タンデムレールシステム
▶タンデム用サーボドライブ

リビングでも開ける快適さを

電動式引出オーブンサポートシステムが木製引出にも使えるようになりました。今や顧客は住宅のあらゆる部屋で引出を快適に開けることが出来るようなりました。

タンデムプラスブルモーションとサーボドライブを使用した木製引出はまるで自動式のように開きます。引出前板かハンドルを軽く押すだけで充分です。そしてブルモーションにより引出は楽々、静かに閉まります。

開けるのは簡単

前板を軽く押すだけで開きます。

取り付け簡単で高いパフォーマンス

キャビネット背板寄りに取り付けたドライブユニットが引出を開ける。

タンデムレールシステムを変更することなくサーボドライブを使えます。

一番重要な部品は道具を使わず取り付けできます。

タンデムレールシステム
▶タンデム用サーボドライブ
▶▶目次

▶ タンデム用サーボドライブ

標準キャビネット	44	引出の長さが異なるキャビネット	60
シンクキャビネット	52	引出が 1 ハイのみのキャビネット	67
連結引出	57	インセット引出キャビネット	71

▶ アクセサリー

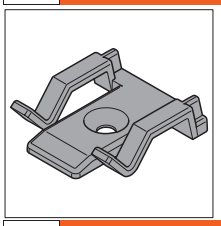

シンクロケーブル	45
ケーブルホルダー	45

▶▶ 取り付け、取りはずし、調整

上部取付具天板固定タイプ	48	取付ーACアダプター100W	74
上部取付具背板固定タイプ	51	取付ーACアダプター70W	77
シンクキャビネット	56	ケーブル配線	75
連結引出	57	取付と調整	79
引出の長さが異なるキャビネット	60	取付ースプリングスペーサー	79
引出が 1 ハイのみのキャビネット	70	取り外し	80
インセット引出キャビネット	71	販売条件と認証について	41

記号説明

- 特注品
- 一般情報
- アクセサリー
- サーボドライブ
- シンクキャビネット
- プランニング
- 切断
- 取り付け
- 取付、取り外し、調整

タンデムレールシステム
▶タンデム用サーボドライブ
▶▶標準キャビネット

SERVO-DRIVE

製品

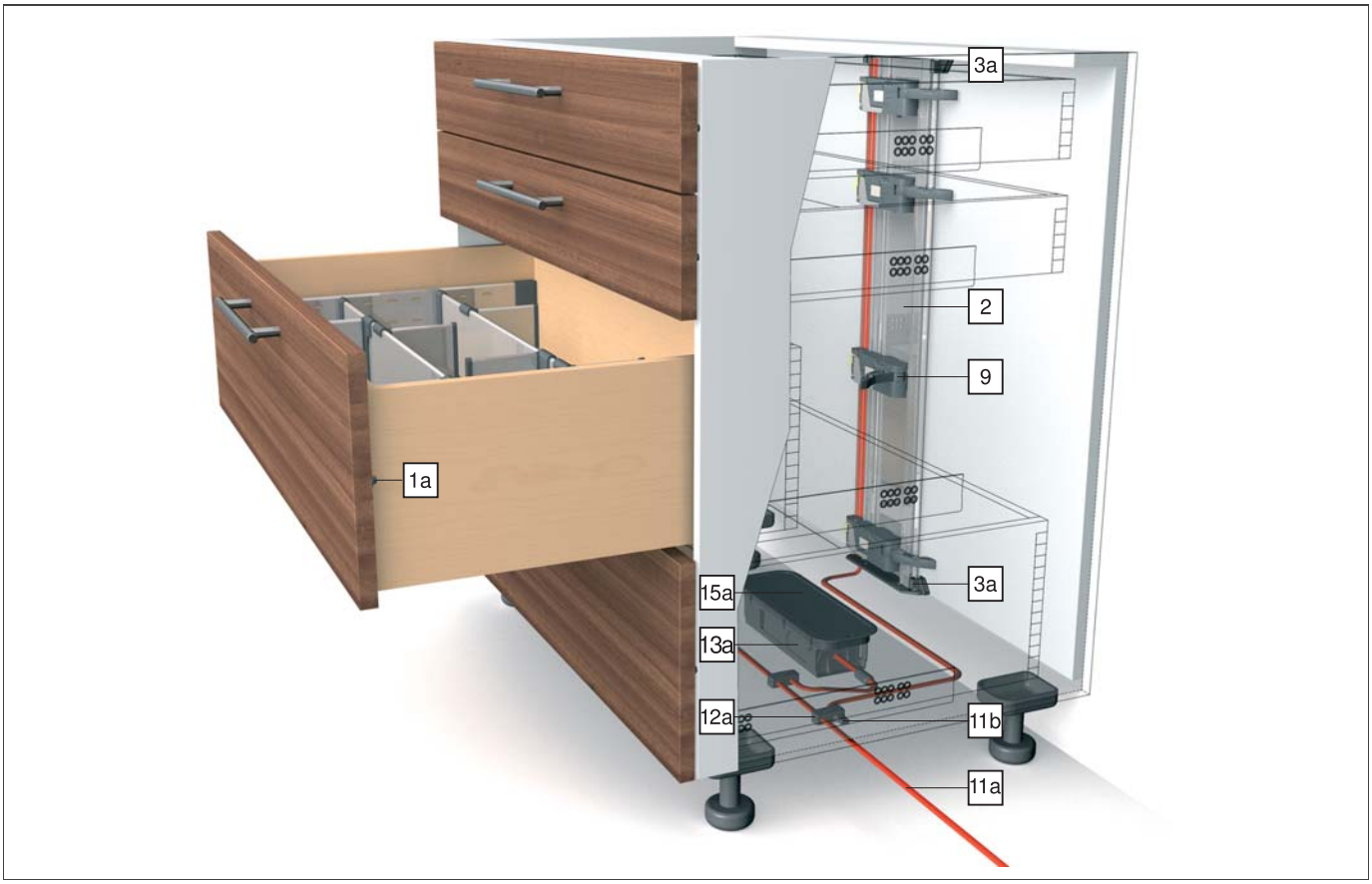

品番一覧

1a	スプリングスペーサー	
	Ø8mm	993.0830.01
	Ø5mm	993.0530
	引出前板高さ300mm未満の場合は左右に１個ずつ	
	300mm以上の場合は左右に２個ずつ取り付けます。	

1b	スプリングスペーサー　内引出用	
	Ø10mm	993.2000
	内引出用スプリングスペーサー	

2	縦型プロファイル	
	アルミ、長さ650mm、ケーブル付	Z10T650AA
	アルミ、長さ700mm、ケーブル付	Z10T700AA
	アルミ、長さ710mm、ケーブル付	☎Z10T710AA
	アルミ、長さ750mm、ケーブル付	Z10T750AA
	アルミ、長さ800mm、ケーブル付	Z10T800AA
	アルミ、長さ1170mm、ケーブルなし カット用	Z10T1170A

縦型プロファイル取付具		
3a	上下取付具、天板固定タイプ	
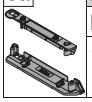	RAL 7037 ダークグレー	Z10D01E0
	ナイロン	

縦型プロファイル取付具背板固定タイプ3aの代り		
3b	上下取付具、背板固定タイプ	
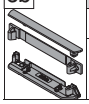	RAL 7037 ダークグレー	Z10D01EA
	ナイロン	

9	ドライブユニット	
	RAL 7037 ダークグレー	Z10A3000.01

11	配線ケーブルとケーブルエンドキャップ	
	8m　カットして使用	Z10K800AE
	分配ケーブル、縦型プロファイル用ケーブル、通信ケーブルとして使用できます。	
	構成部品：	
11a	配線ケーブル	1ヶ
11b	ケーブルエンドキャップ	5ヶ

12	ノードコネクターとケーブルエンドキャップ	
	黒	Z10V100E
	構成部品：	
12a	ノードコネクター	1ヶ
11b	ケーブルエンドキャップ	2ヶ

タンデムレールシステム
▶タンデム用サーボドライブ
▶▶標準キャビネット

13	ACアダプター	
	100W	Z10NE050.01

14	1次側コード	
	JP（日本用）	Z10M200J

底板用		
15a	ACアダプター取付具	
	RAL 7037 ダークグレー	Z10NG000
	カバー付	
	ACアダプター100W用	

背板用		
15b	ACアダプター取付具	
	RAL 7037 ダークグレー	Z10NG100
	ACアダプター100W用	

13aの代品		
13b	ACアダプター	
	70W	Z10NE010.01
	ドライブユニット最大10個まで使えます。 シンクロする場合はドライブユニットは2個までです。	

背板用		
15c	ACアダプター取付具	
	黒	Z10NG110
	ACアダプター70W用	

アクセサリー

17	シンクロケーブル	
	長さ160cm	Z10K160S
	長さ120cm	Z10K120S
	長さ 50cm	Z10K050S
	長さ 8cm	Z10K008S
	2個のドライブユニットを同時に作動させる時使います。	

18	ケーブルホルダー	
	ホワイト	Z10K0009
	分配ケーブルの固定等に使用します。	

参考ページ

タンデム用サーボドライブ概観	42	ACアダプター100W用の取付	74
プランニングー上部取付具天板固定タイプ	46	ACアダプター70W用の取付	77
プランニングー上部取付具背板固定タイプ	49	ケーブル配線	75
取付ー上部取付具天板固定タイプ	48	調整	79
取付ー上部取付具背板固定タイプ	51	スプリングスペーサーの取付	79
		取り外し	80

取付寸法

キャビネット寸法

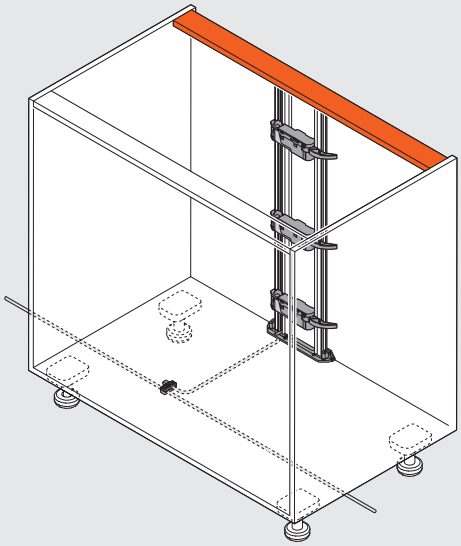

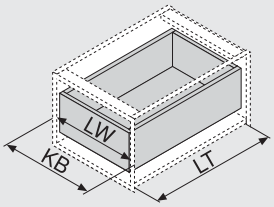

KB　キャビネット幅
LW　キャビネット内寸幅
LT　キャビネット奥行内寸
NL　レールの長さ

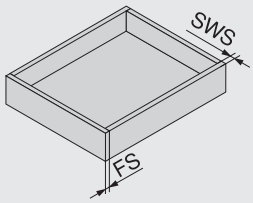

SWS　引出側板厚み
FS　前板厚み

上下取付具の取付寸法

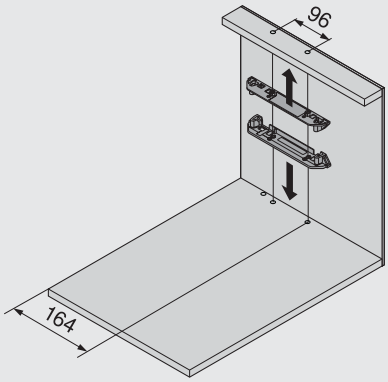

キャビネット内寸幅 LW 225～245mm

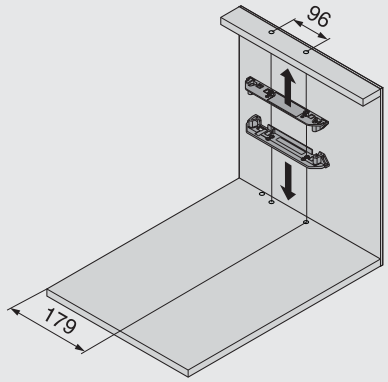

キャビネット内寸幅 LW 246～340mm未満

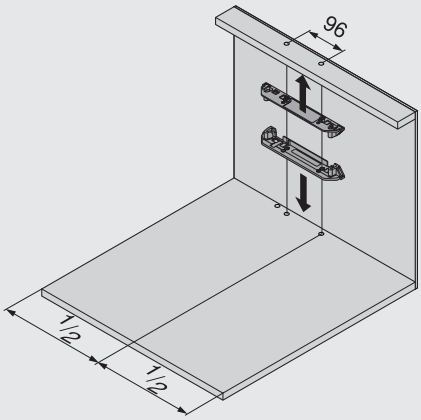

キャビネット内寸幅 LW > 340mm

標準引出

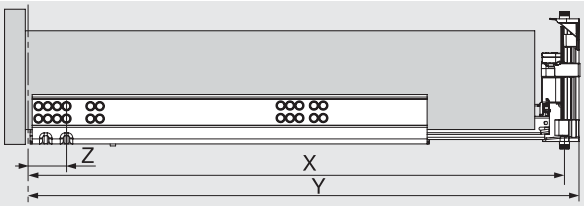

X　下穴位置
Y　必要最小スペース
Z　キャビネット側板先端からネジ穴までの距離

X　NL + 16 mm
Y　最小 LT = NL + 30 mm
Z　37 mm

内引出

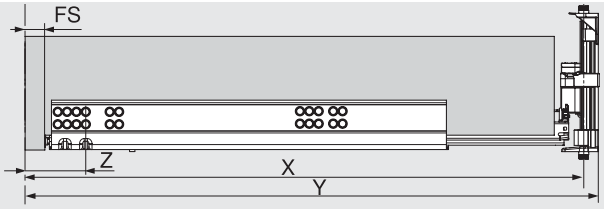

X　NL + Z - 21 mm
Y　最小 LT = FS + NL + 33 mm
Z　FS + 39.5 mm

タンデムレールシステム
▶タンデム用サーボドライブ
▶▶通常のキャビネット―上部取付具天板固定タイプ

底板の加工寸法

ケーブルをキャビネット下に通す場合

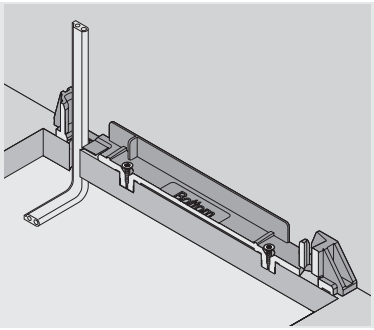

ケーブルをキャビネット後ろに通す場合

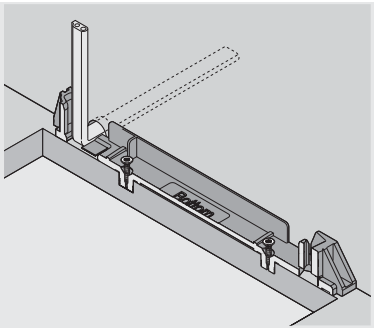

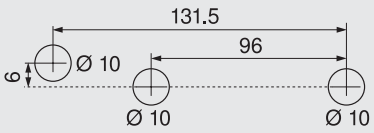

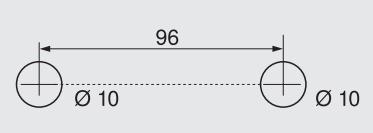

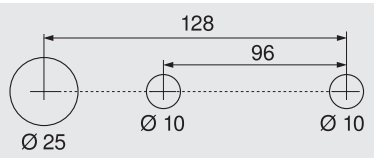

ミニプレスを使用する場合の下穴パターン

前板の取付：スプリングスペーサーの取付位置

アウトセット引出

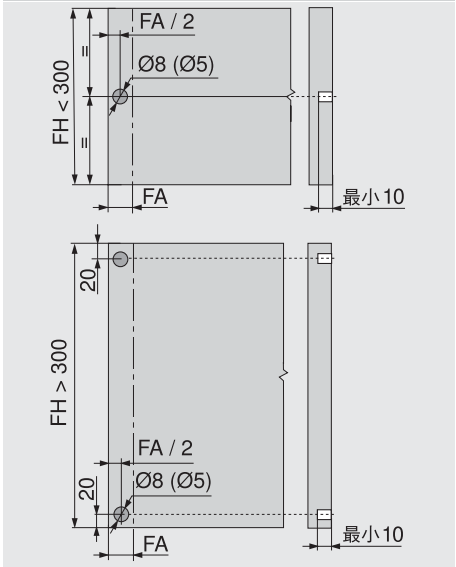

スプリングスペーサーはサーボドライブに必要な2mmのすき間を確保します。

FA　前板のカブセ
FH　前板の高さ

参考ページ

取付―上部取付具	48	ケーブル配線	75
取付―ACアダプター100W	74	スプリングスペーサーの取付	79

縦型プロファイルのカット寸法

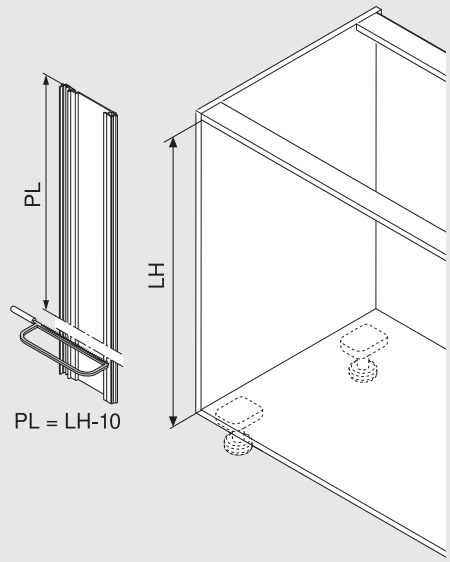

LH＝キャビネット内寸高さ
PL＝縦型プロファイル長さ

ドライブユニットの取付位置

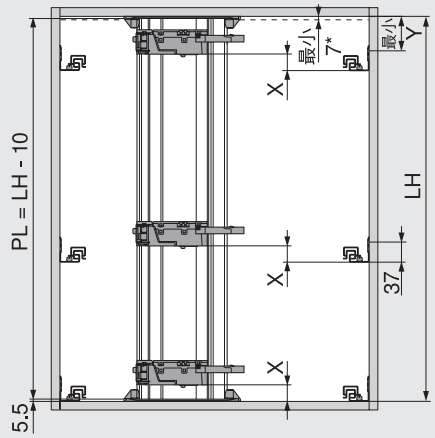

*引出上部から天板までの距離

内引出

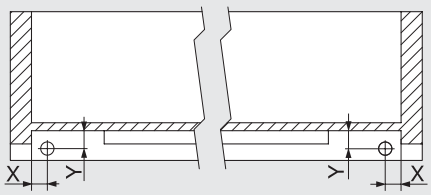

レール	X (mm)	Y (mm)
56XH	16.5 ± 1	18.5 ± 0.5
55XH	12.0 ± 1	13.5 ± 0.5

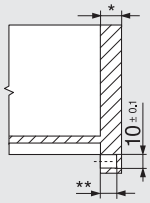

前板厚み　FS*	下穴深さ**	調整
13.0 mm	10.0 mm	+1.75/-0.25
14.5 mm 以上	11.5 mm	±1.75

前板の下穴は引出完成前に加工必要です。

キャビネット内寸幅 LW	X (mm)	Y (mm)
< 420 mm	50	71
> 420 mm	35	68

タンデムレールシステム
▶タンデム用サーボドライブ
▶▶通常のキャビネット―上部取付具天板固定タイプ

縦型プロファイル用ケーブル

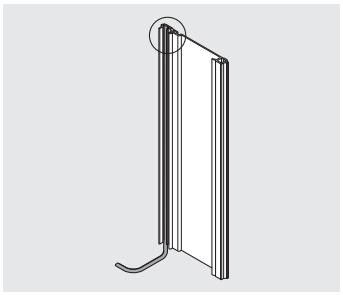

縦型プロファイルへの取付

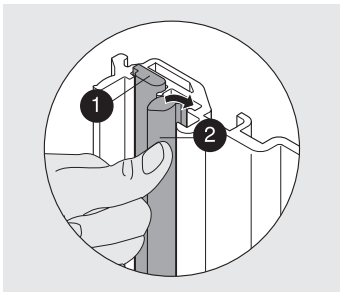

1　プロファイルケーブル
2　通信ケーブル

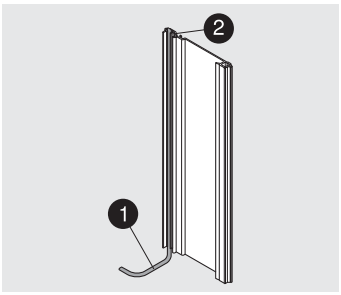

縦型プロファイルには必ずケーブルが２本必要です。

ドライブユニット

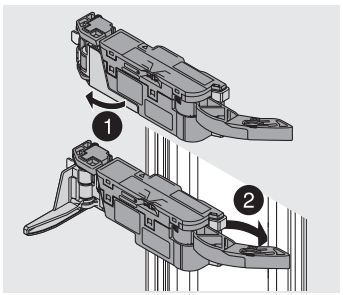

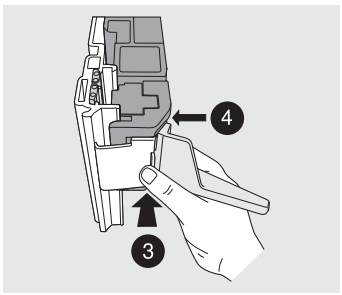

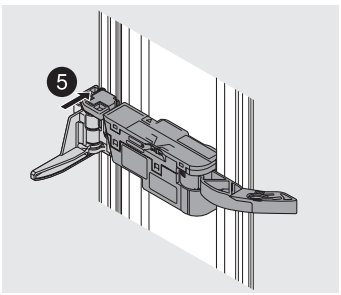

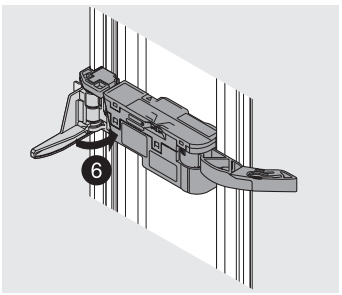

ドライブユニットを縦型ブラケットに取り付ける

縦型プロダイルの取り付け

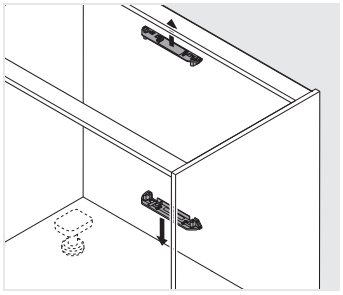

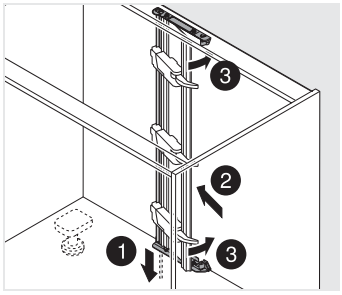

上下取付具の取り付け

取付寸法

キャビネット寸法

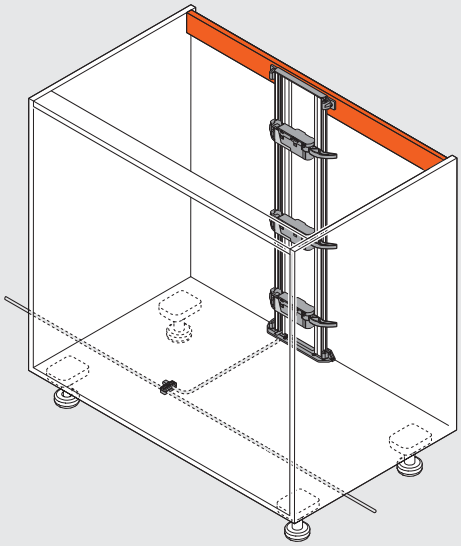

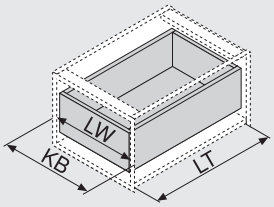

KB キャビネット幅
LW キャビネット内寸幅
LT キャビネット奥行内寸
NL レールの長さ

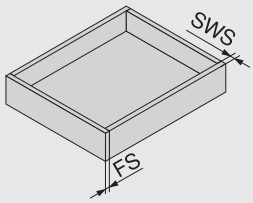

SWS 引出側板厚み
FS 前板厚み

上下取付具の取付寸法

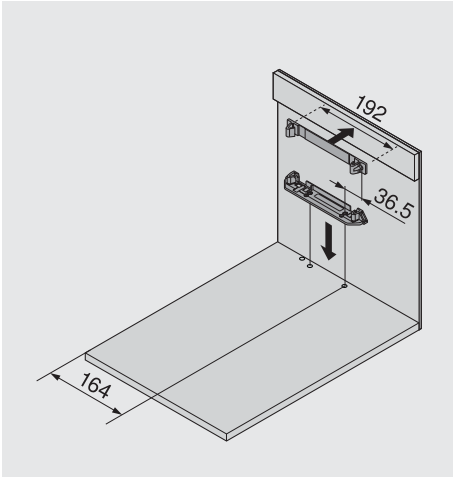

キャビネット内寸幅 LW 225～245mm

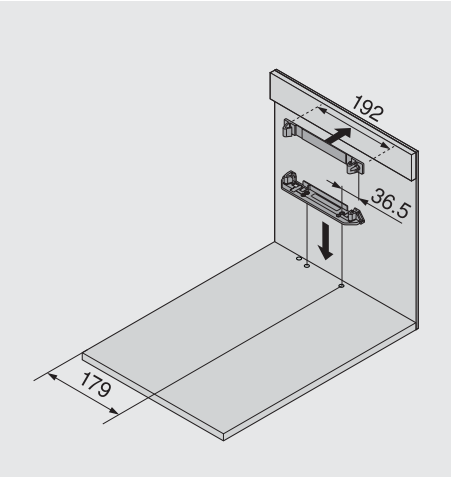

キャビネット内寸幅 LW 246～340mm未満

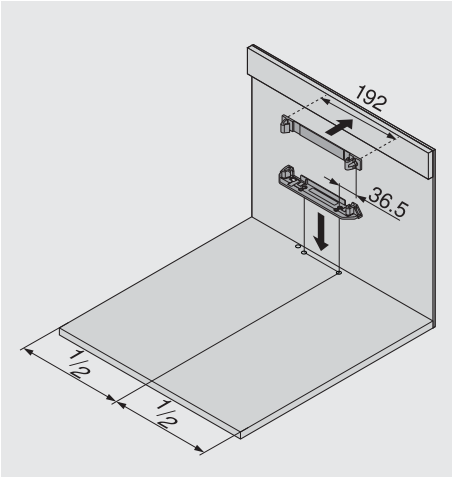

キャビネット内寸幅 LW > 340mm

標準引出

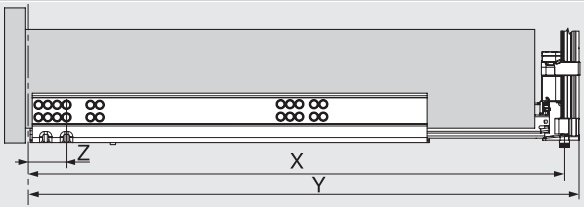

X 下穴位置
Y 必要最小スペース
Z キャビネット側板先端からネジ穴までの距離

X NL + 16 mm
Y LT = NL + 31 mm
Z 37 mm

内引出

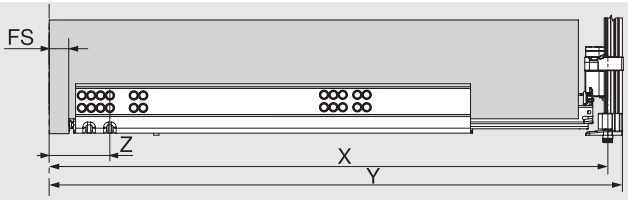

X NL + Z - 21 mm
Y LT = FS + NL + 33.5 mm
Z FS + 39.5 mm

タンデムレールシステム
▶タンデム用サーボドライブ
▶▶通常のキャビネット―上部取付具背板固定タイプ

取付寸法

底板の加工寸法

ケーブルをキャビネット下に通す場合

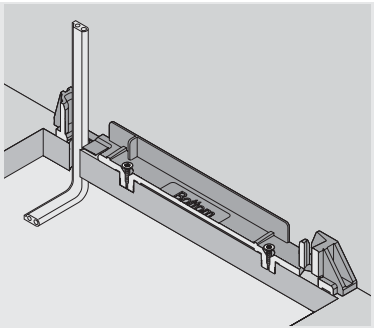

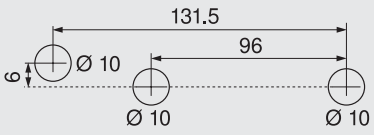

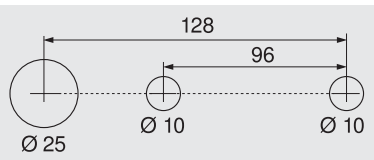

ミニプレスを使用する場合の下穴パターン

ケーブルをキャビネット後ろに通す場合

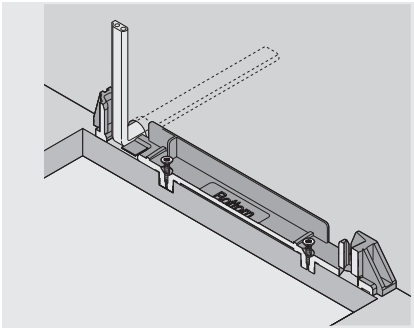

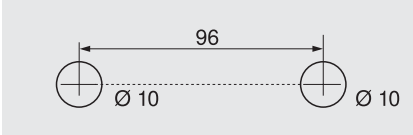

前板の取付：スプリングスペーサーの取付位置

標準引出

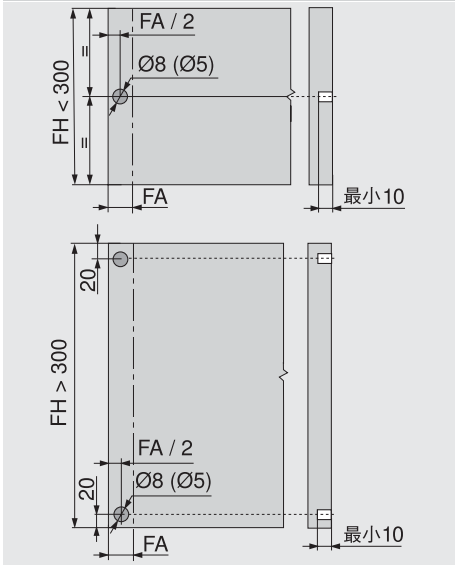

スプリングスペーサーはサーボドライブに必要な2mmのすき間を確保します。

FA　前板のカブセ
FH　前板の高さ

参考ページ

取付―上部取付具	51	ケーブル配線	75
取付―ACアダプター100W	74	スプリングスペーサーの取付	79

縦型プロファイルのカット寸法

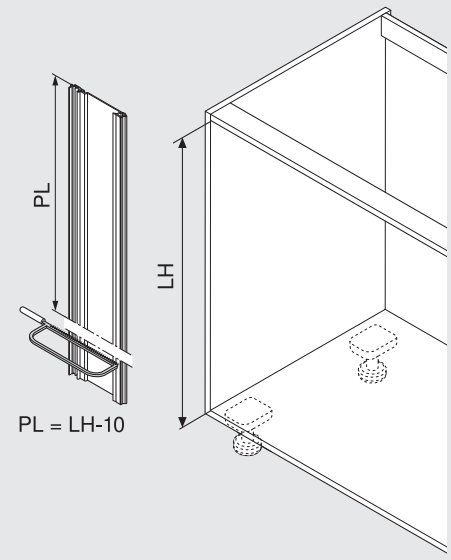

LH=キャビネット内寸高さ
PL=縦型プロファイル長さ

ドライブユニットの取付位置

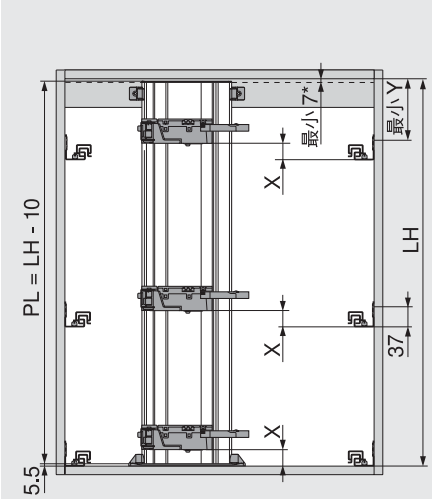

*引出上部から天板までの距離

内引出

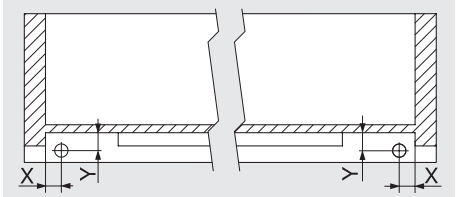

レール	X (mm)	Y (mm)
56XH	16.5 ± 1	18.5 ± 0.5
55XH	12.0 ± 1	13.5 ± 0.5

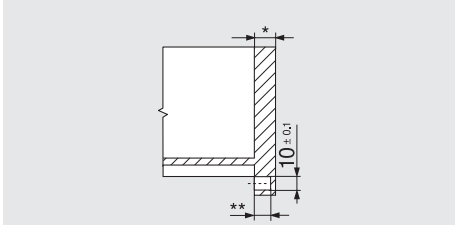

前板厚み　FS*	下穴深さ**	調整
13.0 mm	10.0 mm	+1.75/-0.25
14.5 mm 以上	11.5 mm	±1.75

前板の下穴は引出完成前に加工必要です。

キャビネット内寸幅 LW	X (mm)	Y (mm)
< 420 mm	50	91
> 420 mm	35	76

タンデムレールシステム
▶タンデム用サーボドライブ
▶▶通常のキャビネット―上部取付具背板固定タイプ

縦型プロファイル用ケーブル

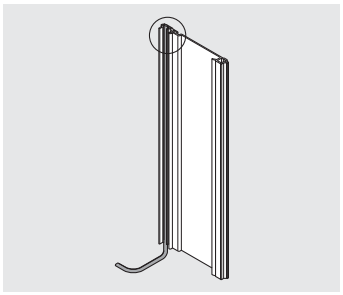

縦型プロファイルへの取付

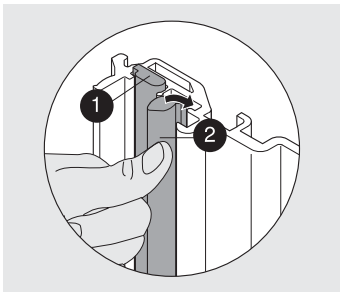

1　プロファイルケーブル
2　通信ケーブル

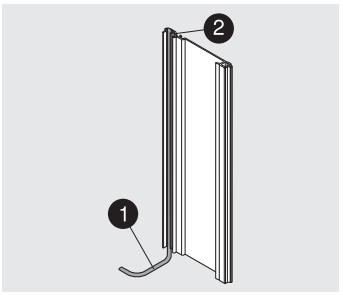

縦型プロファイルには必ずケーブルが２本必要です。

ドライブユニット

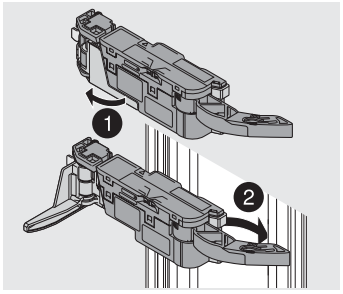

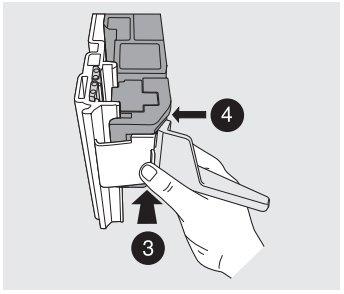

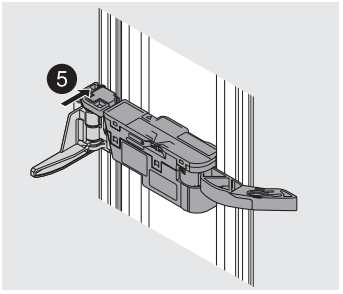

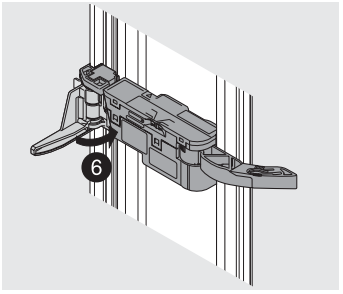

ドライブユニットを縦型ブラケットに取り付ける

縦型プロファイルの取り付け

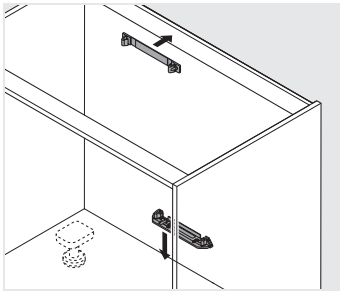

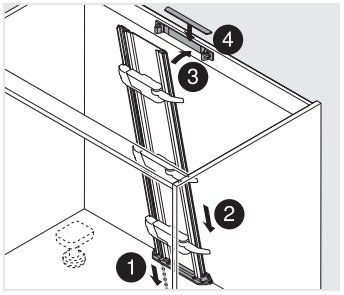

上下取付具の取り付け

タンデムレールシステム
▶タンデム用サーボドライブ
▶▶シンクキャビネット

製品

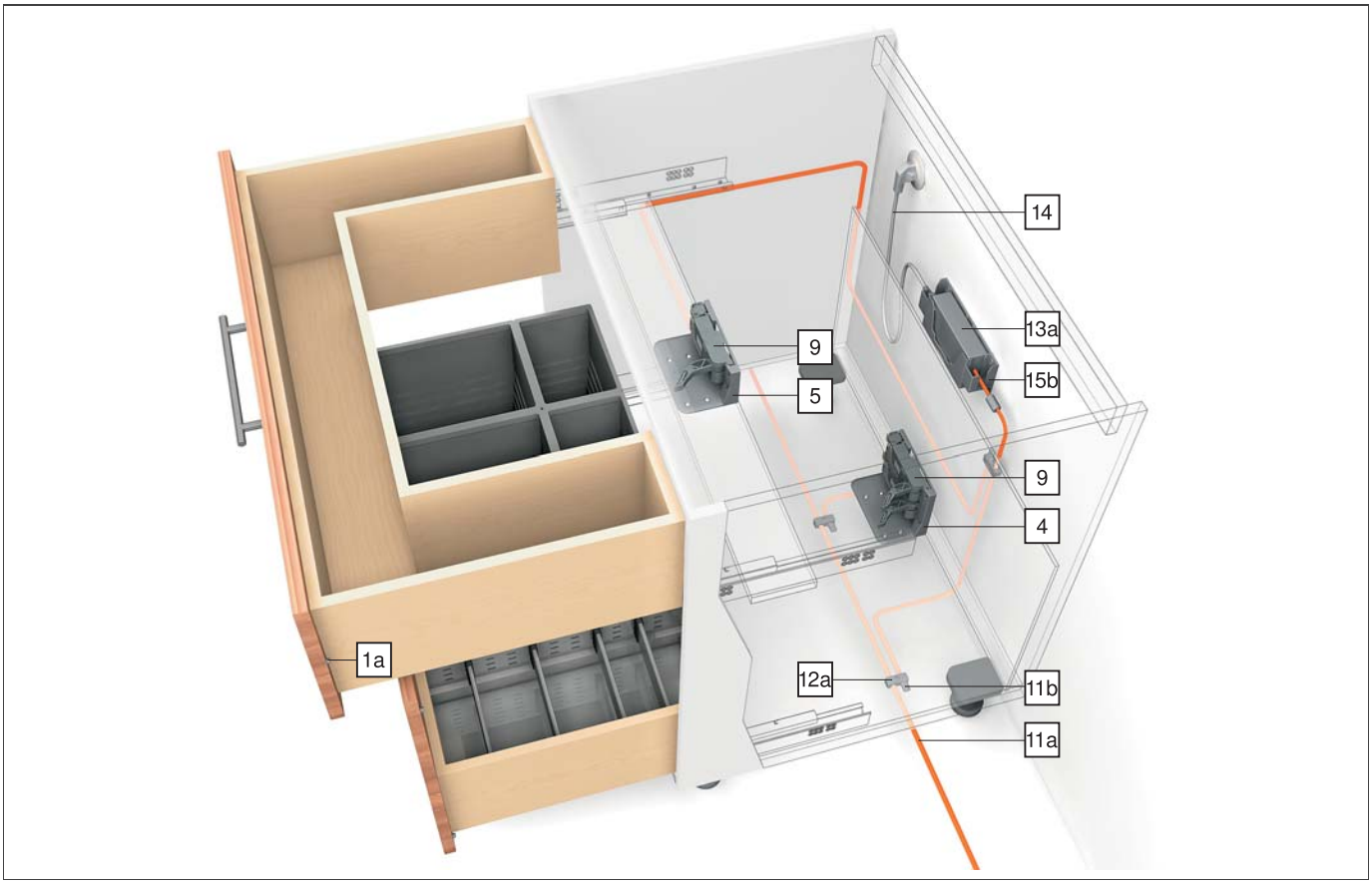

品番一覧

1a	スプリングスペーサー	
	Ø8mm	993.0830.01
	Ø5mm	993.0530
	引出前板高さ300mm未満の場合は左右に１個ずつ	
	300mm以上の場合は左右に２個ずつ取り付けます。	

4	底付ブラケット２段	
	RAL 7037 ダークグレー /亜鉛メッキ	Z10D7201
	ナイロン	

5	底付ブラケット１段	
	RAL 7037 ダークグレー /亜鉛メッキ	Z10D7101
	ナイロン	

9	ドライブユニット	
	RAL 7037 ダークグレー	Z10A3000.01

11	配線ケーブルとケーブルエンドキャップ	
	８m　カットして使用	Z10K800AE
	分配ケーブル、縦型プロファイル用ケーブル、通信ケーブルとして使用できます。	
	構成部品：	
11a	配線ケーブル	１ヶ
11b	ケーブルエンドキャップ	５ヶ

12	ノードコネクターとケーブルエンドキャップ	
	黒	Z10V100E
	構成部品：	
12a	ノードコネクター	１ヶ
11b	ケーブルエンドキャップ	２ヶ

タンデムレールシステム
▶タンデム用サーボドライブ
▶▶シンクキャビネット

13a

ACアダプター	
100W	Z10NE050.01

14

１次側コード	
JP（日本用）	Z10M200J

底板用

15a

ACアダプター取付具	
RAL 7037 ダークグレー	Z10NG000
カバー付	
ACアダプター100W用	

背板用

15b

ACアダプター取付具	
RAL 7037 ダークグレー	Z10NG100
ACアダプター100W用	

13aの代品

13b

ACアダプター	
70W	Z10NE010.01
ドライブユニット最大10個まで使えます。 シンクロする場合はドライブユニットは２個までです。	

背板用

15c

ACアダプター取付具	
黒	Z10NG110
ACアダプター70W用	

アクセサリー

18

ケーブルホルダー	
ホワイト	Z10K0009
分配ケーブルの固定等に使用します。	

参考ページ

タンデムレール用サーボドライブ概観	42	ケーブル配線	75
取付寸法	54	調整	79
取り付け	56	スプリングスペーサーの取付	79
ACアダプター100W用の取付	74	取り外し	80
ACアダプター70W用の取付	77		

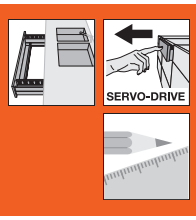

取付方法

キャビネット寸法

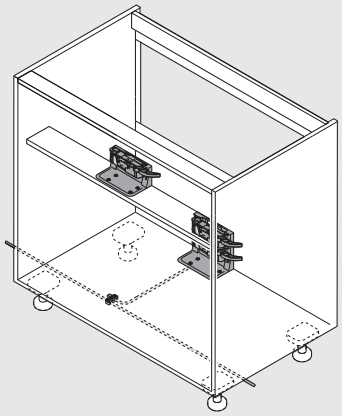

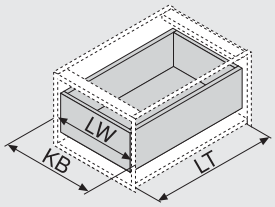

KB　キャビネット幅
LW　キャビネット内寸幅
LT　キャビネット奥行内寸
NL　レールの長さ

底板加工寸法

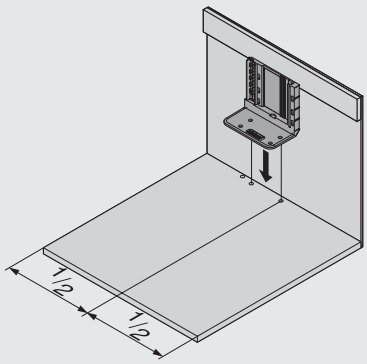

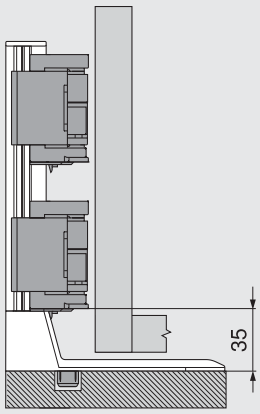

キャビネット幅 KB 900mm以上

標準引出

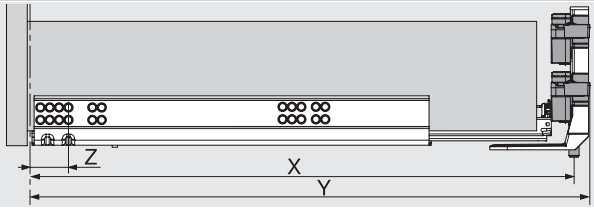

X　下穴位置
Y　必要最小スペース
Z　キャビネット側板先端からネジ穴までの距離

X　NL + 16 mm
Y　最小 LT = NL + 30 mm
Z　37 mm

取付寸法

底板の加工寸法

ケーブルをキャビネット下に通す場合

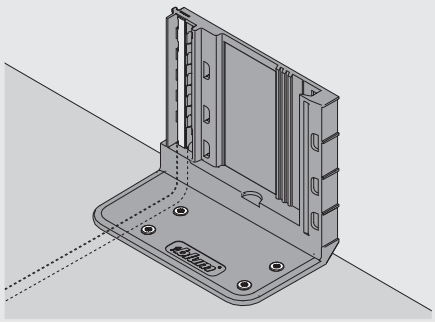

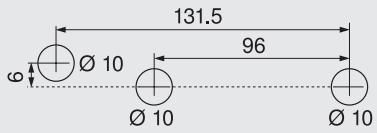

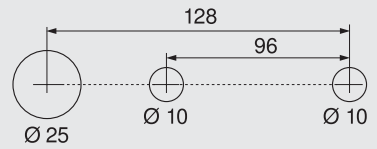

ミニプレスを使用する場合の下穴パターン

前板の取付：スプリングスペーサーの取付位置

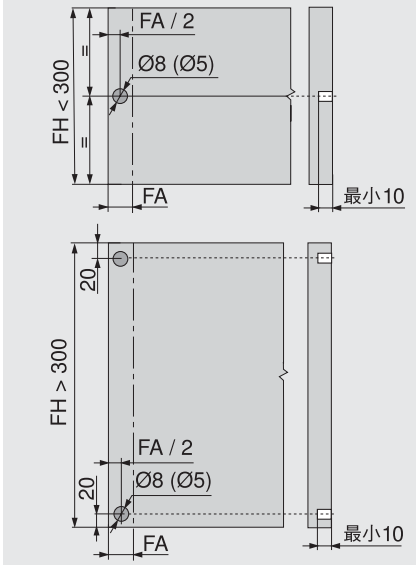

スプリングスペーサーはサーボドライブに必要な2mmのすき間を確保します。

FA　前板のカブセ
FH　前板の高さ

参考ページ			
取り付け	56	ケーブル配線	75
取付—ACアダプター100W	74	取付—スプリングスペーサー	79

横桟ー底板用ブラケット1段

横桟の取付位置

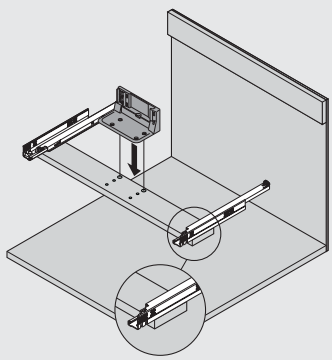

キャビネット幅900mmから

横桟の下穴位置

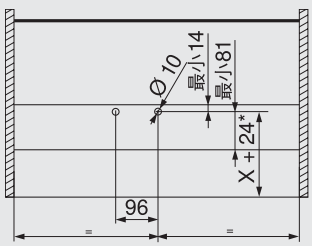

下穴深さ8mm
*キャビネット前面からの距離

キャビネット下穴位置

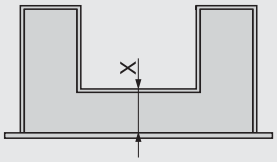

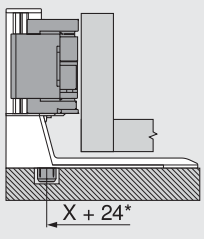

*キャビネット前面からの距離

底板用ブラケット２段の取付

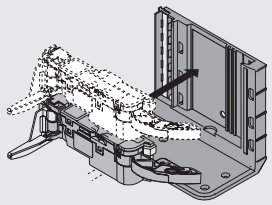

ドライブユニットを２個取りつけ
できます。

底板用ブラケット１段の取付

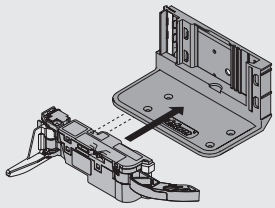

ドライブユニット

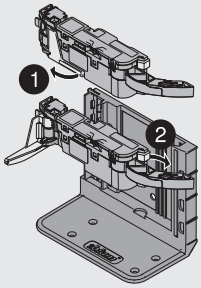

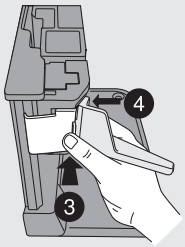

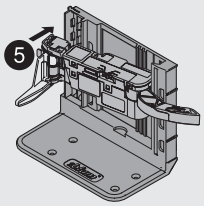

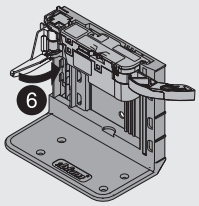

取付

タンデムレールシステム
▶タンデム用サーボドライブ
▶▶連結引出

SERVO-DRIVE

製品

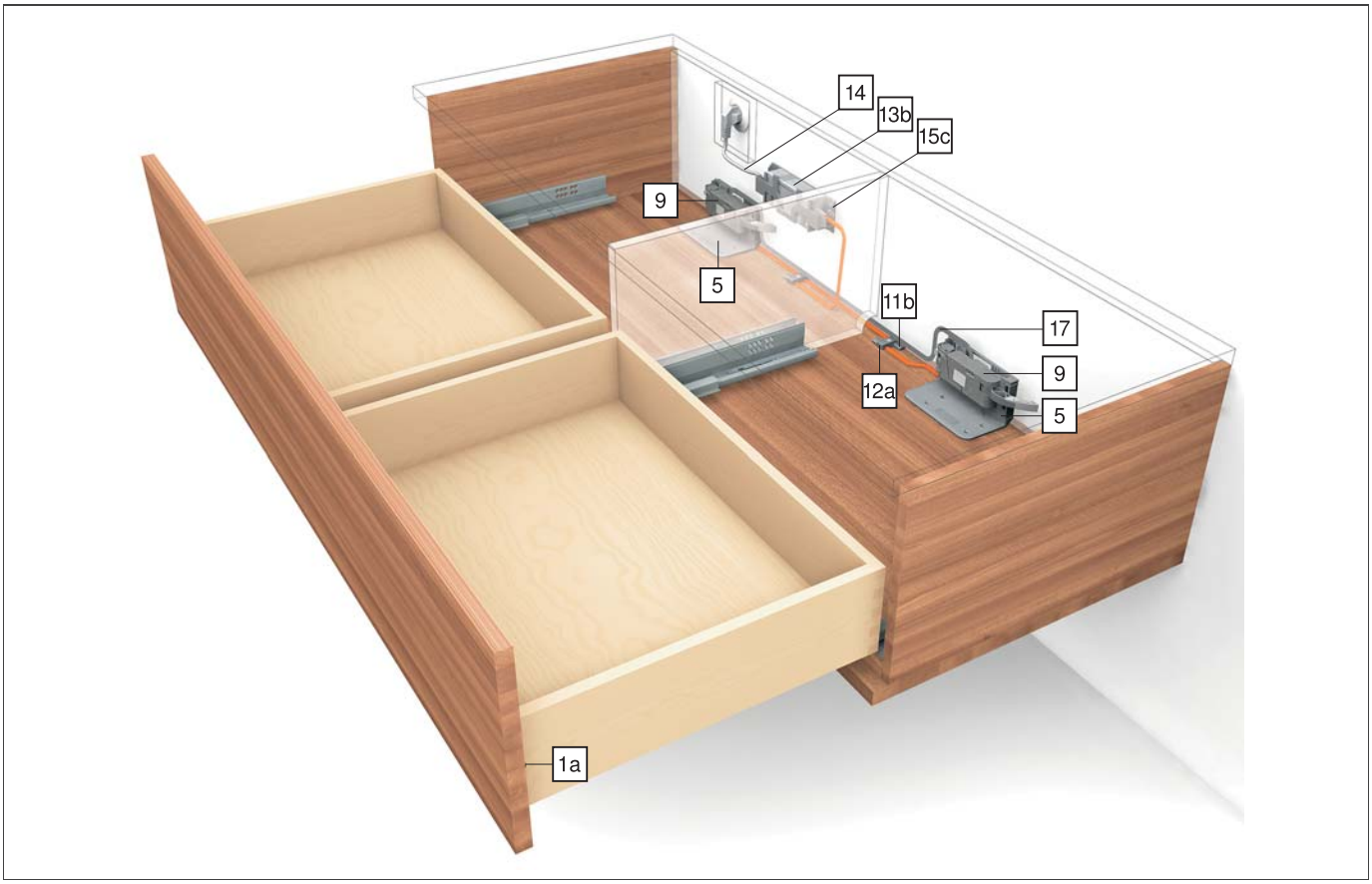

品番一覧

1a	スプリングスペーサー	
	Ø8mm	993.0830.01
	Ø5mm	993.0530
	引出前板高さ300mm未満の場合は左右に１個ずつ	
	300mm以上の場合は左右に２個ずつ取り付けます。	

5	底付ブラケット１段	
	RAL 7037 ダークグレー /亜鉛メッキ	Z10D7101
	ナイロン	

9	ドライブユニット	
	RAL 7037 ダークグレー	Z10A3000.01

11	配線ケーブルとケーブルエンドキャップ	
	８m　カットして使用	Z10K800AE
	分配ケーブル、縦型プロファイル用ケーブル、通信ケーブルとして使用できます。	
	構成部品：	
11a	配線ケーブル	１ヶ
11b	ケーブルエンドキャップ	５ヶ

12	ノードコネクターとケーブルエンドキャップ	
	黒	Z10V100E
	構成部品：	
12a	ノードコネクター	１ヶ
11b	ケーブルエンドキャップ	２ヶ

※ACアダプター等その他部品につきましては45ページを参照ください。

取付方法

キャビネット寸法

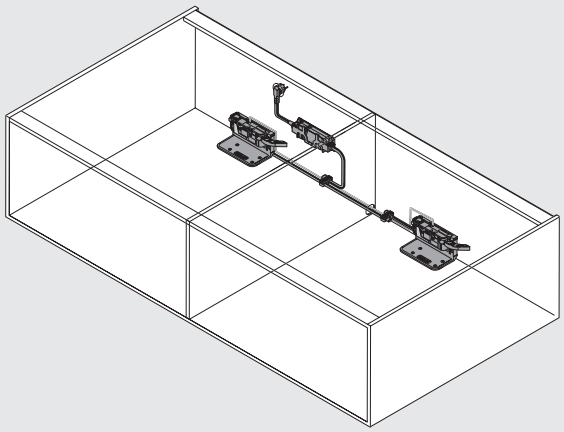

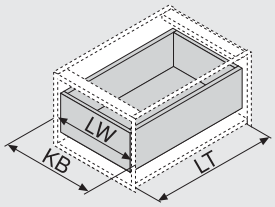

KB　キャビネット幅
LW　キャビネット内寸幅
LT　キャビネット奥行内寸
NL　レールの長さ

底板加工寸法

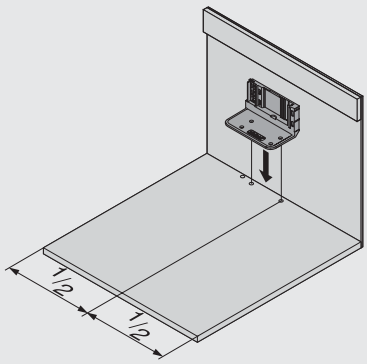

キャビネット内寸幅 LW 340mm以上

標準引出

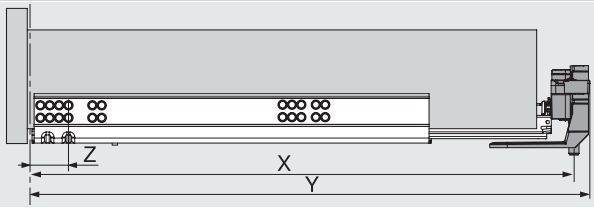

X　下穴位置
Y　必要最小スペース
Z　キャビネット側板先端からネジ穴までの距離

X　NL + 16 mm
Y　最小 LT = NL + 30 mm
Z　37 mm

タンデムレールシステム
▶タンデム用サーボドライブ
▶▶連結引出

ドライブユニット

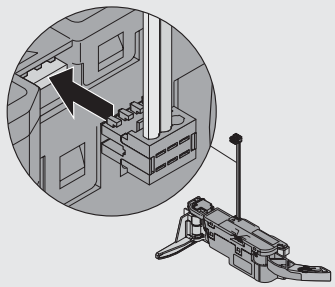

シンクロケーブル取付

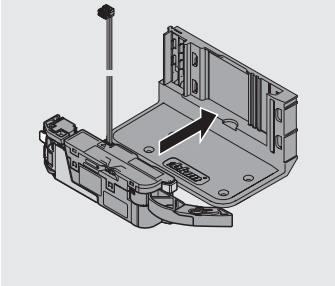

ドライブユニット取付

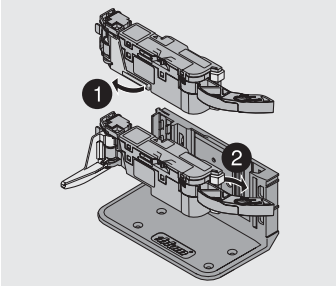

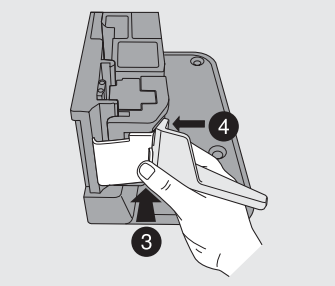

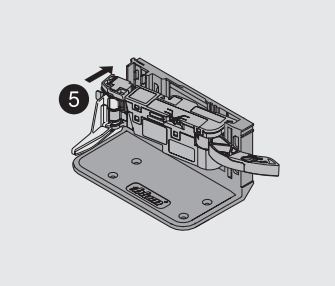

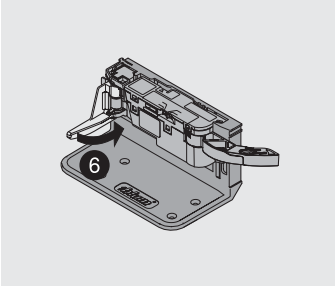

底付ブラケット１段

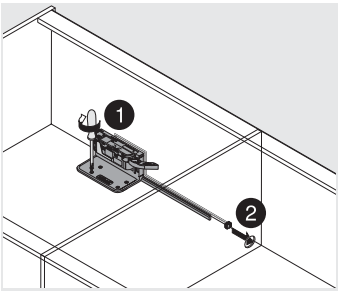

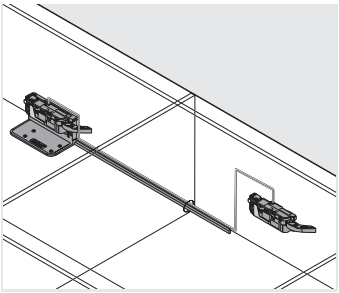

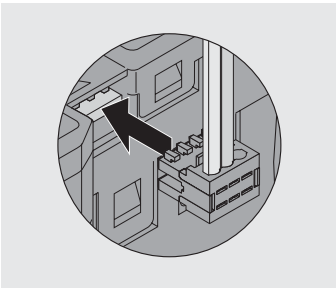

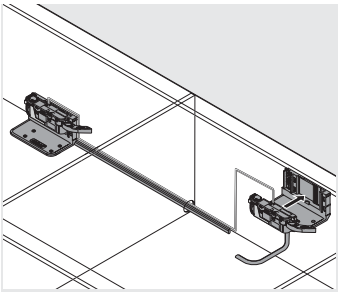

取り付け

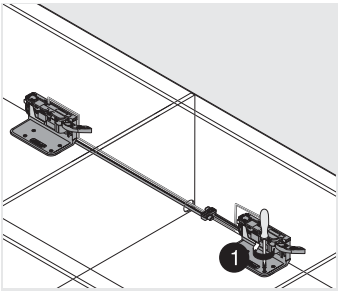

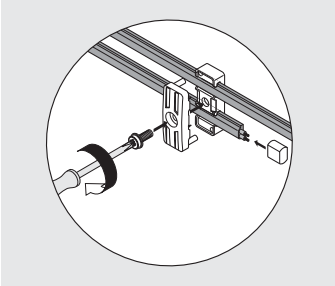

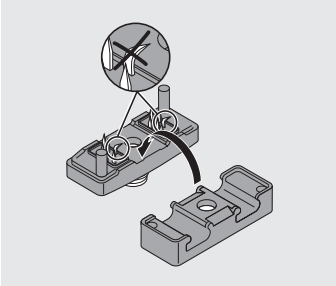

ピアスチップを破損しないように

タンデムレールシステム
▶タンデム用サーボドライブ
▶▶引出の長さが異なるキャビネット

SERVO-DRIVE

製品

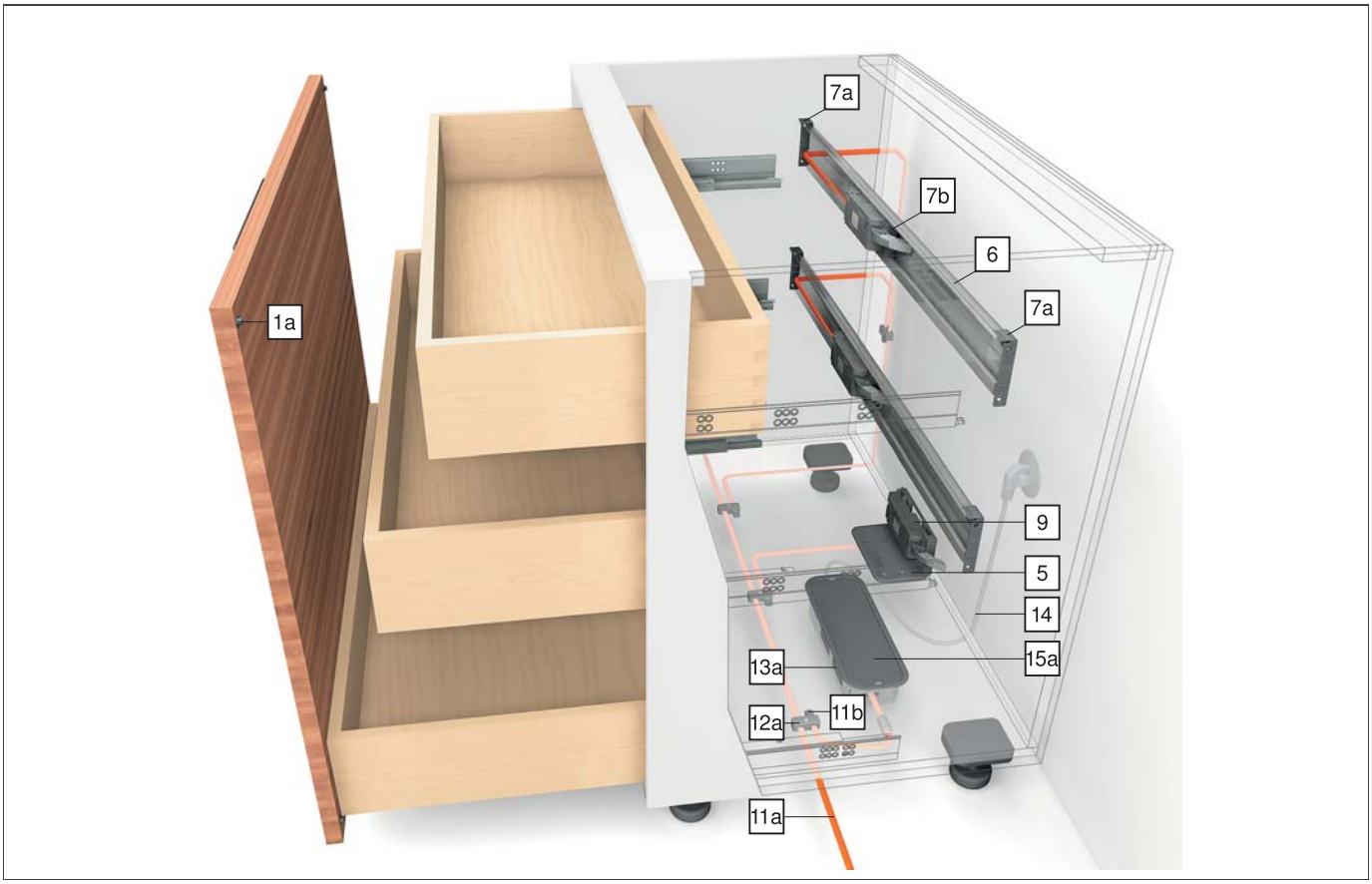

品番一覧

1a	スプリングスペーサー	
	Ø8mm	993.0830.01
	Ø5mm	993.0530
	引出前板高さ300mm未満の場合は左右に１個ずつ	
	300mm以上の場合は左右に２個ずつ取り付けます。	

1b	スプリングスペーサー　内引出用	
	Ø10mm	993.2000
	内引出用スプリングスペーサー	

4	底付ブラケット２段	
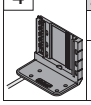	RAL 7037 ダークグレー /亜鉛メッキ	Z10D7201
	ナイロン	

5	底付ブラケット１段	
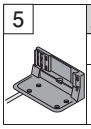	RAL 7037 ダークグレー /亜鉛メッキ	Z10D7101
	ナイロン	

6	横型プロファイル	
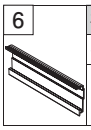	長さ1143mm　カットして使用	Z10T1143B
	キャビネット幅 KB 275 - 1200 mm	

7	横型プロファイル用左右取付具	
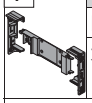	RAL 7037 ダークグレー	Z10D5210
	木ネジとシステムネジ両方が使えます。	
	構成部品：	
7a	取付具左右	1 ヶ
7b	横型プロファイル用アダプター	1 ヶ

9	ドライブユニット	
	RAL 7037 ダークグレー	Z10A3000.01

11	配線ケーブルとケーブルエンドキャップ	
	8m　カットして使用	Z10K800AE
	分配ケーブル、縦型プロファイル用ケーブル、通信ケーブルとして使用できます。	
	構成部品：	
11a	配線ケーブル	1 ヶ
11b	ケーブルエンドキャップ	5 ヶ

※ACアダプター等その他部品につきましては44～45ページを参照ください。

取付寸法ー底付ブラケット１段か２段

キャビネット寸法

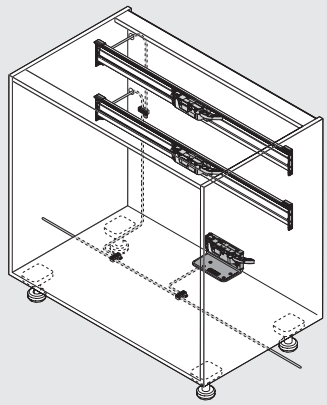

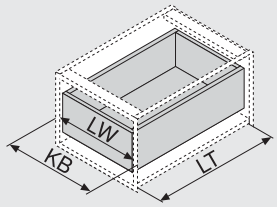

KB　キャビネット幅
LW　キャビネット内寸幅
LT　キャビネット奥行内寸
NL　レールの長さ

底板下穴位置

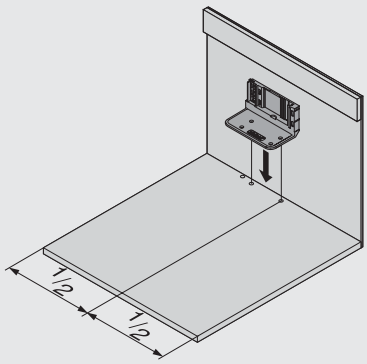

キャビネット内寸幅 LW > 340mm

標準引出

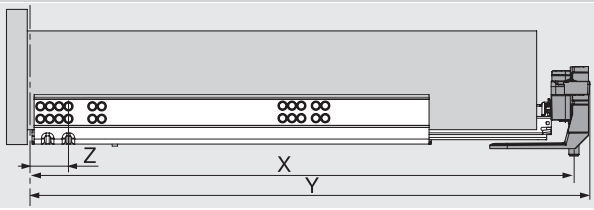

X　下穴位置
Y　必要最小スペース
Z　キャビネット側板先端からネジ穴までの距離

X　NL + 16 mm
Y　最小 LT = NL + 30 mm
Z　37 mm

取付寸法ー底付ブラケット１段か２段

底板の加工寸法

ケーブルをキャビネット下に通す場合

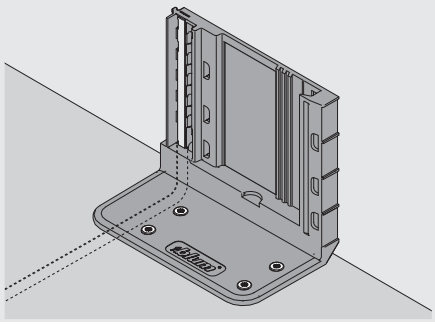

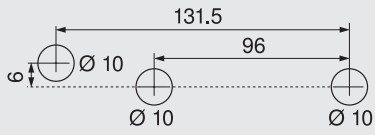

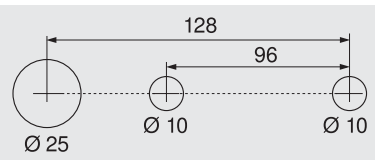

ミニプレスを使用する場合の下穴パターン

ケーブルをキャビネット後ろに通す場合

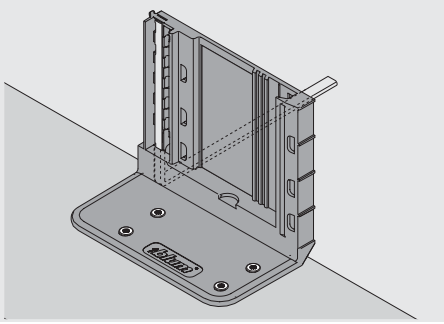

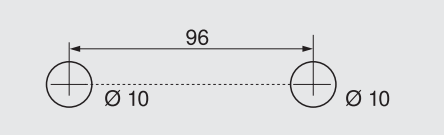

前板の取付：スプリングスペーサーの取付位置

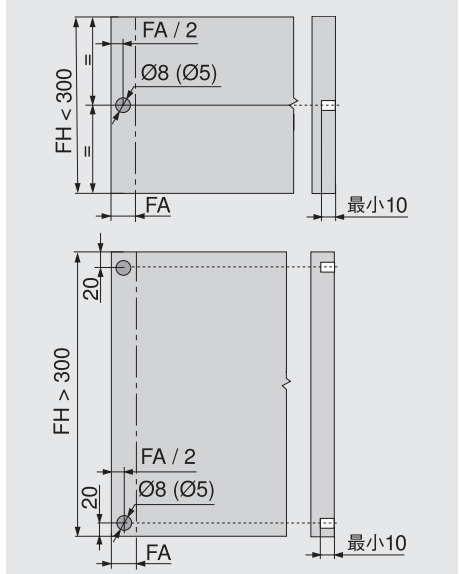

スプリングスペーサーはサーボドライブに必要な2mmのすき間を確保します。

FA　前板のカブセ
FH　前板の高さ

参考ページ			
取り付け	65	ケーブル配線	75
取付—ACアダプター100W	74	取付—スプリングスペーサー	79

ドライブユニットの取付位置

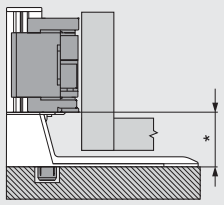

キャビネット内寸幅 LW	底付ブラケット	*(mm)
< 420 mm	2段	50
> 420 mm	1段	35

タンデムレールシステム
▶タンデム用サーボドライブ
▶▶引出の長さが異なるキャビネット

取付寸法ー横型プロファイル

キャビネット寸法

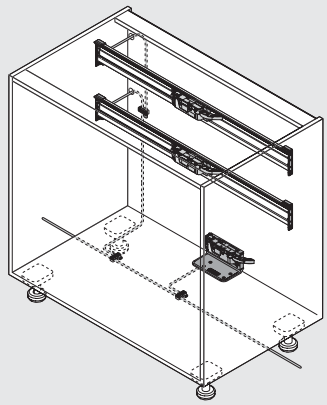

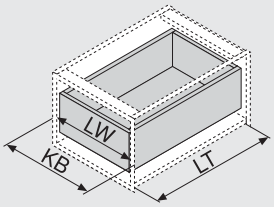

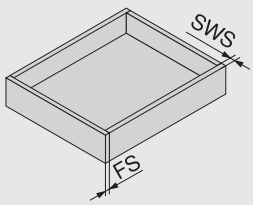

KB キャビネット幅
LW キャビネット内寸幅
LT キャビネット奥行内寸
NL レールの長さ

SWS 引出側板厚み
FS 前板厚み

内引出

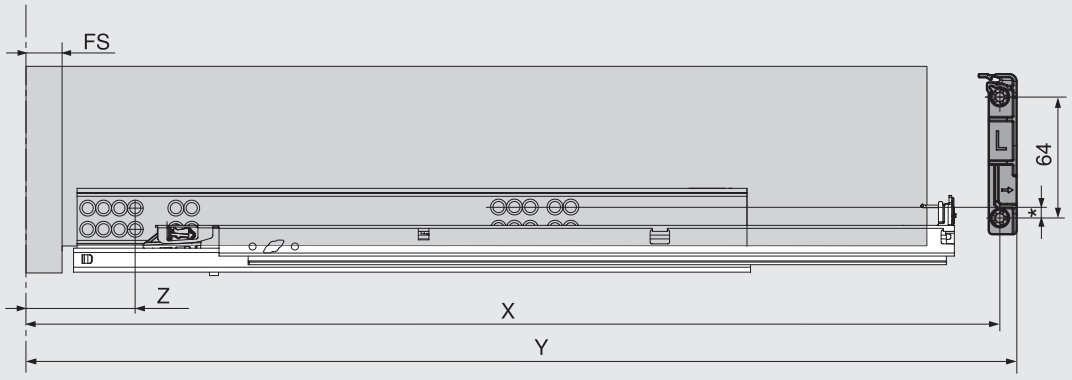

X 下穴位置
Y 必要最小スペース
Z キャビネット側板先端からネジ穴までの距離

X NL + Z - 13 mm
Y 最小 LT = FS + NL + 36 mm
Z FS + 39.5 mm

キャビネット内寸幅 LW	*(mm)	
< 420 mm	4	
> 420 mm	19	

タンデムレールシステム
▶タンデム用サーボドライブ
▶▶引出の長さが異なるキャビネット

取付寸法ー横型プロファイル

前板の取付ースプリングスペーサーの取付位置

内引出

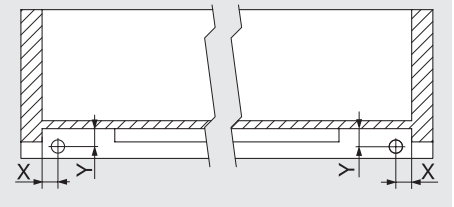

レール	X (mm)	Y (mm)
56XH	16.5 ± 1	18.5 ± 0.5
55XH	12.0 ± 1	13.5 ± 0.5

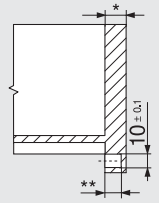

前板厚み FS*	下穴深さ**	調整
13.0 mm	10.0 mm	+1.75/-0.25
14.5 mm 以上	11.5 mm	±1.75

前板の下穴は引出完成前に加工が必要です。

横型プロファイルカット寸法

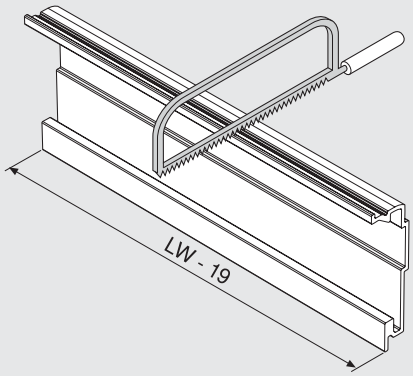

LW　キャビネット内寸幅

参考ページ			
取り付け	65	ケーブル配線	75
取付—ACアダプター100W	74	取付—スプリングスペーサー	79

ドライブユニットの取付位置

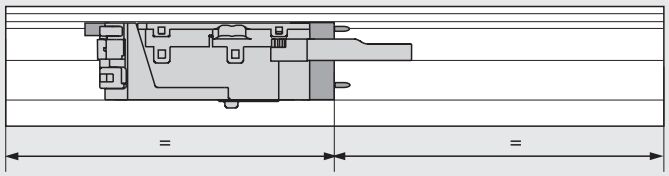

キャビネット内寸幅 LW > 390mm未満

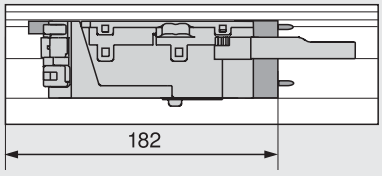

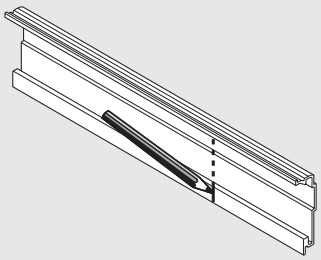

キャビネット内寸幅 LW < 390mm

タンデムレールシステム
▶タンデム用サーボドライブ
▶▶引出の長さが異なるキャビネット

底付ブラケット２段の取付

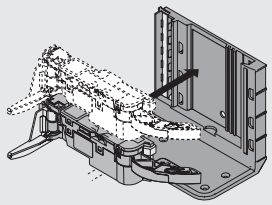

ドライブユニットを２個取りつけ
できます。

底付ブラケット１段の取付

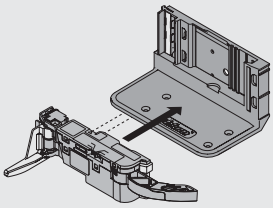

ドライブユニット

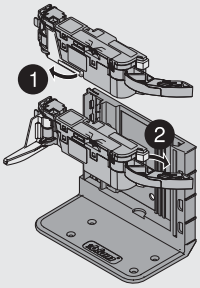

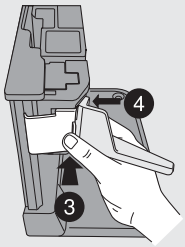

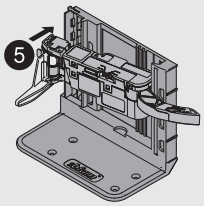

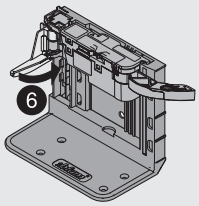

取付

タンデムレールシステム
▶タンデム用サーボドライブ
▶▶引出の長さが異なるキャビネット

横型プロファイル用ケーブル

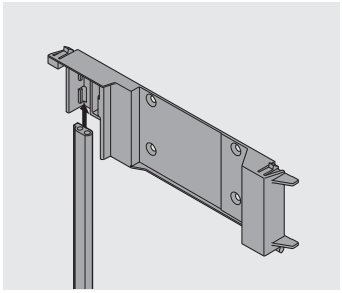

ケーブルをアダプターに付ける

ドライブユニット

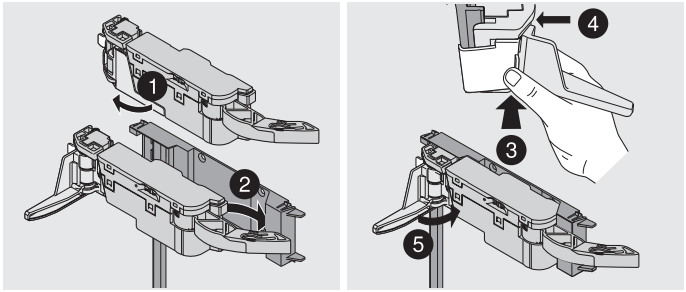

取り付け

ドライブユニット付アダプターを横型プロファイルに取付

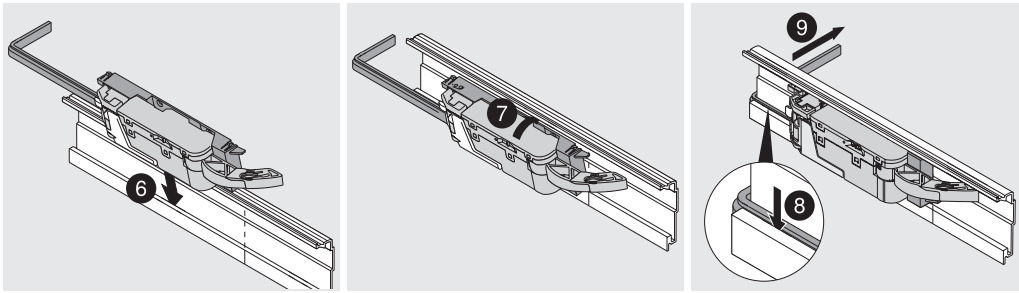

取り付け

横型プロファイルの取付

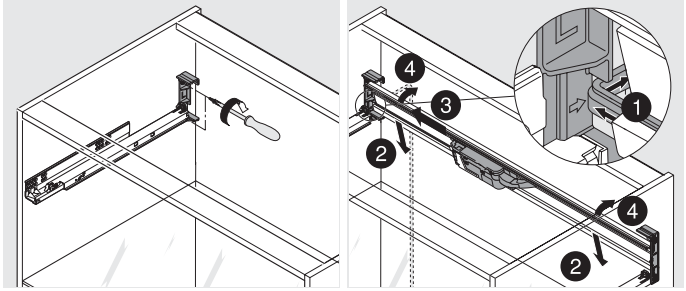

取付具は木ネジでもシステムネジでも止められます。

タンデムレールシステム
▶タンデム用サーボドライブ
▶▶引出１ハイのみのキャビネット

SERVO-DRIVE

製品

品番一覧

1a	スプリングスペーサー	
	Ø8mm	993.0830.01
	Ø5mm	993.0530
	引出前板高さ300mm未満の場合は左右に１個ずつ	
	300mm以上の場合は左右に２個ずつ取り付けます。	

1b	スプリングスペーサー　内引出用	
	Ø10mm	993.2000
	内引出用スプリングスペーサー	

8	天板ブラケット	
	RAL 7037 ダークグレー /亜鉛メッキ	Z10D6252
	ドライブユニット用アダプター付	

9	ドライブユニット	
	RAL 7037 ダークグレー	Z10A3000.01

11	配線ケーブルとケーブルエンドキャップ	
	８m　カットして使用	Z10K800AE
	分配ケーブル、縦型プロファイル用ケーブル、通信ケーブルとして使用できます。	
	構成部品：	
11a	配線ケーブル	１ヶ
11b	ケーブルエンドキャップ	５ヶ

12	ノードコネクターとケーブルエンドキャップ	
	黒	Z10V100E
	構成部品：	
12a	ノードコネクター	１ヶ
11b	ケーブルエンドキャップ	２ヶ

※ACアダプター等その他部品につきましては45ページを参照ください。

取付寸法

キャビネット寸法

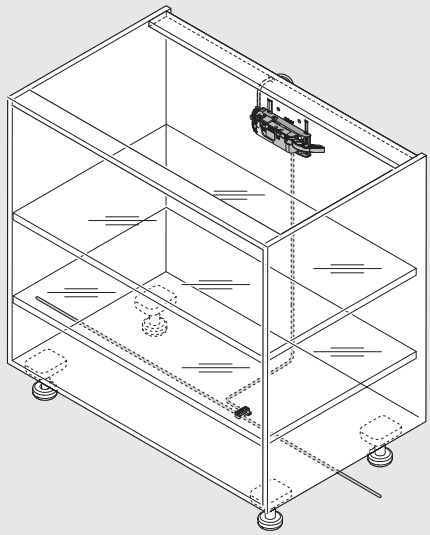

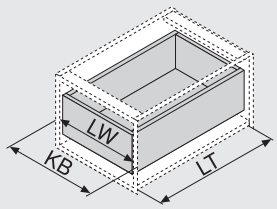

KB　キャビネット幅
LW　キャビネット内寸幅
LT　キャビネット奥行内寸
NL　レールの長さ

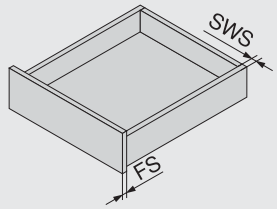

SWS　引出側板厚み
FS　前板厚み

天板ブラケットネジ穴位置

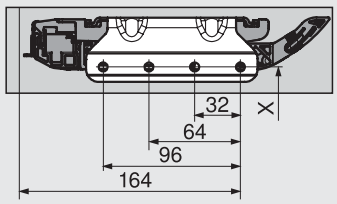

キャビネット内寸幅
LW 245～340mm未満

ブラケットは正常に機能するためには天板や横桟にしっかり固定してください。天板や横桟は充分なネジ保持力を有する物を使い、必ずキャビネットに固定してください。

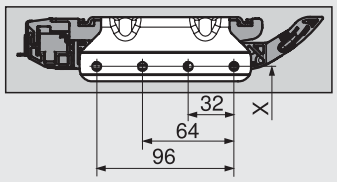

キャビネット内寸幅
LW > 340mm

ブラケットは正常に機能するためには天板や横桟にしっかり固定してください。天板や横桟は充分なネジ保持力を有する物を使い、必ずキャビネットに固定してください。

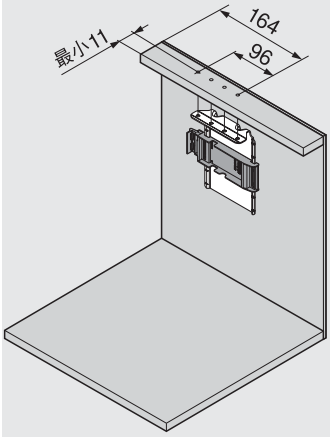

キャビネット内寸幅 LW 245～340mm未満

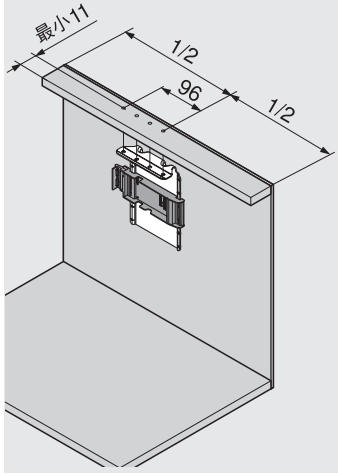

キャビネット内寸幅 LW > 340mm

標準引出

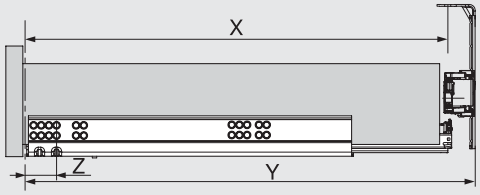

X　下穴位置
Y　必要最小スペース
Z　キャビネット側板先端からネジ穴までの距離

X　NL - 5 mm
Y　最小 LT = NL + 30 mm
Z　37 mm

内引出

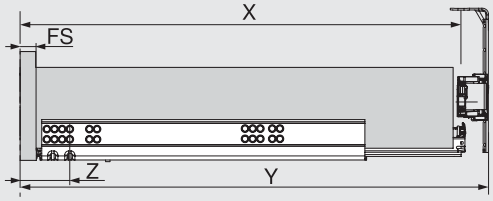

X　NL + Z - 42 mm
Y　最小 LT = FS + NL + 31 mm
Z　FS + 39.5 mm

取付寸法

前板の取付：スプリングスペーサーの取付位置

アウトセット引出

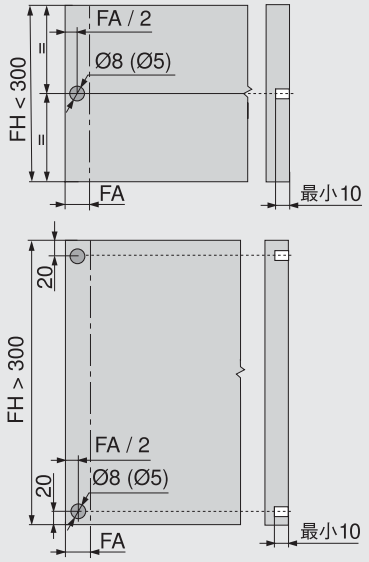

スプリングスペーサーはサーボドライブに必要な2mmのすき間を確保します。

FA　前板のカブセ
FH　前板の高さ

参考ページ

取付	70	ケーブル配線	75
取付—ACアダプター100W	74	スプリングスペーサーの取付	79

内引出

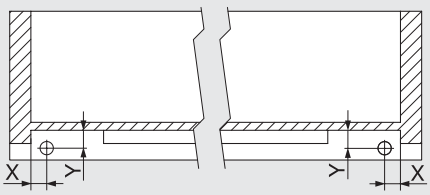

レール	X (mm)	Y (mm)
56XH	16.5 ± 1	18.5 ± 0.5
55XH	12.0 ± 1	13.5 ± 0.5

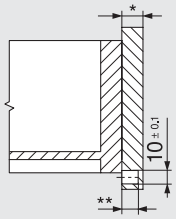

前板厚み　FS*	下穴深さ**	調整
13.0 mm	10.0 mm	+1.75/-0.25
14.5 mm 以上	11.5 mm	±1.75

ドライブユニットの取付位置

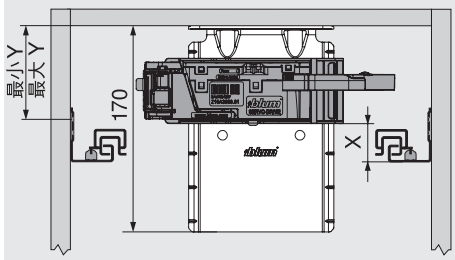

*引出上部から天板までの距離

キャビネット内寸幅 LW	X (mm)	最小Y (mm)	最大Y (mm)
< 420 mm	50	91	181
> 420 mm	35	76	166

タンデムレールシステム
▶タンデム用サーボドライブ
▶▶引出が１ハイのみのキャビネット

天板ブラケット

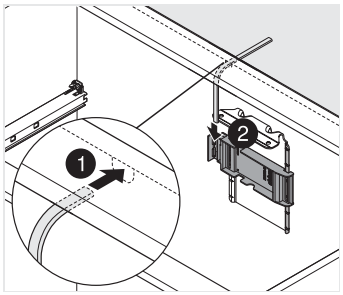

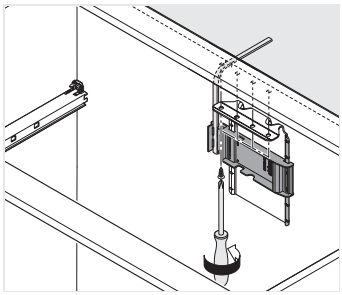

取付

ドライブユニット

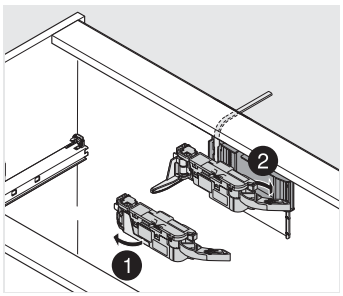

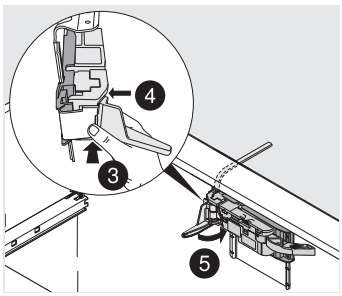

取付

タンデムレールシステム
▶タンデム用サーボドライブ
▶▶インセット引出キャビネット

SERVO-DRIVE

製品

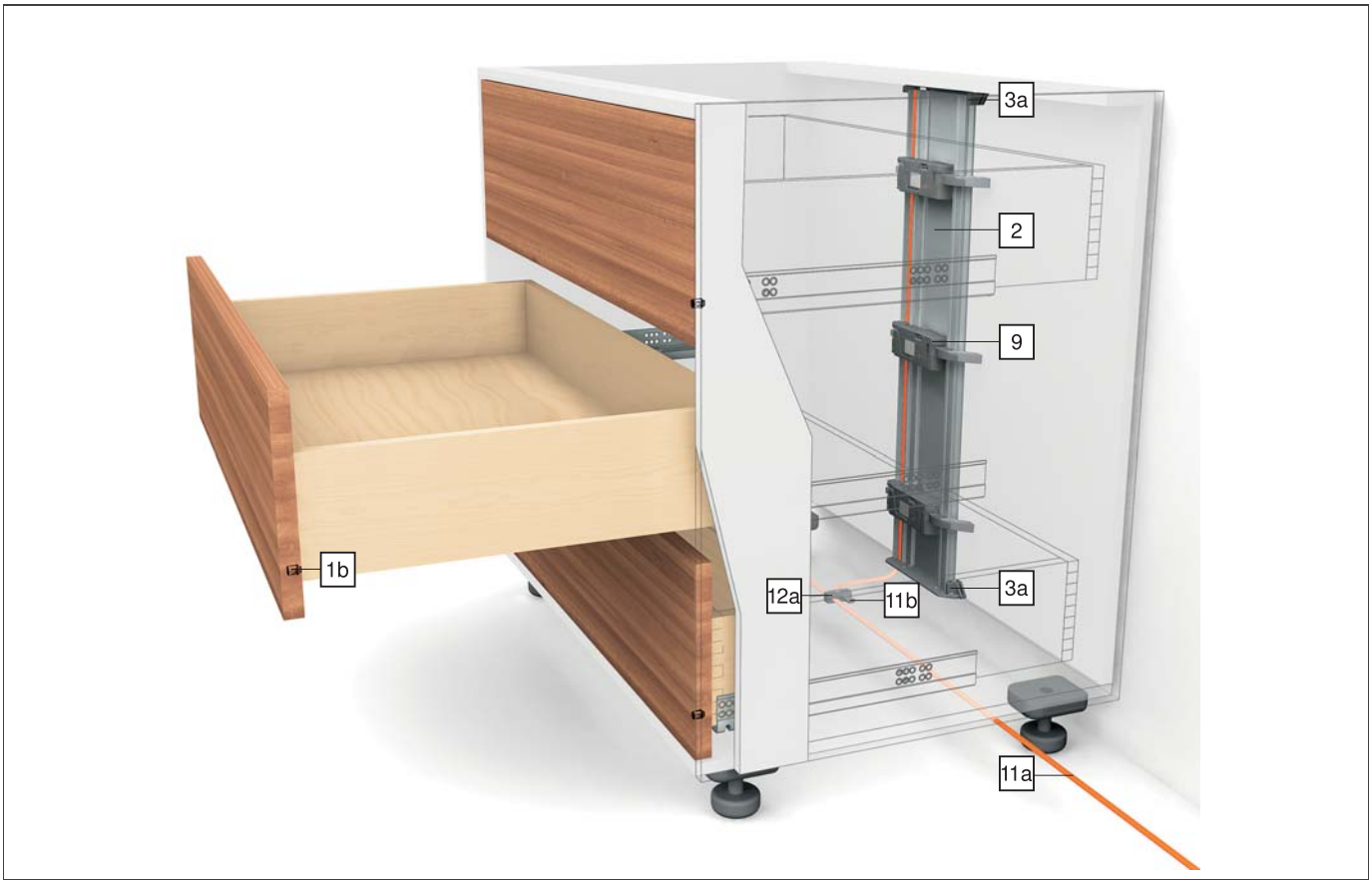

品番一覧

1b	スプリングスペーサー　内引出用	
	Ø10mm	993.2000
	内引出用スプリングスペーサー	

9	ドライブユニット	
	RAL 7037 ダークグレー	Z10A3000.01

2	縦型プロファイル	
	アルミ、長さ650mm、ケーブル付	Z10T650AA
	アルミ、長さ700mm、ケーブル付	Z10T700AA
	アルミ、長さ710mm、ケーブル付	☎Z10T710AA
	アルミ、長さ750mm、ケーブル付	Z10T750AA
	アルミ、長さ800mm、ケーブル付	Z10T800AA
	アルミ、長さ1170mm、ケーブルなし カット用	Z10T1170A

11	配線ケーブルとケーブルエンドキャップ	
	8m　カットして使用	Z10K800AE
	分配ケーブル、縦型プロファイル用ケーブル、通信ケーブルとして使用できます。	
	構成部品：	
11a	配線ケーブル	1ヶ
11b	ケーブルエンドキャップ	5ヶ

縦型プロファイル取付具		
3a	上下取付具、天板固定タイプ	
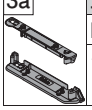	RAL 7037 ダークグレー	Z10D01E0
	ナイロン	

縦型プロファイル取付具背板固定タイプ		
3b	上下取付具、背板固定タイプ	
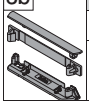	RAL 7037 ダークグレー	Z10D01EA
	ナイロン	
	縦型プロファイル用カバーを含む	

12	ノードコネクターとケーブルエンドキャップ	
	黒	Z10V100E
	構成部品：	
12a	ノードコネクター	1ヶ
11b	ケーブルエンドキャップ	2ヶ

※ACアダプター等その他部品に関しましては45ページを参照ください。
※縦型プロファイルやドライブユニット取付は51ページを参照ください。

取付寸法

キャビネット寸法

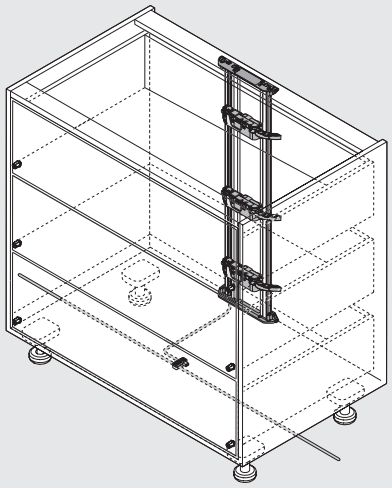

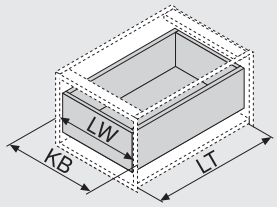

KB キャビネット幅
LW キャビネット内寸幅
LT キャビネット奥行内寸
NL レールの長さ

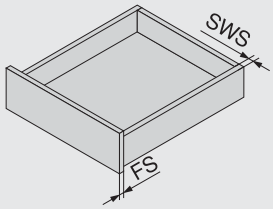

SWS 引出側板厚み
FS 前板厚み

上下取付具の取付寸法

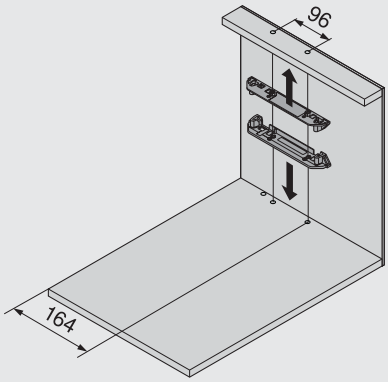

キャビネット内寸幅 LW 225～245mm未満

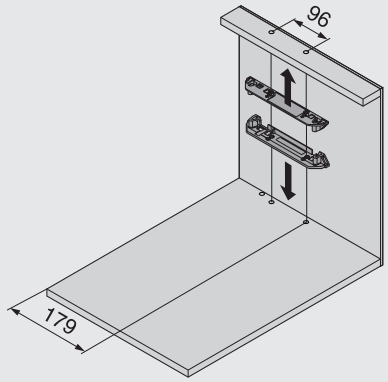

キャビネット内寸幅 LW 246～340mm未満

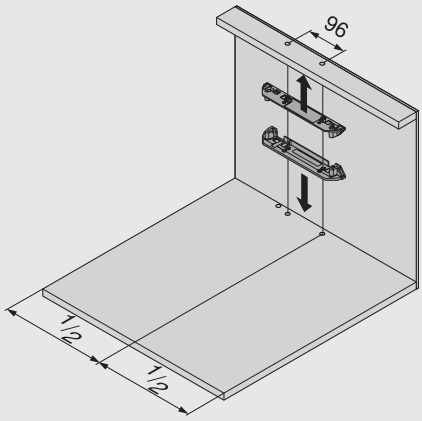

キャビネット内寸幅 LW > 340mm

内引出

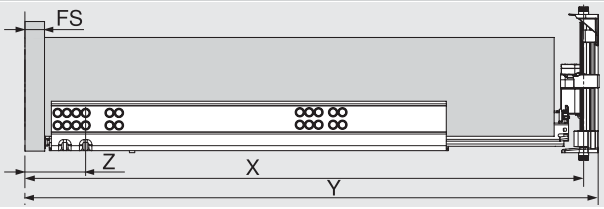

X 下穴位置
Y 必要最小スペース
Z キャビネット側板先端からネジ穴までの距離

X NL + Z - 21 mm
Y 最小 LT = FS + NL + 33 mm
Z FS + 39.5 mm

取付寸法

底板の加工寸法

ケーブルをキャビネット下に通す場合

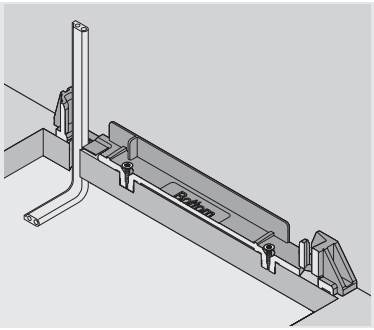

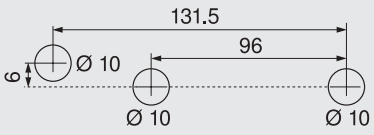

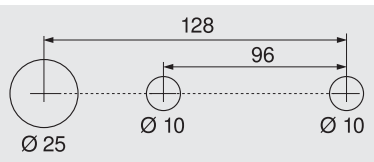

ミニプレスを使用する場合の下穴パターン

ケーブルをキャビネット後ろに通す場合

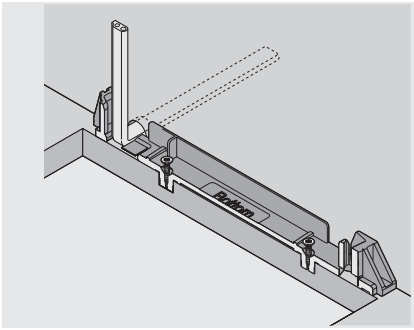

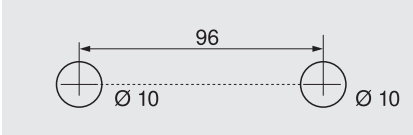

前板の取付：スプリングスペーサーの取付位置

スプリングスペーサーはサーボドライブに必要な2mmのすき間を確保します。

参考ページ

取付	48	ケーブル配線	75
取付—ACアダプター100W	74	スプリングスペーサーの取付	79

縦型プロファイルのカット寸法

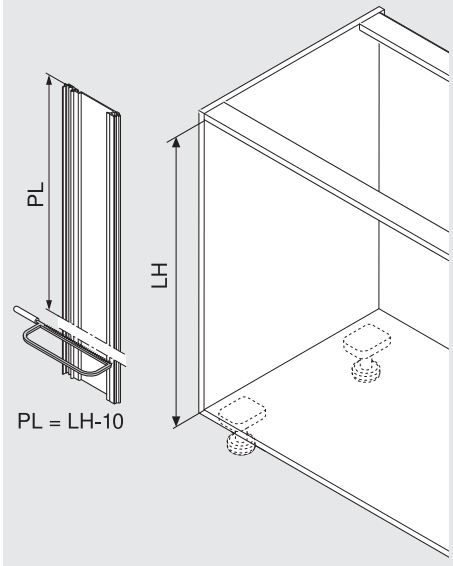

LH=キャビネット内寸高さ
PL=縦型プロファイル長さ

ドライブユニットの取付位置

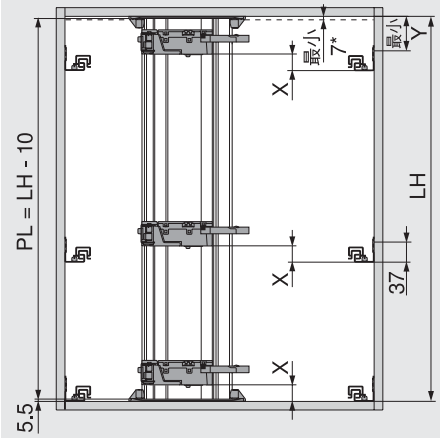

*引出上部から天板までの距離

内引出

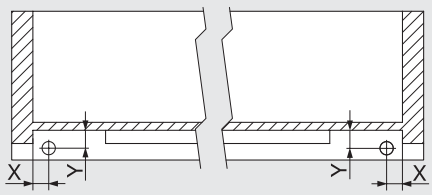

レール	X (mm)	Y (mm)
56XH	16.5 ± 1	18.5 ± 0.5
55XH	12.0 ± 1	13.5 ± 0.5

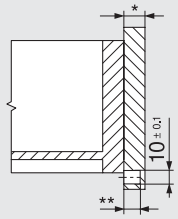

前板厚み　FS*	下穴深さ**	調整
13.0 mm	10.0 mm	+1.75/-0.25
14.5 mm 以上	11.5 mm	±1.75

前板の下穴は引出完成前に加工が必要です。

キャビネット内寸幅 LW	X (mm)	Y (mm)
< 420 mm	50	71
> 420 mm	35	68

タンデムレールシステム
▶タンデム用サーボドライブ
▶▶ACアダプター100Wの取付

ACアダプター100W

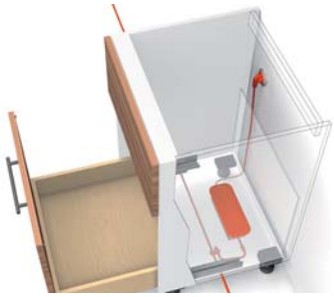

底板に固定

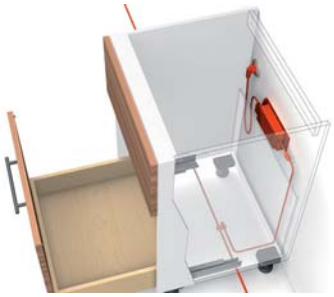

背板に固定

ACアダプター取付具の必要寸法と安全取付距離

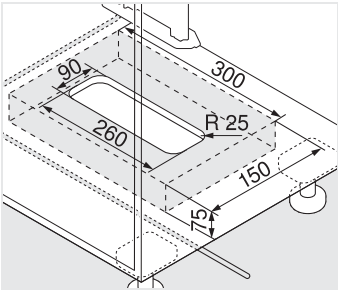

底板に取り付ける場合

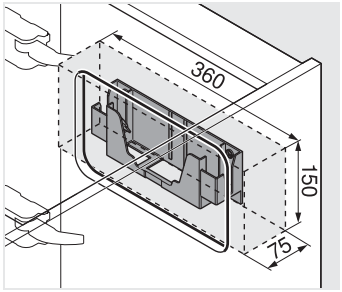

壁や背板に取り付ける場合

ACアダプター（トランス）取付具は隣接する物やキャビネットの側板、背板、底板、天板、仕切板等から30mm以上離して取り付けてください。

過熱や火災の恐れがあります。

取付具底板用

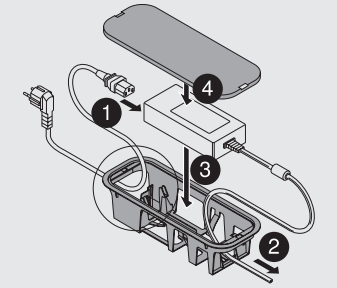

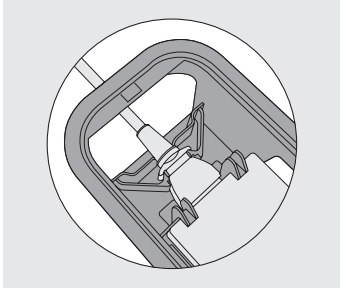

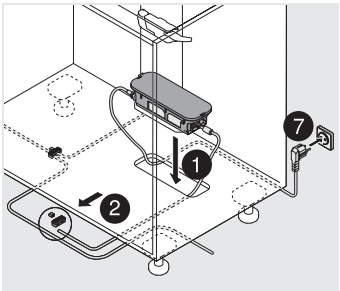

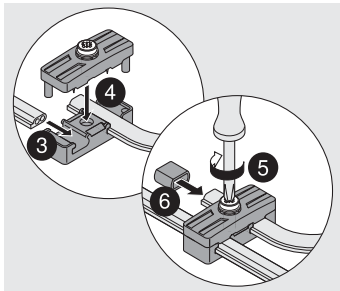

はずれ防止付

取付具背板用

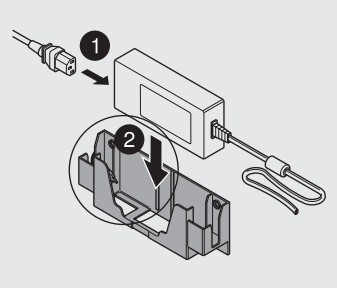

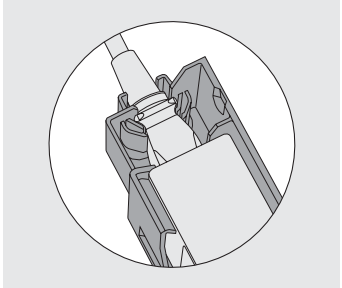

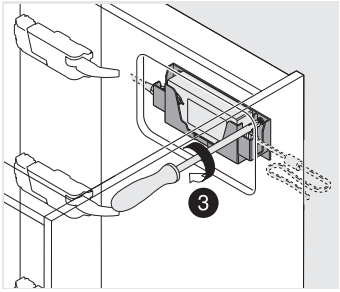

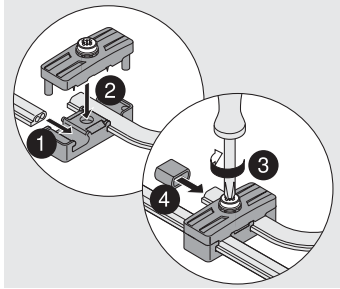

はずれ防止付

タンデムレールシステム
▶タンデム用サーボドライブ
▶▶ACアダプター100Wの取付・配線

標準キャビネットーケーブルは底板下

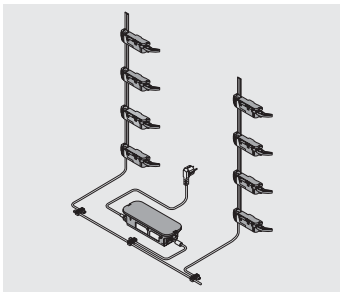

取付具底板用

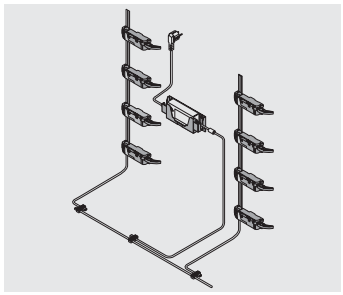

取付具背板用

分配ケーブルには1個のACアダプターしか接続できません。

標準キャビネットーケーブルは背板の裏

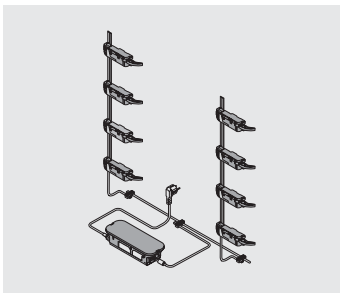

取付具底板用

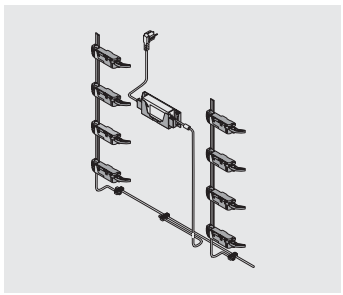

取付具背板用

シンクキャビネット

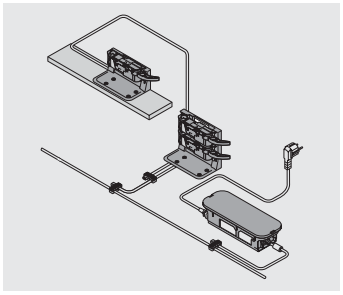

底板に固定

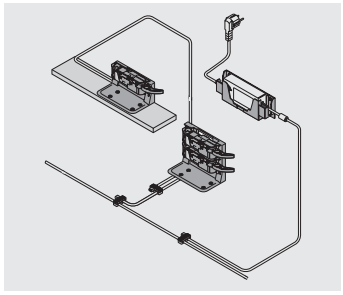

背板に固定

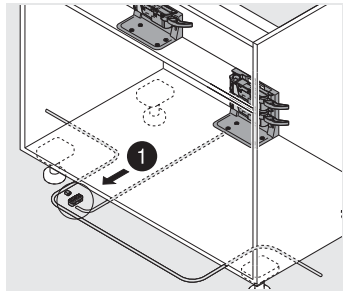

ケーブルは底板下

ケーブルの接続

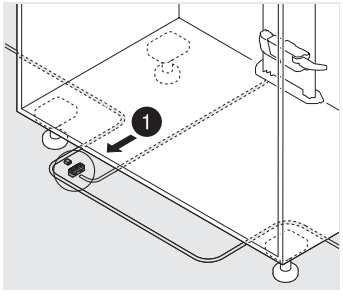

底板下の場合

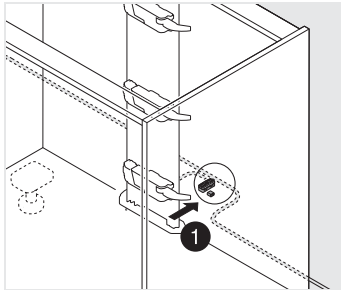

背板後ろの場合

ノードコネクター

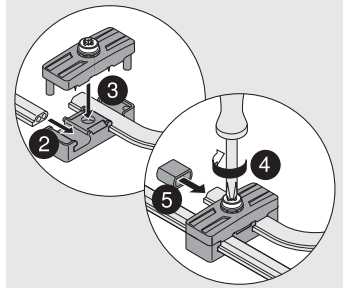

取り付け

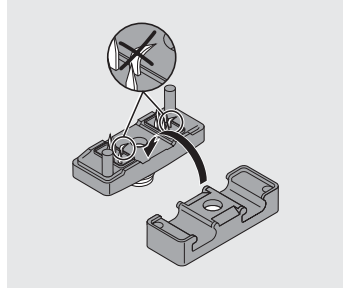

ピアスチップを破損しないでください。

タンデムレールシステム
▶タンデム用サーボドライブ
▶▶ACアダプター100Wの取付・配線

横型プロファイルの場合

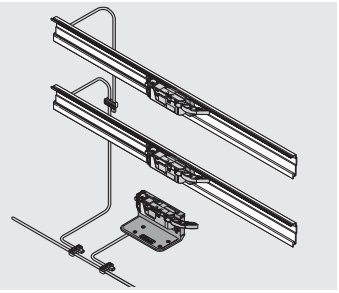

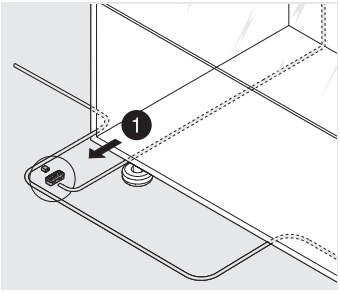

分配ケーブルには1個のACアダプターしか接続できません。

ケーブルは底板下

天板ブラケットの場合

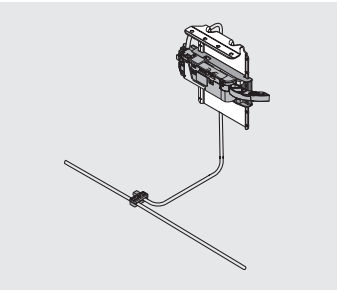

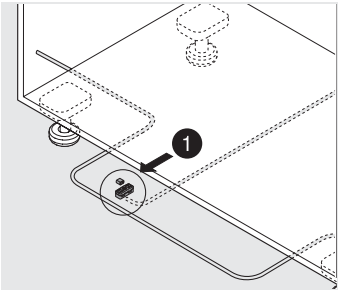

ケーブルは底板下

ノードコネクター

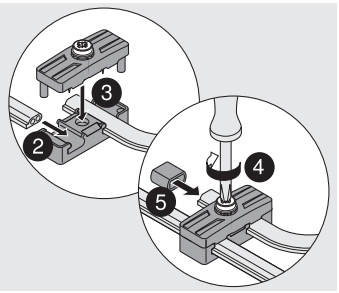

取り付け

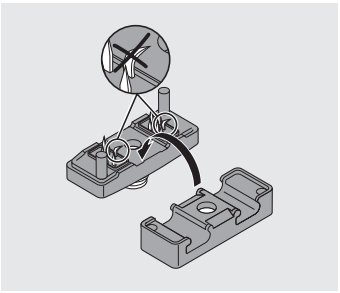

ピアスチップを破損しないでください。

タンデムレールシステム
▶タンデム用サーボドライブ
▶▶ACアダプター70Wの取付

ACアダプター70W

70W用ACアダプターは置き家具用に開発されました。

ドライブユニットを最大10個まで使えます。シンクロする場合はドライブユニットは２個までです。

背板に固定

ACアダプター設置例

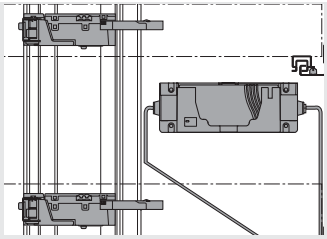

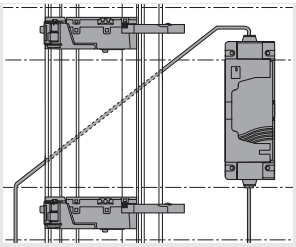

プロファイルケーブルを縦型プロファイルの後ろに通す場合は最小4mmのすき間が必要です。

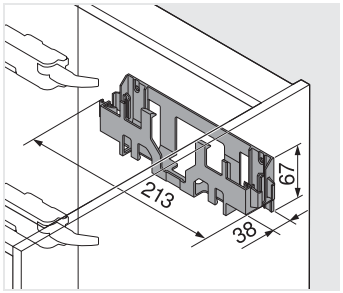

キャビネット背板に取付

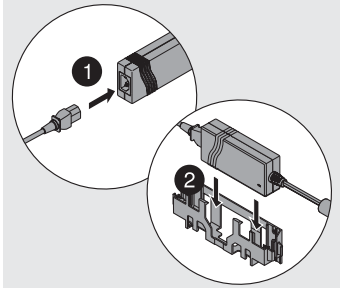

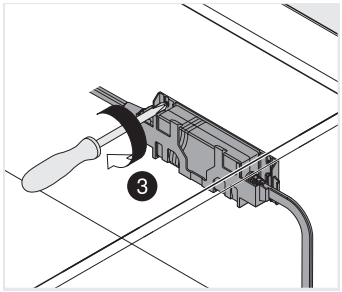

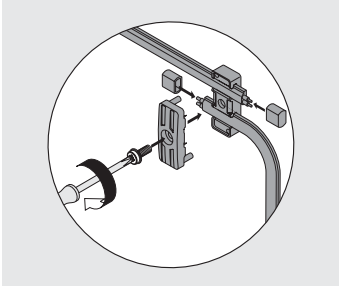

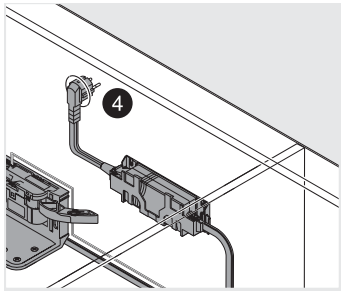

タンデムレールシステム
▶タンデム用サーボドライブ
▶▶ACアダプター70Wの取付・配線

連結引出

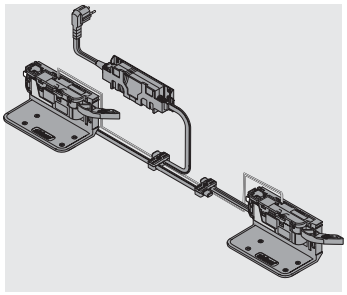

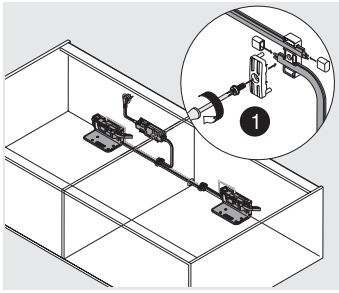

ケーブル配線はキャビネット内部

分配ケーブルには1個のACアダプターしか接続できません。

ノードコネクター

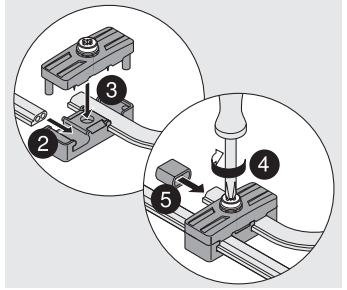

取り付け

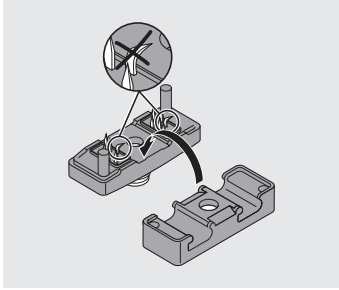

ピアスチップを破損しないでください。

タンデムレールシステム
▶タンデム用サーボドライブ
▶▶取付と調整

ドライブユニット

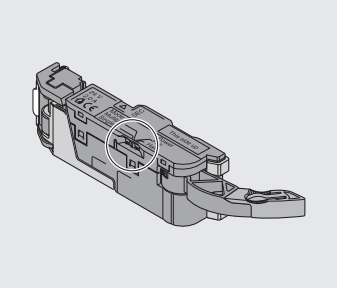

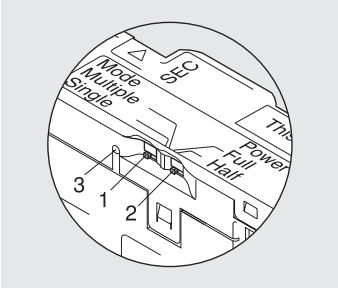

セレクタースイッチ

モードセレクター（1）
Single（シングル）：1個のドライブユニットだけが作動する。（標準設定）
Multiple（マルチプル）：複数のドライブユニットが同時に作動する。

パワーセレクター（2）
Full（フル）：標準設定
Half（ハーフ）：長さの短いレール

運転表示ランプ（LED）（3）

レバーエクステンション

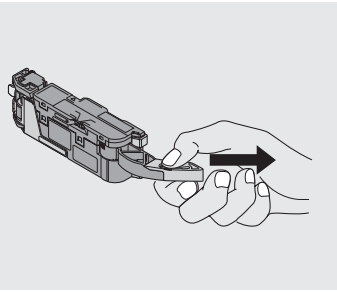

取り外し

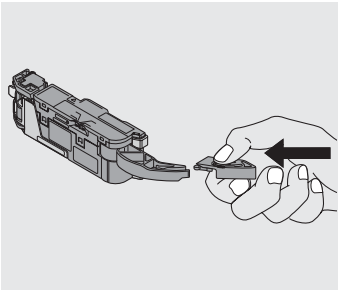

取り付け

ドライブユニットにはレバーエクステンションが付いています。キャビネット幅が234mm以下の時は取り外します。

シンクロケーブル

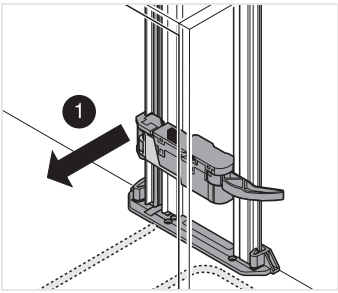

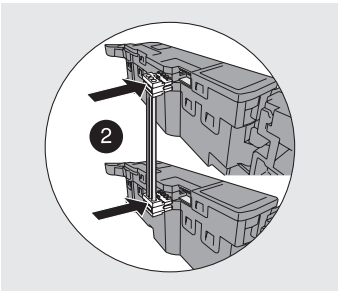

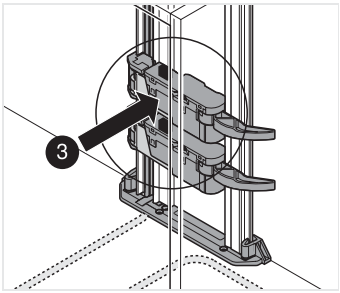

2個のドライブユニットを同時に作動させるためにはドライブユニット同士をシンクロケーブルでつなぐ。

スプリングスペーサー

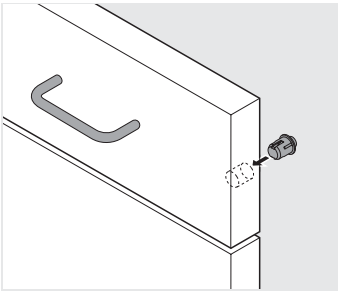

スプリングスペーサーを下穴に入れる。（接着剤は使用しない）

タンデムレールシステム
▶タンデム用サーボドライブ
▶▶取り外し

縦型プロファイル

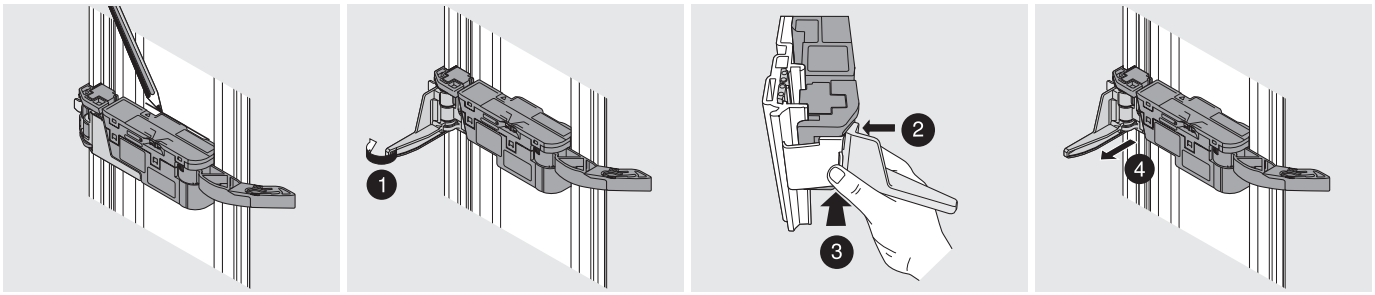

取り外し

底付ブラケット２段

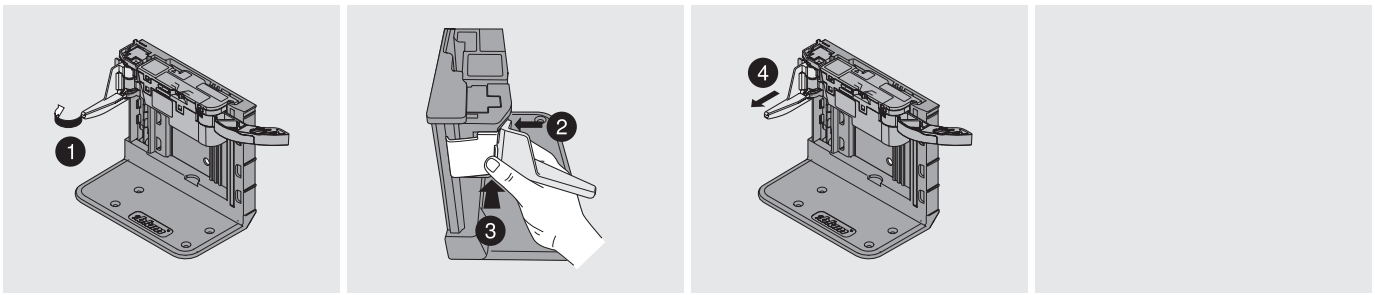

取り外し

横型プロファイル

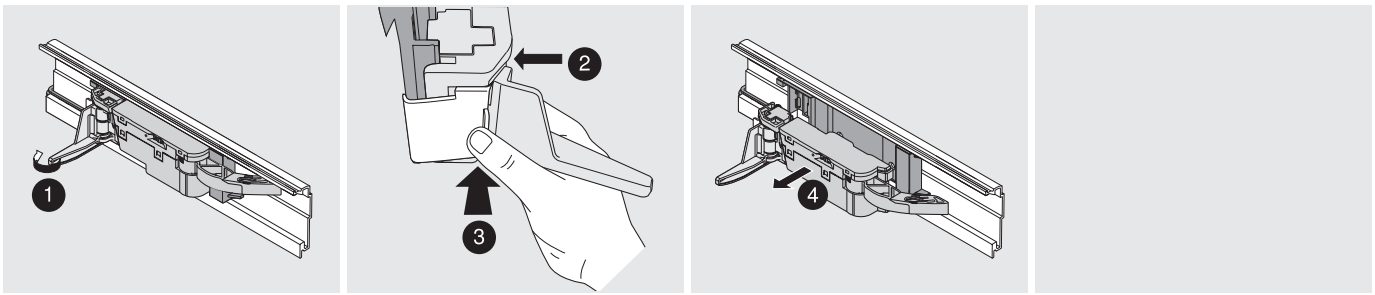

取り外し

天板ブラケット

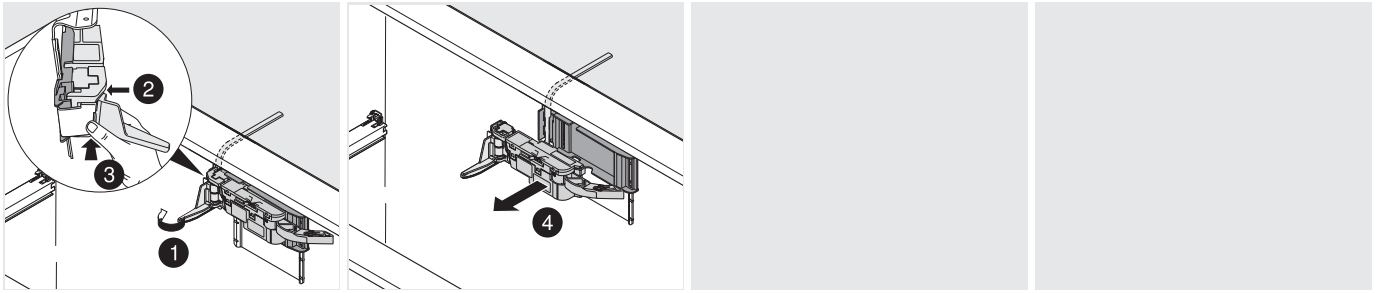

取り外し

タンデムレールシステム
▶タンデム用サーボドライブ
▶▶取り外し

縦型プロファイル

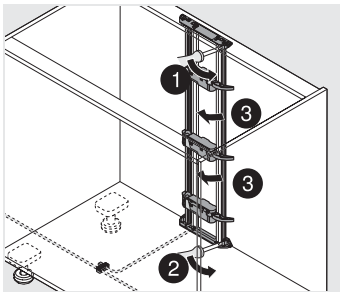

上部取付具天板固定タイプ

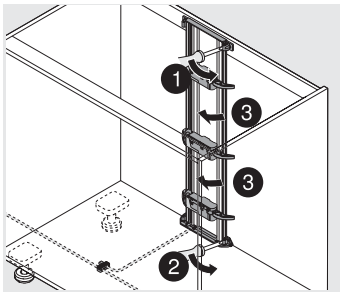

上部取付具背板固定タイプ

横型プロファイル

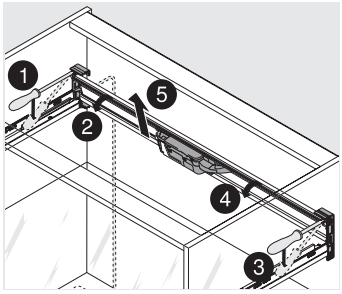

取り外し

ACアダプター

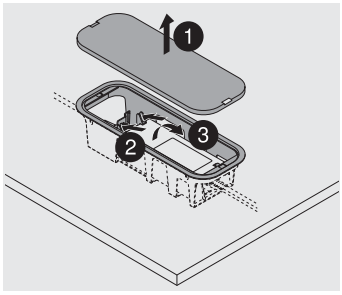

底板用

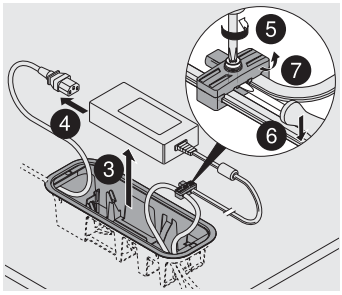

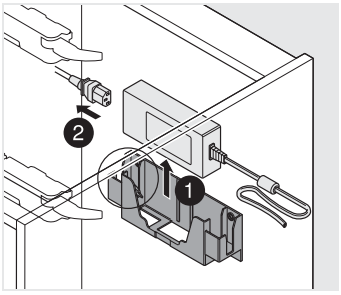
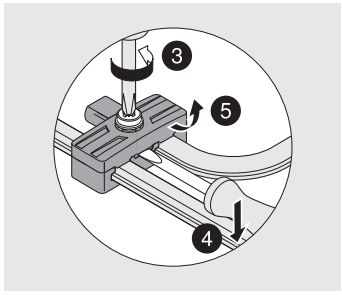
背板用