

ブルム総合カタログ 2016/2017

家具のための”動き”のソリューション

www.blum.com

blum®

インターネット

新しい可能性
このカタログよりも詳細な最新情報の入手について

最新の製品情報がいつでも利用できるように、このカタログはインターネットにリンクしています。

必要な詳しい情報が簡単に見つけられます。

ウェブコードで検索する

カタログ内のアプリケーションにウェブコードが記載されるようになりました。製品コンフィギュレーターにこのコードを入力することにより、部品リストの他、使用可能なプログラムや取付方法、マーケティングに関する情報が得られます。

ウェブアドレス
www.blum.com/configurator

例

ウェブコードで検索する
DQBQ2M



ウェブアドレス

ウェブアドレスで検索することにより、プリントして使える取付説明書、製品カタログ、技術情報など、さらなる製品情報へのアクセスが可能になります。

例

プランニングおよび注文時のサポート

ウェブアドレス
www.blum.com/planningtools



QRコードで検索する

カタログの情報に加えて、QR コードにより、取付方法／製品紹介ビデオにダイレクトにアクセスでき、ブルム製品に関する詳細な内容をいつでもご利用いただけます。

例

製品紹介ビデオ





フラップシステム

概要 25
► AVENTOS HF (アベントスHF) – 折戸フラップシステム スタンダード /SERVO-DRIVE (サーボドライブ) 28
► AVENTOS HS (アベントスHS) – スイングオーバー スタンダード /SERVO-DRIVE (サーボドライブ) 44
► AVENTOS HL (アベントスHL) – リフトアップ スタンダード /SERVO-DRIVE (サーボドライブ) 54
► AVENTOS HK (アベントスHK) – ステイリフト スタンダード/SERVO-DRIVE/TIP-ON 64
► AVENTOS HK-S (アベントスHK-S) – 小型ステイリフト スタンダード/TIP-ON (チップオン) 78
► AVENTOS HK-XS (アベントスHK-XS) – 超小型ステイリフト スタンダード/TIP-ON (チップオン) 86



ヒンジシステム

概要 105
► CLIP top BLUMOTION / CLIP top – ヒンジ 工具を使わない CLIP (クリップ) 取り付け 106
► MODUL モジュール – ヒンジ スライド式の取り付け 198



ボックスシステム

概要 215
► LEGRABOX (レグラボックス) デザインエレメントで個性的に 216
► TANDEMBOX intivo デザインエレメントで個性的に 260
► TANDEMBOX antaro 角型ギャラリーでミニマリストに 302
► TANDEMBOX plus 丸型ギャラリーで変幻自在 358
► METABOX (メータボックス) シングルウォール引出システム 396



レールシステム

概要 425
► MOVENTO (モベント) スムーズな走行性と簡単な調整 426
► TANDEM (タンデム) スムーズな動きの多様なシステム 446
► STANDARD (標準レール) スタンダードなレールシステム 476



内部仕切システム

概要 489
► LEGRABOX (レグラボックス) 用 AMBIA-LINE (アンビアライン) フレキシブルに整理整頓 490
► AMBIA-LINE (アンビアライン) キッチンアクセサリー ホイルカッター、皿ホルダーなど 504
► TANDEMBOX (タンデムボックス) 用 ORGA-LINE (オルガライン) フレキシブルに整理整頓 508
► ORGA-LINE (オルガライン) キッチンアクセサリー ホイルカッター、皿ホルダーなど 530



モーションテクノロジー 動きの技術

概要 535
► 扉用 BLUMOTION (ブルモーション) 538
► LEGRABOX/TANDEMBOX 用 SERVO-DRIVE (サーボドライブ) 554
► MOVENTO/TANDEM 用 SERVO-DRIVE (サーボドライブ) 590
► SERVO-DRIVE (サーボドライブ) 1台使用の場合 630
► 扉用 TIP-ON (チップオン) 652
► LEGRABOX (レグラボックス) 用 TIP-ON (チップオン) 658
► TANDEMBOX (タンデムボックス) 用 TIP-ON (チップオン) 664
► LEGRABOX 用 TIP-ON BLUMOTION (チップオン・ブルモーション) 670



その他の製品

概要 677
► 吊金具 678
► 連結金具 679



組立機械・ジグ

概要 683
► キッチン・家具メーカー様向けのサービス 684
► 穴あけと打込機械 PRO-CENTER/MINIPRESS (プロセンター/ミニプレス) 686
► 組立機械 BOXFIX (ボックスフィックス) 726
► 取付ジグ 732



インフォメーション

概要 775
► インフォメーション 776
► フラップシステムに関する情報 780
► ヒンジに関する情報 782
► ボックス/レールシステムに関する情報 788
► 用語集 804
► 品番索引 812



すばらしい ”動きの品質” のための最新の金具ソリューション

長年にわたって、私たちは日常生活において、家具に求められる条件を、デザインから機能に至るまで、細部にわたり観察してまいりました。この調査から得られた知識は私たちの製品開発に直接反映されています。つまり、あなたがブルム製品から得るメリットは多くの発明、最適化、進化によるものなのです。

ブルム社について

60 年前にユリウス・ブルム (Julius Blum) によって設立されたブルム社は、今日では国際的に活動する企業へと成長を遂げています。その戦略的事業分野には、ヒンジシステム、引出システム、フラップシステムなどがあります。ブルムで行われる製品開発は、常に「パーフェクティングモーション」の実現を目指しています。

www.blum.com





オーストリアそして世界のブルム

当社は、オーストリアのフォアールベルクに7つの工場を持ち、さらにポーランド、アメリカ、ブラジルにも生産拠点を持ち、さらに 28 箇所に子会社または代理店を展開しています。当社は 120 以上の市場に製品を提供しています。ブルムグループ全体で6900 名の従業員を擁し、そのうち 5300 名がオーストリア、フォア-ルベルク州で活動しています。



すべてのお客様にメリットを

「メーカー、ディーラー、施工業者、あるいはキッチンユーザーであれ、それぞれがブルム製品の長所を利用して、自身へのメリットを引き出すことができなければならない。」これが、ブルムの「すべてのお客様にメリットを」お届けするという企業理念です。



イノベーション

お客様にイノベーティブな金具ソリューションをお届けし、お客様の長期にわたる事業の成功をサポートし得るためには、研究開発、工場および設備、ならびに従業員の訓練に一貫して投資することが必要です。世界中で 2600 件を超える特許を所有するブルム社は、オーストリアで最もイノベーティブな企業のひとつとして認められています。



品質

ブルム社の品質管理に対する考え方は包括的なもので、決して製品だけを対象にしているのではありません。我々のサービスにおいても、お客様やパートナー様とのパートナーシップにおいても、当社は製品と同様に高い品質を追求していきます。

ISO 9001
Certified Quality System



環境

わたしたちは、エコロジーを大切にした活動が、長期的な視点において利益をもたらすことを確信しています。製品寿命の長さは、数々の重要な観点のひとつに過ぎません。その他の観点には、環境に配慮した生産工程にすることや、統合的な材料の利用方法、および徹底したエネルギーマネジメントなどがあります。

ISO 14001
Certified Environmental System

ISO 50001
Certified Energy System



DYNAMIC SPACE（ダイナミックスペース）

作業の流れが良好であること（ワークフロー）、最適な収納スペースの利用（スペース）、そして動作の快適性（モーション）。これらは実用的なキッチンが持つべき重要な特性です。ブルムは、実用的なキッチンとは何かについての考え方を、家具の機能性、快適性、そしてエルゴノミーに配慮してお届けします。



SPACE TOWER (スペースタワー)
LEGRABOX (レグラボックス) または TANDEMBOX (タンデムボックス) を使用した SPACE TOWER についてのさらに詳しい情報は、ボックスシステムの章に記載されています。

参照ページ

LEGRABOX – SPACE TOWER (レグラボックス–スペースタワー)	246
TANDEMBOX intivo – SPACE TOWER	284
TANDEMBOX antaro – SPACE TOWER (タンデムボックス　アンタロ–スペースタワー)	338
TANDEMBOX plus – SPACE TOWER (タンデムボックス　プラス–スペースタワー)	378



SPACE TOWER（スペースタワー）

トールユニットのための究極のソリューションは、長年にわたってキッチンユーザーに使う楽しみを与えてくれます。この印象的なキャビネットは、驚くほどの収納スペースを提供します。実用的な内引出は収納物が取り出しやすく、幅、高さ、奥行きをフレキシブルにフルに活用できるのです。

AVENTOS HK-XS (アベントスHK-XS)

AVENTOS HK-XS (アベントスHK-XS) は、小さくて高い位置にある扉をとても快適にします。コンパクトなデザインにより、リフトメカニズムはわずか 100 mm の奥行で取付が可能で、例えば、レンジフード上などの理想的なソリューションです。機械式オープニングサポート TIP-ON (チップ・オン) は、ハンドルレスのフラップ扉を簡単に快適に開きます。



AVENTOS (アベントス) について
AVENTOS プログラムおよび AVENTOS HK-XS 製品に関する詳細な情報は、フラップシステムの章に記載されています。

参照ページ

概要 – AVENTOS HK-XS (アベントスHK-XS) 87





ヒンジシステムについて

CLIP top BLUMOTION 107° (クリップトップ・ブルモーション107°) は、私たちのヒンジプログラムに15mm扉に対応できる理想的なソリューションを追加しました。詳細な情報は、ヒンジシステムの章に記載されています。

参照ページ

概要 – ヒンジ 108



CLIP top BLUMOTION 107°（クリップトップ・ブルモーション）

CLIP top BLUMOTION 107°（クリップトップ・ブルモーション107°）は、“すべてを内蔵”しました。たとえ、ヒンジカップの掘り込み深さが 11.5 mm しかなくても。静かにやさしく扉を閉めるBLUMOTION（ブルモーション） 機能を、ヒンジカップに内蔵したのです。高いレベルの“動きの品質”のために、小さな扉や軽い扉の場合は、お好みに応じて BLUMOTION 機能を簡単にスイッチオフできます。

LEGRABOX (レグラボックス)

LEGRABOX (レグラボックス) 。それはエレガントな体験です。直線的でシンプルなデザインのボックスシステムは、12.8 mm のスリムな引出側部、新しいカラーコンセプト、魅力的なテクノロジーの印象的なコラボレーションです。マット仕上げのメタル製引出側部を持つ LEGRABOX pure (レグラボックス　ピュア) に加えて、LEGRABOX free (レグラボックス　フリー) は、デザインバージョンとして自分だけのデザインの深型引出を実現します。AMBIA-LINE (アンビアライン) 内部仕切システムは、引出と完全に調和します。





新しいボックスシステム
LEGRABOX (レグラボックス) およびデザインバリエーションの LEGRABOX free (レグラボックス・フリー) によるデザインの可能性に関するあらゆる情報は、ボックスシステムの章に記載されています。

参照ページ

概要 – LEGRABOX (レグラボックス) 217

バーチャル体験してみましょう
タブレット PC 向けの無料の「ブルムマガジン」 アプリを App-Store または Google Play でダウンロードするだけです！

デジタルマガジン



新しいモーションテクノロジー
どのようにしてハンドルレスの引出に、使いやすい100%機械式の“動きの技術“を搭載するかについては、モーションテクノロジーとレールシステムの章をご参照ください。

参照ページ

	670
概要 – MOVENTO (モベント)	427

バーチャル体験してみましょう
タブレット PC 向けの無料の「ブルムマガジン」 アプリを App-Store または Google Play でダウンロードするだけです！

デジタルマガジン

TIP-ON BLUMOTION (チップオン・ブルモーション)

TIP-ON BLUMOTION (チップオン・ブルモーション) は、 二つの機能の魅力的な融合です。: 開くときは軽く押すだけ (チップオン) 、閉めるときは静かにやさしく (ブルモーション) 。これらの動作は、100%機械式のメカニズムです。この革新的な“動きの技術”は LEGRABOX (レグラボックス) および MOVENTO (モベント) に搭載可能です。







サーボドライブについて

SERVO-DRIVE flex（サーボドライブ・フレックス）、家具の快適性を向上させる電気式のオプション部品についての情報は、モーションテクノロジーの章に記載されています。

参照ページ

概要 – SERVO-DRIVE（サーボドライブ）1台使用の場合 631

SERVO-DRIVE flex（サーボドライブ　フレックス）

1台用ソリューションの SERVO-DRIVE flex（サーボドライブ　フレックス）により、ハンドルレスのビルトイン冷蔵庫を電動で開けることができます。インテリジェント機能（もたれかかり対応機能など）が装備されており、SERVO-DRIVE flex はキッチンでの日常生活を最適にサポートします。この機能はオープニングサポートが不意に作動するのを防ぎます。組立および取付はわずかな手順で、簡単かつ快適に行うことができます。

扉用 TIP-ON (チップオン)

新しい TIP-ON (チップオン) は、扉のすき間調整機構を内蔵し、メカ式で扉を快適に開きます。新しいカラーコンセプトやアダプタープレートにより、あなたの開き扉や AVENTOS (アベントス) フラップ扉に、最適な TIP-ON ユニットが必ず見つかります。つまり、すべてのリビングエリアにあなただけのお好みのデザインが実現できるのです。





新しい扉用 TIP-ON について

モデルチェンジした扉用 TIP-ON (チップオン) のプログラムに関する詳細な情報については、モーションテクノロジーの章に記載されています。

参照ページ

概要 – 扉用TIP-ON (チップオン) 653

AMBIA-LINE (アンビアライン)

LEGRABOX (レグラボックス) 用の新しい内部仕切システムは、あらゆる住空間エリアににパーフェクトな整理整頓をもたらします。エレガントなスチールまたはウッドデザインのスリムなフレームは扱いやすく、様々な用途に使用できます。また、ナイフホルダーやホイルカッターなど実用的なキッチンアクセサリーをご用意しています。AMBIA-LINE (アンビアライン) 、それは最高の収納アクセサリーです。



新しい内部仕切システム
さまざまなデザインオプションの可能性および使い方に関する詳細な情報は、内部仕切システムの章に記載されています。

参照ページ	
概要 – LEGRABOX (レグラボックス) 用 AMBIA-LINE (アンビアライン)	491


blum



新しい組立機械・ジグ
各種のブルム製品に最適な組立機械・ジグについては、組立機械・ジグの章に記載されています。

参照ページ

概要 – 組立機械・ジグ	683



組立機械・ジグ

各種のブルム製品をできるだけ効率的かつ簡単に取付できるように、各製品に専用の組立機械・ジグをご用意しています。私たちは、製品プログラムと同様に、組立機械・ジグも継続的に開発しています。





製品コンフィギュレーター
製品コンフィギュレーターに関する詳細な情報は、組立機械・ジグ – キッチン・家具メーカー様向けのサービスの章に記載されています。

参照ページ	
キッチン・家具メーカー様向けのサービス	684

ウェブアドレス
www.blum.com/configurator

製品コンフィギュレーター

製品コンフィギュレーターは、どの金具がお客様の用途に必要か素早く簡単に調べることができます。該当する製品リストが自動的に干渉チェック済みで出力され、ショッピングカートに集めることもできます。使用可能な製品、取付方法、マーケティングに関する情報も得られます。

フラップシステム



BLUMOTION by Blum | SERVO-DRIVE by Blum | TIP-ON by Blum

AVENTOS (アベントス) フラップシステムは、吊戸キャビネットをとても快適にします。幅の広いフラップでさえも楽に開くことができ、好きな位置で保持することができます。そして、BLUMOTION (ブルモーション) がフラップをやさしく静かに閉じます。

- BLUMOTION (ブルモーション) を内蔵しているので、やさしく静かに閉まります
- CLIP クリップテクノロジーにより、すばやく簡単に取付、取り外しも楽にできます
- 扉の3方向調整が、簡単快適にできます
- 無段階ストップ – 扉は好きな位置で保持できます
- 人間工学的に理想的なハンドルの位置
- 突き出たパーツは取り外せる (輸送時など)
- SERVO-DRIVE (サーボドライブ) により、上部キャビネット用電動オープニングサポートが可能
- TIP-ON (チップオン) により、フラップ用機械式オープニングサポートが可能
- 新製品 : AVENTOS HK-XS (アベントスHK-XS) は、高い位置にある小さい扉や奥行寸法の小さいキャビネットに最適



SERVO-DRIVE (サーボドライブ) 電動サポートシステムは、 HF 折戸フラップ、HS スイングオーバー、HL リフトアップ、HK ステイリフトに対応可能



TIP-ON (チップオン) 機械式オープニングサポートは、AVENTOS HK (アベントスHK) 、 AVENTOS HK-S (アベントス HK-S) 、 AVENTOS HK-XS (アベントスHK-XS) に対応



AVENTOS HK-XS (アベントスHK-XS) のリフトメカは左右共通で、片側のみか両側に、扉の大きさに応じて使用可能

▶ AVENTOS HF (アベントスHF) – 折戸フラップシステム


シンボル画像

▶ AVENTOS HF (アベントスHF) – 折戸フラップシステム	28
▶▶ 概要	29
▶▶ スタンダード /SERVO-DRIVE (サーボドライブ)	30
▶▶ アクセサリー	38
▶▶ 取付、取外し、調整	40
▶▶ 取付、取外し、調整 – SERVO-DRIVE (サーボドライブ)	98

▶ AVENTOS HS (アベントスHS) – スイングオーバー


シンボル画像

▶ AVENTOS HS (アベントスHS) – スイングオーバー	44
▶▶ 概要	45
▶▶ スタンダード /SERVO-DRIVE (サーボドライブ)	46
▶▶ 取付、取外し、調整	51
▶▶ 取付、取外し、調整 – SERVO-DRIVE (サーボドライブ)	98

▶ AVENTOS HL (アベントスHL) – リフトアップ


シンボル画像

▶ AVENTOS HL (アベントスHL) – リフトアップ	54
▶▶ 概要	55
▶▶ スタンダード /SERVO-DRIVE (サーボドライブ)	56
▶▶ 取付、取外し、調整	60
▶▶ 取付、取外し、調整 – SERVO-DRIVE (サーボドライブ)	98

▶ AVENTOS HK (アベントスHK) – ステイリフト


シンボル画像

▶ AVENTOS HK (アベントスHK) – ステイリフト	64
▶▶ 概要	65
▶▶ スタンダード /SERVO-DRIVE (サーボドライブ)	66
▶▶ TIP-ON (チップオン)	70
▶▶ アクセサリー	73
▶▶ 取付、取外し、調整	74
▶▶ 取付、取外し、調整 – SERVO-DRIVE (サーボドライブ)	98

▶ AVENTOS HK-S (アベントスHK-S) – 小型ステイリフト


シンボル画像

▶ AVENTOS HK-S (アベントスHK-S) – 小型ステイリフト	78
▶▶ 概要	79
▶▶ スタンダード	80
▶▶ TIP-ON (チップオン)	80
▶▶ アクセサリー	83
▶▶ 取付、取外し、調整	84

▶ AVENTOS HK-XS (アベントスHK-XS) – 超小型ステイリフト


シンボル画像

▶ AVENTOS HK-XS (アベントスHK-XS) – 超小型ステイリフト	86
▶▶ 概要	87
▶▶ スタンダード	88
▶▶ TIP-ON (チップオン)	88
▶▶ アクセサリー	93
▶▶ 取付、取外し、調整	94

▶ AVENTOS (アベントス) – マイター扉 および しゃくり扉


シンボル画像

▶ AVENTOS (アベントス) – マイター扉 および しゃくり扉	26

▶ アクセサリー


シンボル画像

ネジ	96
センタービット	96
戸あたり	96
ドライバー	97
電動ドライバー用ビット	97

フラップシステム

► AVENTOS (アベントス) – マイター扉 および しゃくり扉

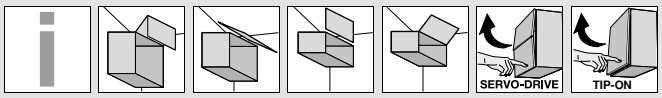

最先端のデザインで“動きの品質”を実現するフラップシステム



AVENTOS フラップシステムの魅力的な”動きの品質”が、ついにマイター加工やしゃくり仕上げのフラップ扉でも実現できます。ほんの少し位置を変更するだけで、標準品をそのまま使用できます。この新しい使い方で、クリエイティブなデザインアイデアを最高のかたちで表現してください。

フラップシステムは、扉が上に開くので邪魔にならず、スムーズな作業と収納物への快適なアクセスを実現します。
また、AVENTOS (アベントス) のフラップ扉は、好きな位置で静止させることができるので、閉じる際にも簡単に手が届きます。
電動オープニングサポート SERVO-DRIVE (サーボドライブ) や メカ式オープニングサポート TIP-ON (チップオン) で、さらに快適さが広がります。



マイター扉



しゃくり扉

AVENTOS (アベントス) – マイター扉 および しゃくり扉

ウェブアドレス
www.blum.com/mitresrebates

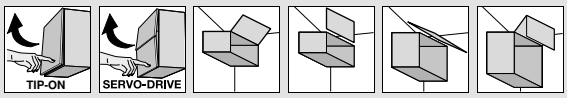

マイター扉



AVENTOS HF (アベントスHF) – 折戸フラップシステム

しゃくり扉



AVENTOS HF (アベントスHF) – 折戸フラップシステム



AVENTOS HS (アベントスHS) – スイングオーバー



AVENTOS HS (アベントスHS) – スイングオーバー



AVENTOS HL (アベントスHL) – リフトアップ



AVENTOS HL (アベントスHL) – リフトアップ



AVENTOS HK (アベントスHK) – ステイリフト



AVENTOS HK (アベントスHK) – ステイリフト

フラップシステム

► AVENTOS HF (アベントスHF) – 折戸フラップシステム

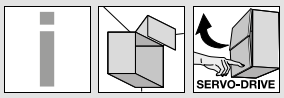

これまでの折戸フラップシステムにはなかった軽い動き

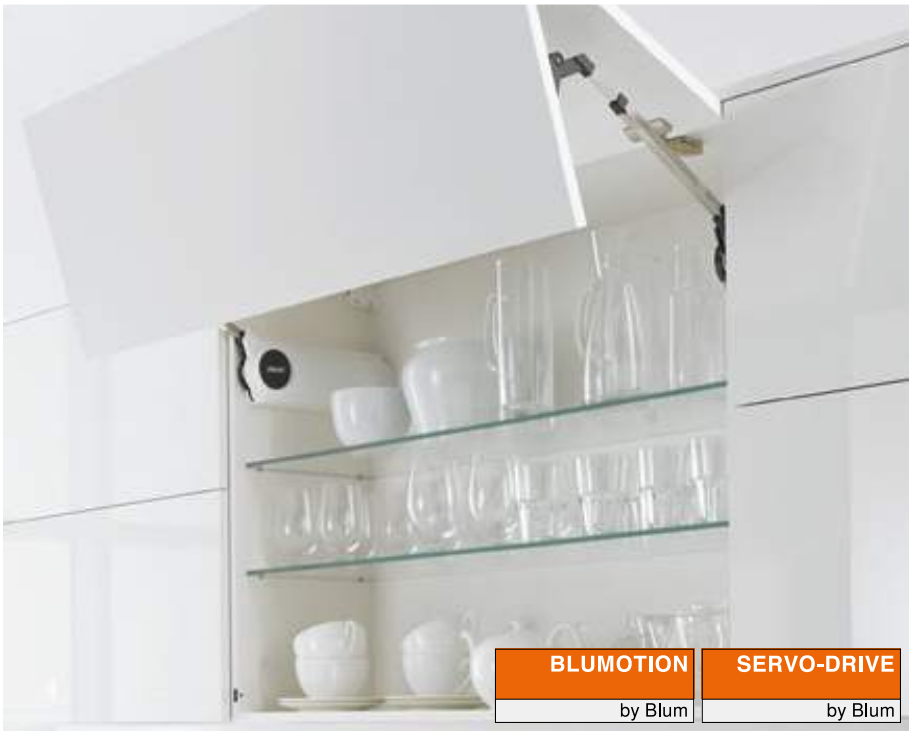

AVENTOS HF (アベントスHF) は、フラップを開くと、2分割の扉が中央で折りたたまれます。折戸フラップシステムは、どの位置でも扉に簡単に手が届くので、高さのある大きな扉の吊戸キャビネットに最適です。AVENTOS HF は、違う大きさの扉を使うこともできます。

- BLUMOTION (ブルモーション) で扉が静かにやさしく閉まる
- 軽い力で扉が開く
- 扉が任意の位置で止まる
- 扉が上に開くので、キャビネットの内部にアクセスしやすい
- コンパクトな製品プログラムで、多様なアプリケーションに対応
- 取付と調整が簡単
- ワイドで大きな扉でも、安定性が高い
- 高い品質と耐久性
- ハンドルの位置は自由に決められる
- 突き出たパーツはなし
- オプション : AVENTOS 用 SERVO-DRIVE、リフトシステム用電動オープニングサポート

開閉動作は、軽くて快適です





AVENTOS HF (アベントスHF) により、フラップ扉を快適に開けることができます。重い扉であっても、軽い力で大丈夫です。無段階ストップにより、フラップはお好きな位置で静止します





BLUMOTION (ブルモーション) を内蔵しているので、重い扉も軽い扉も、静かにやさしく閉まります

あなたとお客様を魅了するその他のメリット



すぐれた耐久性
リフトメカのコアとなるエレメントは、強靭なスプリングパッケージで構成しています。
耐久性を充分に考慮した製品です



突き出たパーツはなし
脱着可能なアーム – 家具の製造およびキッチンへの取り付け時のメリットです



指づめ防止機能付き
革新的な技術である指はさみ防止機能が採用された CLIP top (クリップトップ) 折戸ヒンジ

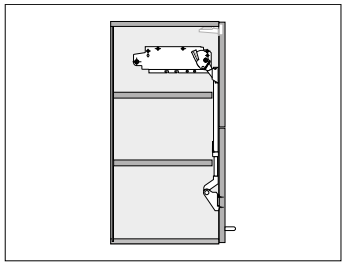

同じ棚板も使用できます
キャビネットの高さによっては、2枚の同じサイズの棚板を使用できます

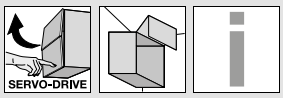

アプリケーション	ウェブコードで検索する	ページ
▸▸ スタンダード /SERVO-DRIVE (サーボドライブ)		
 木製扉および太枠アルミフレーム	DQD8YM	30
 細枠のアルミフレーム	DQD9NY	34

▸▸ アクセサリー


シンボル画像

角度ストッパー	31	戸あたり	96
ヒンジセット	38	ドライバー	97
座金	186	電動ドライバー用ビット	97
ヒンジアームカバーキャップ	193		
ネジ	96		
センタービット	96		

▸▸ 取付、取外し、調整


シンボル画像

警告/安全注意事項	40
取付	40
取外し	42
調整	41
角度ストッパー	43
取付、取外し、調整 – SERVO-DRIVE (サーボドライブ)	98

機械指令

AVENTOS (アベントス) 用 SERVO-DRIVE (サーボドライブ) を取り付けた家具は、その家具が家庭用として使用される場合に限り、機械ガイドライン 2006/42/EG の規定の適用を受けません。事務所や商用設備などでは、機械ガイドラインが適用されます。これは欧州経済領域 (EEA) およびスイスならびにトルコで有効です。
他国の規格およびガイドラインは、TÜV (ドイツ技術検査協会) 認証がカバーします。

機械指令に関する詳細な情報

ウェブアドレス
www.blum.com/sd/guideline

ピクトグラフ

- 受注生産品 (お問い合わせください)
- インフォメーション
- アクセサリー
- AVENTOS HF (アベントスHF) – 折戸フラップシステム
- 木製扉
- 太枠アルミフレーム扉
- 細枠アルミフレーム扉
- AVENTOS (アベントス) 用 SERVO-DRIVE (サーボドライブ)
- INSERTA (インサータ) カップ
- EXPANDO (エクスパンド) カップ
- ネジ止め式カップ
- 取付寸法
- 取付、取外し、調整

フラップシステム

► AVENTOS HF (アベントスHF) – 折戸フラップシステム
►► スタンダード /SERVO-DRIVE (サーボドライブ)

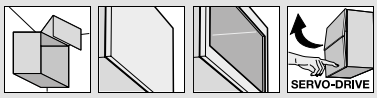

木製扉および太枠アルミフレーム

ウェブコードで検索する
DQD8YM



- 二枚扉の高さのある吊戸キャビネットに最適
- キャビネット高さ KH 480–1040 mm
- キャビネット幅 KB 1800 mm まで
- BLUMOTION (ブルモーション) で扉が静かにやさしく閉まる
- 軽い力で扉が開く
- フリーストップ機能
- 工具必要なく取付けできる
- 上下の扉とも3方向に調整ができる
- リフトメカは簡単に無段階調節できる
- 折戸ヒンジは、指詰め防止機能付き

パワーファクター LF
キャビネット高さKH (mm) x 扉の重量 (上下、ハンドルを含む) (kg)
理論上のキャビネット高さ TKH
上扉の高さ FHo (mm) x 2 + すき間
パワーファクターの境界部分では、より強いリフトメカを選定することをお勧めします

□ スタンダード
■ SERVO-DRIVE (サーボドライブ)

品番一覧

1 リフトメカセット



パワーファクター LF	品番
2600–5500 (1個、LF 960–2650)	20F2200.05
5350–10150	20F2500.05
9000–17250 (3個、LF 13500–25900)	20F2800.05

構成内容:

1	2 x	リフトメカ (左右共通)
–	8 x	木ネジ Ø 4 x 35 mm

2 アームセット



キャビネット高さ KH (mm) [1]	品番
480–570	20F3200.01
560–710	20F3500.01
700–900	20F3800.01
760–1040	20F3900.01

構成内容:

2	2 x	レバーアーム (左右共通)
1		上下扉の高さが異なる場合ではキャビネット高さ TKH

3 カバーキャップセット



素材	カラー	品番
プラスチック	HGR | SW | NI-L	20F8000

構成内容:

3a	1 x	左カバーキャップ大
3b	1 x	右カバーキャップ大
3c	2 x	丸型カバーキャップ

3 SERVO-DRIVE (サーボドライブ) 用カバーキャップセット



素材	カラー	品番
プラスチック	HGR | SW | NI-L	21F8000

構成内容:

3a	1 x	SERVO-DRIVE (サーボドライブ) 用左カバーキャップ大
3b	1 x	右カバーキャップ大
3c	2 x	丸型カバーキャップ
3d	2 x	SERVO-DRIVE (サーボドライブ) スイッチ
3e	6 x	スプリングスペーサー (Ø 5 mm)

4 アーム用 座金

推奨



取付方法	厚み (mm)	品番
ネジ止め	0 [1]	175H3100
EXPANDO (エクスパンド)	0	177H3100E
打込式	0	177H3100

ストレート座、厚み 0 mm
1 木製扉には、各側に2個の木ネジ (609.1x00) を使用してください
1 太枠アルミフレームには、各側に2個の皿頭タッピングネジ (660.0950) を使用してください

6 SERVO-DRIVE (サーボドライブ) セット



素材	カラー	品番
プラスチック	R7037	21FA000

構成内容:

6a	1 x	ドライブユニット
6b	1 x	配線ケーブル、1500 mm
6c	1 x	ノードコネクター
6d	2 x	ケーブルエンドキャップ

リフトメカが3台かそれ以上の場合、ドライブユニットを2台でシンクロして使用することをおすすめします

7 AC アダプター 24 W



言語パッケージ	品番	言語パッケージ	品番
A	Z10NE030A	E	Z10NE030E
B	Z10NE030B	F	Z10NE030F
C	Z10NE030C	G	Z10NE030G
D	Z10NE030D	H	Z10NE030H

施工説明書と取扱説明書付き
1 次側コードは別途

言語パッケージ

A	DE, EN, FR, IT, NL	E	CS, HU, PL, SK
B	DA, EN, FI, NO, SV	F	BG, ET, LT, LV, RO, RU
C	EL, EN, HR, SL, SR, TR	G	EN, ES, FR
D	EN, ES, FR, IT, PT	H	EN, ZH

言語名 (ISO-639 準拠)

8 AC アダプター取付具



素材	カラー	品番
プラスチック	WGR	Z10NG120

AC アダプター 24 W 用

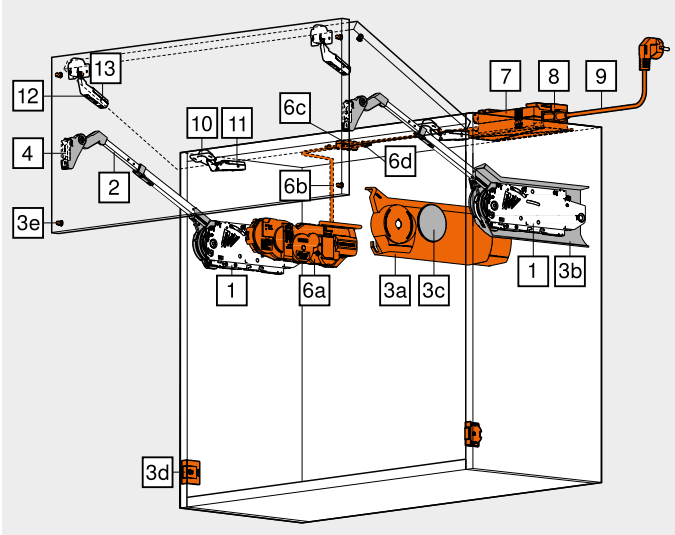

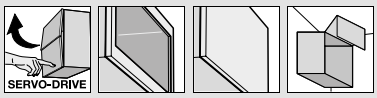

木製扉および太枠アルミフレーム

ウェブコードで検索する
DQD8YM

品番一覧

9 1 次側コード



国名	品番	国名	品番
ヨーロッパ	Z10M200E	CH	Z10M200C
US, CA	Z10M200U	JP	Z10M200J
BR	Z10M200S.01	UK	Z10M200B
DK	Z10M200D	IL	Z10M200I
AU	Z10M200K	CN	Z10M200N
AR	Z10M200A	IN	Z10M200H
CL	Z10M200L	TW	Z10M200T
ZA	Z10M200Z	ヨーロッパ [1]	Z10M200E.OS

[1] プラグなし

10 CLIP top (クリップトップ) 120° ヒンジ



カップ	キャッチ	品番
INSERTA (インサータ)	キャッチなし	70T5590BTL
ネジ止め	キャッチなし [2]	70T5550.TL
カップのカプセ定数		11 mm

キャビネット幅 1200 mm 以上、扉の重量 12 kg 以上の場合はヒンジ 3 個
キャビネット幅 1800 mm、扉の重量 20 kg 以上の場合はヒンジ 4 個
[2] 木製扉には、木ネジ (609.1x00) を使用してください
[2] 太枠アルミフレームには、皿頭タッピングネジ (660.0950) を使用してください

10 の代替

10 CLIP top (クリップトップ) 120° スペシャルヒンジ (大き目のカップの縁用)



カップ	キャッチ	品番
INSERTA (インサータ)	キャッチなし	72T5590BTL
ネジ止め	キャッチなし [2]	72T5550.TL
カップのカプセ定数		13 mm

キャビネット幅 1200 mm 以上、扉の重量 12 kg 以上の場合はヒンジ 3 個
キャビネット幅 1800 mm、扉の重量 20 kg 以上の場合はヒンジ 4 個

11 CLIP top (クリップトップ) 120° ヒンジ用 座金

推奨



取付方法	厚み (mm)	品番
ネジ止め	0 [2]	175H3100
EXPANDO (エクスパンド)	0	177H3100E
打込式	0	177H3100

他の座金でも使えますが、上扉のカプセ量によって、高さを選定してください

12 CLIP top (クリップトップ) 折戸ヒンジ



カップ	キャッチ	品番
EXPANDO (エクスパンド)	キャッチなし	78Z553ET
ネジ止め	キャッチなし [2]	78Z5500T

キャビネット幅 1200 mm 以上、扉の重量 12 kg 以上の場合はヒンジ 3 個
キャビネット幅 1800 mm、扉の重量 20 kg 以上の場合はヒンジ 4 個

13 CLIP top (クリップトップ) 折戸ヒンジ用 座金

推奨



取付方法	厚み (mm)	品番
ネジ止め	0 [2]	175H3100
EXPANDO (エクスパンド)	0	177H3100E
打込式	0	177H3100

距離 0 mm の標準座金
フレーム幅 57 mm 以下の太枠アルミフレームには、必ず十字座を使用してください

– 配線ケーブルおよびケーブルエンドキャップ



長さ (m)	カラー	品番
8	S	Z10K800AE

構成内容:

6b	1 x	配線ケーブル
6d	5 x	ケーブルエンドキャップ

配線ケーブルとして使用可能
カット用

– ノードコネクターおよびケーブルエンドキャップ



素材	カラー	品番
プラスチック	S	Z10V100E.01

構成内容:

6c	1 x	ノードコネクター
6d	2 x	ケーブルエンドキャップ

工具必要なく取付けできる

Z アクセサリー

– 角度ストッパー



開き角度	カラー	品番
104°	TGR	20F7051
83°	R7037	20F7011

– ケーブルホルダー



素材	カラー	品番
プラスチック	W	Z10K0009

配線ケーブルの安定性向上に

カラー		カラー	
HGR	ライトグレー	WGR	ホワイトグレー
SW	シルクホワイト	TGR	ダークグレー
NI-L	ニッケルラッカー	S	ブラック
R7037	RAL 7037 ダークグレー	W	ホワイト

参照ページ

概要 – AVENTOS HF (アベントスHF)	29	プランニング – スプリングスペーサー	39	概要 – 組立機械・ジグ	683
AVENTOS 用 SERVO-DRIVE uno (サーボドライブ ウーノ)	646	プランニング – SERVO-DRIVE (サーボドライブ) スイッチ	39	扉重量の参考値	780
アクセサリー – ヒンジセット	38	警告/安全注意事項	40	その他の技術情報	774
座金	186	SERVO-DRIVE uno (サーボドライブ ウーノ) – 海外対応リスト	794		
アクセサリー – 一般	96	取付、取外し、調整	40		
プランニング – 上下同じ扉高さの場合	32	取付、取外し、調整 – SERVO-DRIVE (サーボドライブ)	98		
プランニング – 上下扉高さが異なる場合	33				

フラップシステム

► AVENTOS HF (アベントスHF) – 折戸フラップシステム
►► スタンダード /SERVO-DRIVE (サーボドライブ)

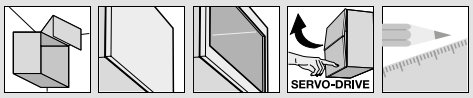

木製扉および太枠アルミフレーム

ウェブコードで検索する
DQD8YM

プランニング – 上下同じ扉高さの場合

下穴位置

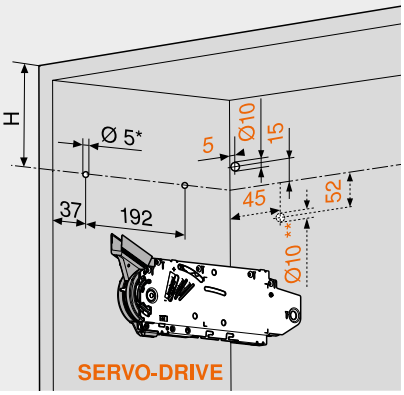

キャビネット高さ KH (mm)	H (mm)
480–549	KH x 0.3 – 28
550–1040	KH x 0.3 – 57
4 x 木ネジ Ø 4 x 35 mm	
SERVO-DRIVE (サーボドライブ) 分岐配線用の穴 (左のみ)	
*	下穴深さ 5 mm
**	ケーブル下穴代案

必要なスペース

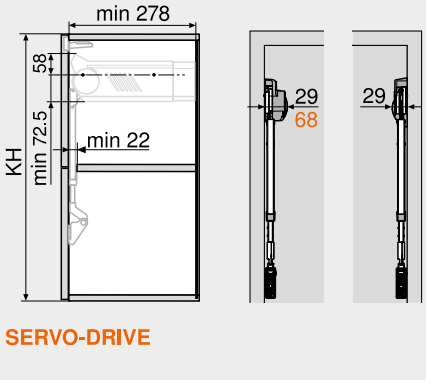

KH	キャビネット高さ

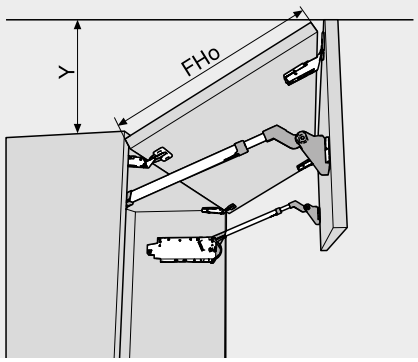

角度ストッパー	Y (mm)
なし	FHo x 0.44 + 38
104°	FHo x 0.24 + 34
83°	0
FHo	前板高さ (上)

扉取付加工

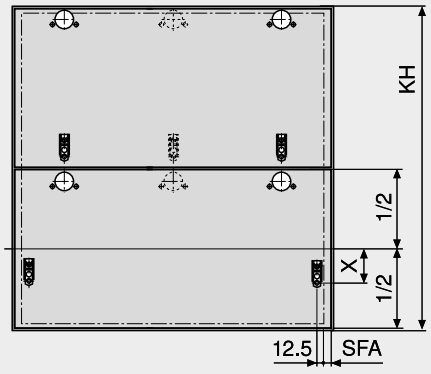

キャビネット高さ KH (mm)	X (mm)	
	177H3100, 177H3100E, 177H3100E10, 177H5100, 175H3100, 175H4100	175H5400, 177H5400E
480–549	70	68
550–1040	47	45
SFA	扉と側板のカブリ	

CLIP top (クリップトップ) 120° ヒンジ

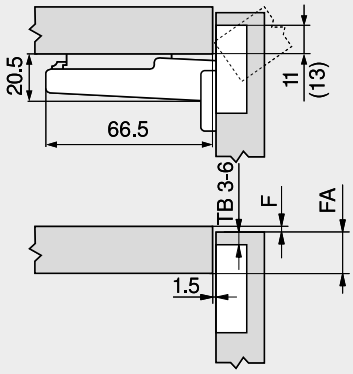

F	すき間
()	CLIP top (クリップトップ) 120°スペシャルヒンジ

CLIP top (クリップトップ) 折戸ヒンジ

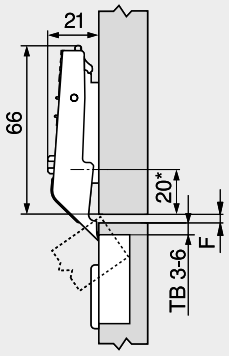

F	必要最小すき間 1.5 mm
*	37 mm、十字座の場合 (37/32)

カット量 TB

MD	扉のカブリ代 FA (mm)													
	5	6	7	8	9	10	11	12	13	14	15	16	17	
0										3	4	5	6	
3							3	4	5	6				
6				3	4	5	6							
9	3	4	5	6										
MD	座金の厚み (mm)													

カット量 TB

MD	扉間のすき間 F (mm)																	
										3	4	5	6					
0										6	5	4	3					
3																		
6																		
9																		
MD	座金の厚み (mm)																	

ネジ止め式

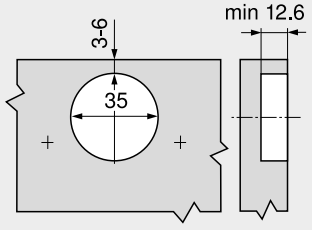

INSERTA/EXPANDO (インサータ/エクスパンド) 取付

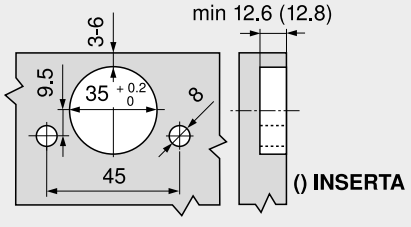

参照ページ

概要 – AVENTOS HF (アベントスHF)	29
品番一覧 – 木製扉および太枠アルミフレーム	30
プランニング – スプリングスペーサー	39
プランニング – SERVO-DRIVE (サーボドライブ) スイッチ	39
警告/安全注意事項	40
取付、取外し、調整	40
取付、取外し、調整 – SERVO-DRIVE (サーボドライブ)	98

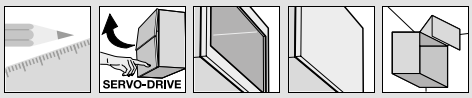

木製扉および太枠アルミフレーム

ウェブコードで検索する
DQD8YM

プランニング – 上下扉高さが異なる場合

下穴位置

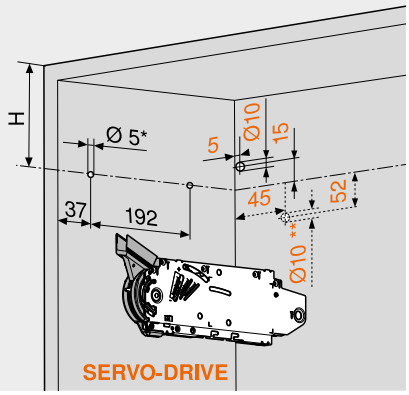

理論上のキャビネット高さ TKH (mm)	H (mm)
480–549	TKH x 0.3 – 28
550–1040	TKH x 0.3 – 57
4 x 木ネジ Ø 4 x 35 mm	
SERVO-DRIVE (サーボドライブ) 分岐配線用の穴 (左のみ)	
*	下穴深さ 5 mm
**	ケーブル下穴代案

必要なスペース

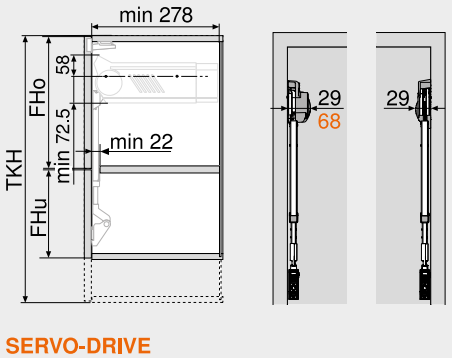

TKH = FHo (mm) x 2 + すき間	
TKH	理論上のキャビネット高さ
KH	キャビネット高さ
FHo	前板高さ (上)
FHu	下扉の高さ

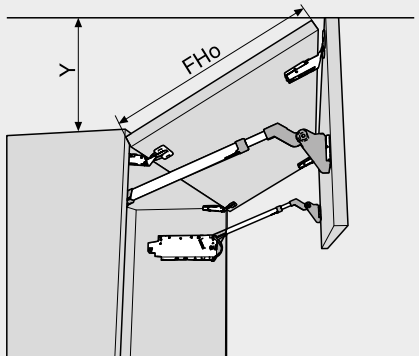

角度ストッパー	Y (mm)
なし	FHo x 0.44 + 38
104°	FHo x 0.24 + 34
83°	0
FHo	前板高さ (上)

扉取付加工

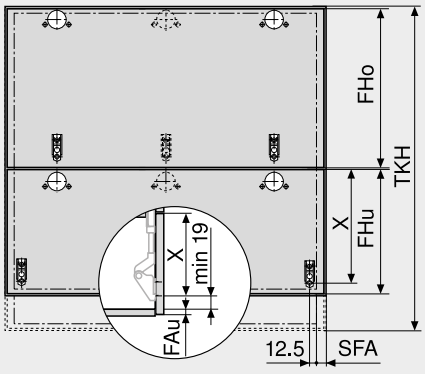

理論上のキャビネット高さ TKH (mm)	X (mm)	
	177H3100, 177H3100E, 177H3100E10, 177H5100, 175H3100, 175H4100	175H5400, 177H5400E
480–549	FHo / 2 + 70	FHo / 2 + 68
550–1040	FHo / 2 + 47	FHo / 2 + 45
FHo	前板高さ (上)	
FHu	下扉の高さ	
FAu	下扉のカブセ量	
SFA	扉と側板のカブリ	

CLIP top (クリップトップ) 120° ヒンジ

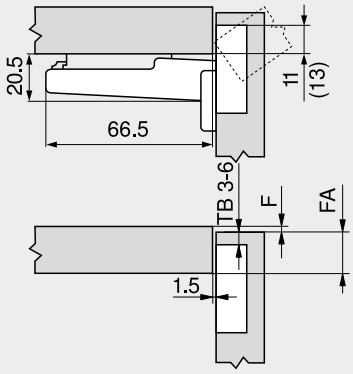

F	すき間
()	CLIP top (クリップトップ) 120°スペシャルヒンジ

カット量 TB

MD	扉のカブリ代 FA (mm)													
	5	6	7	8	9	10	11	12	13	14	15	16	17	
0										3	4	5	6	
3							3	4	5	6				
6				3	4	5	6							
9	3	4	5	6										
MD	座金の厚み (mm)													

CLIP top (クリップトップ) 折戸ヒンジ

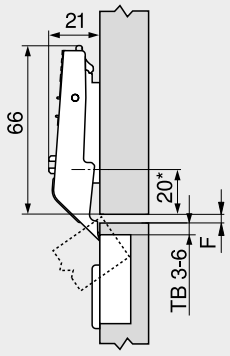

F	必要最小すき間 1.5 mm
*	37 mm、十字座の場合 (37/32)

カット量 TB

MD	扉間のすき間 F (mm)													
										3	4	5	6	
0										6	5	4	3	
3														
6														
9														
MD	座金の厚み (mm)													

ネジ止め式

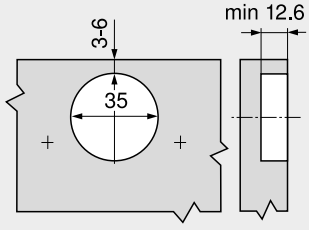

INSERTA/EXPANDO (インサータ/エクスパンド) 取付

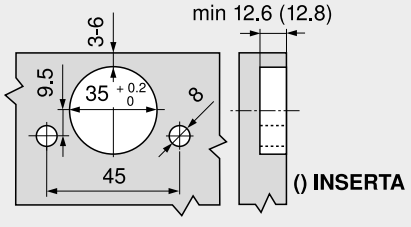

参照ページ

概要 – AVENTOS HF (アベントスHF)	29
品番一覧 – 木製扉および太枠アルミフレーム	30
プランニング – スプリングスペーサー	39
プランニング – SERVO-DRIVE (サーボドライブ) スイッチ	39
警告/安全注意事項	40
取付、取外し、調整	40
取付、取外し、調整 – SERVO-DRIVE (サーボドライブ)	98

フラップシステム

► AVENTOS HF (アベントスHF) – 折戸フラップシステム
►► スタンダード /SERVO-DRIVE (サーボドライブ)

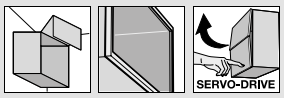

細枠のアルミフレーム

ウェブコードで検索する
DQD9NY



- 二枚扉の高さのある吊戸キャビネットに最適
- キャビネット高さ KH 480–1040 mm
- キャビネット幅 KB 1800 mm まで
- BLUMOTION (ブルモーション) で扉が静かにやさしく閉まる
- 軽い力で扉が開く
- フリーストップ機能
- 工具必要なく取付けできる
- 上下の扉とも3方向に調整ができる
- リフトメカは簡単に無段階調節できる
- 折戸ヒンジは、指詰め防止機能付き

パワーファクター LF
キャビネット高さKH (mm) x 扉の重量 (上下、ハンドルを含む) (kg)
理論上のキャビネット高さ TKH
上扉の高さ FHo (mm) x 2 + すき間
パワーファクターの境界部分では、より強いリフトメカを選定することをお勧めします

□ スタンダード
■ SERVO-DRIVE (サーボドライブ)

品番一覧

1 リフトメカセット



パワーファクター LF	品番
2600–5500 (1個、LF 960–2650)	20F2200.05
5350–10150	20F2500.05
9000–17250 (3個、LF 13500–25900)	20F2800.05

構成内容:

1	2 x	リフトメカ (左右共通)
–	8 x	木ネジ Ø 4 x 35 mm

2 アームセット



キャビネット高さ KH (mm) [1]	品番
480–570	20F3200.01
560–710	20F3500.01
700–900	20F3800.01
760–1040	20F3900.01

構成内容:

2	2 x	レバーアーム (左右共通)

[1] 上下扉の高さが異なる場合ではキャビネット高さ TKH

3 カバーキャップセット



素材	カラー	品番
プラスチック	HGR | SW | NI-L	20F8000

構成内容:

3a	1 x	左カバーキャップ大
3b	1 x	右カバーキャップ大
3c	2 x	丸型カバーキャップ

3 SERVO-DRIVE (サーボドライブ) 用カバーキャップセット



素材	カラー	品番
プラスチック	HGR | SW | NI-L	21F8000

構成内容:

3a	1 x	SERVO-DRIVE (サーボドライブ) 用左カバーキャップ大
3b	1 x	右カバーキャップ大
3c	2 x	丸型カバーキャップ
3d	2 x	SERVO-DRIVE (サーボドライブ) スイッチ
3e	6 x	スプリングスペーサー (Ø 5 mm)

4 CLIP (クリップ) アーム用座金



仕様	厚み (mm)	品番
左/右	0	175H5B00

6 SERVO-DRIVE (サーボドライブ) セット



素材	カラー	品番
プラスチック	R7037	21FA000

構成内容:

6a	1 x	ドライブユニット
6b	1 x	配線ケーブル、1500 mm
6c	1 x	ノードコネクター
6d	2 x	ケーブルエンドキャップ

リフトメカが3台かそれ以上の場合、ドライブユニットを2台でシンクロして使用することをおすすめします

7 AC アダプター 24 W



言語パッケージ	品番	言語パッケージ	品番
A	Z10NE030A	E	Z10NE030E
B	Z10NE030B	F	Z10NE030F
C	Z10NE030C	G	Z10NE030G
D	Z10NE030D	H	Z10NE030H

施工説明書と取扱説明書付き
1 次側コードは別途

言語パッケージ

A	DE, EN, FR, IT, NL	E	CS, HU, PL, SK
B	DA, EN, FI, NO, SV	F	BG, ET, LT, LV, RO, RU
C	EL, EN, HR, SL, SR, TR	G	EN, ES, FR
D	EN, ES, FR, IT, PT	H	EN, ZH

言語名 (ISO-639 準拠)

8 AC アダプター取付具



素材	カラー	品番
プラスチック	WGR	Z10NG120

AC アダプター 24 W 用

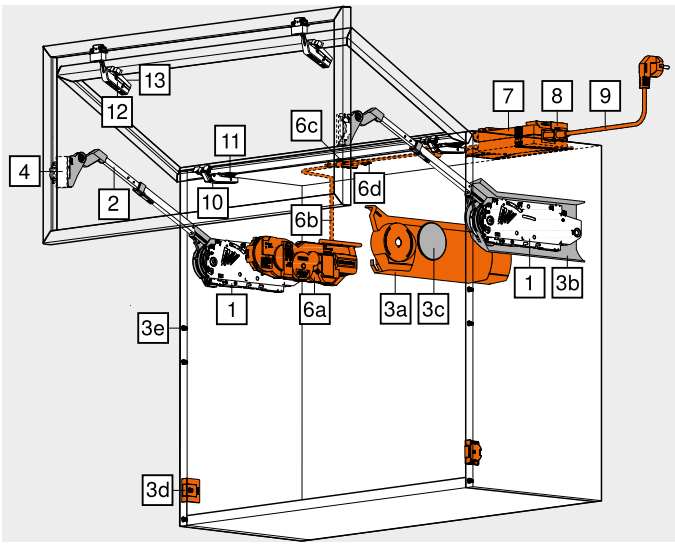

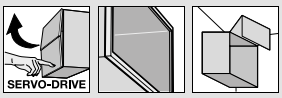

細枠のアルミフレーム

ウェブコードで検索する
DQD9NY

品番一覧

9 1 次側コード



国名	品番	国名	品番
ヨーロッパ	Z10M200E	CH	Z10M200C
US, CA	Z10M200U	JP	Z10M200J
BR	Z10M200S.01	UK	Z10M200B
DK	Z10M200D	IL	Z10M200I
AU	Z10M200K	CN	Z10M200N
AR	Z10M200A	IN	Z10M200H
CL	Z10M200L	TW	Z10M200T
ZA	Z10M200Z	ヨーロッパ [1]	Z10M200E.OS

[1] プラグなし

7、8、9の代替

– プラグ型ACアダプター 12 W

ドライブユニットは1台のみ接続して使えます

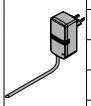

ACアダプター	言語パッケージ	品番	ACアダプター	言語パッケージ	品番
E	A	☎ Z10NA30EAF	E	F	☎ Z10NA30EFF
E	B	☎ Z10NA30EBF	B	A	☎ Z10NA30BAF
E	C	☎ Z10NA30ECF	K	D	☎ Z10NA30KDF
E	D	☎ Z10NA30EDF	U	G	☎ Z10NA30UGF
E	E	☎ Z10NA30EEF			

ACアダプター [1]

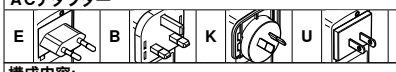

構成内容:
– 1 x プラグ型ACアダプター 12 W
ケーブル付き、1120 mm (配線ケーブルを使って最大 2000 mm まで延長可能)
その他の組み合わせは応相談
[1] 使用可否について、詳しくはインフォメーションの国別対応リストを参照してください

10 CLIP top (クリップトップ) 120° アルミフレームヒンジ



カップ	キャッチ	品番
ネジ止め	キャッチなし	72T550A.TL

キャビネット幅 1200 mm 以上、扉の重量 12 kg 以上の場合はヒンジ 3 個
キャビネット幅 1800 mm、扉の重量 20 kg 以上の場合はヒンジ 4 個

11 CLIP top (クリップトップ) 120° ヒンジ用 座金

推奨



取付方法	厚み (mm)	品番
ネジ止め	0	175H3100
EXPANDO (エクスパンド)	0	177H3100E
打込式	0	177H3100

十字座も使えます。厚みは、上部扉のすき間の設定により選定してください

12 CLIP top (クリップトップ) アルミフレーム用折戸ヒンジ



カップ	キャッチ	品番
ネジ止め	キャッチなし	78Z550AT

キャビネット幅 1200 mm 以上、扉の重量 12 kg 以上の場合はヒンジ 3 個
キャビネット幅 1800 mm、扉の重量 20 kg 以上の場合はヒンジ 4 個

13 CLIP (クリップ) 折戸ヒンジ用 座金



仕様	厚み (mm)	品番
左右共通	0	175H5A00

– 配線ケーブルおよびケーブルエンドキャップ



長さ (m)	カラー	品番
8	S	Z10K800AE

構成内容:
6b 1 x 配線ケーブル
6d 5 x ケーブルエンドキャップ
配線ケーブルとして使用可能
カット用

– ノードコネクターおよびケーブルエンドキャップ



素材	カラー	品番
プラスチック	S	Z10V100E.01

構成内容:
6c 1 x ノードコネクター
6d 2 x ケーブルエンドキャップ
工具必要なく取付けできる

Z アクセサリー

– 角度ストッパー



開き角度	カラー	品番
104°	TGR	20F7051
83°	R7037	20F7011

– ケーブルホルダー



素材	カラー	品番
プラスチック	W	Z10K0009

配線ケーブルの安定性向上に

カラー		カラー	
HGR	ライトグレー	WGR	ホワイトグレー
SW	シルクホワイト	TGR	ダークグレー
NI-L	ニッケルラッカー	S	ブラック
R7037	RAL 7037 ダークグレー	W	ホワイト

参照ページ

概要 – AVENTOS HF (アベントスHF)	29	プランニング – スプリングスペーサー	39	概要 – 組立機械・ジグ	683
AVENTOS 用 SERVO-DRIVE uno (サーボドライブ ウーノ)	646	プランニング – SERVO-DRIVE (サーボドライブ) スイッチ	39	扉重量の参考値	780
アクセサリー – ヒンジセット	38	警告/安全注意事項	40	その他の技術情報	774
座金	186	SERVO-DRIVE uno (サーボドライブ ウーノ) – 海外対応リスト	794		
アクセサリー – 一般	96	取付、取外し、調整	40		
プランニング – 上下同じ扉高さの場合	36	取付、取外し、調整 – SERVO-DRIVE (サーボドライブ)	98		
プランニング – 上下扉高さが異なる場合	37				

フラップシステム

► AVENTOS HF (アベントスHF) – 折戸フラップシステム
►► スタンダード /SERVO-DRIVE (サーボドライブ)



細枠のアルミフレーム

ウェブコードで検索する
DQD9NY

プランニング – 上下同じ扉高さの場合

下穴位置

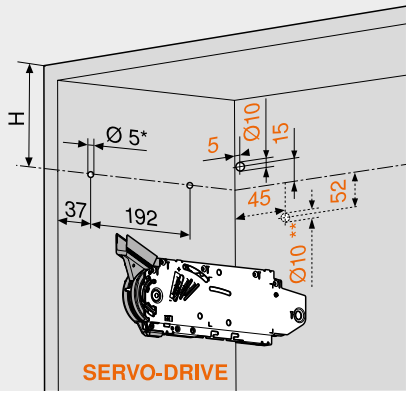

キャビネット高さ KH (mm)	H (mm)
480–549	KH x 0.3 – 28
550–1040	KH x 0.3 – 57
4 x 木ネジ Ø 4 x 35 mm	
SERVO-DRIVE (サーボドライブ) 分岐配線用の穴 (左のみ)	
*	下穴深さ 5 mm
**	ケーブル下穴代案

必要なスペース

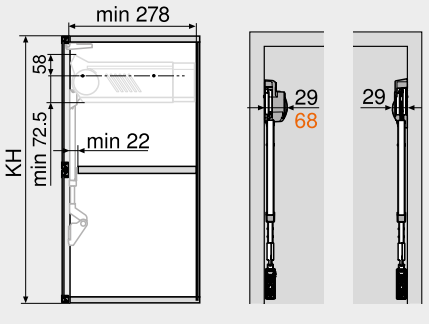

KH	キャビネット高さ

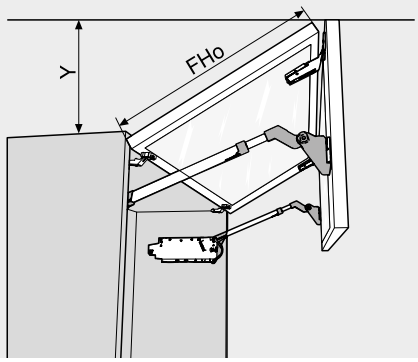

角度ストッパー	Y (mm)
なし	FHo x 0.44 + 38
104°	FHo x 0.24 + 34
83°	0
FHo	前板高さ (上)

扉取付加工

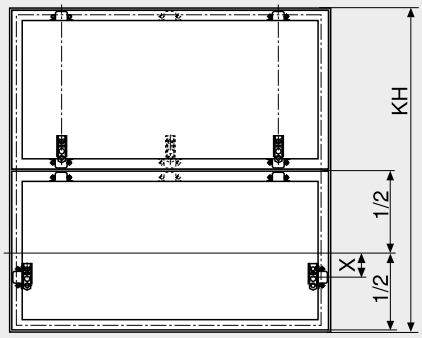

キャビネット高さ KH (mm)	X (mm)
480–549	54
550–1040	31

CLIP top (クリップトップ) 120° アルミフレームヒンジ

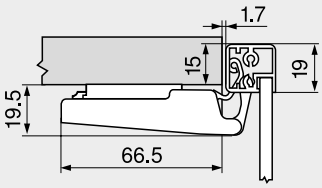

CLIP top (クリップトップ) アルミフレーム用折戸ヒンジ

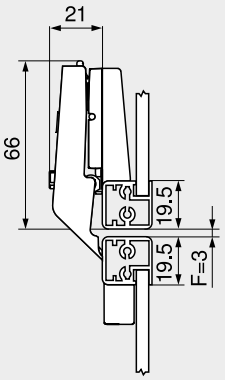

F	必要最小すき間 1.5 mm
フレームの厚さが 20.5 mm 以上の場合、すき間を調整する必要があります	

ネジ止め式 (ヒンジ/座金)

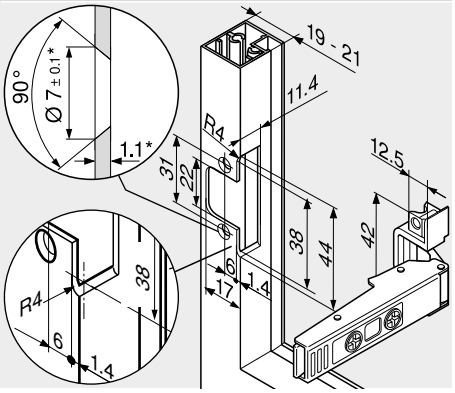

*	材料の厚みなどを変更した場合は、加工寸法を調整してください

参照ページ

概要 – AVENTOS HF (アベントスHF)	29
品番一覧 – 細枠アルミフレーム	34
プランニング – スプリングスペーサー	39
プランニング – SERVO-DRIVE (サーボドライブ) スイッチ	39
警告/安全注意事項	40
取付、取外し、調整	40
取付、取外し、調整 – SERVO-DRIVE (サーボドライブ)	98

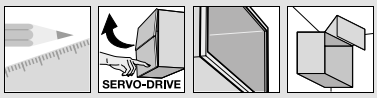

細枠のアルミフレーム

ウェブコードで検索する
DQD9NY

プランニング – 上下扉高さが異なる場合

下穴位置

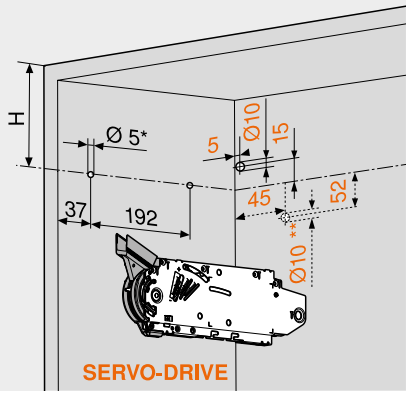

理論上のキャビネット高さ TKH (mm)	H (mm)
480–549	TKH x 0.3 – 28
550–1040	TKH x 0.3 – 57
4 x 木ネジ Ø 4 x 35 mm	
SERVO-DRIVE (サーボドライブ) 分岐配線用の穴 (左のみ)	
*	下穴深さ 5 mm
**	ケーブル下穴代案

必要なスペース

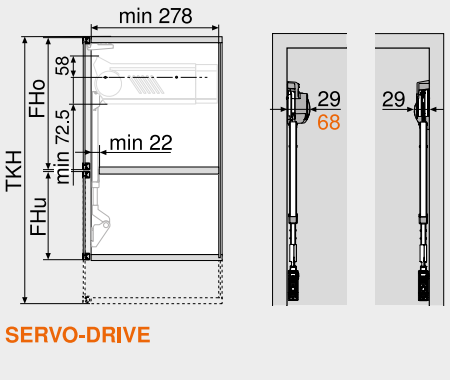

TKH = FHo (mm) x 2 + すき間	
TKH	理論上のキャビネット高さ
KH	キャビネット高さ
FHo	前板高さ (上)
FHu	下扉の高さ

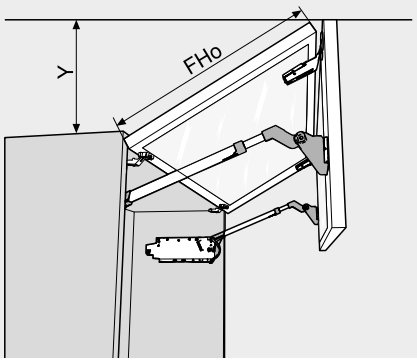

角度ストッパー	Y (mm)
なし	FHo x 0.44 + 38
104°	FHo x 0.24 + 34
83°	0
FHo	前板高さ (上)

扉取付加工

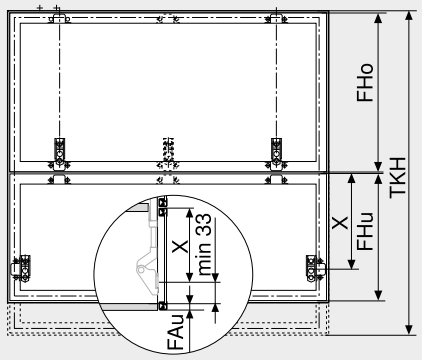

理論上のキャビネット高さ TKH (mm)	X (mm)
480–549	FHo / 2 + 54
550–1040	FHo / 2 + 31
FHo	前板高さ (上)
FHu	下扉の高さ
FAu	下扉のカブセ量

CLIP top (クリップトップ) 120° アルミフレームヒンジ

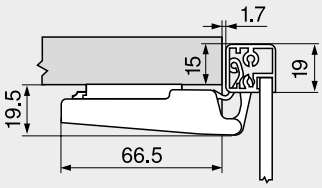

CLIP top (クリップトップ) アルミフレーム用折戸ヒンジ

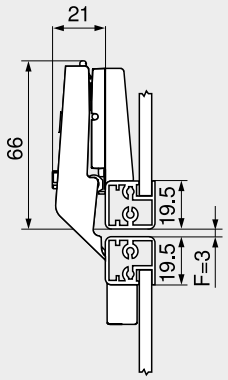

F	必要最小すき間 1.5 mm
フレームの厚さが 20.5 mm 以上の場合、すき間を調整する必要があります	

ネジ止め式 (ヒンジ/座金)

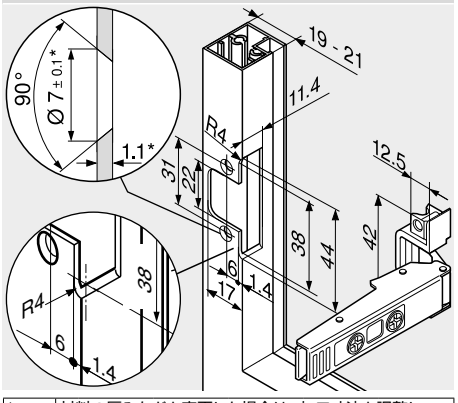

*	材料の厚みなどを変更した場合は、加工寸法を調整してください

参照ページ

概要 – AVENTOS HF (アベントスHF)	29
品番一覧 – 細枠アルミフレーム	34
プランニング – スプリングスペーサー	39
プランニング – SERVO-DRIVE (サーボドライブ) スイッチ	39
警告/安全注意事項	40
取付、取外し、調整	40
取付、取外し、調整 – SERVO-DRIVE (サーボドライブ)	98

フラップシステム

► AVENTOS HF (アベントスHF) – 折戸フラップシステム
►► アクセサリー

ヒンジセット – 木製扉



- ヒンジセット

品番一覧

取付方法	品番
INSERTA (インサータ) | 打込式 | EXPANDO (エクスパンド)	☎ 78Z5530T10

構成内容:

2 x	CLIP top (クリップトップ) 120° ヒンジ (キャッチなし)
	70T5590BTL
2 x	CLIP top (クリップトップ) 折戸ヒンジ (キャッチなし,)
	78Z5530T
6 x	カム式ストレート座
	177H5100
2 x	EXPANDO (エクスパンド) 十字座
	174E6100.01

ヒンジセット – 木製扉および太枠アルミフレーム



- ヒンジセット

品番一覧

取付方法	品番
ネジ止め [1]	☎ 78Z5500T11

構成内容:

2 x	CLIP top (クリップトップ) 120° ヒンジ (キャッチなし)
	70T5550.TL
2 x	CLIP top (クリップトップ) 折戸ヒンジ (キャッチなし,)
	78Z5500T
6 x	カム式ストレート座
	175H5400
2 x	カム式十字座
	173H7100
[1]	木製扉には、木ネジ (609.1x00) を使用してください
[1]	太枠アルミフレームには、皿頭タッピングネジ (660.0950) を使用してください

ヒンジセット – 細枠アルミフレーム



- ヒンジセット

品番一覧

取付方法	品番
ネジ止め	☎ 78Z550AT11

構成内容:

2 x	CLIP top (クリップトップ) 120° アルミフレームヒンジ (キャッチなし)
	72T550A.TL
2 x	CLIP top (クリップトップ) アルミ折戸ヒンジ (キャッチなし,)
	78Z550AT
2 x	カム式ストレート座
	175H5400
2 x	CLIP (クリップ) 座金、左右共通
	175H5A00
2 x	CLIP (クリップ) 座金 (左 / 右)
	175H5B00



取付寸法

スプリングスペーサー (SERVO-DRIVE (サーボドライブ) 用)

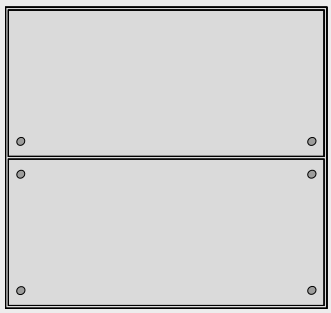

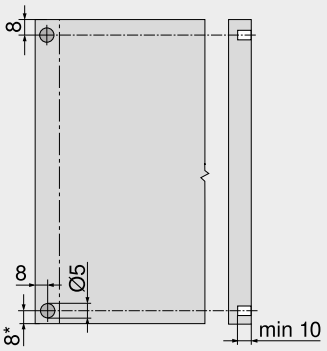

スプリングスペーサーの取付 (接着しないこと)

アルミフレーム扉使用時の推奨事項:	
キャビネット側にスプリングスペーサーを取り付けることを検討してください。扉に取り付ける場合は、必ず試作テストを行って下さい	
*	キャビネット下端から (扉が下方に張りだしている場合)

SERVO-DRIVE (サーボドライブ) スイッチ

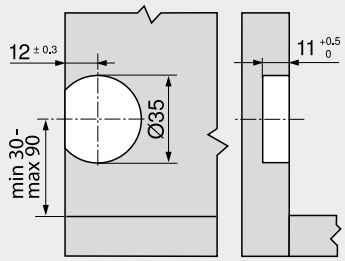

参照ページ

概要 – AVENTOS HF (アベントスHF)	29	取付、取外し、調整 – SERVO-DRIVE (サーボドライブ)	98
品番一覧 – 木製扉および太枠アルミフレーム	30	概要 – 組立機械・ジグ	683
品番一覧 – 細枠アルミフレーム	34	その他の技術情報	774
取付、取外し、調整	40		

フラップシステム

► AVENTOS HF (アベントスHF) – 折戸フラップシステム
►► 取付、取外し、調整

リフトメカ

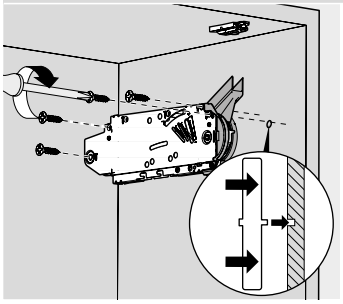
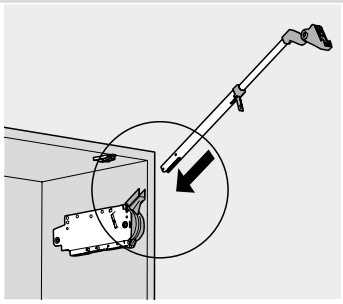
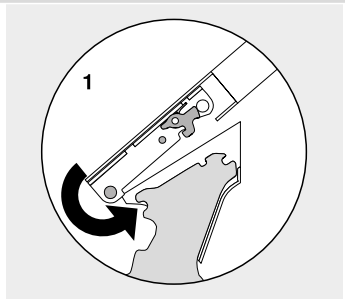

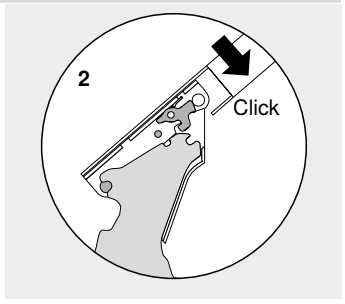

取付

リフトメカ

警告

アーム部分が跳ね上がってケガをする危険があります。

北米仕様には、特別な警告／安全注意事項を添付する必要があります

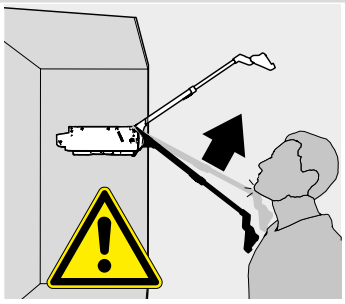

アーム部分が跳ね上がってケガをする危険があります

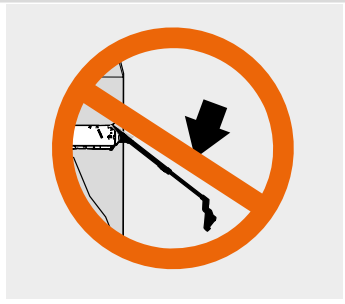

アームを外す時は下に押さないでください

上扉

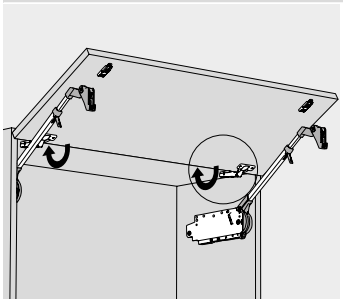
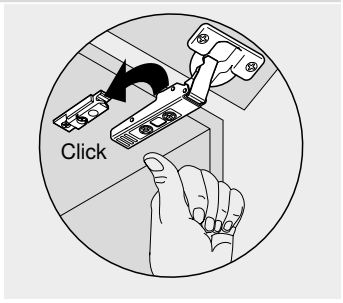

取付

下扉

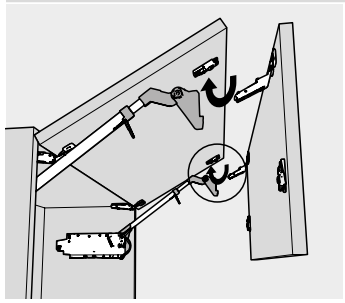
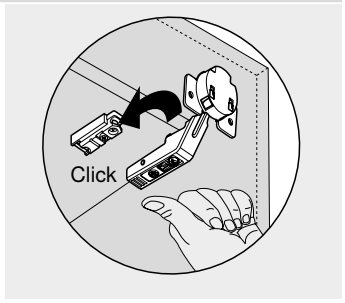

取付

下扉

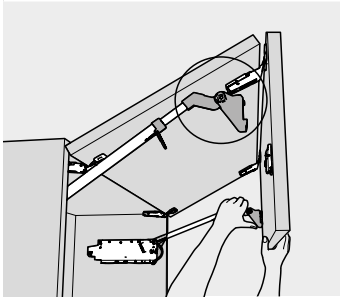
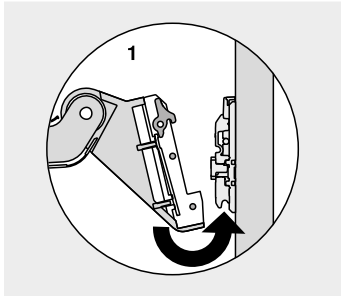

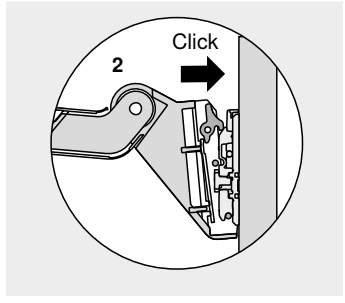

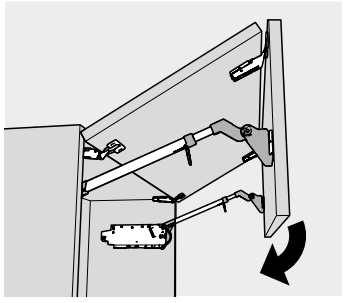

取付

リフトメカ

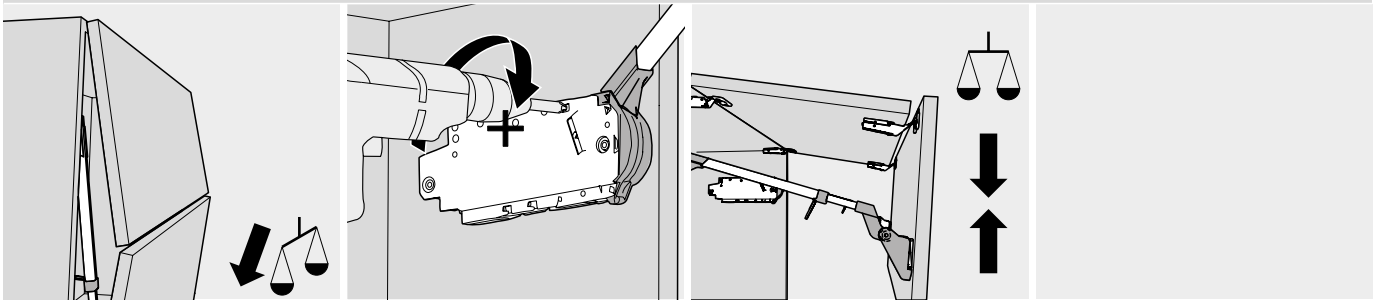

調整

リフトメカ

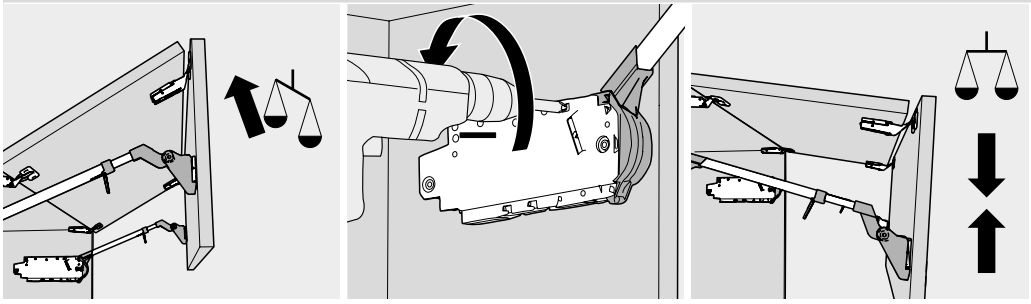

調整

注意事項
SERVO-DRIVE (サーボドライブ) では、リフトメカの調整後に自動確認運転を行ってください!

扉

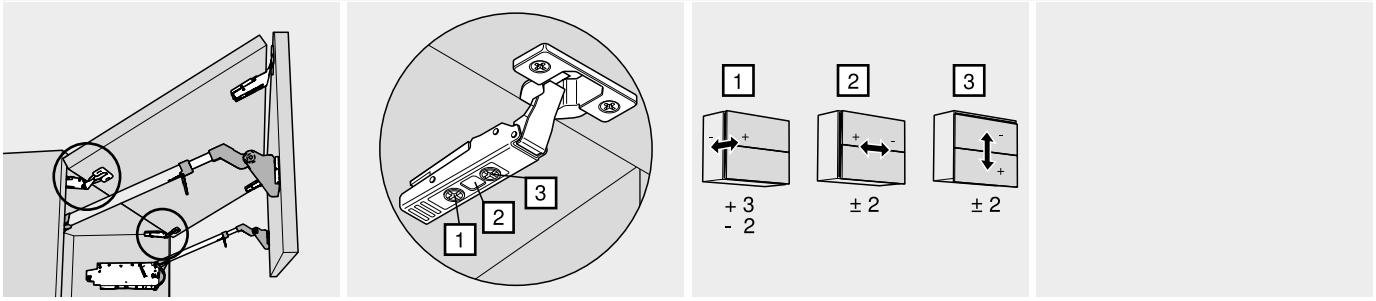

上部ヒンジ

扉

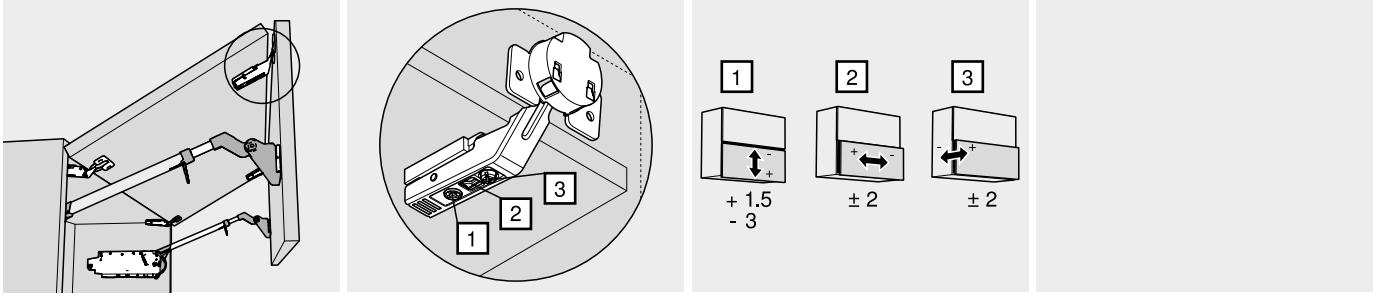

折戸ヒンジ

フラップシステム

► AVENTOS HF (アベントスHF) – 折戸フラップシステム
►► 取付、取外し、調整

扉

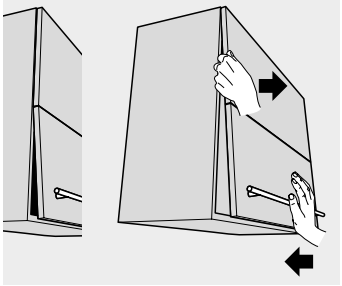

アームを短くするには

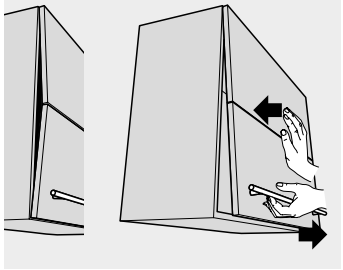

アームを延ばすには

アームの長さを固定する

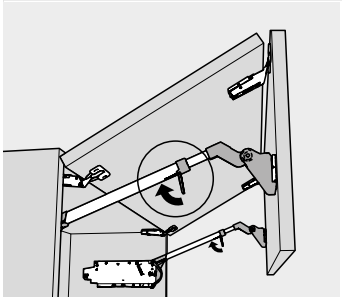

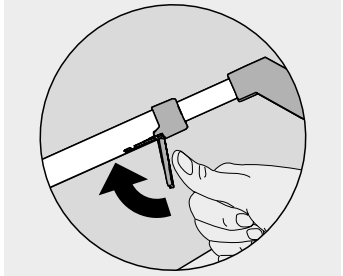

AVENTOS (アベントス) カバーキャップ

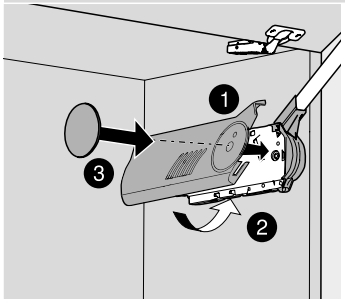

取外し

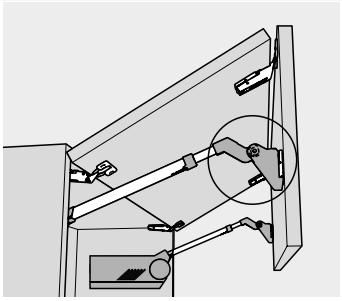

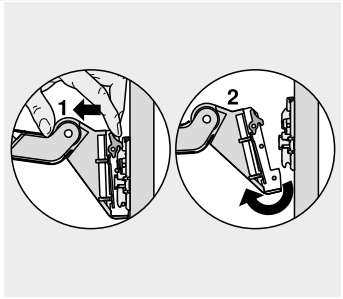

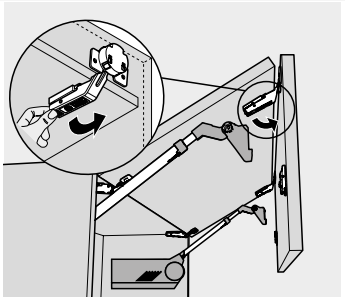

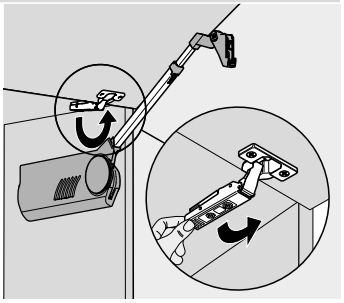

取外し

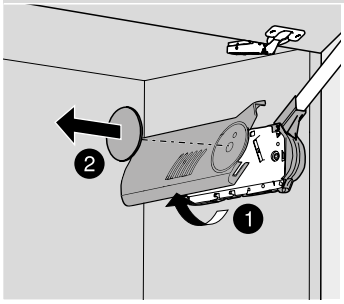

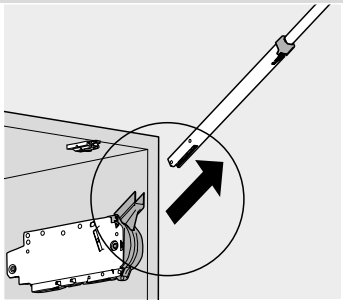

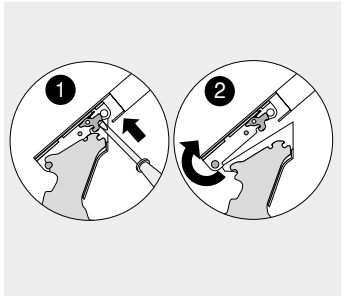

取外し

警告

アーム部分が跳ね上がってケガをする危険があります。

北米仕様には、特別な警告／安全注意事項を添付する必要があります

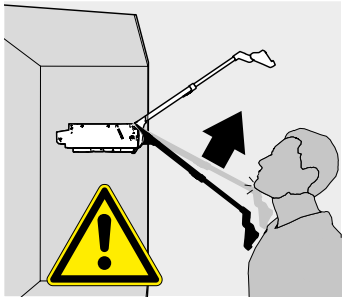

アーム部分が跳ね上がってケガをする危険があります



アームを外す時は下に押さないでください

角度ストッパー – 20F70x1

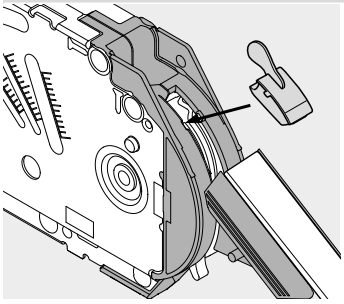

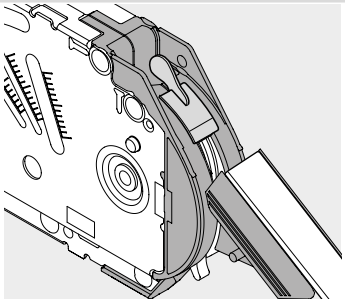

取付

取付ビデオ

ウェブアドレス

www.blum.com/avthf_videos

フラップシステム

▶ AVENTOS HS (アベントスHS) – スイングオーバー

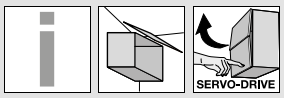

スイングオーバーはスムーズに閉まりますか?

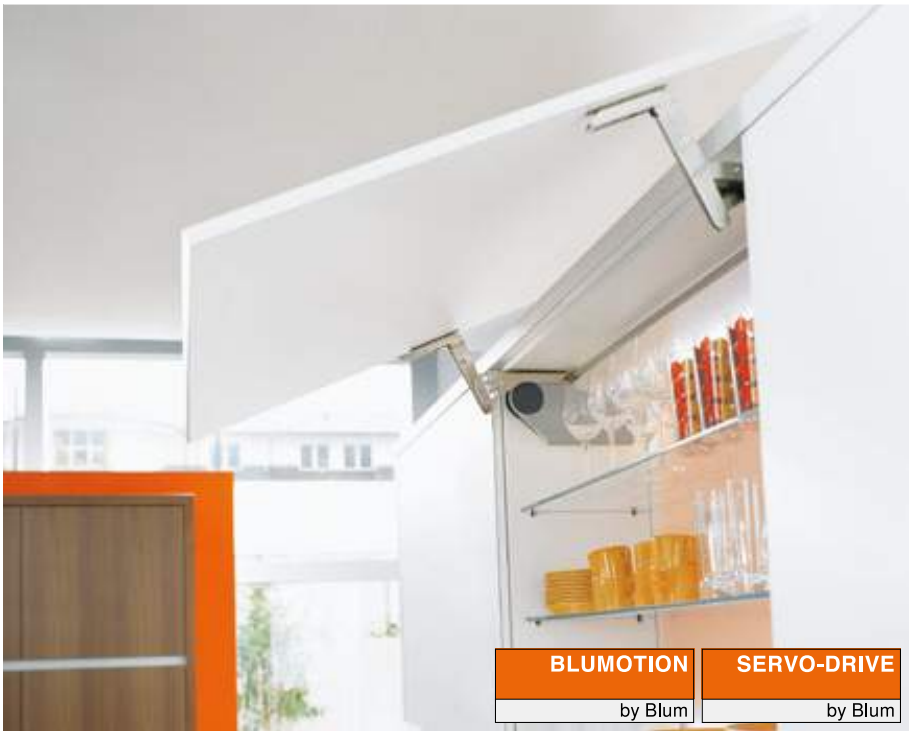

AVENTOS HS (アベントスHS) の扉はキャビネット上に旋回するので、大きな1枚扉に理想的です。スイングオーバーは、コーニスやモールディング装飾のキャビネットにも最適です。

- BLUMOTION (ブルモーション) で扉が静かにやさしく閉まる
- 軽い力で扉が開く
- 扉が任意の位置で止まる
- 扉が上に開くので、キャビネットの内部にアクセスしやすい
- コーニスやモールディング装飾の吊戸キャビネットに最適
- コンパクトな製品プログラムで、多様なアプリケーションに対応
- 取付と調整が簡単
- ワイドで大きな扉でも、安定性が高い
- 高い品質と耐久性
- 突き出たパーツはなし
- オプション : AVENTOS 用 SERVO-DRIVE、リフトシステム用電動オープニングサポート

開閉動作は、軽くて快適です





AVENTOS HS (アベントスHS) が感動するほどの動作快適性をもたらします。重い扉であっても、わずかな力で楽に開くことができます。無段階ストップにより、扉は任意のポジションで静止します





BLUMOTION (ブルモーション) を内蔵しているので、重い扉も軽い扉も、静かにやさしく閉まります

あなたとお客様を魅了するその他のメリット



すぐれた耐久性
リフトメカのコアとなるエレメントは、強靭なスプリングパッケージで構成しています。
耐久性を充分に考慮した製品です



突き出たパーツはなし
取外し可能なアームは、家具の製造やキッチンの施工に優れた作業性を提供します



コーニスやクラウンモールディング
AVENTOS HS (アベントスHS) にコーニスかクラウンモールディングを組み合わせることも簡単にできます。キッチンのプランニングで、デザインを自由に選べます

アプリケーション		ウェブコードで検索する	ページ
▶▶ スタンダード /SERVO-DRIVE (サーボドライブ)			
	木製扉、およびアルミフレーム扉	DQDADA	46
▶▶ アクセサリー			
 シンボル画像	ネジ		96
	センタービット		96
	戸あたり		96
	ドライバー		97
	電動ドライバー用ビット		97
▶▶ 取付、取外し、調整			
 シンボル画像	警告/安全注意事項		51
	取付		51
	調整		52
	取外し		53
	取付、取外し、調整 – SERVO-DRIVE (サーボドライブ)		98

機械指令

AVENTOS (アベントス) 用 SERVO-DRIVE (サーボドライブ) を取り付けた家具は、その家具が家庭用として使用される場合に限り、機械ガイドライン 2006/42/EG の規定の適用を受けません。事務所や商用設備などでは、機械ガイドラインが適用されます。これは欧州経済領域 (EEA) およびスイスならびにトルコで有効です。
他国の規格およびガイドラインは、TÜV (ドイツ技術検査協会) 認証がカバーします。

機械指令に関する詳細な情報

ウェブアドレス
www.blum.com/sd/guideline

ピクトグラフ

- 受注生産品 (お問い合わせください)
- インフォメーション
- アクセサリー
- AVENTOS HS (アベントスHS) – スイングオーバー
- 木製扉
- 太枠アルミフレーム扉
- 細枠アルミフレーム扉
- AVENTOS (アベントス) 用 SERVO-DRIVE (サーボドライブ)
- 取付寸法
- 取付、取外し、調整

フラップシステム

► AVENTOS HS (アベントスHS) – スイングオーバー
►► スタンダード /SERVO-DRIVE (サーボドライブ)

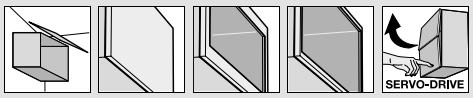

木製扉、およびアルミフレーム扉

ウェブコードで検索する
DQDADA



- 大きな一枚扉のフラップに最適です
- キャビネット高さ KH 350–800 mm
- キャビネット幅 KB 1800 mm まで
- BLUMOTION (ブルモーション) で扉が静かにやさしく閉まる
- 軽い力で扉が開く
- フリーストップが可能なパーフェクトモーション
- 工具必要なく取付けできる
- 3方向に調整可能
- リフトメカは簡単に無段階調節できる

リフトメカ

リフトメカを正しく選定するためには、キャビネット高さと扉 (ハンドル含む) の重量が必要です

例

キャビネット高さ KH = 600 mm
扉の重量 = 10 kg
リフトメカの選択 = 20S2E00.05
KH = 602 mm –> 600 mm
KH = 603 mm –> 605 mm

パワーファクターの境界部分では、より強いリフトメカを選定することをお勧めします

□ スタンダード
■ SERVO-DRIVE (サーボドライブ)

品番一覧

1 ■ リフトメカセット

キャビネット高さ KH 350–525 mm

KH (mm)	扉の重量 (ハンドルを含む) (kg)			KH (mm)	扉の重量 (ハンドルを含む) (kg)		
350	2.00–5.00	4.50–9.50	9.25–10.50	440	2.25–4.50	4.25–8.50	8.25–13.00
355	2.00–4.75	4.50–9.50	9.25–10.50	445	2.25–4.50	4.25–8.50	8.25–13.25
360	2.00–4.75	4.50–9.50	9.25–10.75	450	2.25–4.25	4.00–8.50	8.25–13.50
365	2.00–4.75	4.50–9.25	9.00–11.00	455	2.25–4.25	4.00–8.50	8.25–13.50
370	2.00–4.75	4.50–9.25	9.00–11.00	460	2.25–4.25	4.00–8.25	8.00–13.75
375	2.00–4.75	4.50–9.25	9.00–11.25	465	2.25–4.25	4.00–8.25	8.00–13.75
380	2.00–4.75	4.50–9.25	9.00–11.25	470	2.50–4.25	4.00–8.25	8.00–14.00
385	2.00–4.75	4.50–9.25	9.00–11.50	475	2.50–4.25	3.75–8.00	7.75–14.00
390	2.00–4.75	4.50–9.00	8.75–11.50	480	2.50–4.25	3.75–8.00	7.75–14.25
395	2.00–4.75	4.50–9.00	8.75–11.75	485	2.50–4.25	3.75–8.00	7.75–14.25
400	2.00–4.75	4.25–9.00	8.75–12.00	490	2.50–4.25	3.75–8.00	7.75–14.50
405	2.25–4.50	4.25–9.00	8.75–12.00	495	2.50–4.25	3.75–7.75	7.50–14.50
410	2.25–4.50	4.25–9.00	8.75–12.25	500	2.50–4.25	3.50–7.75	7.50–14.75
415	2.25–4.50	4.25–8.75	8.50–12.50	505	2.50–4.00	3.50–7.75	7.50–14.75
420	2.25–4.50	4.25–8.75	8.50–12.50	510	2.50–4.00	3.50–7.75	7.50–14.75
425	2.25–4.50	4.25–8.75	8.50–12.75	515	2.50–4.00	3.50–7.50	7.25–14.75
430	2.25–4.50	4.25–8.75	8.50–12.75	520	2.50–4.00	3.50–7.50	7.25–15.00
435	2.25–4.50	4.25–8.75	8.50–13.00	525	2.50–4.00	3.25–7.50	7.25–15.00
	20S2A00.05	20S2B00.05	20S2C00.05		20S2A00.05	20S2B00.05	20S2C00.05

キャビネット高さ KH 526–675 mm

KH (mm)	扉の重量 (ハンドルを含む) (kg)			KH (mm)	扉の重量 (ハンドルを含む) (kg)		
526	3.00–6.75	6.25–13.00	12.00–16.50	605	3.00–6.00	5.50–11.75	10.50–18.50
530	3.00–6.75	6.25–12.75	11.75–16.75	610	3.00–6.00	5.50–11.75	10.50–18.50
535	3.00–6.75	6.25–12.75	11.75–16.75	615	3.00–5.75	5.50–11.50	10.25–18.75
540	3.00–6.50	6.00–12.75	11.75–17.00	620	3.00–5.75	5.50–11.50	10.25–18.75
545	3.00–6.50	6.00–12.50	11.50–17.25	625	3.00–5.75	5.50–11.50	10.25–18.75
550	3.00–6.50	6.00–12.50	11.50–17.25	630	3.00–5.75	5.50–11.50	10.25–18.75
555	3.00–6.50	6.00–12.50	11.50–17.50	635	3.00–5.50	5.25–11.50	10.25–18.75
560	3.00–6.50	6.00–12.25	11.25–17.50	640	3.00–5.50	5.25–11.25	10.00–18.75
565	3.00–6.25	5.75–12.25	11.25–17.75	645	3.00–5.50	5.25–11.25	10.00–18.75
570	3.00–6.25	5.75–12.25	11.25–17.75	650	3.00–5.50	5.25–11.25	10.00–19.00
575	3.00–6.25	5.75–12.00	11.00–18.00	655	3.00–5.50	5.25–11.25	10.00–19.00
580	3.00–6.25	5.75–12.00	11.00–18.00	660	3.00–5.50	5.25–11.25	10.00–19.00
585	3.00–6.25	5.75–12.00	10.75–18.25	665	3.00–5.25	5.00–11.00	09.75–19.00
590	3.00–6.00	5.50–12.00	10.75–18.25	670	3.00–5.25	5.00–11.00	09.75–19.00
595	3.00–6.00	5.50–11.75	10.50–18.50	675	3.00–5.25	5.00–11.00	09.75–19.00
600	3.00–6.00	5.50–11.75	10.50–18.50				
	20S2D00.05	20S2E00.05	20S2F00.05		20S2D00.05	20S2E00.05	20S2F00.05

キャビネット高さ KH 676–800 mm

KH (mm)	扉の重量 (ハンドルを含む) (kg)			KH (mm)	扉の重量 (ハンドルを含む) (kg)		
676	3.50–8.00	7.00–13.50	13.00–21.50	740	3.50–7.25	6.50–12.75	11.75–20.75
680	3.50–8.00	7.00–13.50	13.00–21.50	745	3.50–7.25	6.50–12.75	11.50–20.50
685	3.50–8.00	7.00–13.25	12.75–21.50	750	3.50–7.25	6.50–12.75	11.50–20.50
690	3.50–7.75	6.75–13.25	12.75–21.50	755	3.75–7.25	6.50–12.75	11.25–20.50
695	3.50–7.75	6.75–13.25	12.50–21.50	760	3.75–7.25	6.50–12.75	11.25–20.25
700	3.50–7.75	6.75–13.25	12.50–21.50	765	3.75–7.25	6.50–12.50	11.00–20.25
705	3.50–7.75	6.75–13.25	12.25–21.50	770	3.75–7.00	6.25–12.50	11.00–20.25
710	3.50–7.75	6.75–13.25	12.25–21.25	775	3.75–7.00	6.25–12.50	11.00–20.25
715	3.50–7.50	6.75–13.00	12.00–21.25	780	4.00–7.00	6.25–12.50	10.75–20.25
720	3.50–7.50	6.75–13.00	12.00–21.25	785	4.00–7.00	6.25–12.50	10.75–20.00
725	3.50–7.50	6.75–13.00	12.00–21.00	790	4.00–7.00	6.00–12.25	10.75–20.00
730	3.50–7.50	6.75–13.00	11.75–21.00	795	4.00–7.00	6.00–12.25	10.50–20.00
735	3.50–7.50	6.50–13.00	11.75–20.75	800	4.00–7.00	6.00–12.25	10.50–20.00
	20S2G00.05	20S2H00.05	20S2I00.05		20S2G00.05	20S2H00.05	20S2I00.05

構成内容:

1	2 x	リフトメカ (左右共通)
–	10 x	木ネジ Ø 4 x 35 mm
KH		キャビネット高さ

2 □ レバーアームセット



素材	カラー	品番
スチール	NI	20S3500.06

構成内容:

2a	1 x	レバーアーム (左)
2b	1 x	レバーアーム (右)
2c	2 x	クロススタビライザー用カバーキャップ

2 ■ SERVO-DRIVE (サーボドライブ) 用レバーアームセット



素材	カラー	品番
スチール	NI	21S3500.01

構成内容:

2a	1 x	SERVO-DRIVE (サーボドライブ) レバーアーム (左)
2b	1 x	SERVO-DRIVE (サーボドライブ) レバーアーム (右)
2c	2 x	クロススタビライザー用カバーキャップ

3 □ カバーキャップセット



素材	カラー	品番
プラスチック	HGR | SW | NI-L	20S8000

構成内容:

3a	1 x	左カバーキャップ大
3b	1 x	右カバーキャップ大
3c	2 x	丸型カバーキャップ

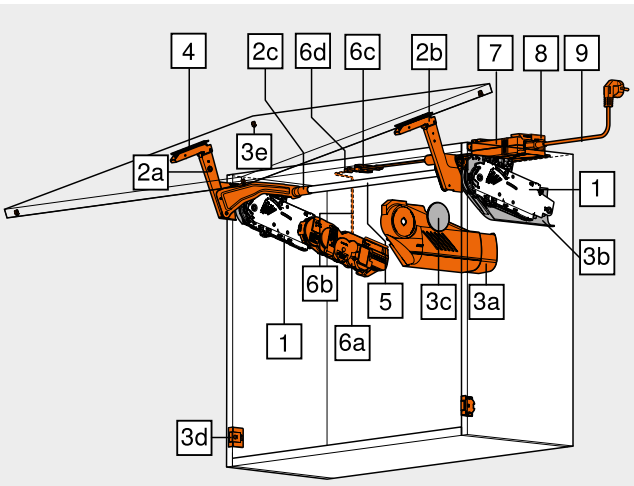

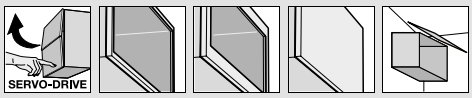

木製扉、およびアルミフレーム扉

ウェブコードで検索する
DQDADA

品番一覧

3 SERVO-DRIVE (サーボドライブ) 用カバーキャップセット



素材	カラー	品番
プラスチック	HGR | SW | NI-L	21S8000

構成内容:

3a	1 x	SERVO-DRIVE (サーボドライブ) 用左カバーキャップ大
3b	1 x	右カバーキャップ大
3c	2 x	丸型カバーキャップ
3d	2 x	SERVO-DRIVE (サーボドライブ) スイッチ
3e	4 x	スプリングスペーサー (Ø 5 mm)

4 前板取付具セット



仕様	品番
木製扉および太枠アルミフレーム [1]	20S4200
細枠のアルミフレーム	20S4200A

[1] 木製扉には、各側に4個の木ネジ (609.1x00) を使用してください
[1] 太枠アルミフレームには、各側に4個の皿頭タッピングネジ (660.0950) を使用してください

5 丸型クロススタビライザーロッド



長さ (mm)	直径 (mm)	品番
1061	Ø 16	20Q1061UN

カット用

カット寸法
- ☐ キャビネット内寸幅 LW – 129 mm
- ■ キャビネット内寸幅 LW – 164 mm

– クロススタビライザー用連結具セット

キャビネット内寸幅 LW 1190 mm 以上



素材	直径 (mm)	品番
アルミ	Ø 16	20Q153ZN

構成内容:

–	1 x	連結具
–	1 x	ホルダー
–	2 x	クロススタビライザー用カバーキャップ

5用のカット寸法
- ☐ キャビネット内寸幅 LW / 2 – 147 mm
- ■ キャビネット内寸幅 LW / 2 – 165 mm

6 SERVO-DRIVE (サーボドライブ) セット



素材	カラー	品番
プラスチック	R7037	21FA000

構成内容:

6a	1 x	ドライブユニット
6b	1 x	配線ケーブル、1500 mm
6c	1 x	ノードコネクター
6d	2 x	ケーブルエンドキャップ

前板を連結する場合、各前板ごとに1つの SERVO-DRIVE (サーボドライブ) ドライブユニットの使用を推奨します。

7 AC アダプター 24 W



言語パッケージ	品番	言語パッケージ	品番
A	Z10NE030A	E	Z10NE030E
B	Z10NE030B	F	Z10NE030F
C	Z10NE030C	G	Z10NE030G
D	Z10NE030D	H	Z10NE030H

施工説明書と取扱説明書付き
1 次側コードは別途

言語パッケージ

A	DE, EN, FR, IT, NL	E	CS, HU, PL, SK
B	DA, EN, FI, NO, SV	F	BG, ET, LT, LV, RO, RU
C	EL, EN, HR, SL, SR, TR	G	EN, ES, FR
D	EN, ES, FR, IT, PT	H	EN, ZH

言語名 (ISO-639 準拠)

8 AC アダプター取付具



素材	カラー	品番
プラスチック	WGR	Z10NG120

AC アダプター 24 W 用

9 1 次側コード



国名	品番	国名	品番
ヨーロッパ	Z10M200E	CH	Z10M200C
US, CA	Z10M200U	JP	Z10M200J
BR	Z10M200S.01	UK	Z10M200B
DK	Z10M200D	IL	Z10M200I
AU	Z10M200K	CN	Z10M200N
AR	Z10M200A	IN	Z10M200H
CL	Z10M200L	TW	Z10M200T
ZA	Z10M200Z	ヨーロッパ [1]	Z10M200E.OS

[1] プラグなし

7、8、9の代替

– プラグ型ACアダプター 12 W

ドライブユニットは1台のみ接続して使えます

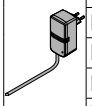

ACアダプター	言語パッケージ	品番	ACアダプター	言語パッケージ	品番
E	A	☎ Z10NA30EAF	E	F	☎ Z10NA30EFF
E	B	☎ Z10NA30EBF	B	A	☎ Z10NA30BAF
E	C	☎ Z10NA30ECF	K	D	☎ Z10NA30KDF
E	D	☎ Z10NA30EDF	U	G	☎ Z10NA30UGF
E	E	☎ Z10NA30EEF			

ACアダプター [1]

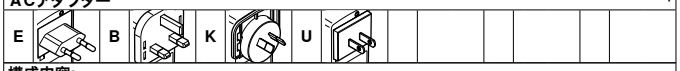

構成内容:

–	1 x	プラグ型ACアダプター 12 W

ケーブル付き、1120 mm (配線ケーブルを使って最大 2000 mm まで延長可能)
その他の組み合わせは応相談
[1] 使用可否について、詳しくはインフォメーションの国別対応リストを参照してください

– 配線ケーブルおよびケーブルエンドキャップ



長さ (m)	カラー	品番
8	S	Z10K800AE

構成内容:

6b	1 x	配線ケーブル
6d	5 x	ケーブルエンドキャップ

配線ケーブルとして使用可能
カット用

– ノードコネクターおよびケーブルエンドキャップ



素材	カラー	品番
プラスチック	S	Z10V100E.01

構成内容:

6c	1 x	ノードコネクター
6d	2 x	ケーブルエンドキャップ

工具必要なく取付けできる

カラー	
HGR	ライトグレー
SW	シルクホワイト
NI-L	ニッケルラッカー
NI	ニッケルメッキ

カラー	
R7037	RAL 7037 ダークグレー
WGR	ホワイトグレー
S	ブラック
W	ホワイト

参照ページ

概要 – AVENTOS HS (アベントスHS)	45	SERVO-DRIVE uno (サーボドライブ ウーノ) – 海外対応リスト	794
AVENTOS 用 SERVO-DRIVE uno (サーボドライブ ウーノ)	646	取付、取外し、調整	51
アクセサリー – 一般	96	取付、取外し、調整 – SERVO-DRIVE (サーボドライブ)	98
取付寸法	49		
プランニング – スプリングスペーサー	50	概要 – 組立機械・ジグ	683
プランニング – SERVO-DRIVE (サーボドライブ) スイッチ	50	扉重量の参考値	780
警告/安全注意事項	51	その他の技術情報	774

フラップシステム

► AVENTOS HS (アベントスHS) – スイングオーバー
►► スタンダード /SERVO-DRIVE (サーボドライブ)

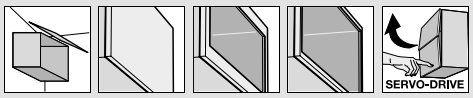

木製扉、およびアルミフレーム扉

ウェブコードで検索する
DQDADA

品番一覧

Z アクセサリー

– ケーブルホルダー

	素材	カラー	品番
	プラスチック	W	Z10K0009

配線ケーブルの安定性向上に

カラー	
HGR	ライトグレー
SW	シルクホワイト
NI-L	ニッケルラッカー
NI	ニッケルメッキ

カラー	
R7037	RAL 7037 ダークグレー
WGR	ホワイトグレー
S	ブラック
W	ホワイト

参照ページ

概要 – AVENTOS HS (アベントスHS)	45	SERVO-DRIVE uno (サーボドライブ　ウーノ) – 海外対応リスト	794
AVENTOS 用 SERVO-DRIVE uno (サーボドライブ　ウーノ)	646	取付、取外し、調整	51
アクセサリー – 一般	96	取付、取外し、調整 – SERVO-DRIVE (サーボドライブ)	98
取付寸法	49		
プランニング – スプリングスペーサー	50	概要 – 組立機械・ジグ	683
プランニング – SERVO-DRIVE (サーボドライブ) スイッチ	50	扉重量の参考値	780
警告/安全注意事項	51	その他の技術情報	774

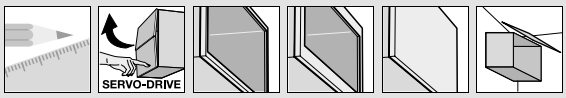

木製扉、およびアルミフレーム扉

ウェブコードで検索する
DQDADA

取付寸法

下穴位置

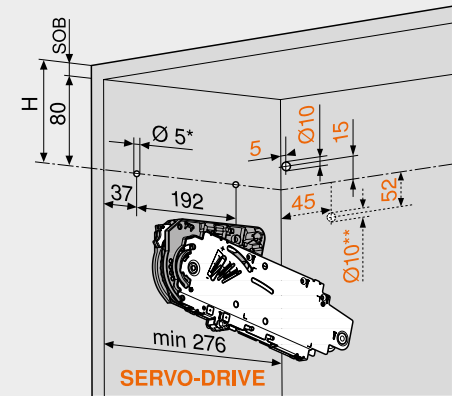

5 x 木ネジ Ø 4 x 35 mm	
SERVO-DRIVE (サーボドライブ) 分岐配線用の穴 (左のみ)	
SOB	キャビネット天板の厚み
*	下穴深さ 5 mm
**	ケーブル下穴代案

必要なスペース

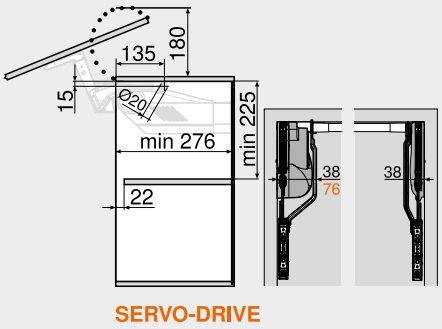

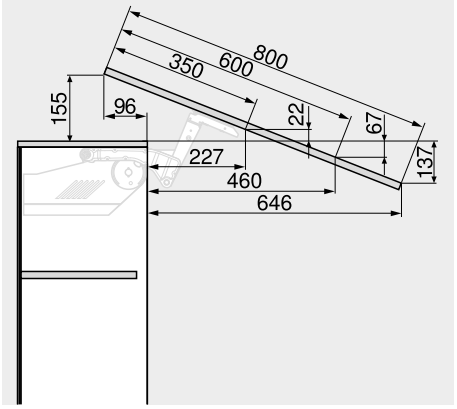

寸法は傾斜の設定に応じて異なります

扉取付加工 – 木製扉および太枠アルミフレーム

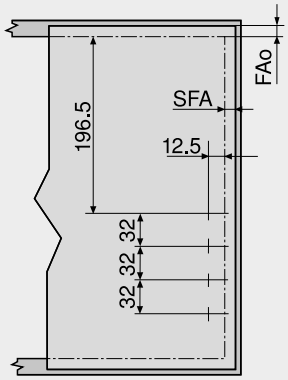

木製扉には、木ネジ4個 (609.1x00) を使用してください	
太枠アルミフレームには、皿頭タッピングネジ4個 (660.0950) を使用してください	
FAo	扉と天板のカプリ
SFA	扉と側板のカプリ

扉取付加工 –細枠アルミフレーム

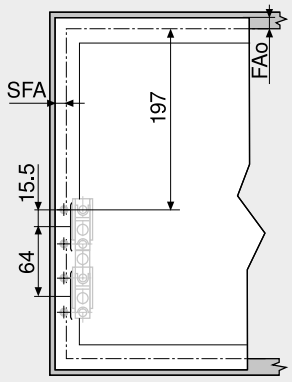

フラップ扉と隣接する壁やキャビネットの間には最小 5 mmのすき間が必要です	
FAo	扉と天板のカプリ
SFA	扉と側板のカプリ

プランニング – 細枠アルミフレーム

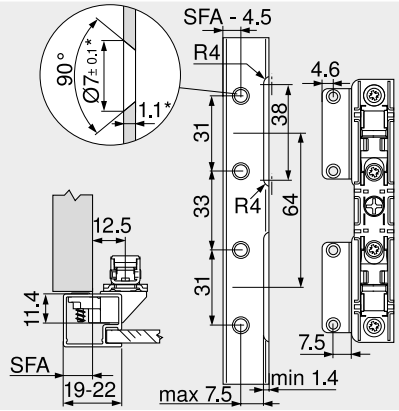

*	材料の厚みなどを変更した場合は、加工寸法を調整してください
フレーム幅が 19 mm の場合、11–18 mm の扉と側板のカプリ SFA が可能	

必要なスペース – 上部に装飾がある場合

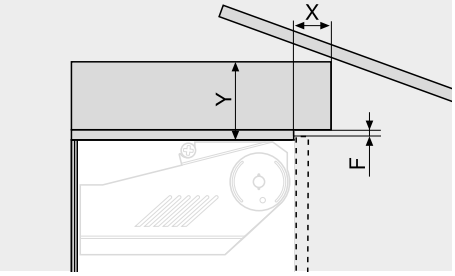

すき間 F (mm)	X max. (mm)	Y max. (mm)
3.0	35	101
2.0	31	101
1.5	28	101

連結具

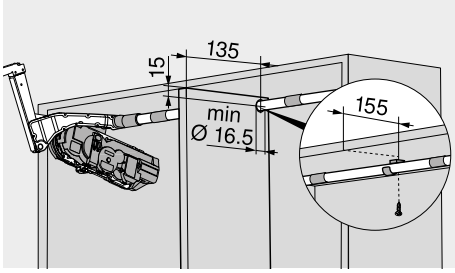

参照ページ

概要 – AVENTOS HS (アベントスHS)	45
品番一覧 – 木製扉、太枠および細枠アルミフレーム扉	46
警告/安全注意事項	51
取付、取外し、調整	51
取付、取外し、調整 – SERVO-DRIVE (サーボドライブ)	98
概要 – 組立機械・ジグ	683
その他の技術情報	774

フラップシステム

► AVENTOS HS (アベントスHS) – スイングオーバー
►► スタンダード /SERVO-DRIVE (サーボドライブ)

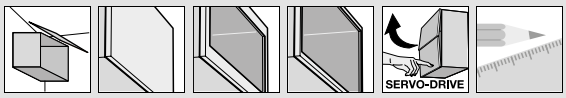

木製扉、およびアルミフレーム扉

ウェブコードで検索する
DQDADA

取付寸法

スプリングスペーサー (SERVO-DRIVE (サーボドライブ) 用)

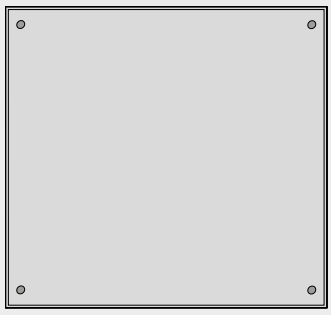

スプリングスペーサーの取付 (接着しないこと)

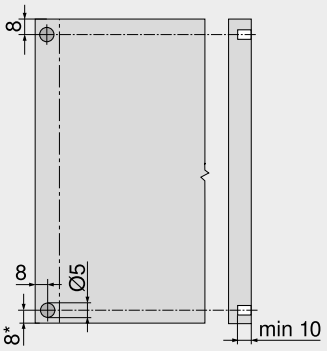

アルミフレーム扉使用時の推奨事項:	
キャビネット側にスプリングスペーサーを取り付けることを検討してください。扉に取り付ける場合は、必ず試作テストを行って下さい	
*	キャビネット下端から (扉が下方に張りだしている場合)

SERVO-DRIVE (サーボドライブ) スイッチ

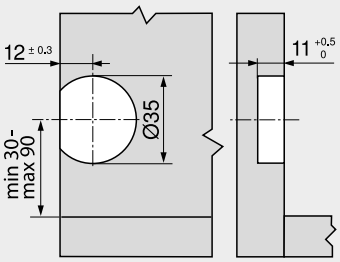

参照ページ

概要 – AVENTOS HS (アベントスHS)	45	概要 – 組立機械・ジグ	683
品番一覧 – 木製扉、太枠および細枠アルミフレーム扉	46	その他の技術情報	774
警告/安全注意事項	51		
取付、取外し、調整	51		
取付、取外し、調整 – SERVO-DRIVE (サーボドライブ)	98		

リフトメカ

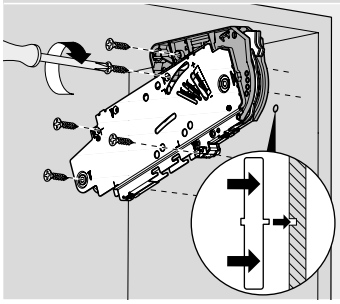

取付

レバーアーム

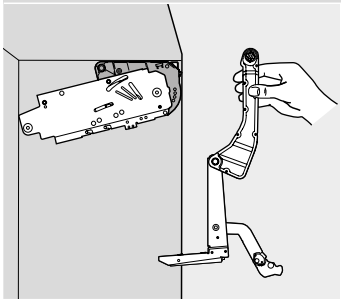

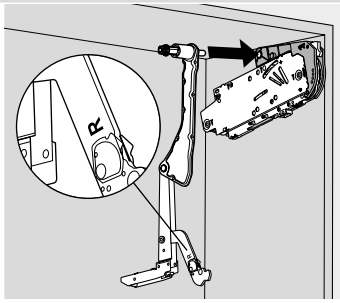

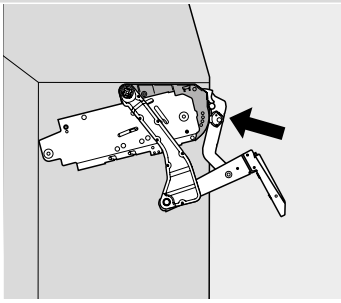

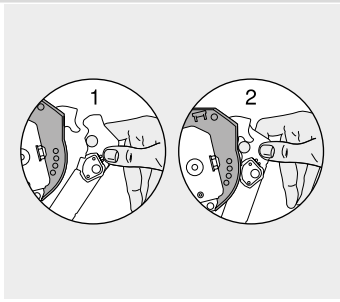

取付

レバーアーム

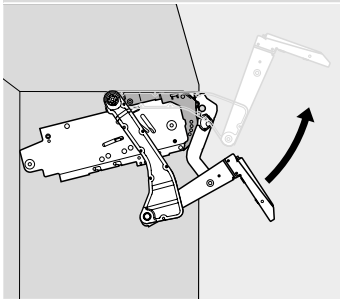

警告

アームが跳ね上がってケガをする可能性があります。

北米仕様には、特別な警告／安全注意事項を添付する必要があります



アームが跳ね上がってケガをする可能性があります



レバーアームを外す時は下に押さないでください

スタビライザー

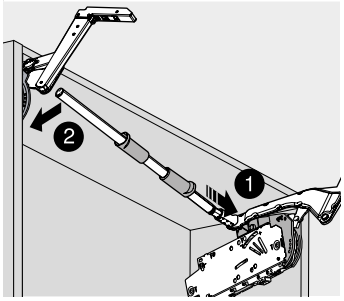

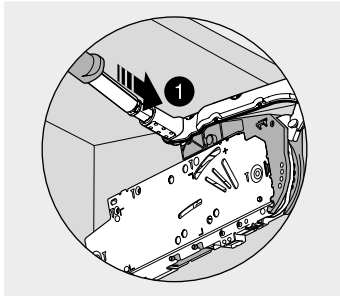

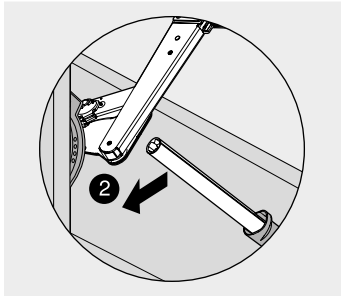

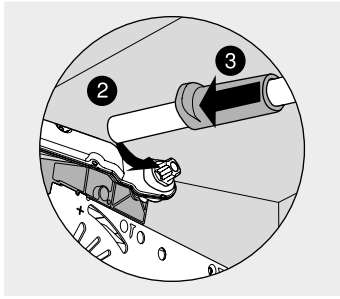

フラップシステム

► AVENTOS HS (アベントスHS) – スイングオーバー
►► 取付、取外し、調整

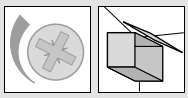

扉

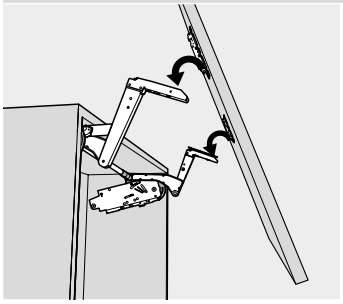

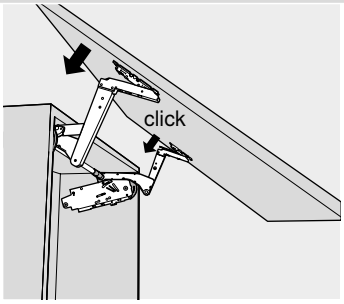

取付

リフトメカ

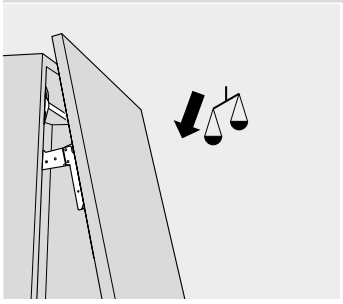

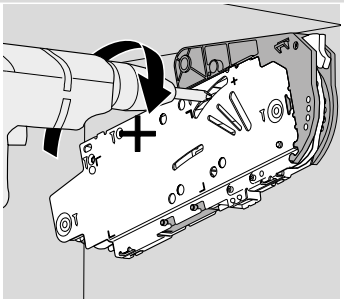

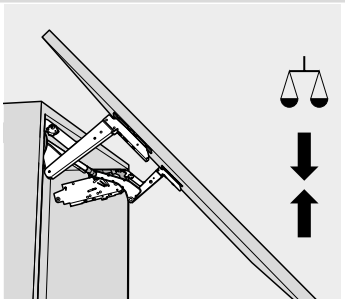

調整

リフトメカ

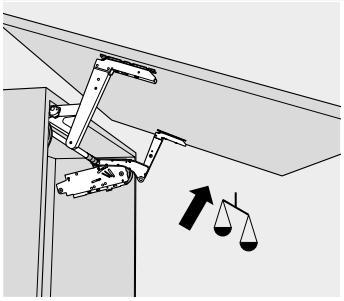

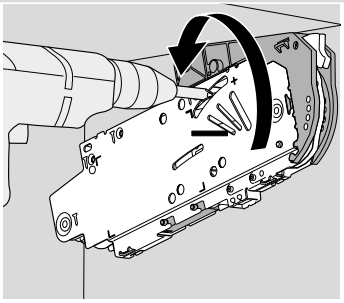

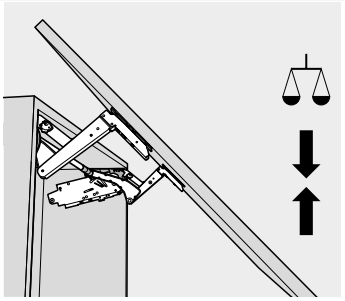

注意事項
SERVO-DRIVE (サーボドライブ) では、リフトメカの調整後に自動確認運転を行ってください!

調整

扉

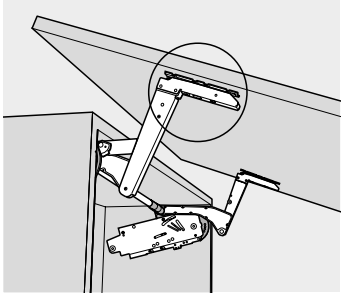

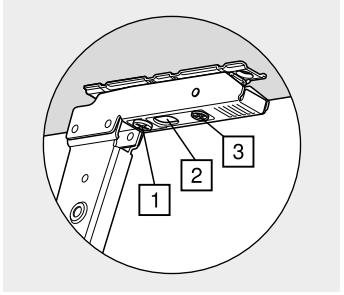

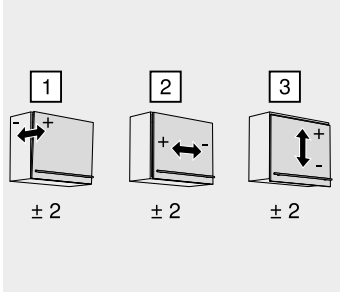

調整

AVENTOS (アベントス) カバーキャップ

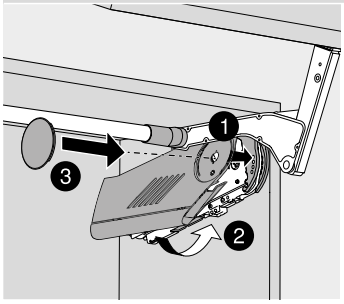

取付

取外し

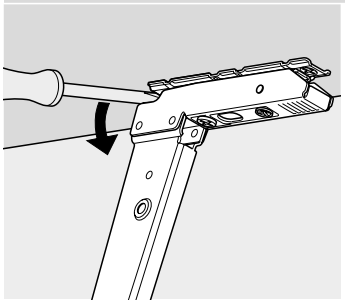

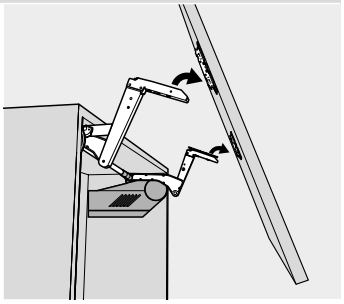

取外し

警告

アームが跳ね上がってケガをする可能性があります。

北米仕様には、特別な警告／安全注意事項を添付する必要があります



アームが跳ね上がってケガをする可能性があります



レバーアームを外す時は下に押さないでください

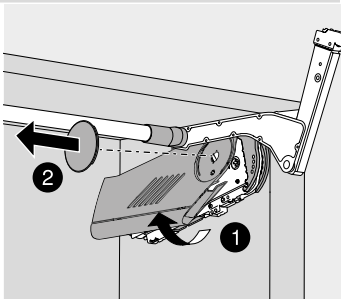

取外し

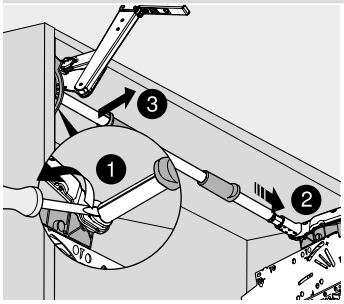

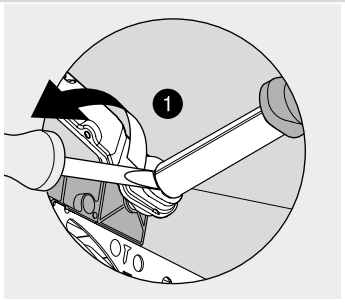

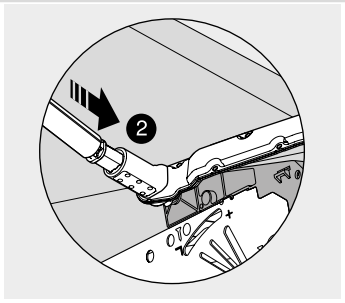

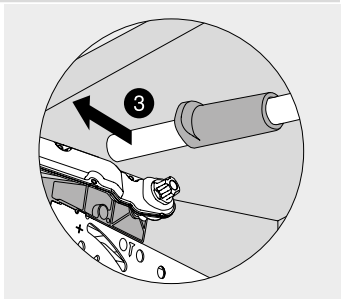

取外し

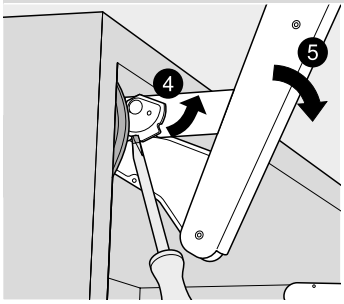

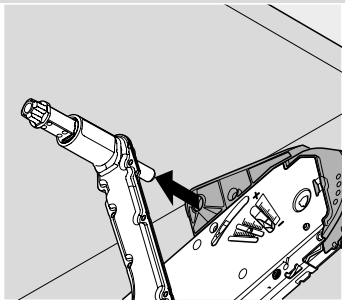

取付ビデオ

ウェブアドレス
www.blum.com/avths_videos

フラップシステム

► AVENTOS HL (アベントスHL) – リフトアップ

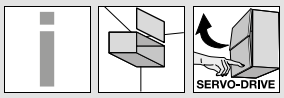

リフトフラップのスムーズな動き

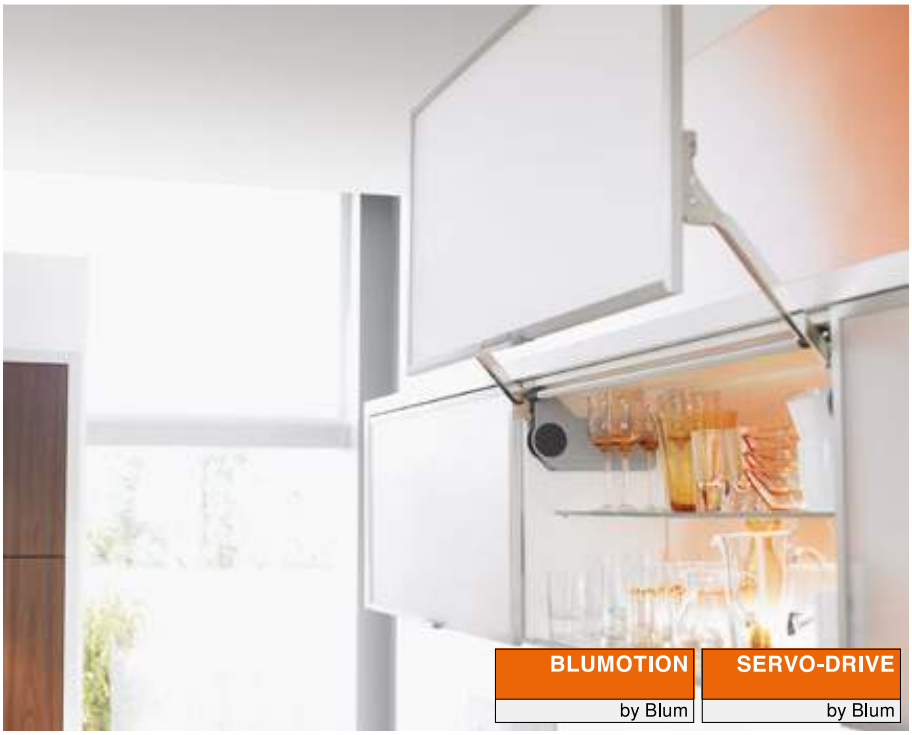

AVENTOS HL (アベントスHL) の1枚扉は、キャビネットの前方へ垂直にリフトアップします。このリフトシステムは上部にキャビネットのある吊戸キャビネット、または電気製品をビルトインしたキャビネットやトールユニットにも最適です。

- BLUMOTION (ブルモーション) で扉が静かにやさしく閉まる
- 軽い力で扉が開く
- 扉が任意の位置で止まる
- 扉が上に開くので、キャビネットの内部にアクセスしやすい
- コーニスやモールディング装飾の吊戸キャビネットに最適
- コンパクトな製品プログラムで、多様なアプリケーションに対応
- 取付と調整が簡単
- ワイドで大きな扉でも、安定性が高い
- 高い品質と耐久性
- 突き出たパーツはなし
- オプション : AVENTOS 用 SERVO-DRIVE、リフトシステム用電動オープニングサポート

開閉動作は、軽くて快適です





重量やサイズにかかわらず、AVENTOS HL (アベントスHL) の開閉力は非常に軽く。無段階ストップにより、扉は任意のポジションで静止します





BLUMOTION (ブルモーション) を内蔵しているので、重い扉も軽い扉も、静かにやさしく閉まります

あなたとお客様を魅了するその他のメリット



すぐれた耐久性
リフトメカのコアとなるエレメントは、強靭なスプリングパッケージで構成しています。
耐久性を充分に考慮した製品です



突き出たパーツはなし
取外し可能なアームは、家具の製造やキッチンの施工に優れた作業性を提供します



コーニスやクラウンモールディング
AVENTOS HL (アベントスHL) は、上部にキャビネットが付いているようなところや、コーニスやクラウンモールディング装飾を組み合わせることも簡単にできます

アプリケーション		ウェブコードで検索する	ページ
▸▸ スタンダード /SERVO-DRIVE (サーボドライブ)			
	木製扉、およびアルミフレーム扉	DQDB2M	56
▸▸ アクセサリー			
 シンボル画像	ネジ		96
	センタービット		96
	戸あたり		96
	ドライバー		97
	電動ドライバー用ビット		97
▸▸ 取付、取外し、調整			
 シンボル画像	警告/安全注意事項		60
	取付		60
	調整		61
	取外し		62
	取付、取外し、調整 – SERVO-DRIVE (サーボドライブ)		98

機械指令

AVENTOS (アベントス) 用 SERVO-DRIVE (サーボドライブ) を取り付けた家具は、その家具が家庭用として使用される場合に限り、機械ガイドライン 2006/42/EG の規定の適用を受けません。事務所や商用設備などでは、機械ガイドラインが適用されます。これは欧州経済領域 (EEA) およびスイスならびにトルコで有効です。
他国の規格およびガイドラインは、TÜV (ドイツ技術検査協会) 認証がカバーします。

機械指令に関する詳細な情報

ウェブアドレス
www.blum.com/sd/guideline

ピクトグラフ

- 受注生産品 (お問い合わせください)
- インフォメーション
- アクセサリー
- AVENTOS HL (アベントスHL) – リフトアップ
- 木製扉
- 太枠アルミフレーム扉
- 細枠アルミフレーム扉
- AVENTOS (アベントス) 用 SERVO-DRIVE (サーボドライブ)
- 取付寸法
- 取付、取外し、調整

フラップシステム

► AVENTOS HL (アベントスHL) – リフトアップ
►► スタンダード /SERVO-DRIVE (サーボドライブ)

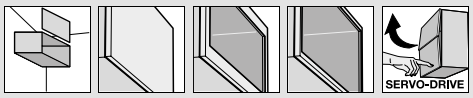

木製扉、およびアルミフレーム扉

ウェブコードで検索する
DQDB2M



- 小型の1枚扉リフトフラップに最適
- キャビネット高さ KH 300–580 mm
- キャビネット幅 KB 1800 mm まで
- BLUMOTION (ブルモーション) で扉が静かにやさしく閉まる
- 軽い力で扉が開く
- フリーストップが可能なパーフェクトモーション
- 工具必要なく取付けできる
- 3方向に調整可能
- リフトメカは簡単に無段階調節できる

リフトメカ

リフトメカを正しく選定するためには、キャビネット高さと扉 (ハンドル含む) の重量が必要です

パワーファクターの境界部分では、より強いリフトメカを選定することをお勧めします

☐ スタンダード
■ SERVO-DRIVE (サーボドライブ)

品番一覧

1 ☐ ■ リフトメカセット

キャビネット高さ KH (mm)	300–349	350–399	400–550	450–580	品番
レバーアームセット					
☐	20L3200.06	20L3500.06	20L3800.06	20L3900.06	
■	21L3200.01	21L3500.01	21L3800.01	21L3900.01	
扉の重量 (ハンドルを含む) (kg)	1.25–4.25	1.25–2.50			20L2100.05
	3.50–7.25	1.75–5.00	1.75–3.50		20L2300.05
	6.50–12.00	4.25–9.00	2.75–6.75	2.00–5.25	20L2500.05
	11.00–20.00	8.00–14.75	5.75–11.75	4.25–9.25	20L2700.05
		13.50–20.00	10.50–20.00	8.25–16.50	20L2900.05

構成内容:

1	2 x	リフトメカ (左右共通)
–	10 x	木ネジ Ø 4 x 35 mm

2 ☐ レバーアームセット

キャビネット高さ KH (mm)	品番
300–349	20L3200.06
350–399	20L3500.06
400–550	20L3800.06
450–580	20L3900.06

構成内容:

2a	1 x	レバーアーム (左)
2b	1 x	レバーアーム (右)
2c	2 x	楕円型クロススタビライザー用カバーキャップ

3 ☐ カバーキャップセット

素材	カラー	品番
プラスチック	HGR | SW | NI-L	20L8000.01

構成内容:

3a	1 x	左カバーキャップ大
3b	1 x	右カバーキャップ大
3c	2 x	丸型カバーキャップ

2 ■ SERVO-DRIVE (サーボドライブ) 用レバーアームセット

キャビネット高さ KH (mm)	品番
300–349	21L3200.01
350–399	21L3500.01
400–550	21L3800.01
450–580	21L3900.01

構成内容:

2a	1 x	SERVO-DRIVE (サーボドライブ) レバーアーム (左)
2b	1 x	レバーアーム (右)
2c	2 x	楕円型クロススタビライザー用カバーキャップ

3 ■ SERVO-DRIVE (サーボドライブ) 用カバーキャップセット

素材	カラー	品番
プラスチック	HGR | SW | NI-L	21L8000

構成内容:

3a	1 x	SERVO-DRIVE (サーボドライブ) 用左カバーキャップ大
3b	1 x	右カバーキャップ大
3c	2 x	丸型カバーキャップ
3d	2 x	SERVO-DRIVE (サーボドライブ) スイッチ
3e	4 x	スプリングスペーサー (Ø 5 mm)

4 ☐ ■ 前板取付具セット

仕様	品番
木製扉および太枠アルミフレーム [1]	20S4200
細枠のアルミフレーム	20S4200A

[1] 木製扉には、各側に4個の木ネジ (609.1x00) を使用してください
[1] 太枠アルミフレームには、各側に4個の皿頭タッピングネジ (660.0950) を使用してください

5 ☐ ■ 楕円型クロススタビライザーロッド

長さ (mm)	仕様	品番
1061	楕円	20Q1061UA

カット用
カット寸法
☐ キャビネット内寸幅 LW – 129 mm
■ キャビネット内寸幅 LW – 164 mm

カラー	
HGR	ライトグレー
SW	シルクホワイト
NI-L	ニッケルラッカー
R7037	RAL 7037 ダークグレー

カラー	
WGR	ホワイトグレー
S	ブラック
W	ホワイト

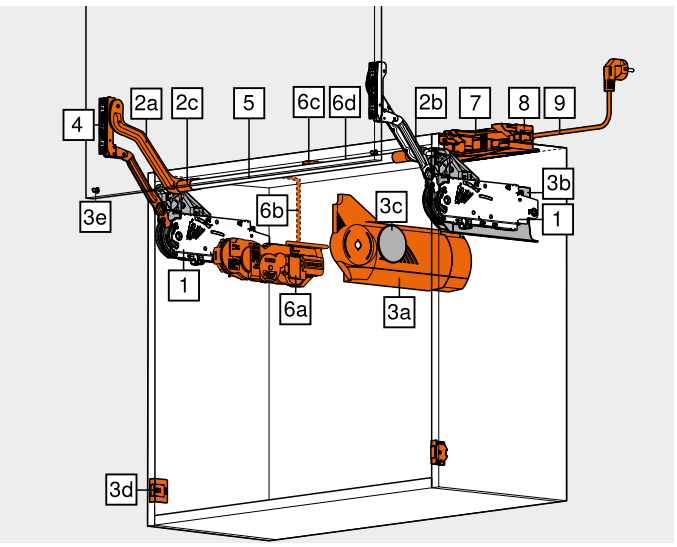

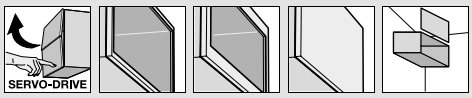

木製扉、およびアルミフレーム扉

ウェブコードで検索する
DQDB2M

品番一覧

– クロススタビライザー用連結具セット



素材	直径 (mm)	品番
アルミ	Ø 16	20Q153ZA

構成内容:

–	1 x	連結具
–	1 x	ホルダー
–	2 x	クロススタビライザー用カバーキャップ

キャビネット内寸幅 LW 1190 mm 以上

5用のカット寸法
- □ キャビネット内寸幅 LW / 2 – 147 mm
- ■ キャビネット内寸幅 LW / 2 – 165 mm

6 SERVO-DRIVE (サーボドライブ) セット



素材	カラー	品番
プラスチック	R7037	21FA000

構成内容:

6a	1 x	ドライブユニット
6b	1 x	配線ケーブル、1500 mm
6c	1 x	ノードコネクター
6d	2 x	ケーブルエンドキャップ

前板を連結する場合、各前板ごとに1つの SERVO-DRIVE (サーボドライブ) ドライブユニットの使用を推奨します。

7 AC アダプター 24 W



言語パッケージ	品番	言語パッケージ	品番
A	Z10NE030A	E	Z10NE030E
B	Z10NE030B	F	Z10NE030F
C	Z10NE030C	G	Z10NE030G
D	Z10NE030D	H	Z10NE030H

施工説明書と取扱説明書付き
1 次側コードは別途

言語パッケージ

A	DE, EN, FR, IT, NL	E	CS, HU, PL, SK
B	DA, EN, FI, NO, SV	F	BG, ET, LT, LV, RO, RU
C	EL, EN, HR, SL, SR, TR	G	EN, ES, FR
D	EN, ES, FR, IT, PT	H	EN, ZH

言語名 (ISO-639 準拠)

8 AC アダプター取付具



素材	カラー	品番
プラスチック	WGR	Z10NG120

AC アダプター 24 W 用

9 1 次側コード



国名	品番	国名	品番
ヨーロッパ	Z10M200E	CH	Z10M200C
US, CA	Z10M200U	JP	Z10M200J
BR	Z10M200S.01	UK	Z10M200B
DK	Z10M200D	IL	Z10M200I
AU	Z10M200K	CN	Z10M200N
AR	Z10M200A	IN	Z10M200H
CL	Z10M200L	TW	Z10M200T
ZA	Z10M200Z	ヨーロッパ [1]	Z10M200E.OS

[1] プラグなし

7、8、9の代替

– プラグ型ACアダプター 12 W

ドライブユニットは1台のみ接続して使えます

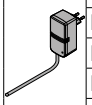

ACアダプター	言語パッケージ	品番	ACアダプター	言語パッケージ	品番
E	A	☎ Z10NA30EAF	E	F	☎ Z10NA30EFF
E	B	☎ Z10NA30EBF	B	A	☎ Z10NA30BAF
E	C	☎ Z10NA30ECF	K	D	☎ Z10NA30KDF
E	D	☎ Z10NA30EDF	U	G	☎ Z10NA30UGF
E	E	☎ Z10NA30EEF			

ACアダプター [1]

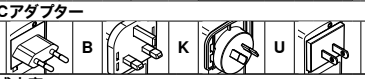

構成内容:

–	1 x	プラグ型ACアダプター 12 W

ケーブル付き、1120 mm (配線ケーブルを使って最大 2000 mm まで延長可能)
その他の組み合わせは応相談
[1] 使用可否について、詳しくはインフォメーションの国別対応リストを参照してください

– 配線ケーブルおよびケーブルエンドキャップ



長さ (m)	カラー	品番
8	S	Z10K800AE

構成内容:

6b	1 x	配線ケーブル
6d	5 x	ケーブルエンドキャップ

配線ケーブルとして使用可能
カット用

– ノードコネクターおよびケーブルエンドキャップ



素材	カラー	品番
プラスチック	S	Z10V100E.01

構成内容:

6c	1 x	ノードコネクター
6d	2 x	ケーブルエンドキャップ

工具必要なく取付けできる

Z アクセサリー

– ケーブルホルダー



素材	カラー	品番
プラスチック	W	Z10K0009

配線ケーブルの安定性向上に

参照ページ

概要 – AVENTOS HL (アベントスHL)	55	SERVO-DRIVE uno (サーボドライブ　ウーノ) – 海外対応リスト	794
AVENTOS 用 SERVO-DRIVE uno (サーボドライブ　ウーノ)	646	取付、取外し、調整	60
アクセサリー – 一般	96	取付、取外し、調整 – SERVO-DRIVE (サーボドライブ)	98
取付寸法	58		
プランニング – スプリングスペーサー	59	概要 – 組立機械・ジグ	683
プランニング – SERVO-DRIVE (サーボドライブ) スイッチ	59	扉重量の参考値	780
警告/安全注意事項	60	その他の技術情報	774

フラップシステム

► AVENTOS HL (アベントスHL) – リフトアップ
►► スタンダード /SERVO-DRIVE (サーボドライブ)

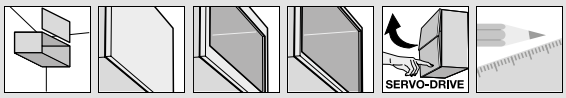

木製扉、およびアルミフレーム扉

ウェブコードで検索する
DQDB2M

取付寸法

下穴位置

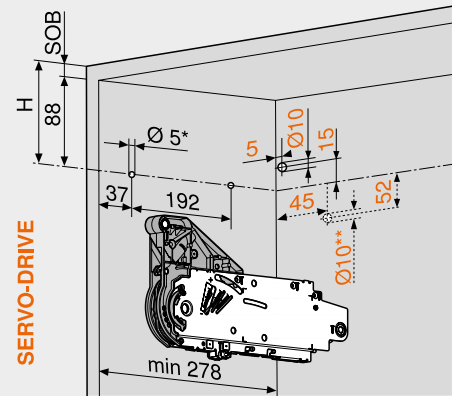

5 x 木ネジ Ø 4 x 35 mm	
SERVO-DRIVE (サーボドライブ) 分岐配線用の穴 (左のみ)	
SOB	キャビネット天板の厚み
*	下穴深さ 5 mm
**	ケーブル下穴代案

必要なスペース

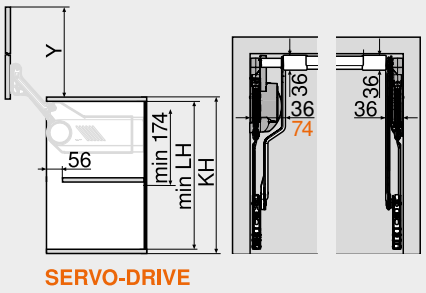

レバーアームセット スタンダード	SERVO-DRIVE (サーボドライブ)	LH min. (mm) [1]	Y (mm) [1]
20L3200.06	21L3200.01	262.0	264.0
20L3500.06	21L3500.01	312.0	352.0
20L3800.06	21L3800.01	362.0	440.0
20L3900.06	21L3900.01	412.0	529.0
[1]	キャビネット底板すき間 0 mm の場合		
LH	キャビネット内寸高さ		
KH	キャビネット高さ		

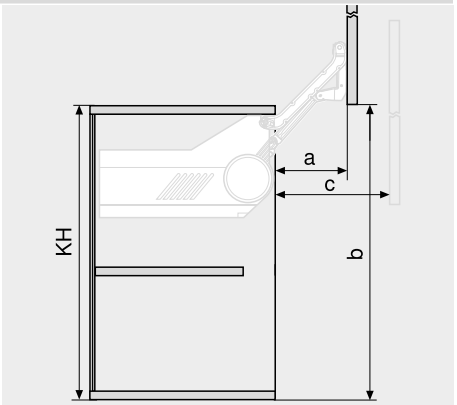

レバーアームセット スタンダード	SERVO-DRIVE (サーボドライブ)	a (mm)	b (mm) [1]	c max. (mm)
20L3200.06	21L3200.01	114.0	257.0	159.0
20L3500.06	21L3500.01	146.0	345.0	209.0
20L3800.06	21L3800.01	178.0	433.0	259.0
20L3900.06	21L3900.01	210.0	522.0	309.5
[1]	キャビネット底板すき間 0 mm の場合			
KH	キャビネット高さ			

扉取付加工 – 木製扉および太枠アルミフレーム

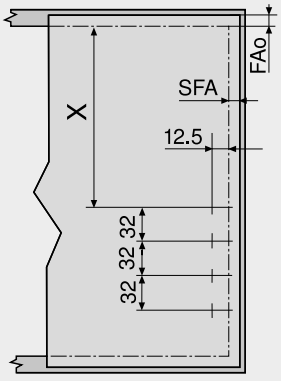

フラップ扉と隣接する壁やキャビネットの間には最小 5 mmのすき間が必要です	
FAo	扉と天板のカプリ
SFA	扉と側板のカプリ

扉取付加工 –細枠アルミフレーム

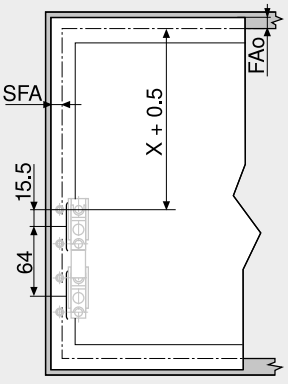

レバーアームセット スタンダード	SERVO-DRIVE (サーボドライブ)	X (mm)
20L3200.06	21L3200.01	153
20L3500.06	21L3500.01	203
20L3800.06	21L3800.01	253
20L3900.06	21L3900.01	303
FAo	扉と天板のカプリ	
SFA	扉と側板のカプリ	

プランニング – 細枠アルミフレーム

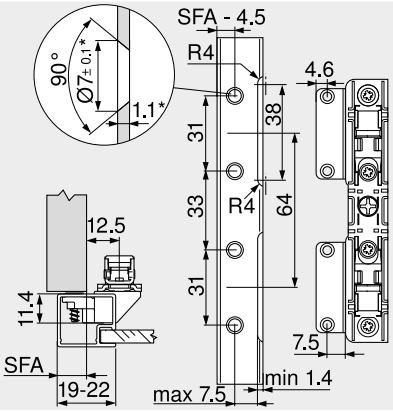

*	材料の厚みなどを変更した場合は、加工寸法を調整してください
フレーム幅が 19 mm の場合、11–18 mm の扉と側板のカプリ SFA が可能	

必要なスペース – 上部に装飾がある場合

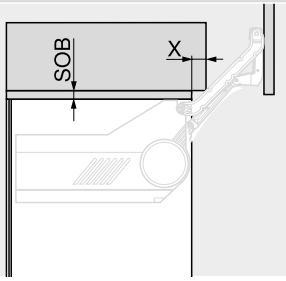

キャビネット天板の厚み SOB (mm)	X (mm)
16	28
18	30
19	31

連結具

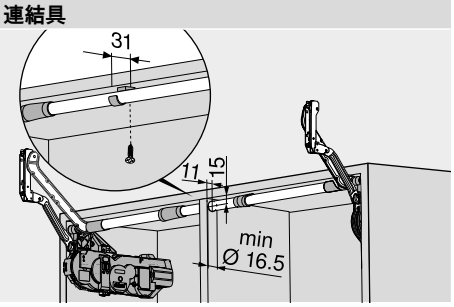

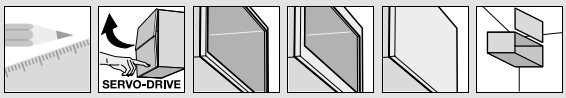

木製扉、およびアルミフレーム扉

ウェブコードで検索する
DQDB2M

取付寸法

スプリングスペーサー (SERVO-DRIVE (サーボドライブ) 用)

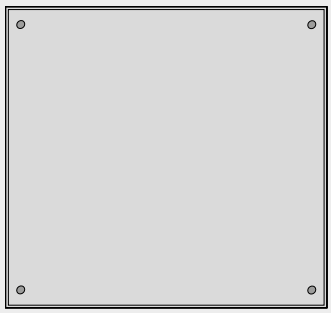

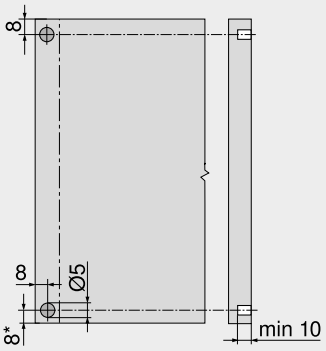

スプリングスペーサーの取付 (接着しないこと)

アルミフレーム扉使用時の推奨事項:	
キャビネット側にスプリングスペーサーを取り付けることを検討してください。扉に取り付ける場合は、必ず試作テストを行って下さい	
*	キャビネット下端から (扉が下方に張りだしている場合)

SERVO-DRIVE (サーボドライブ) スイッチ

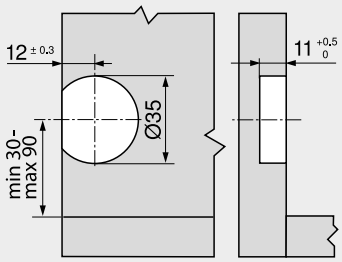

参照ページ

概要 – AVENTOS HL (アベントスHL)	55	概要 – 組立機械・ジグ	683
品番一覧 – 木製扉、太枠および細枠アルミフレーム扉	56	その他の技術情報	774
警告/安全注意事項	60		
取付、取外し、調整	60		
取付、取外し、調整 – SERVO-DRIVE (サーボドライブ)	98		

フラップシステム

► AVENTOS HL (アベントスHL) – リフトアップ
►► 取付、取外し、調整

リフトメカ

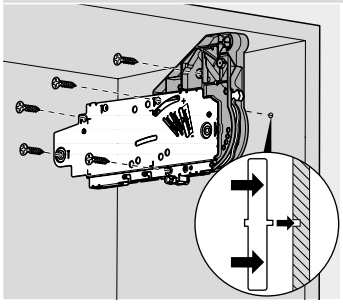

取付

レバーアーム

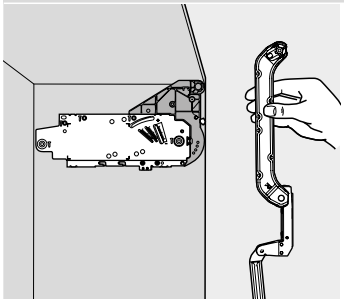

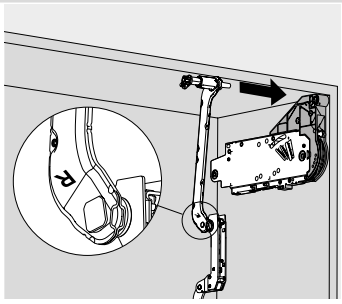

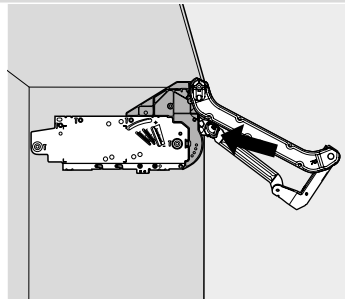

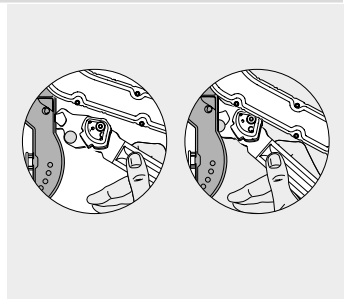

取付

レバーアーム

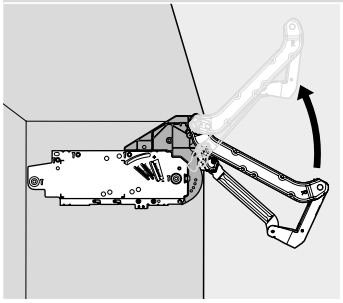

警告

アームが跳ね上がってケガをする可能性があります。

北米仕様には、特別な警告／安全注意事項を添付する必要があります



アームが跳ね上がってケガをする可能性があります



レバーアームを外す時は下に押さないでください

スタビライザー

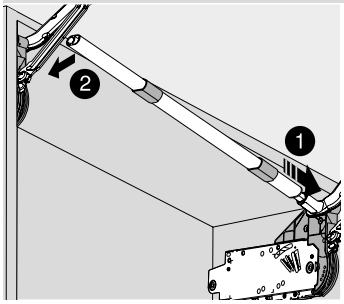

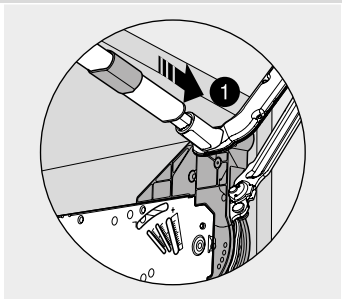

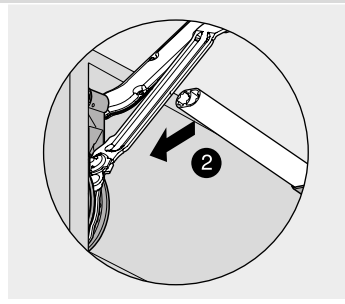

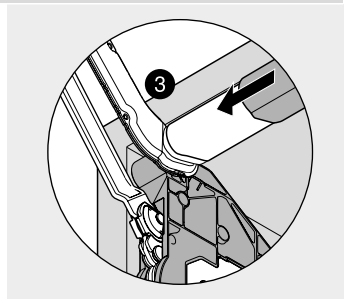

扉

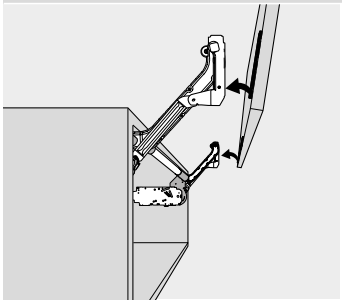

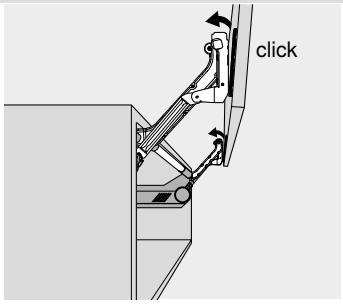

取付

リフトメカ

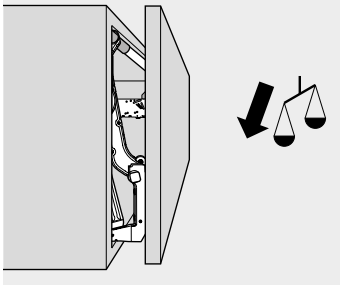

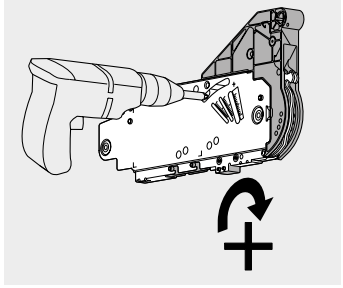

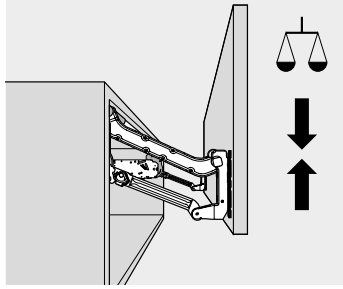

調整

リフトメカ

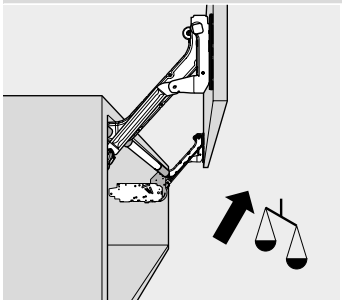

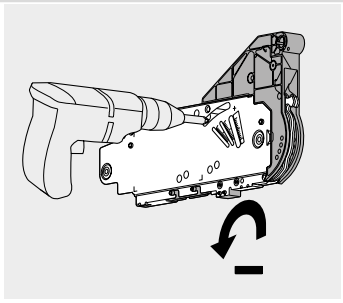

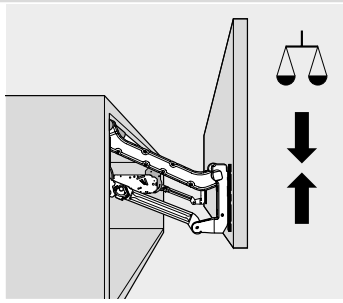

注意事項
SERVO-DRIVE (サーボドライブ) では、リフトメカの調整後に自動確認運転を行ってください!

調整

扉

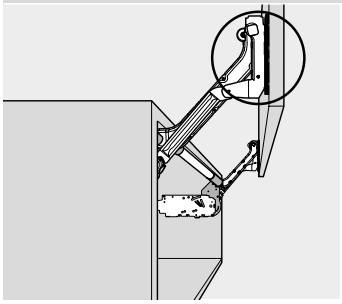

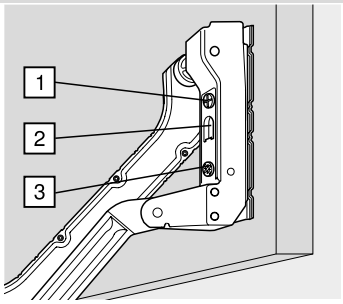

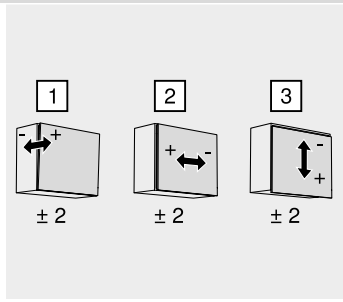

調整

フラップシステム

► AVENTOS HL (アベントスHL) – リフトアップ
►► 取付、取外し、調整

AVENTOS (アベントス) カバーキャップ

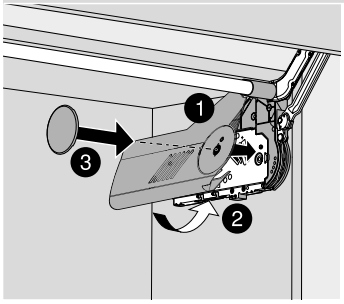

取付

取外し

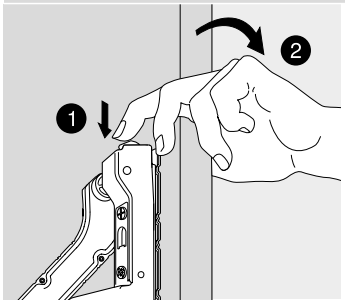

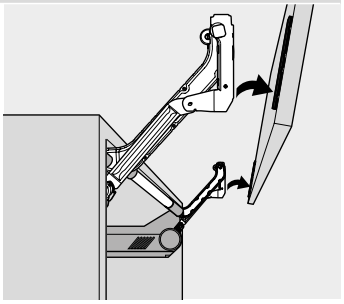

取外し

警告

アームが跳ね上がってケガをする可能性があります。

北米仕様には、特別な警告／安全注意事項を添付する必要があります

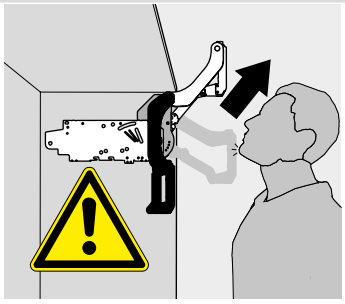

アームが跳ね上がってケガをする可能性があります



レバーアームを外す時は下に押さないでください

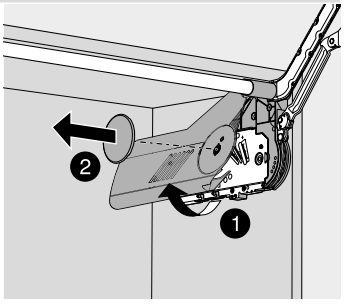

取外し

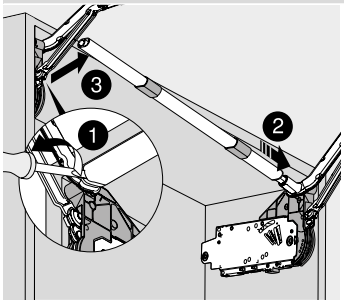

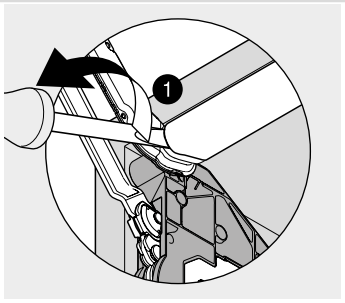

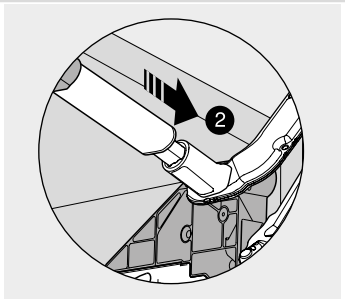

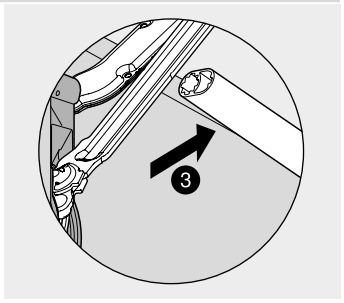

取外し

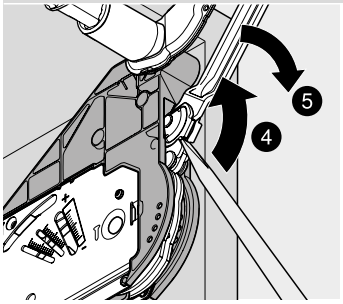

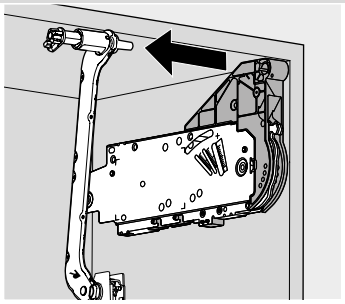

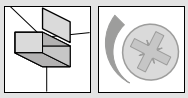

取付ビデオ

ウェブアドレス
www.blum.com/avthl_videos

フラップシステム

▶ AVENTOS HK (アベントスHK) – ステイリフト

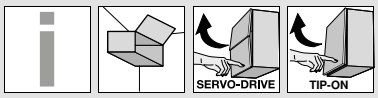

今までに経験したことのない使いやすさ



AVENTOS HK (アベントスHK) は、一枚扉が上方へ開き、小さいウォールキャビネットや冷蔵庫上部のキャビネット用のリフトシステムとして最適です。コーニスやクラウンモールディングを使うこともできます。

- BLUMOTION (ブルモーション) で扉が静かにやさしく閉まる
- 軽い力で扉が開く
- 扉が任意の位置で止まる
- 扉が上に開くので、キャビネットの内部にアクセスしやすい
- コーニスやモールディング装飾の吊戸キャビネットに最適
- コンパクトな製品プログラムで、多様なアプリケーションに対応
- 取付と調整が簡単
- ワイドで大きな扉でも、安定性が高い
- 高い品質と耐久性
- 突き出たパーツはなし
- オプション : AVENTOS (アベントス) 用 SERVO-DRIVE (サーボドライブ)
- オプション : AVENTOS (アベントス) 用 TIP-ON (チップオン)

開閉動作は、軽くて快適です





AVENTOS HK (アベントスHK) のフラップ扉 は、わずかな力で快適に開閉できます。無段階ストップにより、扉は任意のポジションで静止します





BLUMOTION (ブルモーション) を内蔵していますので、扉の重さに関係なく、静かにやさしく閉まります

あなたとお客様を魅了するその他のメリット



すぐれた耐久性
リフトメカのコアとなるエレメントは、強靭なスプリングパッケージで構成しています。
耐久性を充分に考慮した製品です



突き出たパーツはなし
レバーを閉じた状態で輸送可能 – 製造時と施工時のメリット



コーニスやクラウンモールディング
AVENTOS HK (アベントスHK) を開発にあたり、コーニスやモールディングのあるキャビネットも考慮しました。これにより、キッチンのプランニングの際にデザインの可能性が広がります

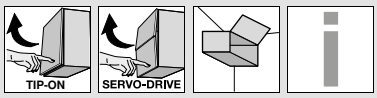

アプリケーション	ウェブコードで検索する	ページ
▸▸ スタンダード /SERVO-DRIVE (サーボドライブ)		
 木製扉、およびアルミフレーム扉	DQDBRY	66
▸▸ TIP-ON (チップオン)		
 木製扉、およびアルミフレーム扉 – TIP-ON (チップオン)	DQDCHA	70
 TIP-ON 956. (チップオン956) – ショートバージョン (マグネット付)		72
 TIP-ON 956A (チップオン956A) – ロングバージョン (マグネット付)		72

▸▸ アクセサリー


シンボル画像

角度ストッパー	67	電動ドライバー用ビット	97
アダプタープレート	73		
ネジ	96		
センタービット	96		
戸あたり	96		
ドライバー	97		

▸▸ 取付、取外し、調整


シンボル画像

警告/安全注意事項	74	取付、取外し、調整 – SERVO-DRIVE (サーボドライブ)	98
取付	74		
調整	75		
取外し	75		
角度ストッパー	75		
取付、取外し、調整 – TIP-ON (チップオン)	76		

機械指令

AVENTOS (アベントス) 用 SERVO-DRIVE (サーボドライブ) を取り付けた家具は、その家具が家庭用として使用される場合に限り、機械ガイドライン 2006/42/EG の規定の適用を受けません。事務所や商用設備などでは、機械ガイドラインが適用されます。これは欧州経済領域 (EEA) およびスイスならびにトルコで有効です。
他国の規格およびガイドラインは、TÜV (ドイツ技術検査協会) 認証がカバーします。

機械指令に関する詳細な情報

ウェブアドレス
www.blum.com/sd/guideline

ピクトグラフ

- 受注生産品 (お問い合わせください)
- インフォメーション
- アクセサリー
- AVENTOS HK (アベントスHK) – ステイリフト
- 木製扉
- 太枠アルミフレーム扉
- 細枠アルミフレーム扉
- AVENTOS (アベントス) 用 SERVO-DRIVE (サーボドライブ)
- AVENTOS HK (アベントスHK) – フラップ用TIP-ON (チップオン)
- 取付寸法
- 取付、取外し、調整

フラップシステム

► AVENTOS HK (アベントスHK) – ステイリフト
►► スタンダード /SERVO-DRIVE (サーボドライブ)

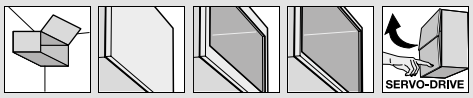

木製扉、およびアルミフレーム扉

ウェブコードで検索する
DQDBRY



- 吊戸、トールユニット、冷蔵庫の上などの高さの低いフラップ扉に最適
- キャビネット高さ KH 205–600 mm
- キャビネット幅 KB 1800 mm まで
- BLUMOTION (ブルモーション) で扉が静かにやさしく閉まる
- 軽い力で扉が開く
- フリーストップが可能なパーフェクトモーション
- 工具必要なく取付けできる
- 3方向に調整可能
- リフトメカは簡単に無段階調節できる
- ヒンジが必要ありません

パワーファクター LF
キャビネット高さ KH (mm) x 扉重量 (ハンドル2個の重量を含む) (kg)
パワーファクターの境界部分では、より強いリフトメカを選定することをお勧めします

☐ スタンダード
■ SERVO-DRIVE (サーボドライブ)

品番一覧

1 ☐ ■ リフトメカセット



パワーファクター LF	開き角度	品番
480–1500	107°	20K2300.05
750–2500	107°	20K2500.05
1500–4900	107°	20K2700.05
3200–9000	100° [1]	20K2900.05

構成内容:

1	2 x	リフトメカ (左右共通)
–	6 x	木ネジ Ø 4 x 35 mm

注意事項
リフトメカを2個使用している時の前板の最大重量は 18 kg です!
3個のリフトメカを使用すると、パワーファクター LF および前板重量を 50 % 増加できます。幅の広いキャビネットの場合、3個のリフトメカを推奨しています。理由は、扉の曲がり防止のためです

[1] 角度ストッパーがあらかじめ取付けられています

3 ☐ カバーキャップセット



素材	カラー	品番
プラスチック	HGR | SW | NI-L	20K8000

構成内容:

3a	1 x	左カバーキャップ大
3b	1 x	右カバーキャップ大
3c	2 x	カバーキャップ、小

3 ■ SERVO-DRIVE (サーボドライブ) 用カバーキャップセット



素材	カラー	品番
プラスチック	HGR | SW | NI-L	21K8000

構成内容:

3a	1 x	SERVO-DRIVE (サーボドライブ) 用左カバーキャップ大
3b	1 x	右カバーキャップ大
3c	2 x	カバーキャップ、小
3d	2 x	SERVO-DRIVE (サーボドライブ) スイッチ
3e	4 x	スプリングスペーサー (Ø 5 mm)

4 ☐ ■ 前板取付具セット



仕様	品番
木製扉および太枠アルミフレーム [1]	20S4200
細枠のアルミフレーム	20S4200A

[1] 木製扉には、各側に4個の木ネジ (609.1x00) を使用してください
[1] 太枠アルミフレームには、各側に4個の皿頭タッピングネジ (660.0950) を使用してください

6 ☐ ■ SERVO-DRIVE (サーボドライブ) セット



素材	カラー	品番
プラスチック	R7037	21KA000

構成内容:

6a	1 x	ドライブユニット
6b	1 x	配線ケーブル、1500 mm
6c	1 x	ノードコネクター
6d	2 x	ケーブルエンドキャップ

リフトメカが3台かそれ以上の場合、ドライブユニットを2台でシンクロして使用することをおすすめします

7 ☐ ■ AC アダプター 24 W



言語パッケージ	品番	言語パッケージ	品番
A	Z10NE030A	E	Z10NE030E
B	Z10NE030B	F	Z10NE030F
C	Z10NE030C	G	Z10NE030G
D	Z10NE030D	H	Z10NE030H

施工説明書と取扱説明書付き
1 次側コードは別途

8 ■ AC アダプター取付具



素材	カラー	品番
プラスチック	WGR	Z10NG120

AC アダプター 24 W 用

カラー		カラー	
HGR	ライトグレー	WGR	ホワイトグレー
SW	シルクホワイト	TGR	ダークグレー
NI-L	ニッケルラッカー	S	ブラック
R7037	RAL 7037 ダークグレー	W	ホワイト

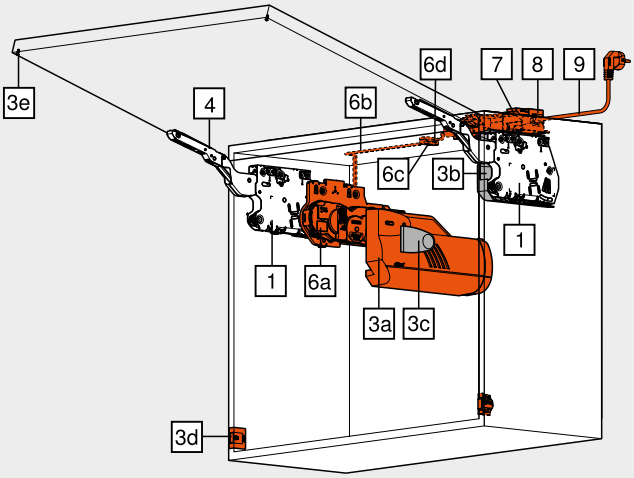

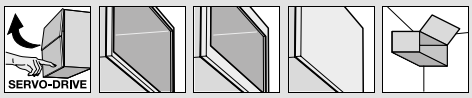

木製扉、およびアルミフレーム扉

ウェブコードで検索する
DQDBRY

品番一覧

9 1 次側コード



国名	品番	国名	品番
ヨーロッパ	Z10M200E	CH	Z10M200C
US, CA	Z10M200U	JP	Z10M200J
BR	Z10M200S.01	UK	Z10M200B
DK	Z10M200D	IL	Z10M200I
AU	Z10M200K	CN	Z10M200N
AR	Z10M200A	IN	Z10M200H
CL	Z10M200L	TW	Z10M200T
ZA	Z10M200Z	ヨーロッパ [1]	Z10M200E.OS

[1] プラグなし

言語パッケージ

A	DE, EN, FR, IT, NL	**E**	CS, HU, PL, SK
B	DA, EN, FI, NO, SV	**F**	BG, ET, LT, LV, RO, RU
C	EL, EN, HR, SL, SR, TR	**G**	EN, ES, FR
D	EN, ES, FR, IT, PT	**H**	EN, ZH

言語名 (ISO-639 準拠)

7、8、9の代替

– プラグ型ACアダプター 12 W

ドライブユニットは1台のみ接続して使えます

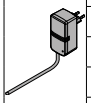

ACアダプター	言語パッケージ	品番	ACアダプター	言語パッケージ	品番
E	A	☎ Z10NA30EAF	E	F	☎ Z10NA30EFF
E	B	☎ Z10NA30EBF	B	A	☎ Z10NA30BAF
E	C	☎ Z10NA30ECF	K	D	☎ Z10NA30KDF
E	D	☎ Z10NA30EDF	U	G	☎ Z10NA30UGF
E	E	☎ Z10NA30EEF			

ACアダプター [1]

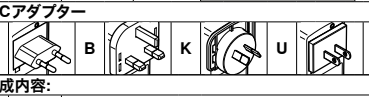

構成内容:

–	1 x	プラグ型ACアダプター 12 W

ケーブル付き、1120 mm (配線ケーブルを使って最大 2000 mm まで延長可能)
その他の組み合わせは応相談
[1] 使用可否について、詳しくはインフォメーションの国別対応リストを参照してください

– 配線ケーブルおよびケーブルエンドキャップ



長さ (m)	カラー	品番
8	S	Z10K800AE

構成内容:

6b	1 x	配線ケーブル
6d	5 x	ケーブルエンドキャップ

配線ケーブルとして使用可能
カット用

– ノードコネクターおよびケーブルエンドキャップ



素材	カラー	品番
プラスチック	S	Z10V100E.01

構成内容:

6c	1 x	ノードコネクター
6d	2 x	ケーブルエンドキャップ

工具必要なく取付けできる

Z アクセサリー

– 角度ストッパー



開き角度	カラー	品番
100°	TGR	20K7041
75°	R7037	20K7011

– ケーブルホルダー



素材	カラー	品番
プラスチック	W	Z10K0009

配線ケーブルの安定性向上に

参照ページ

概要 – AVENTOS HK (アベントスHK)	65	SERVO-DRIVE uno (サーボドライブ　ウーノ) – 海外対応リスト	794
AVENTOS 用 SERVO-DRIVE uno (サーボドライブ　ウーノ)	646	取付、取外し、調整	74
アクセサリー – 一般	96	取付、取外し、調整 – SERVO-DRIVE (サーボドライブ)	98
取付寸法	68		
プランニング – スプリングスペーサー	69	概要 – 組立機械・ジグ	683
プランニング – SERVO-DRIVE (サーボドライブ) スイッチ	69	扉重量の参考値	780
警告/安全注意事項	74	その他の技術情報	774

フラップシステム

► AVENTOS HK (アベントスHK) – ステイリフト
►► スタンダード /SERVO-DRIVE (サーボドライブ)

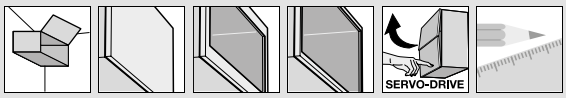

木製扉、およびアルミフレーム扉

ウェブコードで検索する
DQDBRY

取付寸法

下穴位置

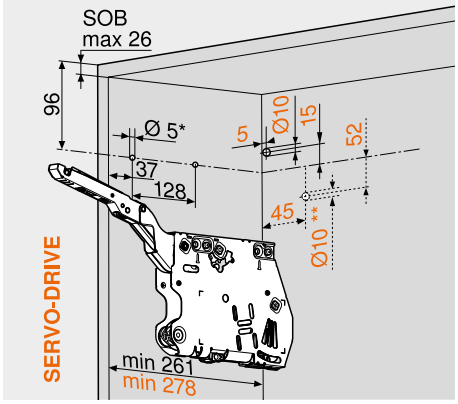

3 x 木ネジ Ø 4 x 35 mm	
SERVO-DRIVE (サーボドライブ) 分岐配線用の穴 (左のみ)	
SOB	キャビネット天板の厚み
*	下穴深さ 5 mm
**	ケーブル下穴代案

必要なスペース

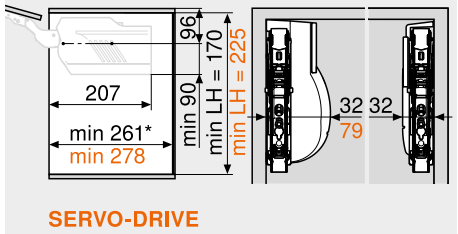

*	吊金具を使用する場合 261 mm 以上
LH	キャビネット内寸高さ

扉取付加工 – 木製扉および太枠アルミフレーム

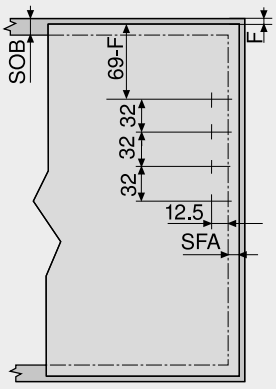

木製扉には、木ネジ4個 (609.1x00) を使用してください	
太枠アルミフレームには、皿頭タッピングネジ4個 (660.0950) を使用してください	
SOB	キャビネット天板の厚み
F	すき間
SFA	扉と側板のカブリ

扉取付加工 –細枠アルミフレーム

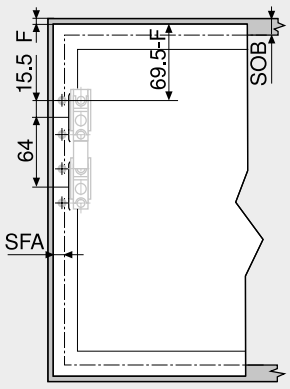

SOB	キャビネット天板の厚み
F	すき間
SFA	扉と側板のカブリ

プランニング – 細枠アルミフレーム

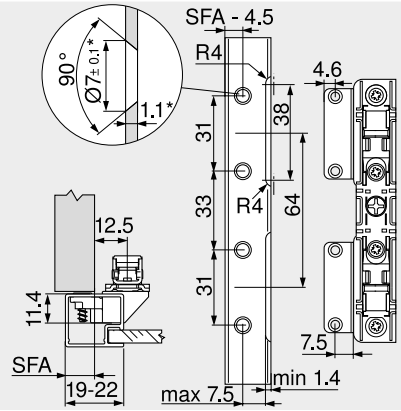

*	材料の厚みなどを変更した場合は、加工寸法を調整してください
フレーム幅が 19 mm の場合、11–18 mm の扉と側板のカブリ SFA が可能	

必要なスペース – 上部に装飾がある場合

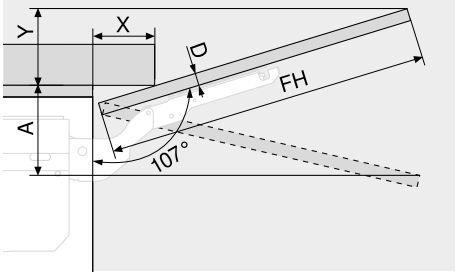

角度ストッパー			必要なスペース (mm)		
なし			Y = FH x 0.29 – 15 + D		
100°			Y = FH x 0.17 – 15 + D		
75°			A = FH x 0.26 + 15 – D		
FH	前板高さ				
D (mm)	16	19	22	26	28
X (mm)	70	59	49	35	26

必要最小すき間

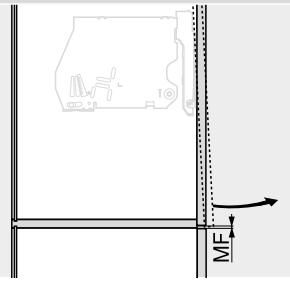

MF	必要最小すき間 2 mm

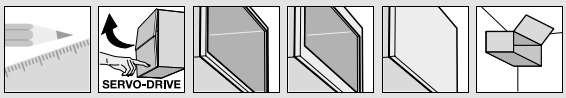

木製扉、およびアルミフレーム扉

ウェブコードで検索する
DQDBRY

取付寸法

スプリングスペーサー (SERVO-DRIVE (サーボドライブ) 用)



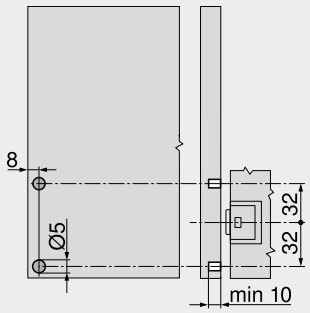

通常4個のスプリングスペーサーをスイッチの近くに取付けることを推奨しています。
特定のアプリケーション (高い扉、軽量) の場合、スプリングスペーサー 2 個で十分な場合もあります。
試作テストを推奨します。

スプリングスペーサーの取付 (接着しないこと)
扉上端にスプリングスペーサーを取付けないでください

アルミフレーム扉使用時の推奨事項:	
キャビネット側にスプリングスペーサーを取り付けることを検討してください。扉に取り付ける場合は、必ず試作テストを行って下さい	
*	キャビネット下端から (扉が下方に張りだしている場合)

SERVO-DRIVE (サーボドライブ) スイッチ

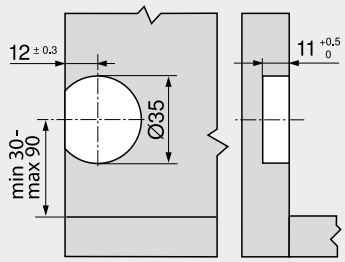

参照ページ

概要 – AVENTOS HK (アベントスHK)	65	概要 – 組立機械・ジグ	683
品番一覧 – 木製扉、太枠および細枠アルミフレーム扉	66	その他の技術情報	774
警告/安全注意事項	74		
取付、取外し、調整	74		
取付、取外し、調整 – SERVO-DRIVE (サーボドライブ)	98		

フラップシステム

► AVENTOS HK (アベントスHK) – ステイリフト
►► TIP-ON (チップオン)

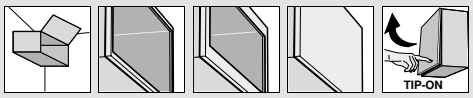

木製扉、およびアルミフレーム扉 – TIP-ON (チップオン)

ウェブコードで検索する
DQDCHA



- TIP-ON (チップオン) は、取っ手のないデザインのフラップに
- キャビネット高さ KH 205–600 mm
- キャビネット幅 KB 1800 mm まで
- 埋込式またはアダプタープレート式
- ネジ止め式キャッチプレートを使う

パワーファクター LF
キャビネット高さ KH (mm) x 扉重量 (ハンドル2個の重量を含む) (kg)
パワーファクターの境界部分では、より強いリフトメカを選定することをお勧めします

■ TIP-ON (チップオン)

品番一覧

1 ■ TIP-ON (チップオン) 用リフトメカセット



パワーファクター LF	開き角度	品番
480–1500	107°	20K2300T
750–2500	107°	20K2500T
1500–4900	107°	20K2700T
3200–9000	100° [1]	20K2900T

構成内容:

1	2 x	リフトメカ (左右共通)
–	6 x	木ネジ Ø 4 x 35 mm

リフトメカを2個使用している時の前板の最大重量は 18 kg です!
3個のリフト機構を使用する場合 (パワーファクターが最大 50 % 試作テストを行うことを推奨します

[1] 角度ストッパーがあらかじめ取付けられています

3 ■ カバーキャップセット



素材	カラー	品番
プラスチック	HGR | SW | NI-L	20K8000

構成内容:

3a	1 x	左カバーキャップ大
3b	1 x	右カバーキャップ大
3c	2 x	カバーキャップ、小

4 ■ 前板取付具セット



仕様	品番
木製扉および太枠アルミフレーム [1]	20S4200
細枠のアルミフレーム	20S4200A

[1] 太枠アルミフレームには、皿頭タッピングネジ (660.0950) を使用してください
[1] 太枠アルミフレームには、各側に4個の皿頭タッピングネジ (660.0950) を使用してください

6 ■ TIP-ON (チップオン) セット



仕様	キャビネット高さ KH (mm)	品番
ショートバージョン	500 まで	956.1004
ロングバージョン	500 以上	956A1004

構成内容:

6a	1 x	TIP-ON (チップオン)
6b	1 x	ネジ止め式キャッチプレート
–	1 x	木ネジ 609.1500

カラー	
HGR	ライトグレー
SW	シルクホワイト
NI-L	ニッケルラッカー

カラー	
R7037	RAL 7037 ダークグレー
R7036	RAL 7036 プラチナグレー
TGR	ダークグレー

Z アクセサリー

– ■ 角度ストッパー



開き角度	カラー	品番
100°	TGR	20K7041
75°	R7037	20K7011

7 ■ アダプタープレート



仕様	品番
ストレート型アダプタープレート – ショートバージョン	956.1201
ストレート型アダプタープレート – ロングバージョン	956A1201
十字型アダプタープレート – ロングバージョン	956A1501

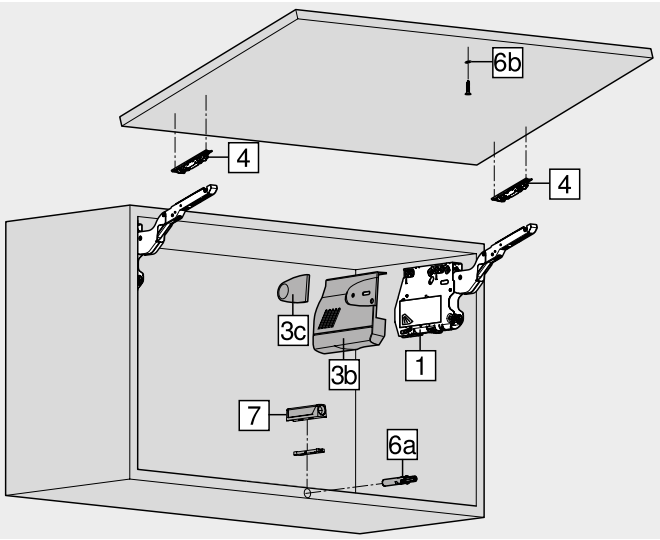

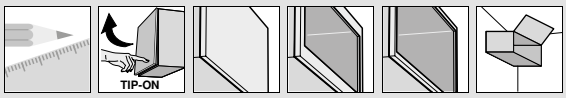

木製扉、およびアルミフレーム扉 – TIP-ON (チップオン)

ウェブコードで検索する
DQDCHA

取付寸法

ペグの位置

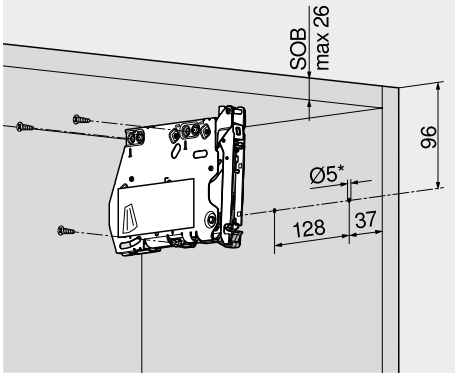

SOB	キャビネット天板の厚み
*	下穴深さ 5 mm

取付位置

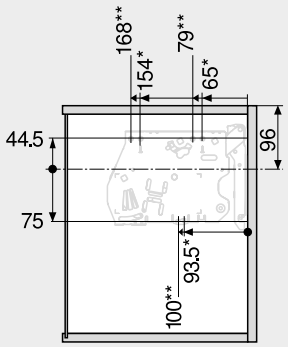

3 x 木ネジ Ø 4 x 35 mm	
*	左側
**	右側

必要なスペース

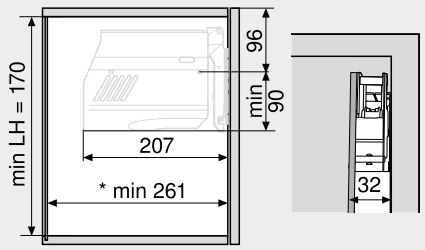

*	吊金具を使用する場合 261 mm 以上

扉取付加工 – 木製扉および太枠アルミフレーム

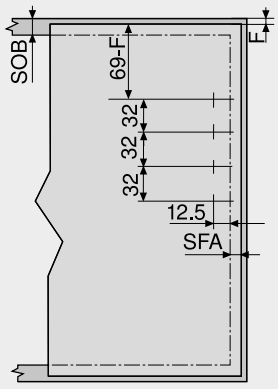

木製扉には、木ネジ4個 (609.1x00) を使用してください	
太枠アルミフレームには、皿頭タッピングネジ4個 (660.0950) を使用してください	
SOB	キャビネット天板の厚み
F	すき間
SFA	扉と側板のカブリ

扉取付加工 –細枠アルミフレーム

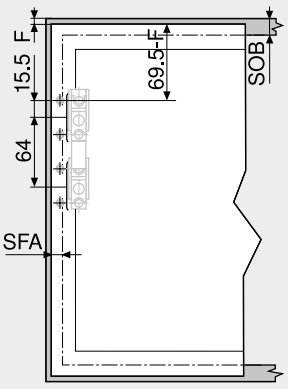

SOB	キャビネット天板の厚み
F	すき間
SFA	扉と側板のカブリ

プランニング – 細枠アルミフレーム

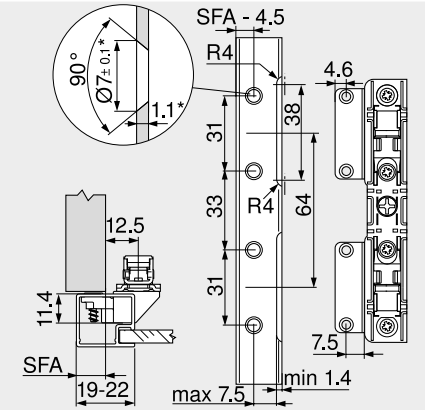

*	材料の厚みなどを変更した場合は、加工寸法を調整してください
フレーム幅が 19 mm の場合、11–18 mm の扉と側板のカブリ SFA が可能	

必要なスペース – 上部に装飾がある場合

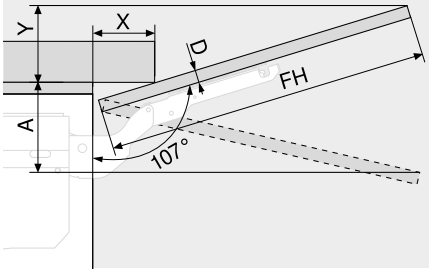

角度ストッパー			必要なスペース (mm)		
なし			Y = FH x 0.29 – 15 + D		
100°			Y = FH x 0.17 – 15 + D		
75°			A = FH x 0.26 + 15 – D		
FH	前板高さ				
D (mm)	16	19	22	26	28
X (mm)	70	59	49	35	26

必要最小すき間

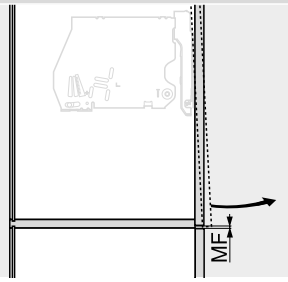

MF	必要最小すき間 2 mm

参照ページ

概要 – AVENTOS HK (アベントスHK)	65
TIP-ON 956x (チップオン956x)	72
警告/安全注意事項	74
取付、取外し、調整	74
取付、取外し、調整 – TIP-ON (チップオン)	76
概要 – 組立機械・ジグ	683
その他の技術情報	774

フラップシステム

► AVENTOS HK (アベントスHK) – ステイリフト
►► TIP-ON (チップオン)



TIP-ON 956. (チップオン956) – ショートバージョン (マグネット付)



- 高さが 500 mm 以下のフラップ用
- 埋込式またはアダプタープレート式
- 可動部の長さ : 約 17 mm
- 調整 +4/–1 mm

品番一覧

カラー	品番
SW | TS | R7036	956.1004

構成内容 :

1 x	TIP-ON 956. (チップオン956) – ショートバージョン (マグネット付)
1 x	ネジ止め式キャッチプレート
SW	シルクホワイト
TS	テラブラック
R7036	RAL 7036 プラチナグレー

取付寸法

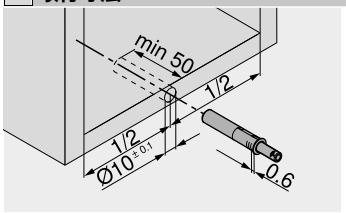

扉のすき間

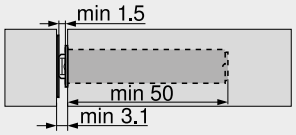

ネジ止め式キャッチプレート

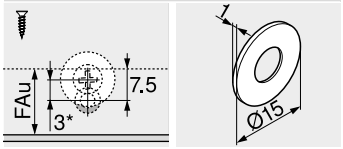

FAu	下扉のカプセ量
*	3 mm ずらして取付けます

TIP-ON 956A (チップオン956A) – ロングバージョン (マグネット付)



- 高さが 500 mm 以上のフラップ用
- 埋込式またはアダプタープレート式
- 可動部の長さ : 約 38 mm
- 調整 +4/–1 mm

品番一覧

カラー	品番
SW | TS | R7036	956A1004

構成内容 :

1 x	TIP-ON 956A (チップオン956A) – ロングバージョン (マグネット付)
1 x	ネジ止め式キャッチプレート
SW	シルクホワイト
TS	テラブラック
R7036	RAL 7036 プラチナグレー

取付寸法

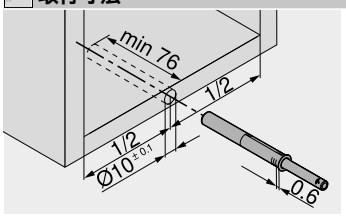

扉のすき間

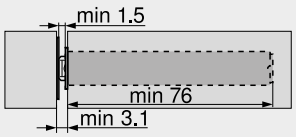

ネジ止め式キャッチプレート

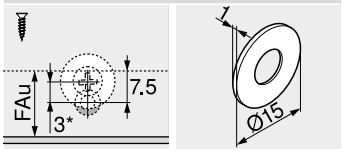

FAu	下扉のカプセ量
*	3 mm ずらして取付けます

参照ページ

概要 – AVENTOS HK (アベントスHK)	65
アクセサリー – ストレート型アダプタープレート	73
アクセサリー – 十字型アダプタープレート	73
取付、取外し、調整 – TIP-ON (チップオン)	76

加工	
BLUMOTION/TIP-ON (ブルモーション/チップオン) 用ドリルジグ	744
キャッチプレート位置決めテンプレート	766
PRO-CENTER (プロセンター)	692

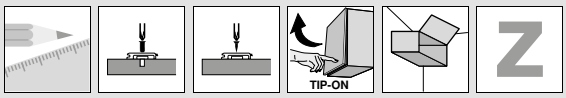

ストレート型アダプタープレート – ショートバージョン 20/17



- Ø 3.5 または Ø 4 mm の木ネジで取り付ける
- システムネジで取付けることもできる
- TIP-ON (チップオン) 本体は別に注文してください

品番一覧

カラー	品番
SW | TS | R7036 | NI-L	956.1201

SW	シルクホワイト
TS	テラブラック
R7036	RAL 7036 プラチナグレー
NI-L	ニッケルラッカー

取付寸法

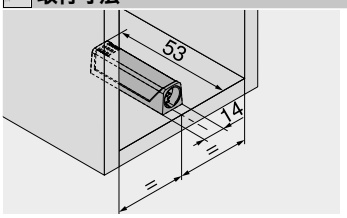

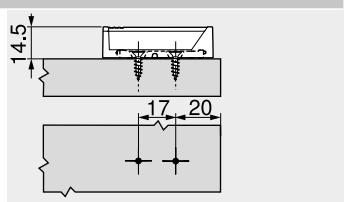

扉のすき間

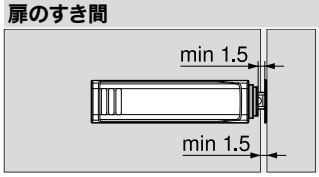

ネジ止め式キャッチプレート

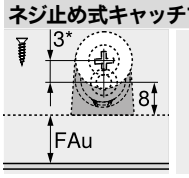

FAu	下扉のカブセ量
*	3 mm ずらして取付けます

ストレート型アダプタープレート – ロングバージョン 20/32



- Ø 3.5 または Ø 4 mm の木ネジで取り付ける
- システムネジで取付けることもできる
- TIP-ON (チップオン) 本体は別に注文してください

品番一覧

カラー	品番
SW | TS | R7036 | NI-L	956A1201

SW	シルクホワイト
TS	テラブラック
R7036	RAL 7036 プラチナグレー
NI-L	ニッケルラッカー

取付寸法

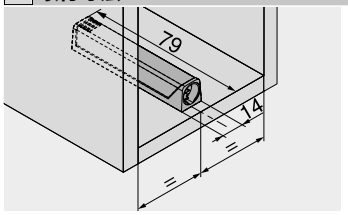

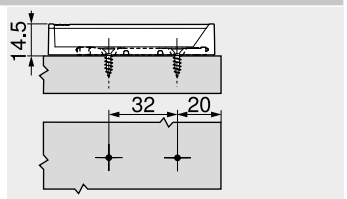

扉のすき間

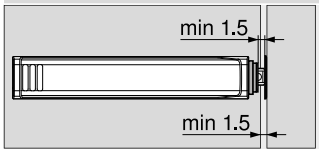

ネジ止め式キャッチプレート

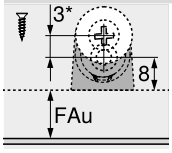

FAu	下扉のカブセ量
*	3 mm ずらして取付けます

十字型アダプタープレート – ロングバージョン 37/32



- Ø 3.5 または Ø 4 mm の木ネジで取り付ける
- システムネジで取付けることもできる
- TIP-ON (チップオン) 本体は別に注文してください

品番一覧

カラー	品番
R7036	956A1501

R7036	RAL 7036 プラチナグレー

取付寸法

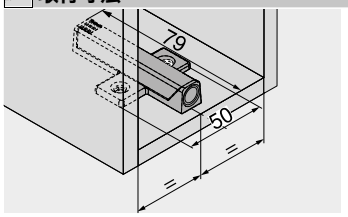

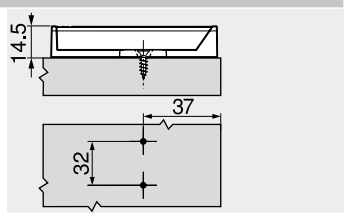

扉のすき間

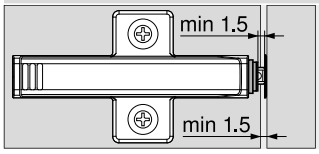

ネジ止め式キャッチプレート

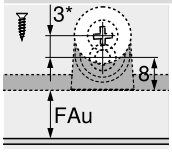

FAu	下扉のカブセ量
*	3 mm ずらして取付けます

参照ページ

概要 – AVENTOS HK (アベントスHK)	65	加工		MINIPRESS PRO (ミニプレス　プロ)	696
取付、取外し、調整 – TIP-ON (チップオン)	76	テンプレート	742	MINIPRESS P (ミニプレスP)	708
		座金用ドリルジグ	743	MINIPRESS M (ミニプレスM)	712
		キャッチプレート位置決めテンプレート	766		
		PRO-CENTER (プロセンター)	692		

フラップシステム

► AVENTOS HK (アベントスHK) – ステイリフト
►► 取付、取外し、調整

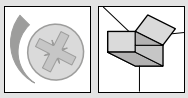

リフトメカ

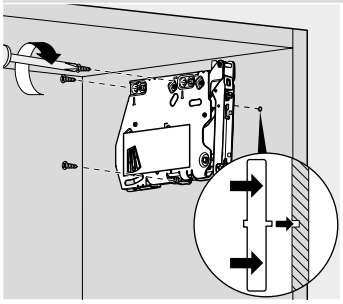

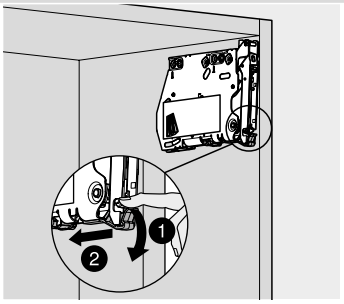

取付

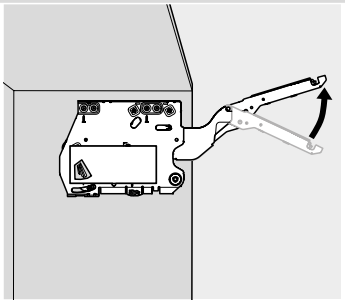

レバーを慎重に開いてください

リフトメカ

警告

アームが跳ね上がって重傷を負う可能性があります。

北米仕様には、特別な警告／安全注意事項を添付する必要があります



レバーを **下に** 押さないでください

扉

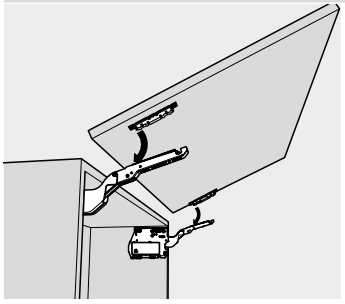

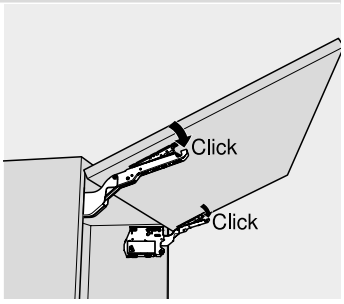

取付

リフトメカ

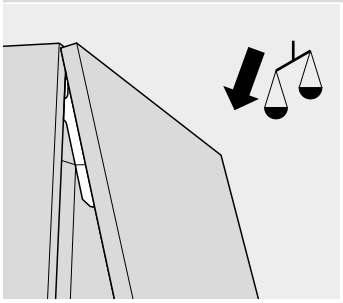

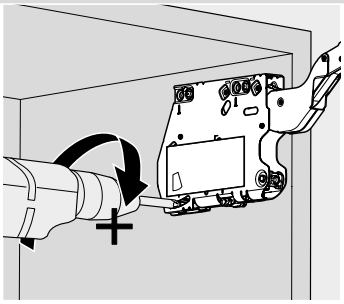

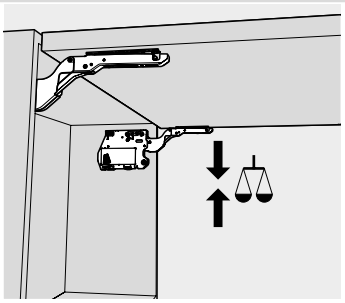

調整

リフトメカ

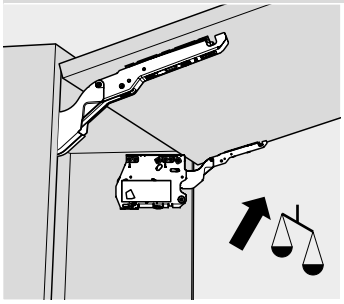

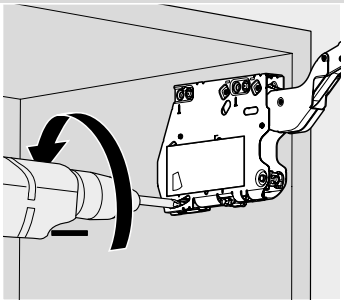

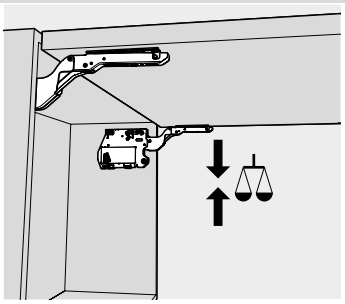

調整

注意事項

SERVO-DRIVE (サーボドライブ) では、リフトメカの調整後に自動確認運転を行ってください!

扉

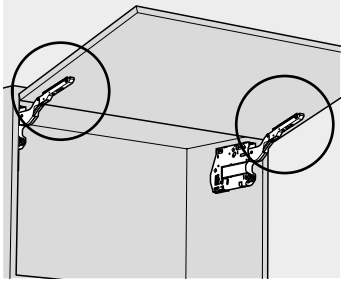

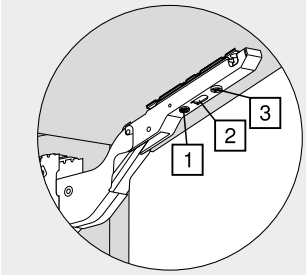

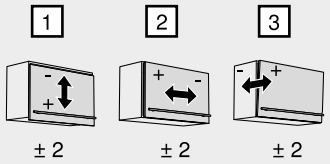

調整

AVENTOS (アベントス) カバーキャップ

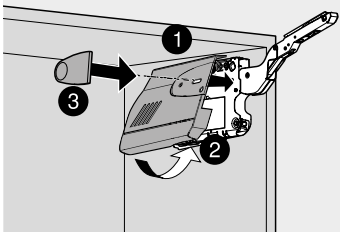

取付

取外し

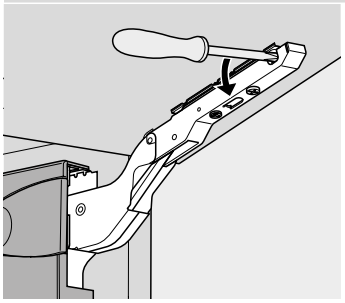

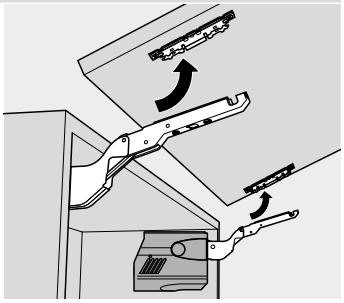

取外し

警告

アームが跳ね上がって重傷を負う可能性があります。

北米仕様には、特別な警告／安全注意事項を添付する必要があります

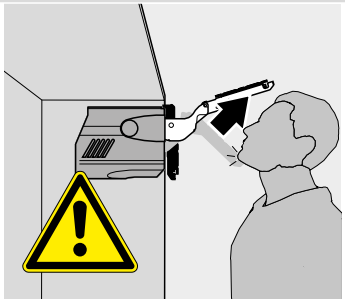

レバーを **下に** 押さないでください

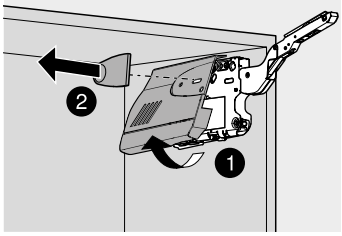

角度ストッパー – 20K70x1

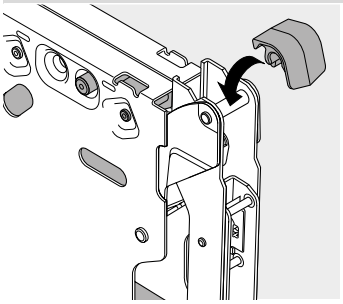

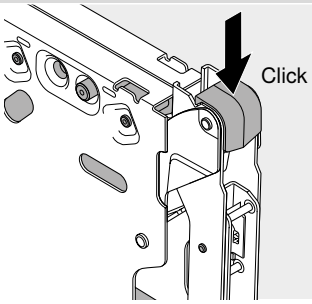

取付

フラップシステム

► AVENTOS HK (アベントスHK) – ステイリフト
►► 取付、取外し、調整

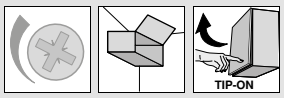

TIP-ON 956x (チップオン956x) – 埋込式

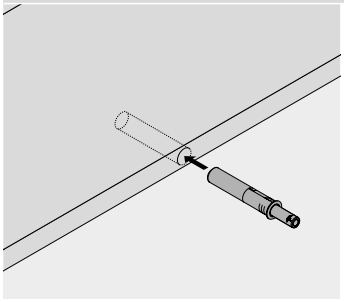

注意:TIP-ON (チップオン) は接着しないでください

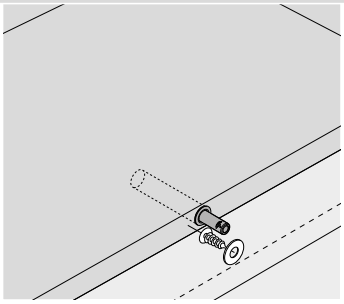

MDFなど表面が硬い場合、必要に応じて下穴 Ø 2.5 mm の皿加工をして取り付けてください

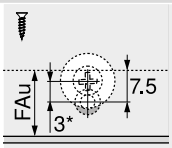

TIP-ON 956x (チップオン956x) – ストレート型アダプタープレートの取付

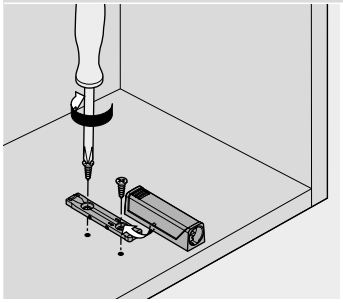

取付

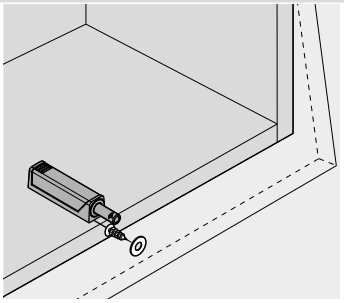

MDFなど表面が硬い場合、必要に応じて下穴 Ø 2.5 mm の皿加工をして取り付けてください

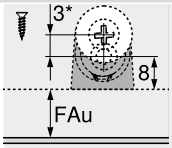

TIP-ON 956x (チップオン956x) – 十字型アダプタープレートの取付

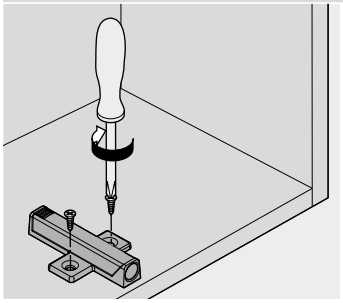

取付

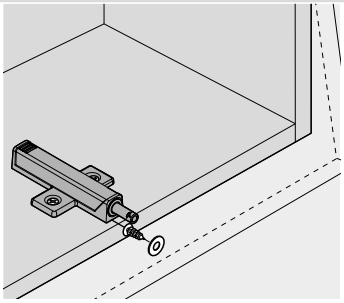

MDFなど表面が硬い場合、必要に応じて下穴 Ø 2.5 mm の皿加工をして取り付けてください

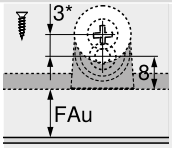

奥行調整

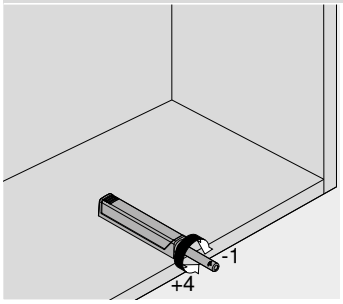

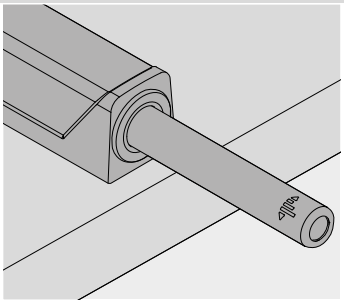

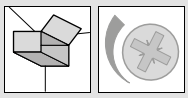

取付ビデオ

ウェブアドレス
www.blum.com/avthk_videos

フラップシステム

▶ AVENTOS HK-S (アベントスHK-S) – 小型ステイリフト

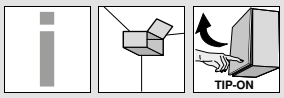

小さい扉のためのスリムなステイリフト



AVENTOS HK-S (アベントスHK-S) は、トールユニットや冷蔵庫の上の小型フラップ扉に最適です。コンパクトな AVENTOS HK-S は小さいキャビネットに調和します。

- 小さい扉のためのステイリフト
- BLUMOTION (ブルモーション) で扉が静かにやさしく閉まる
- 軽い力で扉が開く
- 扉が任意の位置で止まる
- 扉が上に開くので、キャビネットの内部にアクセスしやすい
- コーニスやモールディング装飾の吊戸キャビネットに最適
- コンパクトな製品プログラムで、多様なアプリケーションに対応
- 取付と調整が簡単
- ワイドで大きな扉でも、安定性が高い
- 高い品質と耐久性
- 突き出たパーツはなし
- オプション : AVENTOS (アベントス) 用 TIP-ON (チップオン)

開閉動作は、軽くて快適です





AVENTOS HK-S (アベントスHK-S) は、楽々とスムーズな動きで開閉します。無段階ストップにより、扉は任意のポジションで静止します





内蔵 BLUMOTION (ブルモーション) により、前板がやさしく静かに閉じます

あなたとお客様を魅了するその他のメリット



すぐれた耐久性
リフトメカのコアとなるエレメントは、強靭なスプリングパッケージで構成しています。
耐久性を充分に考慮した製品です



突き出たパーツはなし
レバーを閉じた状態で輸送可能 – 製造時と施工時のメリット



コーニスやクラウンモールディング
AVENTOS HK-S (アベントスHK-S) の開発にあたり、コーニスやモールディング装飾のキャビネットも考慮しました

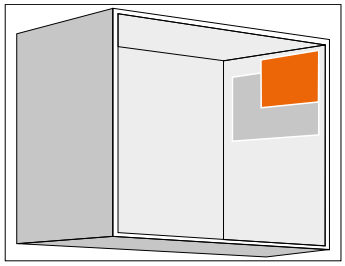

コンパクトデザイン
AVENTOSHK-S (アベントスHK-S) は、取付に必要なサイズが最小に設計され、小さいキャビネットでも使用できる

アプリケーション				ウェブコードで検索する	ページ
▶▶ スタンダード/TIP-ON (チップオン)					
	木製扉、およびアルミフレーム扉				
				DQDD6M	80
	TIP-ON 956. (チップオン956) – ショートバージョン (マグネット付)				82
▶▶ アクセサリー					
 シンボル画像	角度ストッパー	80	電動ドライバー用ビット		97
	アダプタープレート	83			
	ネジ	96			
	センタービット	96			
	戸あたり	96			
	ドライバー	97			
▶▶ 取付、取外し、調整					
 シンボル画像	警告/安全注意事項	84			
	取付	84			
	調整	84			
	取外し	85			
	取付、取外し、調整 – TIP-ON (チップオン)	76			

ピクトグラフ

- 受注生産品 (お問い合わせください)
- インフォメーション
- アクセサリー
- AVENTOS HK-S (アベントスHK-S) – 小型ステイリフト
- 木製扉
- 太枠アルミフレーム扉
- 細枠アルミフレーム扉
- AVENTOS HK-S (アベントスHK-S) – 小型フラップ用TIP-ON (チップオン)
- 取付寸法
- 取付、取外し、調整

フラップシステム

► AVENTOS HK-S (アベントスHK-S) – 小型ステイリフト
►► スタンダード/TIP-ON (チップオン)

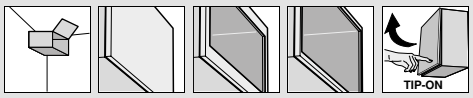

木製扉、およびアルミフレーム扉

ウェブコードで検索する
DQDD6M



- 吊戸、トールユニット、冷蔵庫の上などの高さの低いフラップ扉に最適
- キャビネット高さ KH 最大 600 mm
- BLUMOTION (ブルモーション) で扉が静かにやさしく閉まる
- 軽い力で扉が開く
- フリーストップが可能なパーフェクトモーション
- 工具必要なく取付けできる
- 3方向に調整可能
- リフトメカは簡単に無段階調節できる
- ヒンジが必要ありません
- TIP-ON (チップオン) は、取っ手のないデザインのフラップに

パワーファクター LF
キャビネット高さ KH (mm) x 扉重量 (ハンドル2個の重量を含む) (kg)
パワーファクターの境界部分では、より強いリフトメカを選定することをお勧めします
□ スタンダード
■ TIP-ON (チップオン)

品番一覧

1 □ リフトメカセット



パワーファクター LF	キャッチ	開き角度	品番
220–500	弱	107° [1]	20K2B00.02
400–1000	中	107°	20K2C00.02
960–2215	強	107°	20K2E00.02

構成内容:

1a	2 x	リフトメカ (左右共通)
1b	2 x	左/右カバーキャップ大
		HGR | SW
–	6 x	木ネジ Ø 4 x 35 mm

注意事項
3個のリフトメカを使用すると、パワーファクター LF および前板重量を 50 % 増加できます

[1] リフトメカにバネが装備されていません

1 ■ TIP-ON (チップオン) 用リフトメカセット



パワーファクター LF	キャッチ	開き角度	品番
220–500	弱	107°	20K2B00T
400–1000	中	107°	20K2C00T
960–2215	強	107°	20K2E00T

構成内容:

1a	2 x	リフトメカ (左右共通)
1b	2 x	左/右カバーキャップ大
		HGR | SW
–	6 x	木ネジ Ø 4 x 35 mm

注意事項
3個のリフトメカを使用すると、パワーファクター LF および前板重量を 50 % 増加できます

4 □■ 前板取付具

仕様



取付方法	厚み (mm)	品番
ネジ止め	0 [1]	175H3100
EXPANDO (エクスパンド)	0	177H3100E
打込式	0	177H3100

木製扉および太枠アルミフレーム 2 x
ストレート座、厚み 0 mm

[1] 木製扉には、各側に2個の木ネジ (609.1x00) を使用してください
[1] 太枠アルミフレームには、各側に2個の皿頭タッピングネジ (660.0950) を使用してください

4 □■ 前板取付具セット



仕様		品番
細枠のアルミフレーム	1 x	20K4A00A02

カラー	
HGR	ライトグレー
SW	シルクホワイト
R7037	RAL 7037 ダークグレー

カラー	
R7036	RAL 7036 プラチナグレー
TGR	ダークグレー

6 ■ TIP-ON (チップオン) セット



仕様	キャビネット高さ KH (mm)	品番
ショートバージョン	600 まで	956.1004

構成内容:

6a	1 x	TIP-ON (チップオン)
6b	1 x	ネジ止め式キャッチプレート
–	1 x	木ネジ 609.1500

Z アクセサリー

– □■ 角度ストッパー



開き角度	カラー	品番
100°	TGR	20K7A41
75°	R7037	20K7A11

7 □■ アダプタープレート



仕様	品番
ストレート型アダプタープレート – ショートバージョン	956.1201
十字型アダプタープレート – ロングバージョン	956A1501

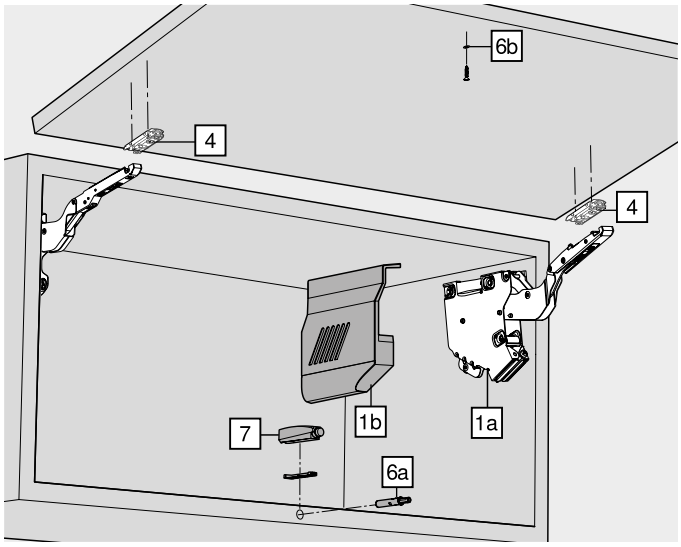

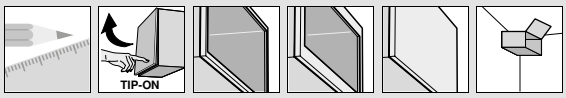

木製扉、およびアルミフレーム扉

ウェブコードで検索する
DQDD6M

取付寸法

ペグの位置

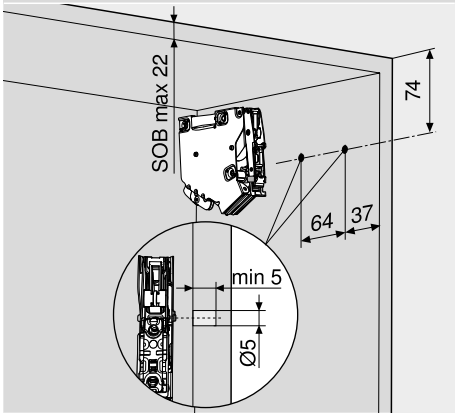

SOB	キャビネット天板の厚み

取付位置

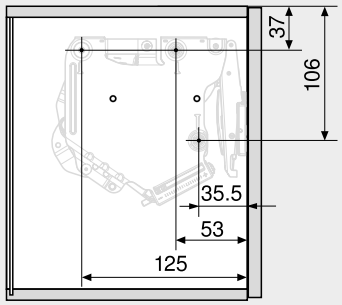

3 x 木ネジ Ø 4 x 35 mm	

必要なスペース

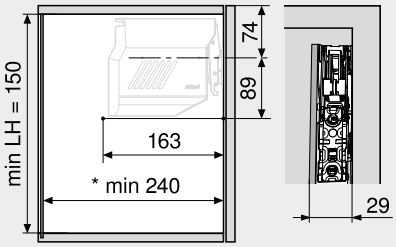

*	吊金具を使用する場合 240 mm 以上

扉取付加工 – 木製扉および太枠アルミフレーム

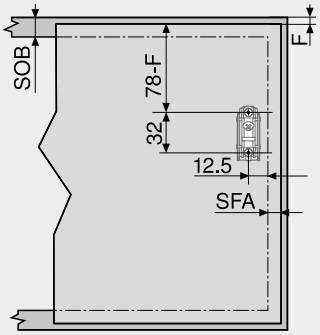

木製扉には、木ネジ2個 (609.1x00) を使用してください	
太枠アルミフレームには、皿頭タッピングネジ2個 (660.0950) を使用してください	
SOB	キャビネット天板の厚み
F	すき間
SFA	扉と側板のカプリ

扉取付加工 –細枠アルミフレーム

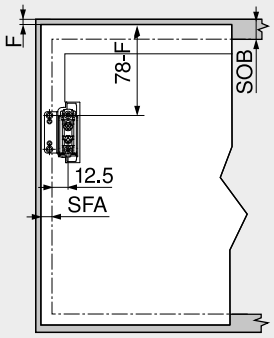

SOB	キャビネット天板の厚み
F	すき間
SFA	扉と側板のカプリ

プランニング – 細枠アルミフレーム

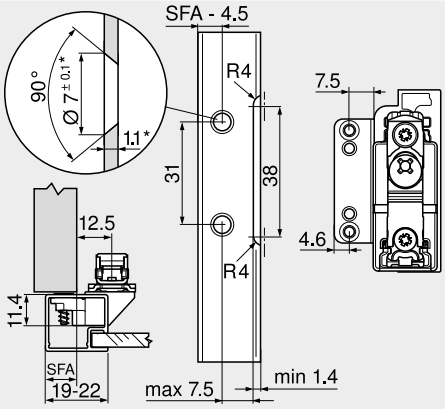

*	材料の厚みなどを変更した場合は、加工寸法を調整してください
フレーム幅が 19 mm の場合、11–18 mm の扉と側板のカプリ SFA が可能	

必要なスペース – 上部に装飾がある場合

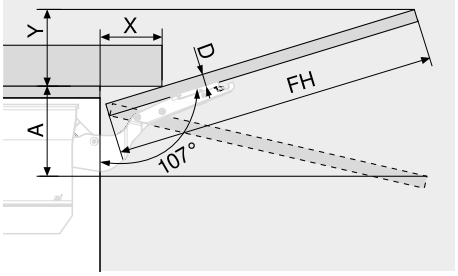

角度ストッパー			必要なスペース (mm)		
なし			Y = FH x 0.29 – 15 + D		
100°			Y = FH x 0.17 – 15 + D		
75°			A = FH x 0.26 + 15 – D		
FH	前板高さ				
D (mm)	16	19	22	26	–
X (mm)	70	59	49	35	–

必要最小すき間

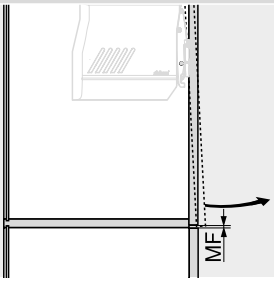

MF	必要最小すき間 2 mm

参照ページ

概要 – AVENTOS HK-S (アベントスHK-S)	79
警告/安全注意事項	84
取付、取外し、調整	84
概要 – 組立機械・ジグ	683
その他の技術情報	774

フラップシステム

► AVENTOS HK-S (アベントスHK-S) – 小型ステイリフト
►► TIP-ON (チップオン)



TIP-ON 956. (チップオン956) – ショートバージョン (マグネット付)



- 高さが 600 mm 以下のフラップ用
- 埋込式またはアダプタープレート式
- 可動部の長さ : 約 17 mm
- 調整 +4/–1 mm

品番一覧

カラー	品番
SW | TS | R7036	956.1004

構成内容 :

1 x	TIP-ON 956. (チップオン956) – ショートバージョン (マグネット付)
1 x	ネジ止め式キャッチプレート
SW	シルクホワイト
TS	テラブラック
R7036	RAL 7036 プラチナグレー

取付寸法

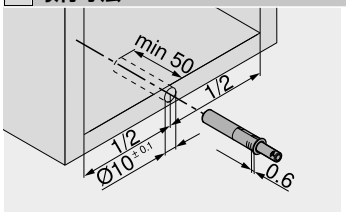

扉のすき間

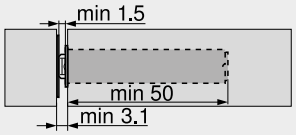

ネジ止め式キャッチプレート

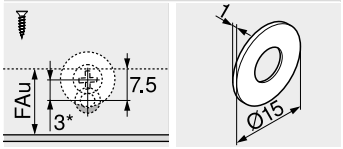

FAu	下扉のカブセ量
*	3 mm ずらして取付けます

参照ページ

概要 – AVENTOS HK-S (アベントスHK-S)	79
アクセサリー – ストレート型アダプタープレート	83
アクセサリー – 十字型アダプタープレート	83
取付、取外し、調整 – TIP-ON (チップオン)	76

加工

BLUMOTION/TIP-ON (ブルモーション/チップオン) 用ドリルジグ	744
キャッチプレート位置決めテンプレート	766
PRO-CENTER (プロセンター)	692

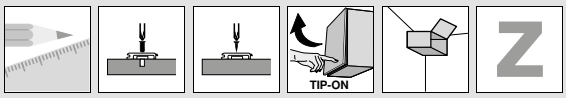

blum

ストレート型アダプタープレート – ショートバージョン 20/17



- Ø 3.5 または Ø 4 mm の木ネジで取り付ける
- システムネジで取付けることもできる
- TIP-ON (チップオン) 本体は別に注文してください

品番一覧

カラー	品番
SW | TS | R7036 | NI-L	956.1201

SW	シルクホワイト
TS	テラブラック
R7036	RAL 7036 プラチナグレー
NI-L	ニッケルラッカー

取付寸法

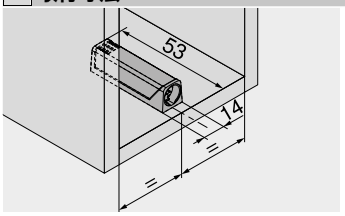

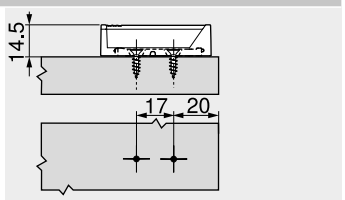

扉のすき間

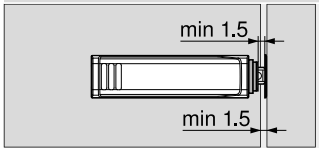

ネジ止め式キャッチプレート

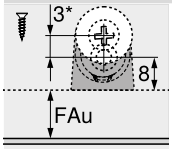

FAu	下扉のカブセ量
*	3 mm ずらして取付けます

十字型アダプタープレート – ロングバージョン 37/32



- Ø 3.5 または Ø 4 mm の木ネジで取り付ける
- システムネジで取付けることもできる
- TIP-ON (チップオン) 本体は別に注文してください

品番一覧

カラー	品番
R7036	956A1501

R7036	RAL 7036 プラチナグレー

取付寸法

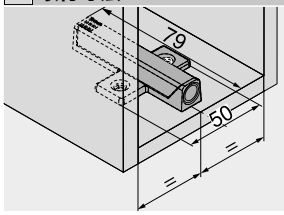

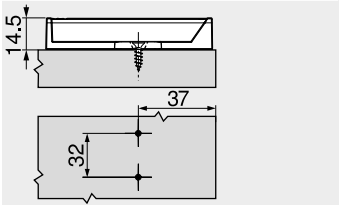

扉のすき間



ネジ止め式キャッチプレート

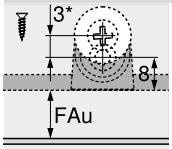

FAu	下扉のカブセ量
*	3 mm ずらして取付けます

参照ページ

概要 – AVENTOS HK-S (アベントスHK-S)	79	加工		MINIPRESS PRO (ミニプレス　プロ)	696
取付、取外し、調整 – TIP-ON (チップオン)	76	テンプレート	742	MINIPRESS P (ミニプレスP)	708
		座金用ドリルジグ	743	MINIPRESS M (ミニプレスM)	712
		キャッチプレート位置決めテンプレート	766		
		PRO-CENTER (プロセンター)	692		

フラップシステム

► AVENTOS HK-S (アベントスHK-S) – 小型ステイリフト

►► 取付、取外し、調整

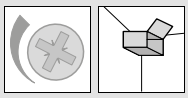

リフトメカ

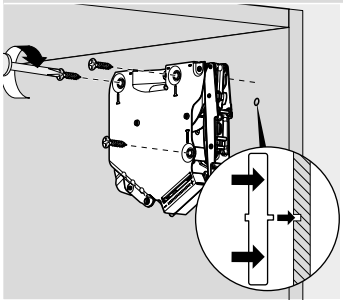

取付

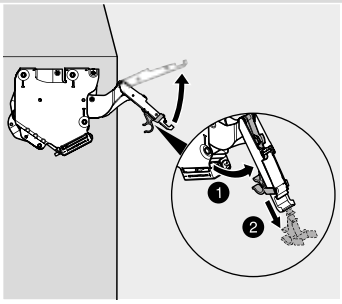

レバーを慎重に開いてください

警告

アームが跳ね上がって重傷を負う可能性があります。

北米仕様には、特別な警告／安全注意事項を添付する必要があります

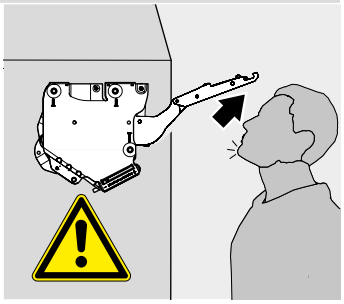

レバーを **下に** 押さないでください

扉

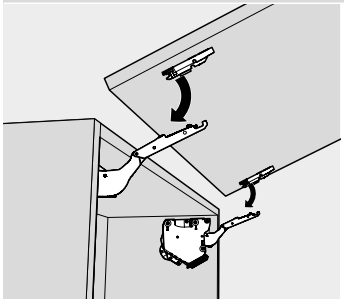

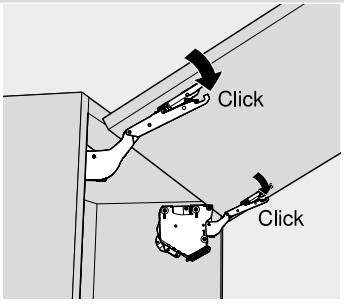

取付

リフトメカ

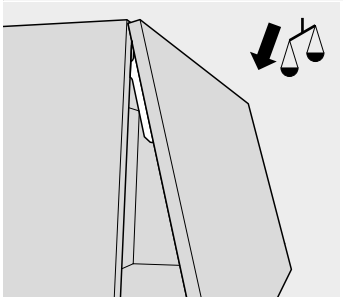

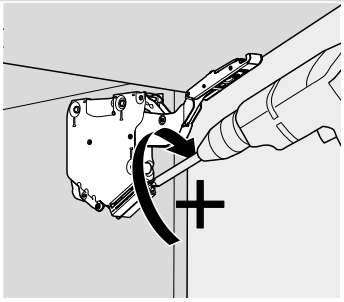

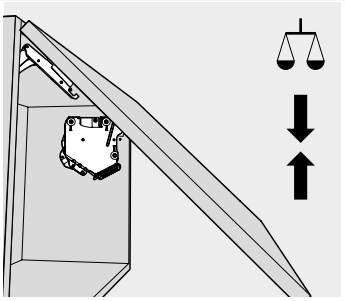

調整

リフトメカ

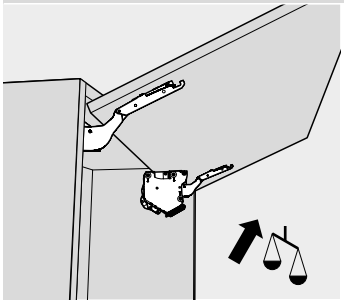

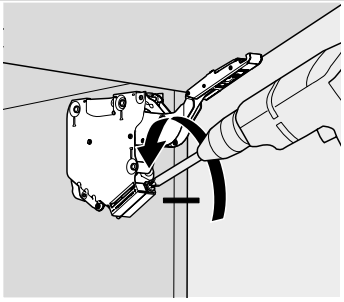

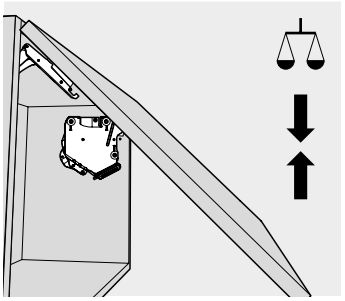

調整

扉

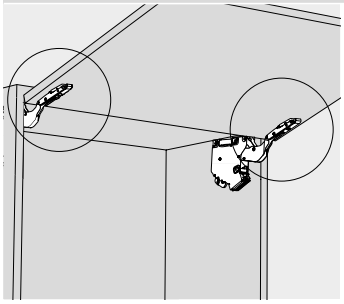

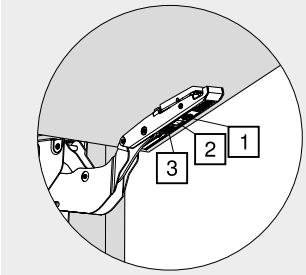

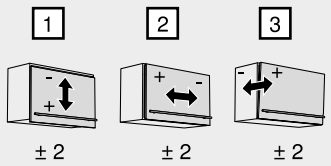

調整

AVENTOS (アベントス) カバーキャップ

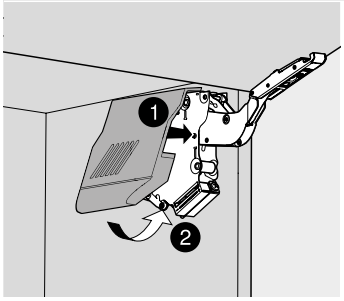

取付

取外し

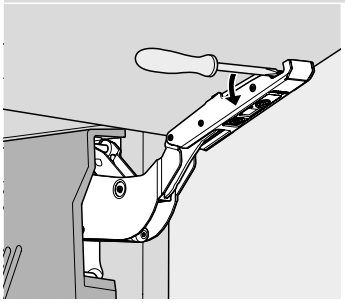

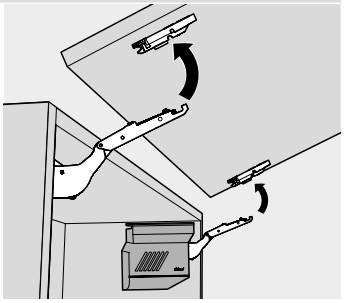

取外し

警告

アームが跳ね上がって重傷を負う可能性があります。

北米仕様には、特別な警告／安全注意事項を添付する必要があります

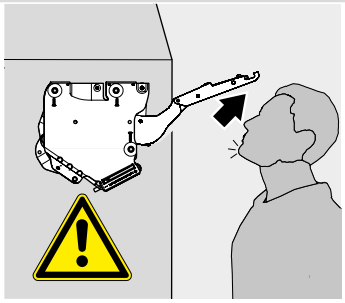

レバーを **下に** 押さないでください

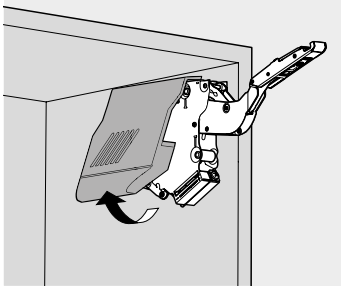

角度ストッパー – 20K7Ax1

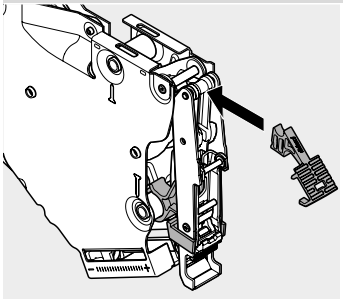

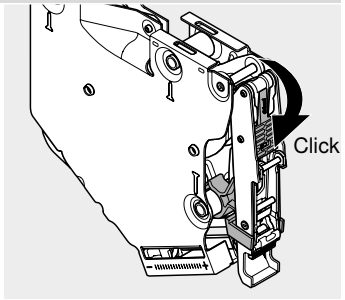

取付ビデオ

ウェブアドレス
www.blum.com/avthks_videos

取付

フラップシステム

► AVENTOS HK-XS (アベントスHK-XS) – 超小型ステイリフト

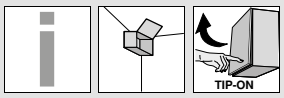

小さい扉のためのスリムなステイリフト



AVENTOS HK-XS (アベントスHK-XS) は、スリムなスタイルで、トールユニットや吊戸に高いレベルのデザイン自由度を提供します。奥行有効寸法の小さなキャビネットにも、簡単に取り付けることができます。

- 小さな扉の吊戸キャビネットに
- 奥行有効寸法の小さいキャビネットにも最適
- 左右対称のリフトメカは、片側あるいは両側に取り付け可能
- BLUMOTION (ブルモーション) で扉が静かにやさしく閉まる
- 軽い力で扉が開く
- 扉が任意の位置で止まる
- 扉が上に開くので、キャビネットの内部にアクセスしやすい
- コンパクトな製品プログラムで、多様なアプリケーションに対応
- 取付と調整が簡単
- 高い品質と耐久性
- オプション : AVENTOS (アベントス) 用 TIP-ON (チップオン)

開閉動作は、軽くて快適です



AVENTOS HK-XS (アベントスHK-XS) は、定評のある AVENTOS ファミリーの動きの品質を実現します。CLIP top BLUMOTION (クリップトップ・ブルモーション) ヒンジと組み合わせて、扉は静かにやさしく閉まります。無段階ストップにより、扉は任意のポジションで静止します





ひろがる可能性
AVENTOS HK-XS (アベントスHK-XS) は、取付に必要な奥行寸法が小さいので、例えばレンジフード上のスペースを有効活用することも可能です



幅の広いフラップ扉にも
リフトメカを両側に取り付ければ、大きくて重い扉にも使用できます

あなたとお客様を魅了するその他のメリット



すぐれた耐久性
リフトメカのコアとなるエレメントは、強靭なスプリングパッケージで構成しています。
耐久性を充分に考慮した製品です



CLIP クリップメカニズム
リフトメカへの取付けは、CLIP メカニズムによって、工具を使わずに取り付けることができます



リフトメカの無段階調整
無段階調整は、前側から調整ネジを操作して行います



ハンドルレスデザインに
TIP-ON (チップオン) 仕様は、扉を軽く押すだけで、使いやすい位置まで開きます

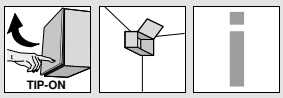

アプリケーション		ウェブコードで検索する	ページ
▸▸ スタンダード/TIP-ON (チップオン)			
	木製扉、およびアルミフレーム扉	DQDDVY	88
	TIP-ON 956. (チップオン956) – ショートバージョン (マグネット付)		92

▸▸ アクセサリー


シンボル画像

角度ストッパー	89	電動ドライバー用ビット	97
アダプタープレート	93		
ネジ	96		
センタービット	96		
戸あたり	96		
ドライバー	97		

▸▸ 取付、取外し、調整


シンボル画像

警告/安全注意事項	94		
取付	94		
調整	94		
取外し	95		
取付、取外し、調整 – TIP-ON (チップオン)	76		

ピクトグラフ

受注生産品 (お問い合わせください)	細枠アルミフレーム扉	
インフォメーション	AVENTOS HK-XS (アベントスHK-XS) – 小型フラップ用TIP-ON (チップオン)	
アクセサリー	取付寸法	
AVENTOS HK-XS (アベントスHK-XS) – 超小型ステイリフト	取付、取外し、調整	
木製扉		
太枠アルミフレーム扉		

フラップシステム

► AVENTOS HK-XS (アベントスHK-XS) – 超小型ステイリフト
►► スタンダード/TIP-ON (チップオン)

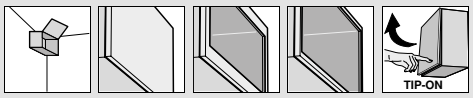

木製扉、およびアルミフレーム扉

ウェブコードで検索する
DQDDVY



- 吊戸、トールユニット、冷蔵庫の上などの高さの低いフラップ扉に最適
- キャビネット高さ KH 240–600 mm
- キャビネット奥行内寸 LT 125 mm (100 mm) 以上
- CLIP top BLUMOTION (クリップトップ・ブルモーション) ヒンジと組み合わせて、静かにやさしく扉が閉まる
- TIP-ON (チップオン) 用リフトメカと CLIP top (クリップトップ) ヒンジ (キャッチなし) でハンドルレス扉に対応
- 軽い力で扉が開く
- フリーストップが可能なパーフェクトモーション

パワーファクター LF
キャビネット高さ KH (mm) x 扉重量 (ハンドル2個の重量を含む) (kg)
リフトメカのパワーファクター対照表の境界部分では、試作テストを行ってください。

□ スタンダード
■ TIP-ON (チップオン)

品番一覧

1 □ リフトメカ (左右共通)



パワーファクター LF	開き角度 [1]	品番
200–1000	105°	20K1101
500–1500	105°	20K1301
800–1800	105°	20K1501

注意事項
リフトメカを両側に使用すると、パワーファクター LF が倍になります
[1] 開き角度の小さいヒンジを使用した場合、その開き角度に制限されます

1 ■ TIP-ON (チップオン) 用リフトメカ (左右共通)



パワーファクター LF	開き角度 [1]	品番
180–800	105°	20K1101T
500–1200	105°	20K1301T
800–1600	105°	20K1501T

注意事項
リフトメカを両側に使用すると、パワーファクター LF が倍になります
[1] 開き角度の小さいヒンジを使用した場合、その開き角度に制限されます

2 □ ■ キャビネット取付具



取付方法	品番
ネジ止め	20K5101
EXPANDO (エクスパンド)	20K51E1

4 □ ■ 前板取付具



仕様	取付方法	品番
●	ネジ止め [2]	20K4101
木製扉	EXPANDO (エクスパンド)	20K41E1
○	ネジ止め	20K4101A

● 木製扉および太枠アルミフレーム
○ 細枠のアルミフレーム
[2] 木製扉には、木ネジ2個 (609.1x00) を使用してください
[2] 太枠アルミフレームには、皿頭タッピングネジ2個 (660.0950) を使用してください

6 ■ TIP-ON (チップオン) セット



タイプ	キャビネット高さ KH (mm)	品番
ショートバージョン	600 まで	956.1004

構成内容:

6a	1 x	TIP-ON (チップオン)
6b	1 x	ネジ止め式キャッチプレート
6c	1 x	粘着式キャッチプレート
–	1 x	木ネジ 609.1500

10 □ CLIP top BLUMOTION (クリップトップ・ブルモーション) 110° ヒンジ

推奨



カップ	キャッチ	品番
INSERTA (インサータ)	キャッチ付	71B3590
ネジ止め	キャッチ付 [2]	71B3550

キャビネット幅 KB 900 mm 以上、またはパワーファクター LF 1800 以上はヒンジ 3 個
キャビネット幅 KB 1200 mm、またはパワーファクター LF 2700以上はヒンジ 4 個
代替
CLIP top BLUMOTION (クリップトップ・ブルモーション) ヒンジ : 107°-、厚扉-、95°- アルミフレームヒンジまたは CLIP top (クリップトップ) ヒンジ : BLUMOTION 973A (ブルモーション973A) と組み合わせた 100°-、107°-、厚扉-、95°- アルミフレームヒンジ – 差し込みタイプ

10 ■ CLIP top (クリップトップ) 110° ヒンジ

推奨



カップ	キャッチ	品番
INSERTA (インサータ)	キャッチなし	70T3590.TL
ネジ止め	キャッチなし [2]	70T3550.TL

キャビネット幅 KB 900 mm 以上、またはパワーファクター LF 1800 以上はヒンジ 3 個
キャビネット幅 KB 1200 mm、またはパワーファクター LF 2700以上はヒンジ 4 個
代替
CLIP top (クリップトップ) ヒンジ : 100°-、107°-、厚扉-、95° アルミフレームヒンジ (キャッチなしヒンジ)

11 □ ■ 座金

推奨



取付方法	厚み (mm)	品番
ネジ止め	0 [2]	175H3100
EXPANDO (エクスパンド)	0	177H3100E

十字座も使えます。厚みは、上部扉のすき間の設定により選定してください

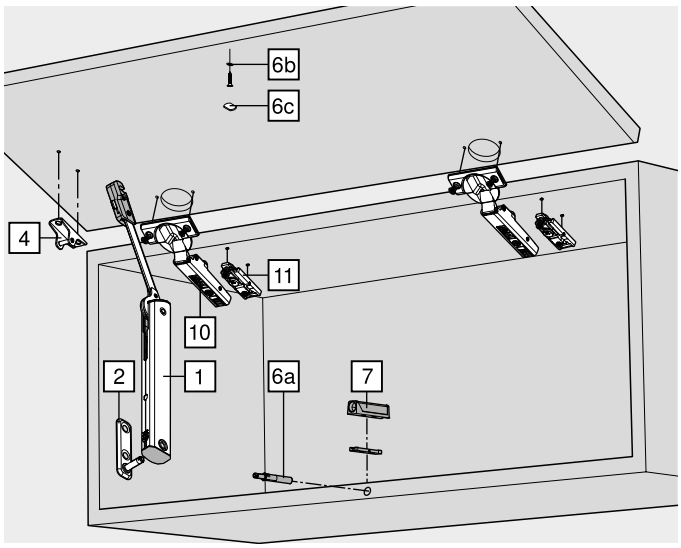

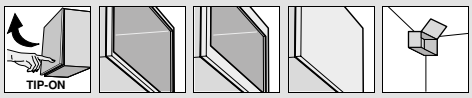

blum

木製扉、およびアルミフレーム扉

ウェブコードで検索する
DQDDVY

品番一覧

Z アクセサリー

– ■ 角度ストッパー



開き角度	カラー	品番
86°	TGR	70T3553

7 ■ アダプタープレート



仕様	品番
ストレート型アダプタープレート – ショートバージョン	956.1201
十字型アダプタープレート – ロングバージョン	956A1501

参照ページ

概要 – AVENTOS HK-XS (アベントスHK-XS)	87	扉重量の参考値	780
座金	186	その他の技術情報	774
取付寸法	90		
アクセサリー – 一般	96		
警告/安全注意事項	94		
取付、取外し、調整	94		
概要 – 組立機械・ジグ	683		

フラップシステム

► AVENTOS HK-XS (アベントスHK-XS) – 超小型ステイリフト
►► スタンダード/TIP-ON (チップオン)

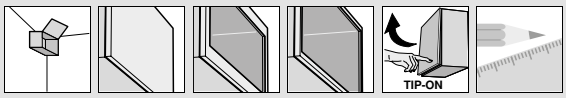

木製扉、およびアルミフレーム扉

ウェブコードで検索する
DQDDVY

取付寸法

下穴位置

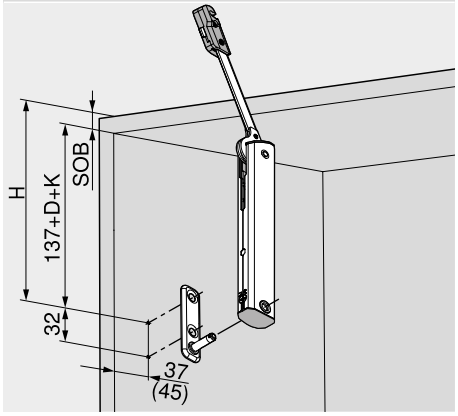

H = 137 + D + K + SOB	
D	座金の厚み
K	半カブリヒンジを使う
SOB	キャビネット天板の厚み

必要なスペース

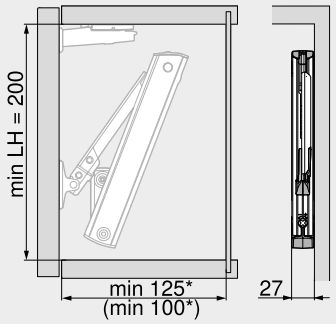

*	吊金具を使用する場合 200 mm 以上
LH	キャビネット内寸高さ

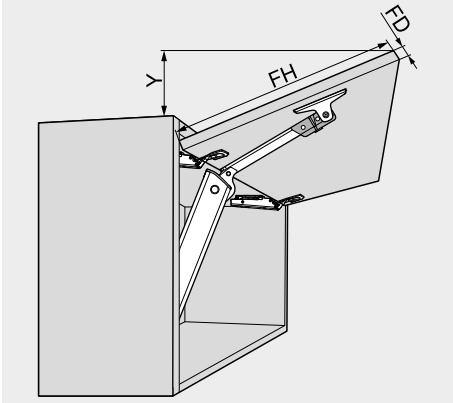

CLIP top BLUMOTION (クリップトップ・ブルモーション) 110° ヒンジ				
前板厚さ FD (mm)	16	19	22	24
X (mm)	45	34	23	15
Y = (FH – X) x 0.3				
FH	前板高さ			

扉取付加工 – 木製扉および太枠アルミフレーム

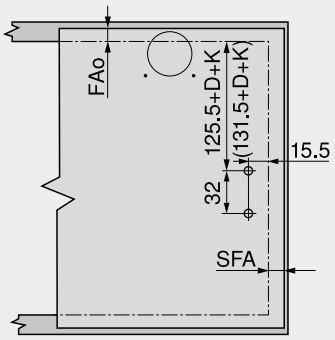

木製扉には、木ネジ2個 (609.1x00) を使用してください	
太枠アルミフレームには、皿頭タッピングネジ2個 (660.0950) を使用してください	
FAo	扉と天板のカブリ
SFA	扉と側板のカブリ
D	座金の厚み
K	半カブリヒンジを使う

扉取付加工 –細枠アルミフレーム

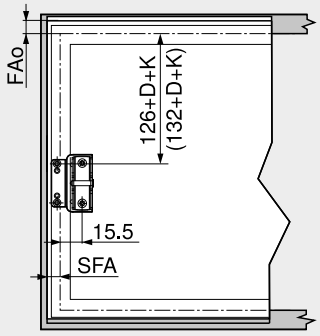

FAo	扉と天板のカブリ
SFA	扉と側板のカブリ
D	座金の厚み
K	半カブリヒンジを使う

プランニング – 細枠アルミフレーム

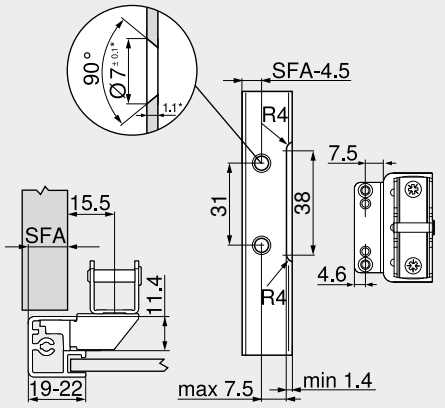

*	材料の厚みなどを変更した場合は、加工寸法を調整してください
フレーム幅が 19 mm の場合、11–18 mm の扉と側板のカブリ SFA が可能	

必要なスペース – 上部に装飾がある場合

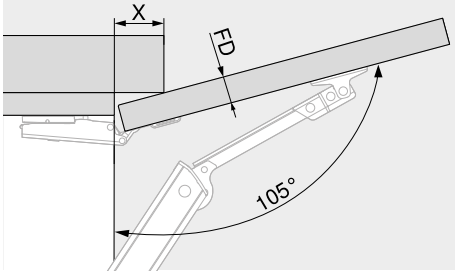

CLIP top BLUMOTION (クリップトップ・ブルモーション) 110° ヒンジ				
前板厚さ FD (mm)	16	19	22	24
X (mm)	45	34	23	15

必要最小すき間

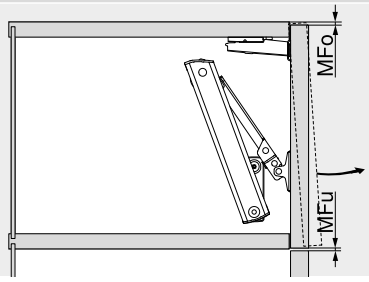

MFo	上側必要最少すき間、使用するヒンジによって異なります
MFu	下側必要最小すき間 1.5 mm

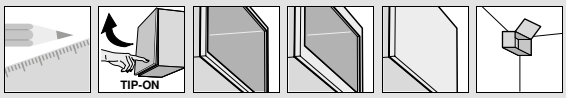

blum

木製扉、およびアルミフレーム扉

ウェブコードで検索する
DQDDVY

取付寸法

CLIP top BLUMOTION 110°/CLIP top 110° (クリップトップ・ブルモーション110°/クリップトップ110°)

ヒンジ寸法と目地代 (工場出荷時、座金厚み = 0 mm の場合)

扉突き出しは全開時

全カブリ

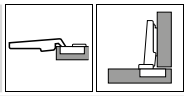

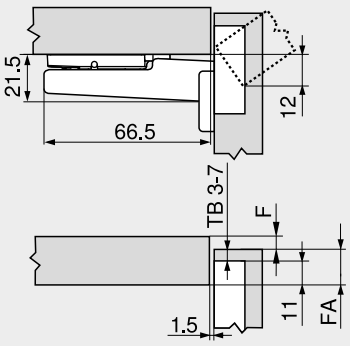

F	すき間
FA	前板のカブリ代
TB	カット量

カット量 TB

MD	扉のカブリ代 FA (mm)													
	5	6	7	8	9	10	11	12	13	14	15	16	17	18
0										3	4	5	6	7
3							3	4	5	6	7			
6				3	4	5	6	7						
9	3	4	5	6	7									

MD 座金の厚み (mm)

扉 (R = 1 mm) の必要目地代 (F)、工場出荷時



カット量 (TB) (mm)	前板厚さ FD (mm)											
	16	18	19	20	21	22	23	24	25	26	28	30
3	0.5	0.8	1.0	1.2	1.5	1.8	2.2	2.7	3.5	4.3	△	△
4	0.5	0.8	1.0	1.2	1.4	1.7	2.0	2.5	3.1	3.8	△	△
5	0.5	0.8	0.9	1.2	1.4	1.7	2.0	2.4	2.9	3.4	△	△
6	0.5	0.8	0.9	1.2	1.3	1.6	1.9	2.3	2.7	3.2	△	△
7	0.5	0.8	0.9	1.1	1.3	1.6	1.9	2.2	2.6	3.0	△	△
高さ調整 +2 mm の場合の追加												
	+0.2	+0.4	+0.4	+0.5	+0.5	+0.5	+0.5	+0.5	+0.5	+0.5		

△ 試作テストを行うことを推奨します

調整

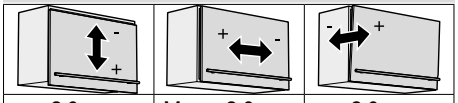

±2.0 mm	Max. ±3.0 mm 座金を参照	+3.0 mm –2.0 mm

ネジ止め式

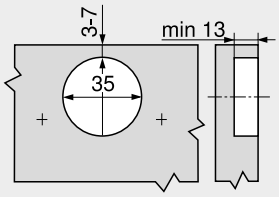

INSERTA (インサータ) /打込式

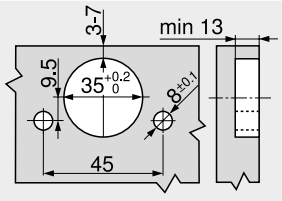

ヒンジカップの寸法

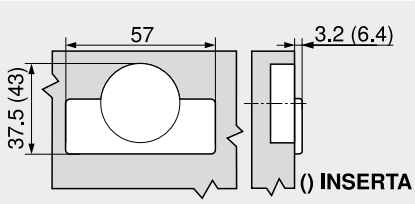

参照ページ

概要 – AVENTOS HK-XS (アベントスHK-XS)	87
警告/安全注意事項	94
取付、取外し、調整	94
概要 – 組立機械・ジグ	683
その他の技術情報	774

フラップシステム

► AVENTOS HK-XS (アベントスHK-XS) – 超小型ステイリフト
►► TIP-ON (チップオン)



TIP-ON 956. (チップオン956) – ショートバージョン (マグネット付)



- 高さが 600 mm 以下のフラップ用
- キャッチなしヒンジ用
- 埋込式またはアダプタープレート式
- 可動部の長さ : 約 17 mm
- 調整 +4/–1 mm

品番一覧

カラー	品番
SW | TS | R7036	956.1004

構成内容 :

1 x	TIP-ON 956. (チップオン956) – ショートバージョン (マグネット付)
1 x	ネジ止め式キャッチプレート
1 x	粘着式キャッチプレート
SW	シルクホワイト
TS	テラブラック
R7036	RAL 7036 プラチナグレー

取付寸法

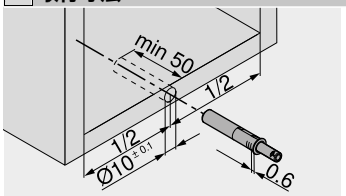

扉のすき間

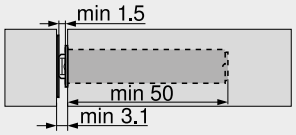

ネジ止め式キャッチプレート

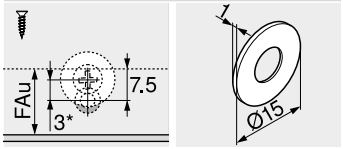

FAu	下扉のカブセ量
*	3 mm ずらして取付けます

参照ページ

概要 – AVENTOS HK-XS (アベントスHK-XS)	87
アクセサリー – ストレート型アダプタープレート	93
アクセサリー – 十字型アダプタープレート	93
取付、取外し、調整 – TIP-ON (チップオン)	76

加工

BLUMOTION/TIP-ON (ブルモーション/チップオン) 用ドリルジグ	744
キャッチプレート位置決めテンプレート	766
PRO-CENTER (プロセンター)	692

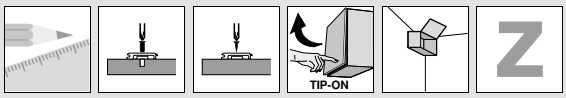

ストレート型アダプタープレート – ショートバージョン 20/17



- Ø 3.5 または Ø 4 mm の木ネジで取り付ける
- システムネジで取付けることもできる
- TIP-ON (チップオン) 本体は別に注文してください

品番一覧

カラー	品番
SW | TS | R7036 | NI-L	956.1201

SW	シルクホワイト
TS	テラブラック
R7036	RAL 7036 プラチナグレー
NI-L	ニッケルラッカー

取付寸法

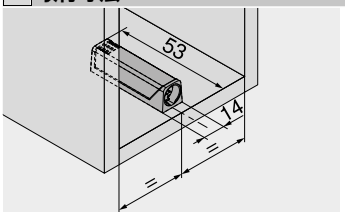

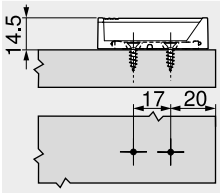

扉のすき間

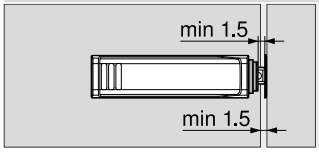

ネジ止め式キャッチプレート

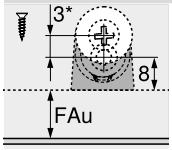

FAu	下扉のカブセ量
*	3 mm ずらして取付けます

十字型アダプタープレート – ロングバージョン 37/32



- Ø 3.5 または Ø 4 mm の木ネジで取り付ける
- システムネジで取付けることもできる
- TIP-ON (チップオン) 本体は別に注文してください

品番一覧

カラー	品番
R7036	956A1501

R7036	RAL 7036 プラチナグレー

取付寸法

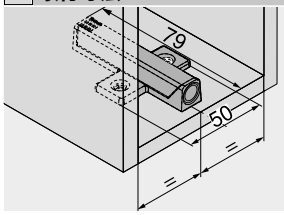

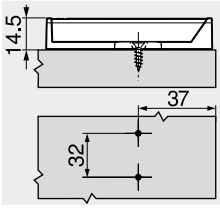

扉のすき間



ネジ止め式キャッチプレート

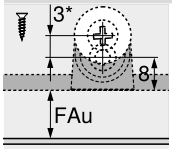

FAu	下扉のカブセ量
*	3 mm ずらして取付けます

参照ページ

概要 – AVENTOS HK-XS (アベントスHK-XS)	87	加工		MINIPRESS PRO (ミニプレス　プロ)	696
取付、取外し、調整 – TIP-ON (チップオン)	76	テンプレート	742	MINIPRESS P (ミニプレスP)	708
		座金用ドリルジグ	743	MINIPRESS M (ミニプレスM)	712
		キャッチプレート位置決めテンプレート	766		
		PRO-CENTER (プロセンター)	692		

フラップシステム

► AVENTOS HK-XS (アベントスHK-XS) – 超小型ステイリフト
►► 取付、取外し、調整

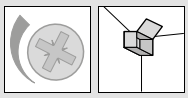

リフトメカ

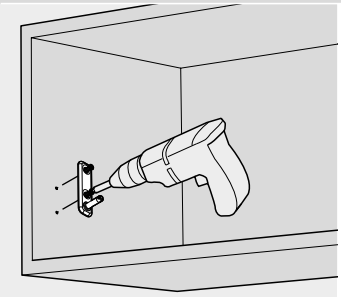

取付

扉

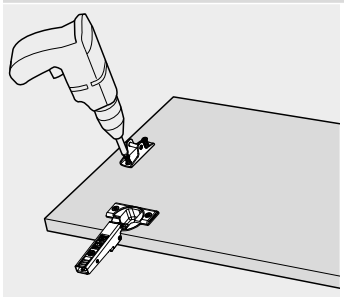

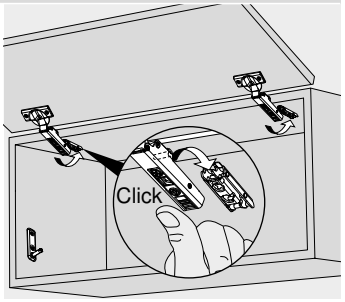

取付

リフトメカ

警告

アームが跳ね上がって重傷を負う可能性があります。

北米仕様には、特別な警告／安全注意事項を添付する必要があります

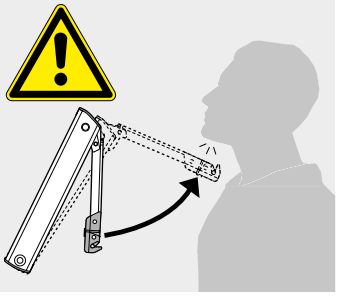

レバーを **下に** 押さないでください

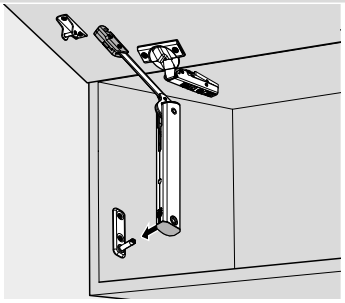

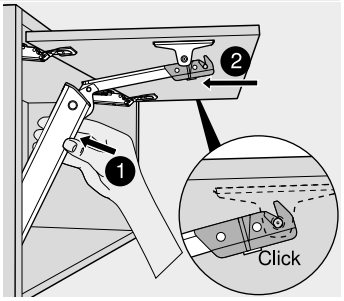

リフトメカ

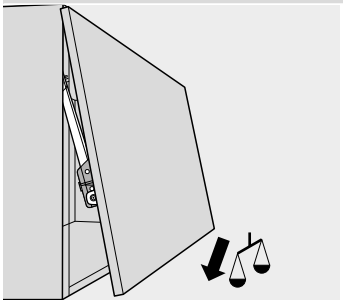

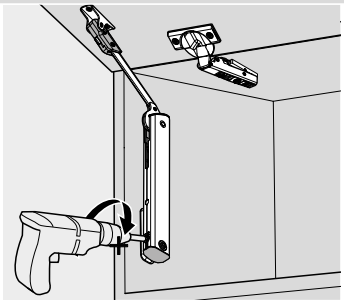

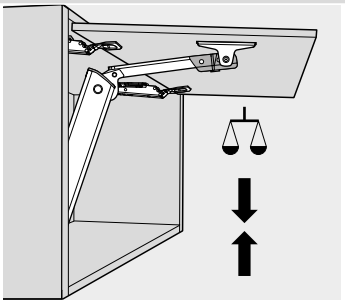

調整

リフトメカ

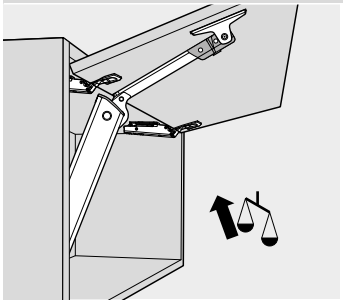

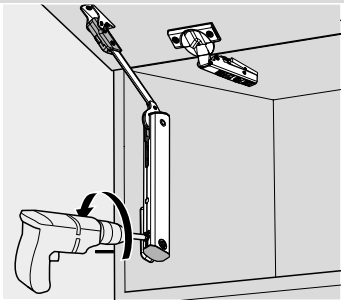

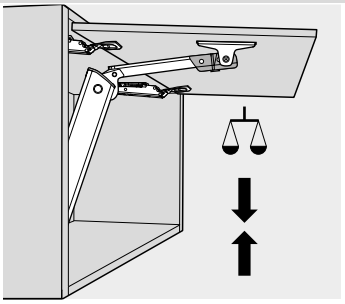

調整

扉

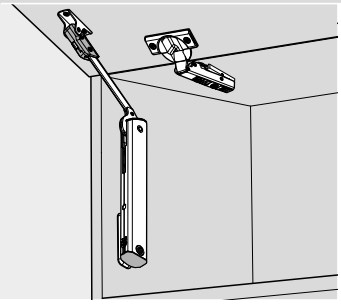

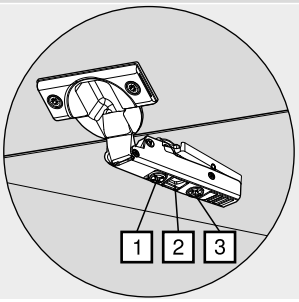

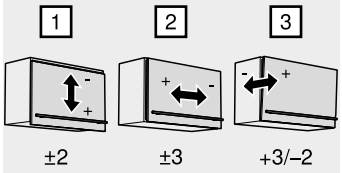

取外し

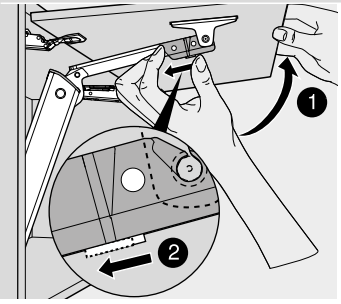

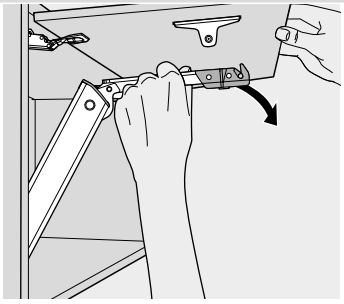

警告

アームが跳ね上がって重傷を負う可能性があります。

北米仕様には、特別な警告／安全注意事項を添付する必要があります

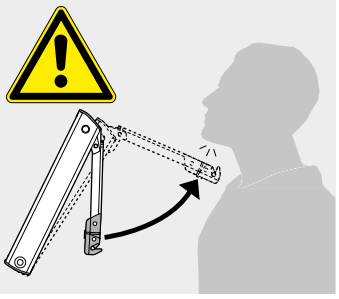

レバーを **下に** 押さないでください

取付ビデオ

ウェブアドレス

www.blum.com/avthkxs_videos

フラップシステム

blum

► アクセサリー

Z

木ネジ Ø 3.5 mm

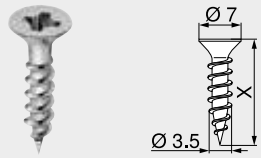

- Ø 3.5 mm
- 素材 : スチール
- カラー : ニッケルメッキ

品番一覧

X (mm)	品番
15.0	609.1500
17.0	609.1700

木ネジ Ø 4.0 mm

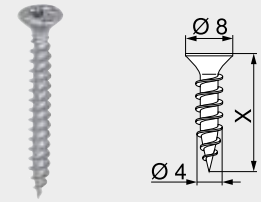

- リフトメカ取付用
- Ø 4 mm
- 素材 : スチール
- カラー : ニッケルメッキ

品番一覧

X (mm)	品番
35	664.3500

皿頭タッピングネジ Ø 3.5 mm

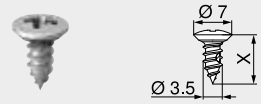

- 太枠アルミフレームに扉を固定する場合
- Ø 3.5 mm
- 下穴 Ø 2.6 mm
- 素材 : スチール
- カラー : ニッケルメッキ

品番一覧

X (mm)	品番
9.5	660.0950

システムネジ Ø 6.0 mm

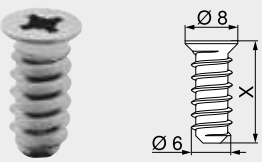

- Ø 6 mm
- 下穴 Ø 5 mm
- 素材 : スチール
- カラー : ニッケルメッキ

品番一覧

X (mm)	品番
10.0	661.1000.HG
11.5	661.1150.HG
13.0	661.1300.HG
14.5	661.1450.HG
20.0	661.2000.HG

センタービット



- Ø 2.7 mm、長さ 70 mm
- Ø 3.5 mm の木ネジ用の下穴をあけます
- 下穴深さ最大 8 mm
- 素材 : スチール、焼き入れ

品番一覧

名称	品番
センタービット	M01.ZZ03
交換用ビット	M01.ZZB3

粘着戸あたり

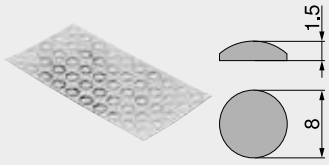

- ノイズ低減用
- 素材 : プラスチック
- カラー : 自然色

品番一覧

名称	品番
粘着戸あたり	993.710

プラスドライバー



- PZ (Pozi) サイズ 2
- ブレード長さ 100 mm
- 全長 200 mm
- Blum ロゴ入りオレンジハンドル
- 素材：プラスチック／スチール
- カラー：ブラック／オレンジ

品番一覧

名称	品番
プラスドライバー	303.756.1

マイナスドライバー



- スロットサイズ 1.0 x 5.5 mm を含む
- ブレード長さ 125 mm
- 全長 225 mm
- Blum ロゴ入りオレンジハンドル
- 素材：プラスチック／スチール
- カラー：ブラック／オレンジ

品番一覧

名称	品番
マイナスドライバー	314.928.1

電動ドライバー用ビット



- ねじビット
- PZ (Pozi) サイズ 2
- 素材：スチール
- リフトメカの調整に最適

品番一覧

名称	品番
電動ドライバー用ビット	740.749.1

スプリングスペーサー



- SERVO-DRIVE (サーボドライブ) 用
- 素材：プラスチック
- カラー：RAL 7037 サンドグレー

品番一覧

直径 (mm)	品番
Ø 5	993.0530
Ø 8	993.0830.01

フラップシステム

► AVENTOS HF (アベントスHF) , HS, HL
►► 取付、取外し、調整 – SERVO-DRIVE (サーボドライブ)

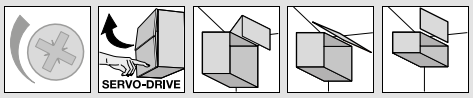

ドライブユニット – AVENTOS HF (アベントスHF) 、HS、HL

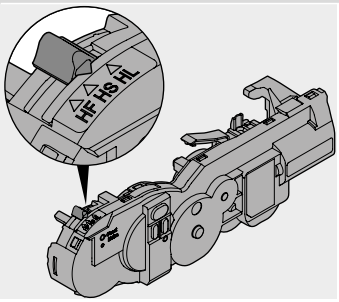

AVENTOS (アベントス) 用 SERVO-DRIVE (サーボドライブ) をセットアップする前に、必ず扉がどの位置でも開いたままで静止するようにリフトメカのバネカを調整してください

ドライブユニットを取り付けるためには、レバーアームが全開位置に入っていなければなりません。角度ストッパーを使用する場合は、ドライブユニットを取り付けた後、試運転を行う前に取り付けてください

調整

配線ケーブル – AVENTOS HF (アベントスHF) 、HS、HL

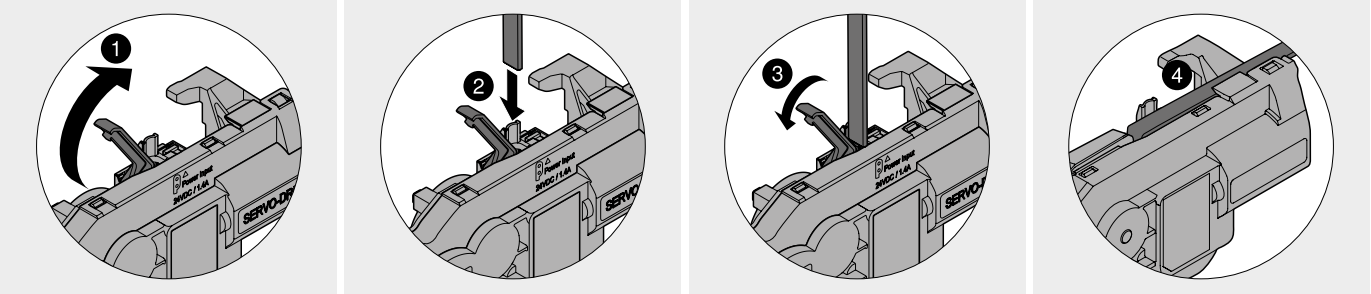

取付

ドライブユニット – AVENTOS HF (アベントスHF) 、HS、HL

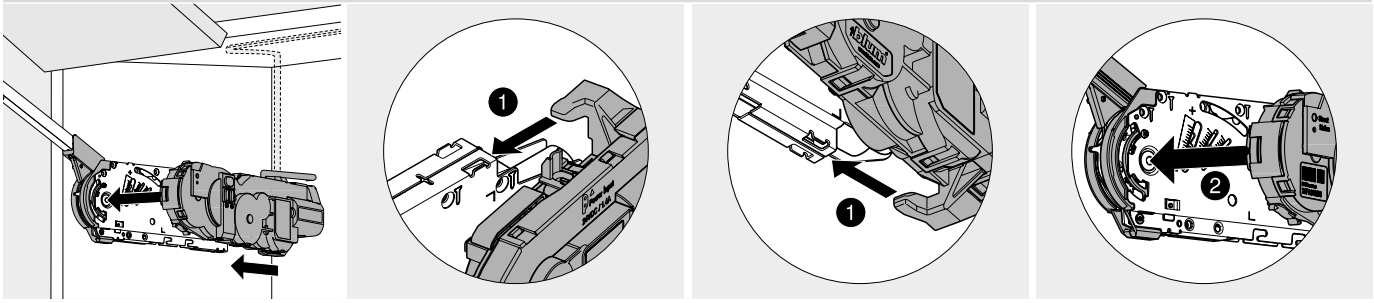

取付

ドライブユニット – AVENTOS HF (アベントスHF) 、HS、HL

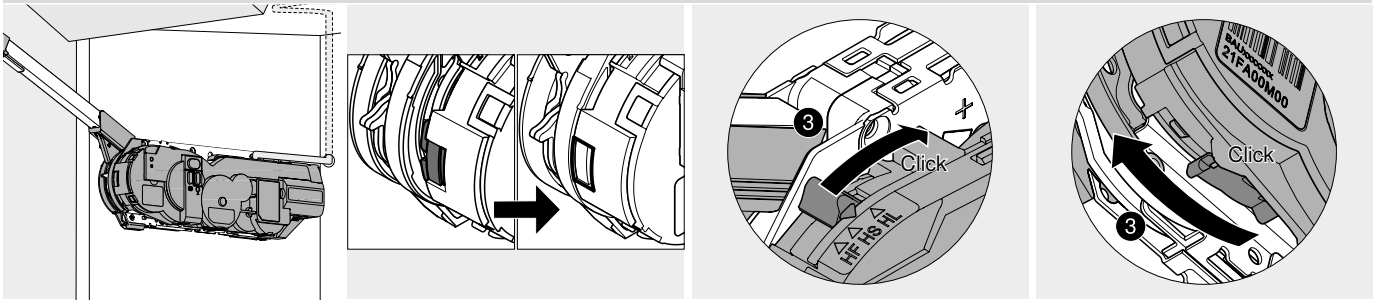

ロック



配線ケーブル – AVENTOS HK (アベントスHK)

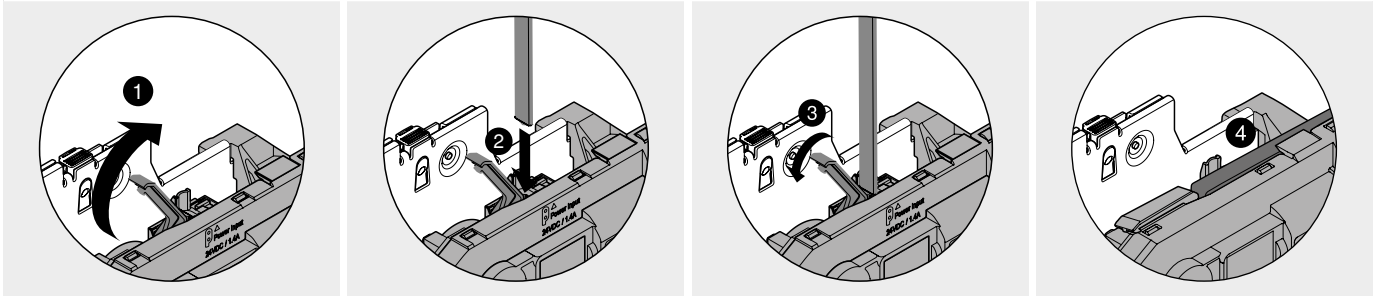

取付

ドライブユニット – AVENTOS HK (アベントスHK)

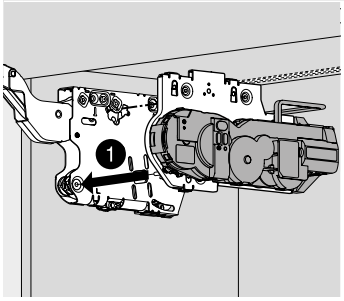

取付

ドライブユニット – AVENTOS HK (アベントスHK)

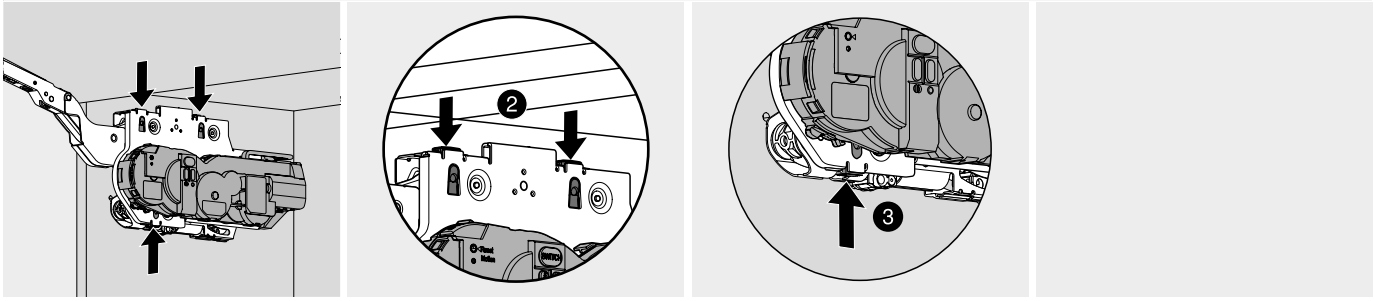

ロック

フラップシステム

► AVENTOS HF (アベントスHF) , HS, HL, HK
►► 取付、取外し、調整 – SERVO-DRIVE (サーボドライブ)

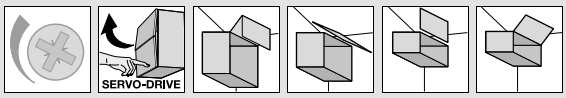

SERVO-DRIVE (サーボドライブ) スイッチ

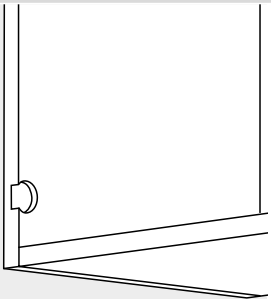

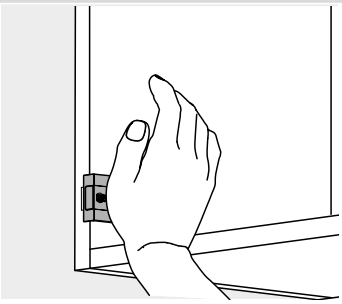

取付

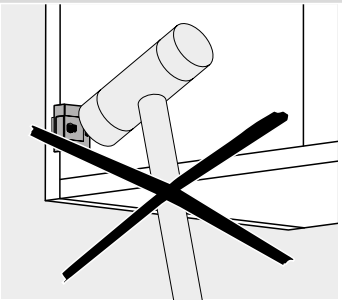

スプリングスペーサー

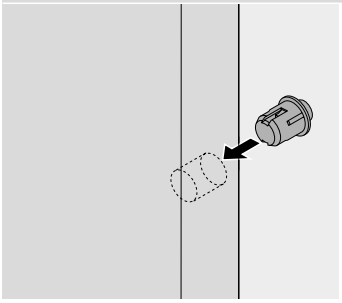

扉への取付
スプリングスペーサーの取付 (接着しないこと)

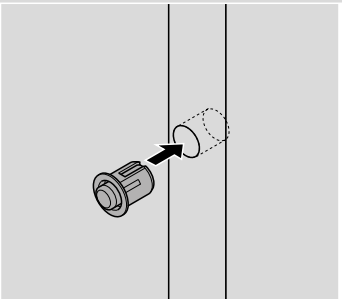

アルミニウムフレーム : キャビネット側面への取付
スプリングスペーサーの取付 (接着しないこと)

スプリングスペーサーがSERVO-DRIVE (サーボドライブ) スイッチに当たらないようにしてください

必要なスペースおよび安全取付距離

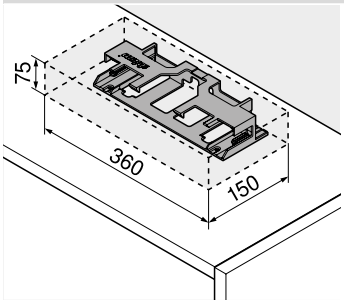

空気が適切に循環するようにするために、ACアダプター取付具は隣接するものやキャビネットの側板、背板、底板、天井、仕切り板等から 30 mm 以上離して取り付けてください。ACアダプターが過熱し、故障や火事のおそれがあります。

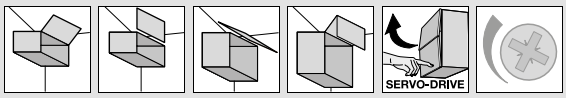

AC アダプター 24 W

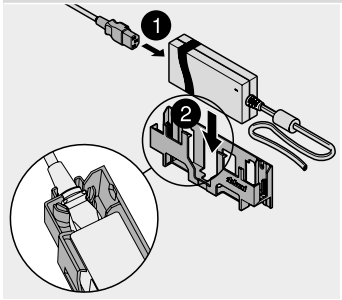

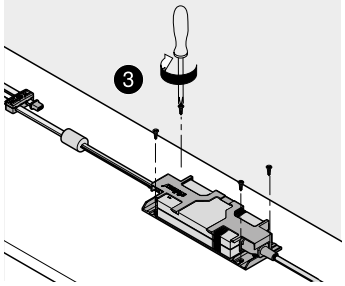

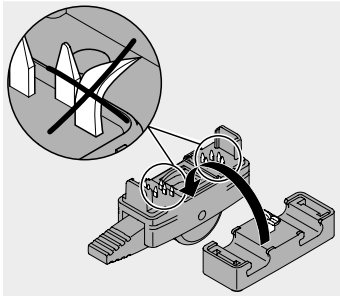

ツメを損傷しないこと

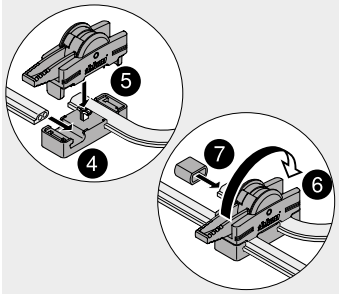

AC アダプター 24 W

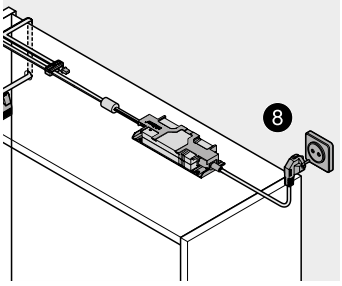

プラグ型ACアダプター 12 W

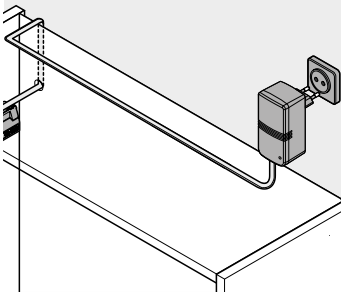

Max. 2000 mm

配線図

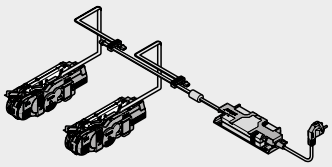

配線

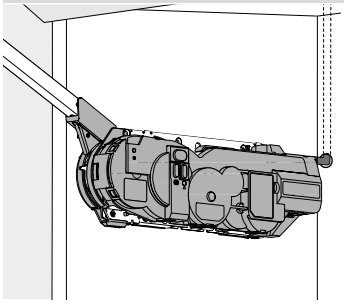

背板側 (推奨)

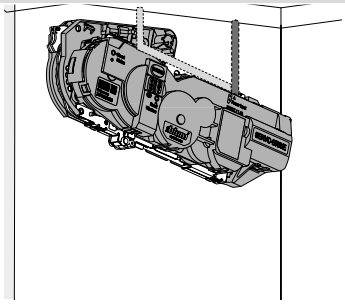

天板側 (代替案)

キャビネット前端から下穴位置までの寸法:

HF: 167 mm
HS: 69 または 167 mm
HL: 74.5 または 167 mm
HK: 167 mm

フラップシステム

► AVENTOS HF (アベントスHF) , HS, HL, HK
►► 取付、取外し、調整 – SERVO-DRIVE (サーボドライブ)

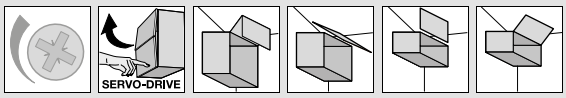

使用開始

セットアップに関するその他の詳細については、組立説明書または www.blum.com をご参照ください

SERVO-DRIVE (サーボドライブ) スイッチ

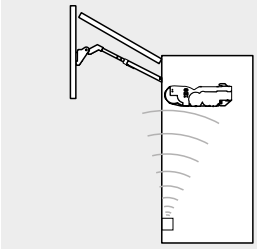

スイッチオン

SERVO-DRIVE (サーボドライブ) スイッチとドライブユニットとの間のワイヤレススイッチ接続をセットアップします。1つの SERVO-DRIVE (サーボドライブ) スイッチは、それぞれ1つのドライブユニットにしか割り当てることはできません。自動確認運転を行う前に、すべてのスイッチをオンにしてください

SERVO-DRIVE (サーボドライブ) スイッチ

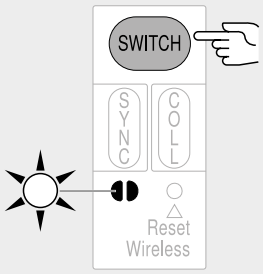

LED 表示が点滅するまで、<Switch> ボタンを押します

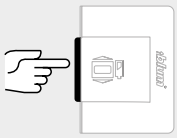

LED 表示が点灯するまで、SERVO-DRIVE (サーボドライブ) スイッチを押します

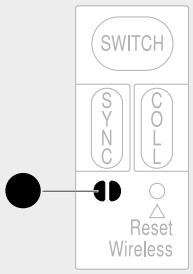

自動確認運転

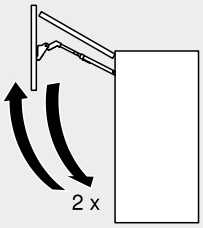

実行

自動確認運転を行うことで、ドライブユニットが必要なパラメーターを認識します

注意事項
リフトメカ、すき間またはレバーの調整および開角度リミッタの取り付けは、自動確認運転の **前に** 行ってください。必要に応じて、自動確認運転をリセット = "モーションリセット"

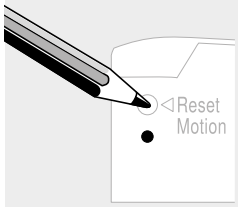

Min. 10 s

自動確認運転

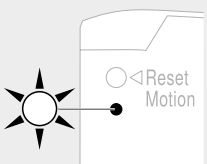

自動確認運転の前は、LED が点滅しています

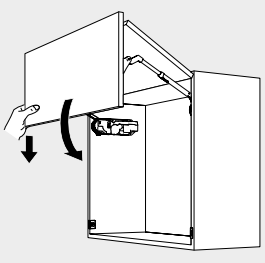

扉を手で閉めます

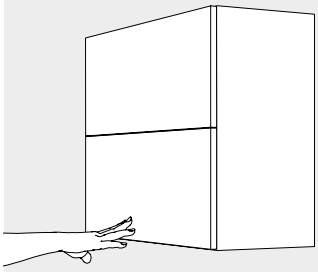

扉を押します : 自動的にが点滅していますが始まります

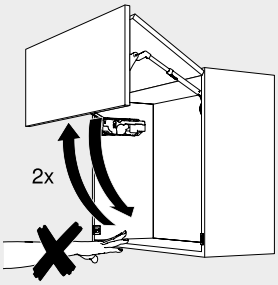

扉が自動で2回開閉します – このプロセスを中断または停止しないでください

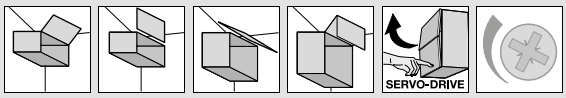

ドライブユニット – AVENTOS HF (アベントスHF) 、HS、HL

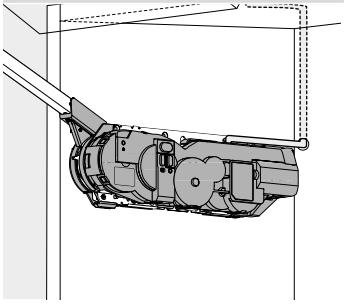

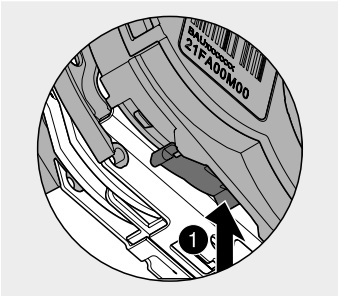

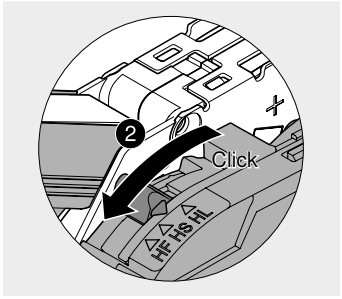

取外し

ドライブユニット – AVENTOS HF (アベントスHF) 、HS、HL

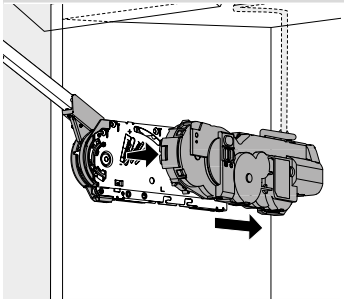

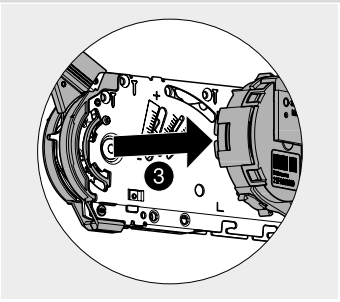

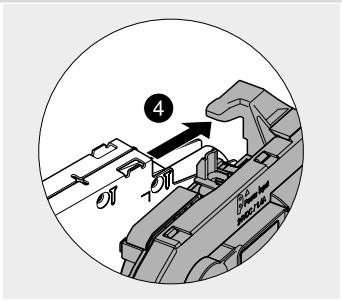

取外し

ドライブユニット – AVENTOS HK (アベントスHK)

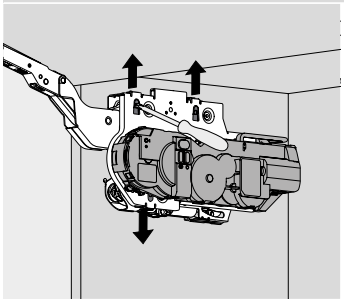

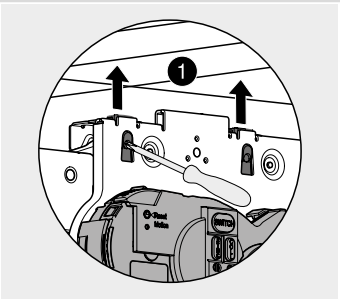

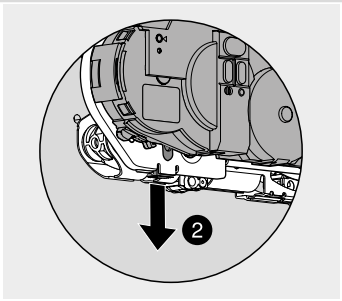

取外し

AC アダプター 24 W

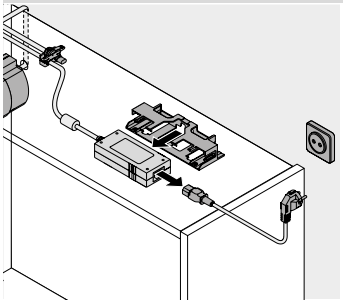

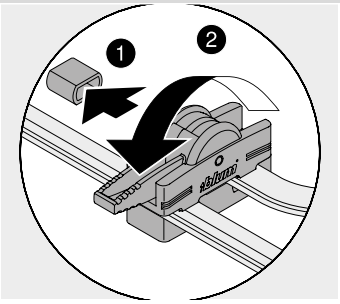

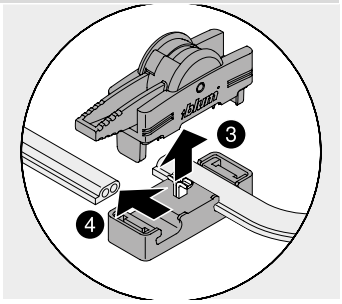

取外し

取付ビデオ

ウェブアドレス
www.blum.com/avtsd_videos

ヒンジシステム



product design award

German Design Award NOMINEE

BLUMOTION by Blum

ブルムのヒンジが選ばれるのには、たくさんの理由があります：高い品質、耐久性、取付が簡単、包括的な製品プログラム、多彩な用途のバリエーション。そして、魅力的なデザイン。

- BLUMOTION（ブルモーション）で、家具の扉は静かにやさしく閉まります
- CLIP top BLUMOTION（クリップトップ・ブルモーション）は、これをヒンジカップに内蔵しました
- CLIP top（クリップトップ） ヒンジにオプションとして BLUMOTION のツールレス取付も可能です
- 信頼の CLIP（クリップ）メカニズムによる簡単な取付と取外しが可能です
- どのようなアプリケーションにも最適なソリューションが見つかる豊富なヒンジプログラム

CLIP top BLUMOTION（クリップトップ・ブルモーション）– ヒンジ



CLIP top BLUMOTION（クリップトップ・ブルモーション）ヒンジは新しいスタンダードになりました：最高の快適性を集約した BLUMOTION（ブルモーション）をヒンジカップに内蔵しました

CLIP top（クリップトップ）– ヒンジ



伝統のブルムヒンジ CLIP top（クリップトップ）は、信頼の機能、調整・組立しやすさと魅力的なデザインの融合です。BLUMOTION（ブルモーション）や TIP-ON（チップオン）をオプションで使用できます

MODUL モジュール – ヒンジ



MODULモジュールヒンジは、ヒンジを座金に差し込みネジで固定するスライドオン式のシンプルな構造です

► CLIP top BLUMOTION / CLIP top – ヒンジ


シンボル画像

► CLIP top BLUMOTION / CLIP top – ヒンジ 106
▸▸ 概要 107
▸▸ 概要 – ヒンジ 108
▸▸ 概要 – 角度キャビネット 148
▸▸ 座金 186
▸▸ 角度スペーサー 192
▸▸ アクセサリー 193
▸▸ 取付、取外し、調整 196

► MODUL モジュール – ヒンジ


シンボル画像

► MODUL モジュール – ヒンジ 198
▸▸ 概要 199
▸▸ 座金 206
▸▸ アクセサリー 209
▸▸ 取付、取外し、調整 212

CLIP top BLUMOTION (クリップトップ・ブルモーション) がこれからのヒンジの新しいスタンダードです



CLIP top BLUMOTION (クリップトップ・ブルモーション) は "すべてを内蔵"しました。なぜならBLUMOTION (ブルモーション) – 扉が静かにやさしく閉まる機能が、ついにヒンジカップに組み込まれたのです。

- BLUMOTION (ブルモーション) 内蔵
- ブルモーション・スイッチオフ機能付
- 扉の3方向調整が可能
- すべての CLIP (クリップ) 座金と互換性があります
- 工具を使わずに取付け/取外しができます
- ヒンジカップは、INSERTA (インサータ) 、ネジ止め式、打込式があり、座金の取付は、信頼の CLIP 式で簡単です
- 110° 標準ヒンジ (扉厚 24 mm 程度まで使える)
- 107° 標準ヒンジ (厚さ 15 mm から使える)
- 豊富なバリエーション (アルミフレーム扉用、厚扉用、アングルキャビネット用など)



必要に応じて、BLUMOTION (ブルモーション) をオフにすることができます



定評の CLIP (クリップ) メカニズムにより、ヒンジの取付は、簡単でツールレス



INSERTA (インサータ) 仕様は、ツールレスで扉にヒンジの取付が可能



角度ヒンジは –50° ～ +50° までのバリエーションがあります



CLIP top BLUMOTION／CLIP top (クリップトップ・ブルモーション／クリップトップ) ヒンジは、扉の3方向調整が無段階にしかも簡単にできます



BLUMOTION (ブルモーション) は、家具の扉を強く閉めても、静かにやさしく閉まります



ハンドルレスデザインの家具は、あらゆるリビングエリアで、トレンドになっています。TIP-ON (チップオン) は、ハンドルレス家具のための機械式オープニングサポートです

▶▶ 概要


シンボル画像

▶▶ 概要 – ヒンジ 108
▶▶ 概要 – 角度キャビネット 148
▶▶ 座金 186
▶▶ 角度スペーサー 192

▶▶ アクセサリー


シンボル画像

ヒンジアームカバーキャップ 193
ヒンジカップ用カバーキャップ 195
ヒンジカップスペーサー 195
ネジ 194
センタービット 194
戸あたり 194
ドライバー 194
▶ 扉用 BLUMOTION (ブルモーション) 538
▶ 扉用 TIP-ON (チップオン) 652

▶▶ 取付、取外し、調整


シンボル画像

CLIP (クリップ) 196
INSERTA (インサータ) 196
CLIP top BLUMOTION (クリップトップ・ブルモーション) – 打込式 196
調整 196
CLIP top BLUMOTION (クリップトップ・ブルモーション) – スイッチ・オフ機能 196
角度ストッパー 197
ヒンジカップ用カバーキャップ 197

ピクトグラフ

受注生産品 (お問い合わせください)
アクセサリー
インフォメーション
開き角度
扉用 BLUMOTION (ブルモーション)
扉用 TIP-ON (チップオン)
全周
側面
全カブリ
半カブリ
インセット
特殊応用
ブラインドコーナー用
コーナーキャビネットのバイフォールドヒンジ
角度キャビネット、インセット
角度キャビネット、半カブリ
角度キャビネット、全カブリ
角度キャビネット、最大カブリ
マイター扉での角度キャビネット
ストレートアームのヒンジ
クランクしたアームのヒンジ
ダブルクランクしたアームのヒンジ
INSERTA (インサータ) カップ
ネジ止め式カップ
打込式ヒンジカップ
打込式ヒンジカップ – 打込ラムを使用してのみ可能
CRISTALLO (クリスタロ) アダプタープレート
木ネジの最小長さ
ストレート座
十字座
角度スペーサー
ヒンジアームカバーキャップ
取付寸法
取付、取外し、調整

ヒンジシステム

► CLIP top BLUMOTION / CLIP top – ヒンジ
►► 概要 – ヒンジ

ヒンジの種類	CLIP top (クリップトップ) BLUMOTION (ブルモーション)	CLIP top (クリップトップ)	カブセの状態	ヒンジカップ固定方法	ウェブコードで検索する	ページ
►► 標準扉用						
 110° ヒンジ	●	● | ○	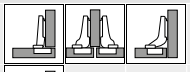	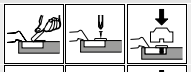	DQDELA	110
 110° 側板厚20mm用ヒンジ	●	● | ○		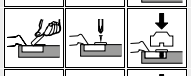	DQDFAM	112
 107° ヒンジ	●	● | ○	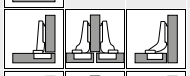	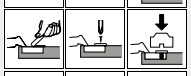	DQDFZY	114
 CLIP (クリップ) 100° ヒンジ		● | ○	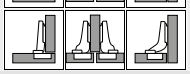	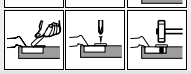	DQDGPA	116
►► 広角度用						
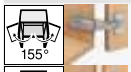 155° ヒンジ 面一ヒンジ		● | ○		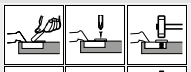	DQDHEM	118
 170° ヒンジ		● | ○		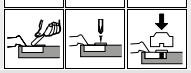	DQDI3Y	122
►► 厚扉用						
 厚扉用ヒンジ	●	● | ○	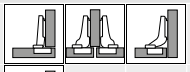	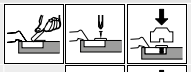	DQDITA	124
 125° ヒンジ 面一ヒンジ		●	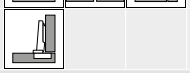	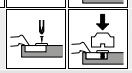	DQDJIM	126
►► ブラインドコーナー用						
 ブラインドコーナー用インセットヒンジ	●	○		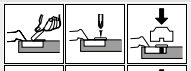	DQDK7Y	128
 ブラインドコーナー用全カブリヒンジ	●			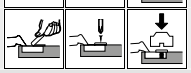	DQDKXA	130
►► アルミフレーム用						
 CLIP top BLUMOTION (クリップトップ・ブルモーション) 95° アルミフレームヒンジ	●		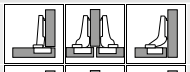	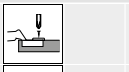	DQDLMM	132
 95° アルミフレームヒンジ		● | ○	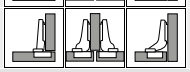	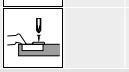	DQDMBY	134
►► ガラス扉用						
 CRISTALLO (クリスタロ) ヒンジ		● | ○	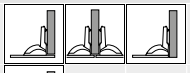		DQDN1A	136
 CRISTALLO (クリスタロ) ヒンジ – ガラスキャビネット		● | ○			DQDNQM	138
全面ミラー扉の洗面キャビネット	●	○				140
ガラス扉用ヒンジ		●			DQDP5A	142
►► フレーム扉用						
ミニヒンジ		●			DQDPUM	144
►► コーナーキャビネット用						
コーナーキャビネットバイフォールドヒンジ		●			DQDQJY	146
►► 角度キャビネット – 標準						
+45° I – 角度ヒンジ、半カブリ	●	○			DQDR9A	150
+45° II – 角度ヒンジ、全カブリ	●	○			DQDRYM	152
+45° III – 角度ヒンジ、最大全カブリ	●	○			DQDSNY	154
+30° II – 角度ヒンジ、全カブリ	●	○			DQDTDA	156
+30° III – 角度ヒンジ、最大全カブリ	●	○			DQDU2M	158
+20° II – 角度ヒンジ、全カブリ	●	○			DQDURY	160

● キャッチ付　○ キャッチなし

ヒンジの種類	CLIP top (クリップトップ) BLUMOTION (ブルモーション)	CLIP top (クリップトップ)	カブセの状態	ヒンジカップ固定方法	ウェブコードで検索する	ページ
▶▶ 角度キャビネット – 標準						
+15° III – 角度ヒンジ、最大全カブリ	●	○			DQDVHA	162
±5° 角度キャビネット	●	● | ○			DQDW6M	164
-15° III – 角度ヒンジ、最大全カブリ	●	○			DQDWVY	166
-30° III – 角度ヒンジ、最大全カブリ	●	○			DQDXLA	168
-45° III – 角度ヒンジ、最大全カブリ	●	○			DQDYAM	170
▶▶ 角度キャビネット – ガラス扉用						
CRISTALLO (クリスタロ) 角度キャビネット		● | ○				172
+45° 角度ヒンジ (ガラス扉用)		●				174
+20° 角度ヒンジ (ガラス扉用)		●				176
±5° 角度キャビネット – ガラス扉用		●				178
▶▶ 角度キャビネット – フレーム扉						
+45° 角度ヒンジ (ミニカップ付き)		●				180
+20° 角度ヒンジ (ミニカップ付き)		●				182
±5° 角度キャビネット (ミニカップ付き)		●				184

● キャッチ付　○ キャッチなし

▶▶ 概要 – 角度キャビネット

角度キャビネット № 1–109						148

名称		素材	調整	高さ							
▶▶ 座金											
カム式ストレート座	20/32	スチール	カム式	±2 mm	186		186	187	187	
中帆立用カム式ストレート座	20/32	スチール	カム式	±2 mm				187		
カム式ストレート座	22/32	亜鉛ダイカスト	カム式	±2 mm	188		188			
カム式ストレート座	20/32	亜鉛ダイカスト	カム式	±2 mm					188	
INSERTA (インサータ) 十字座	37/32	スチール	カム式	±2 mm		189				
カム式十字座	37/32	スチール	カム式	±2 mm	188		189			
中帆立用カム式十字座	37/32	スチール	カム式	±2 mm			189			
十字座	37/32	亜鉛ダイカスト	ネジ (2枚座)	±2 mm	189			190		
十字座	37/32	スチール	長穴	±2 mm			190			
十字座	37/32	スチール	長穴	±3 mm	190			190		191
中帆立用十字座	37/32	スチール	長穴	±3 mm				191		
十字座	28/32	スチール	長穴	±3 mm				191		
十字座	37/32	亜鉛ダイカスト	長穴	±3 mm				191		
▶▶ 角度スペーサー											
角度スペーサー +5°	37/32	亜鉛ダイカスト			192					
角度スペーサー -5°	37/32	亜鉛ダイカスト			192					

ヒンジの数

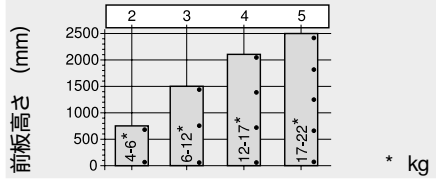

ヒンジの必要数量は、扉の重量と高さによって異なります。

安定性を維持するには、ヒンジの間の距離を、できるだけ大きく取ってください。

左のグラフは扉の幅が 600 mm の場合です。

ヒンジシステム

► CLIP top BLUMOTION / CLIP top – ヒンジ
►► 標準扉用



110° ヒンジ

ウェブコードで検索する
DQDELA



- **CLIP top BLUMOTION** (クリップトップ・ブルモーション) ヒンジは、**BLUMOTION** (ブルモーション) 機能をカップに内蔵 (スイッチオフ機能付)
- **CLIP top** (クリップトップ) ヒンジは、キャッチ付となしがあります
- メタルヒンジ、ニッケルメッキ
- 110°開ヒンジ
- 3方向に調整可能
- スパイラルネジで快適な奥行き調整
- 扉の取り付け、取り外しに道具不要
- **INSERTA** (インサータ) 式はヒンジを扉に取り付けるとき道具不要

アプリケーション

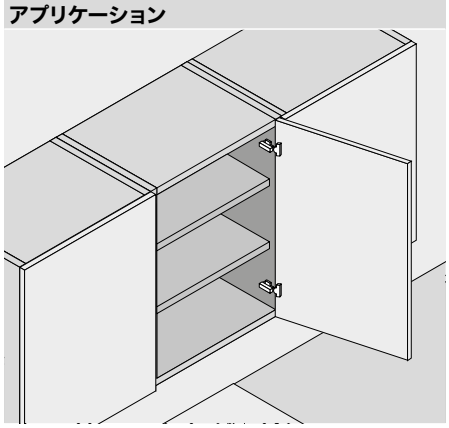

品番一覧

全カブリ

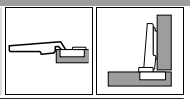

カップ / ヒンジ	INSERTA (インサータ) キャッチ	品番
CLIP top BLUMOTION	●	71B3590
CLIP top (クリップトップ)	●	71T3590
CLIP top (クリップトップ)	○	70T3590.TL

● キャッチ付　○ キャッチなし

カップ / ヒンジ	ネジ止め キャッチ	品番
CLIP top BLUMOTION	●	71B3550
CLIP top (クリップトップ)	●	71T3550
CLIP top (クリップトップ)	○	70T3550.TL

カップ / ヒンジ	打込式 キャッチ	品番
CLIP top BLUMOTION	●	71B3580
CLIP top (クリップトップ)	●	71T3580

Z アクセサリー



ヒンジアームカバーキャップ 印刷／刻印	ロゴ	品番
ネームなし	–	70.1503
刻印	Blum	70.1503.BP

半カブリ

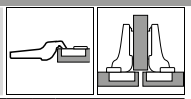

カップ / ヒンジ	INSERTA (インサータ) キャッチ	品番
CLIP top BLUMOTION	●	71B3690
CLIP top (クリップトップ)	●	71T3690
CLIP top (クリップトップ)	○	70T3690.TL

● キャッチ付　○ キャッチなし

カップ / ヒンジ	ネジ止め キャッチ	品番
CLIP top BLUMOTION	●	71B3650
CLIP top (クリップトップ)	●	71T3650
CLIP top (クリップトップ)	○	70T3650.TL

カップ / ヒンジ	打込式 キャッチ	品番
CLIP top BLUMOTION	●	71B3680
CLIP top (クリップトップ)	●	71T3680

Z アクセサリー



ヒンジアームカバーキャップ 印刷／刻印	ロゴ	品番
ネームなし	–	70.1663
刻印	Blum	70.1663.BP

インセット

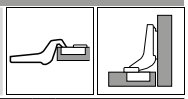

カップ / ヒンジ	INSERTA (インサータ) キャッチ	品番
CLIP top BLUMOTION	●	71B3790
CLIP top (クリップトップ)	●	71T3790
CLIP top (クリップトップ)	○	70T3790.TL

● キャッチ付　○ キャッチなし

カップ / ヒンジ	ネジ止め キャッチ	品番
CLIP top BLUMOTION	●	71B3750
CLIP top (クリップトップ)	●	71T3750
CLIP top (クリップトップ)	○	70T3750.TL

カップ / ヒンジ	打込式 キャッチ	品番
CLIP top BLUMOTION	●	71B3780
CLIP top (クリップトップ)	●	71T3780

Z アクセサリー



ヒンジアームカバーキャップ 印刷／刻印	ロゴ	品番
ネームなし	–	70.1663
刻印	Blum	70.1663.BP

注意事項

300mm までの小さくて軽い扉で混合使用する場合は、必ず事前に試作検証の上、問題がないか確認の上使用してください。。幅の広い扉での混合使用は基本的にお勧めできません。。

Z アクセサリー – 一般



角度ストッパー 開き角度	品番
86°	70T3553



ヒンジカップ用カバーキャップ ヒンジ	品番
CLIP top BLUMOTION	70T3504
CLIP top (クリップトップ)	70T3504



ヒンジカップスペーサー ヒンジ	厚み (mm)	品番
CLIP top BLUMOTION	1.5	70T3507.21
CLIP top (クリップトップ)	1.5	70T3507.21



木ネジ Ø (mm)	長さ (mm)	品番
3.5	15	609.1500
3.5	17	609.1700



打込ラム 素材	カラー	品番
プラスチック	オレンジ	MZM.0040

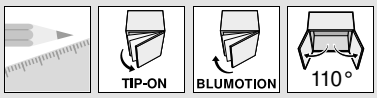

110° ヒンジ

ウェブコードで検索する
DQDELA

取付寸法

ヒンジ寸法と目地代 (工場出荷時、座金厚み = 0 mm の場合)

扉突き出しは全開時

全カブリ

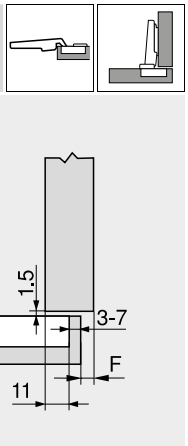

F	すき間

半カブリ

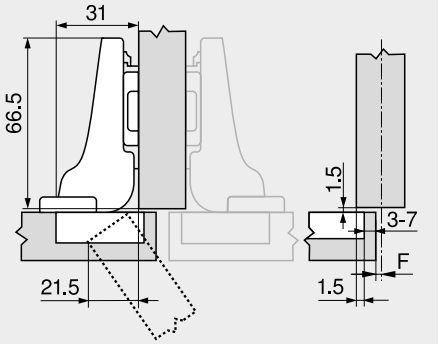

インセット

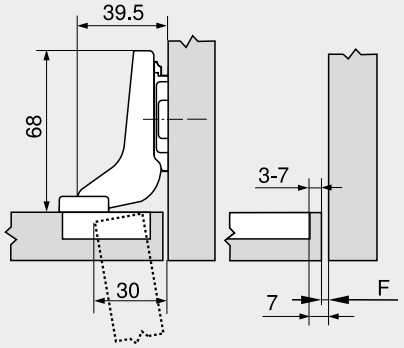

座金ネジ止め位置は扉の厚み +1.5 mm 加えた分を下げること

カット量 TB

MD	扉のカブリ代 FA (mm)													
	5	6	7	8	9	10	11	12	13	14	15	16	17	18
0										3	4	5	6	7
3							3	4	5	6	7			
6				3	4	5	6	7						
9	3	4	5	6	7									
MD	座金の厚み (mm)													

MD	扉のカブリ代 FA (mm)														
	–4.5	–3.5	–2.5	–1.5	–0.5	0.5	1.5	2.5	3.5	4.5	5.5	6.5	7.5	8.5
0										3	4	5	6	7
3							3	4	5	6	7			
6				3	4	5	6	7						
9	3	4	5	6	7									
MD	座金の厚み (mm)													

MD	扉のカブリ代 FA (mm)														
										–4	–3	–2	–1	0	
0										3	4	5	6	7	
3															
6															
9															
MD	座金の厚み (mm)														

扉 (R = 1 mm) の必要目地代 (F)、工場出荷時

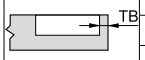

カット量 (TB) (mm)	前板厚さ FD (mm)											
	16	18	19	20	21	22	23	24	25	26	28	30
3	0.5	0.8	1.0	1.2	1.5	1.8	2.2	2.7	3.5	4.3	△	△
4	0.5	0.8	1.0	1.2	1.4	1.7	2.0	2.5	3.1	3.8	△	△
5	0.5	0.8	0.9	1.2	1.4	1.7	2.0	2.4	2.9	3.4	△	△
6	0.5	0.8	0.9	1.2	1.3	1.6	1.9	2.3	2.7	3.2	△	△
7	0.5	0.8	0.9	1.1	1.3	1.6	1.9	2.2	2.6	3.0	△	△
	左右調整 +2 mm の場合には、次の値を加算する											
	+0.2	+0.4	+0.4	+0.5	+0.5	+0.5	+0.5	+0.5	+0.5	+0.5		

△ 試作テストを行うことを推奨します

調整

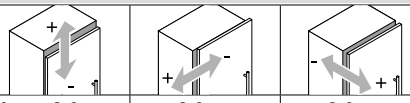

Max. ±3.0 mm 座金を参照	±2.0 mm	+3.0 mm –2.0 mm

ネジ止め式

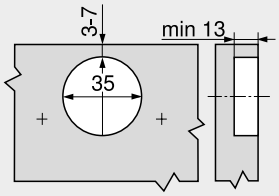

INSERTA (インサータ) /打込式

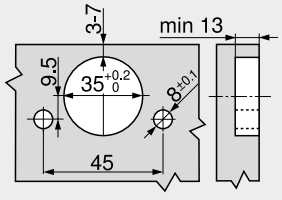

ヒンジカップの寸法

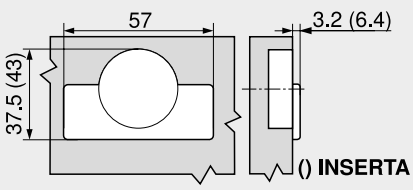

参照ページ

概要 – CLIP top BLUMOTION/CLIP top (クリップトップ・ブルモーション/クリップトップ) – ヒンジ	107	概要 – 扉用TIP-ON (チップオン)	653
座金	186	取付、取外し、調整	196
アクセサリー – ヒンジアームカバーキャップ	193	概要 – 組立機械・ジグ	683
アクセサリー – 一般	194	その他の技術情報	774
概要 – 扉用BLUMOTION (ブルモーション)	539		

ヒンジシステム

► CLIP top BLUMOTION / CLIP top – ヒンジ
►► 標準扉用



110° 側板厚20mm用ヒンジ

ウェブコードで検索する
DQDFAM



- **キャビネット側板 20 mm に使用可能な 2 mm 多くカブセ量がとれるヒンジ**
- **CLIP top BLUMOTION** (クリップトップ・ブルモーション) ヒンジは、**BLUMOTION** (ブルモーション) 機能をカップに内蔵 (スイッチオフ機能付)
- **CLIP top** (クリップトップ) ヒンジは、キャッチ付となしがあります
- メタルヒンジ、ニッケルメッキ
- 110°開ヒンジ
- 3方向に調整可能
- スパイラルネジで快適な奥行き調整
- 扉の取り付け、取り外しに道具不要
- **INSERTA** (インサータ) 式はヒンジを扉に取り付けるとき道具不要

アプリケーション

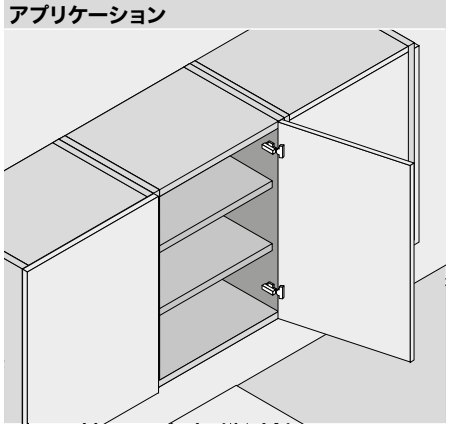

品番一覧

全カブリ

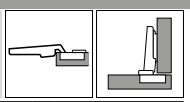

カップ ■	INSERTA (インサータ)	
ヒンジ	キャッチ	品番
CLIP top BLUMOTION	●	73B3590
CLIP top (クリップトップ)	●	73T3590
CLIP top (クリップトップ)	○	72T3590.TL

● キャッチ付　○ キャッチなし

カップ ■	ネジ止め	
ヒンジ	キャッチ	品番
CLIP top BLUMOTION	●	73B3550
CLIP top (クリップトップ)	●	73T3550
CLIP top (クリップトップ)	○	72T3550.TL

カップ □	打込式	
ヒンジ	キャッチ	品番
CLIP top BLUMOTION	●	73B3580
CLIP top (クリップトップ)	●	73T3580

Z アクセサリー



ヒンジアームカバーキャップ

印刷／刻印	ロゴ	品番
ネームなし	–	70.1503
刻印	Blum	70.1503.BP

注意事項

300mm までの小さくて軽い扉で混合使用する場合は、必ず事前に試作検証の上、問題がないか確認の上使用してください。。幅の広い扉での混合使用は基本的にお勧めできません。。

Z アクセサリー – 一般



角度ストッパー

開き角度	品番
86°	70T3553



ヒンジカップ用カバーキャップ

ヒンジ	品番
CLIP top BLUMOTION	70T3504
CLIP top (クリップトップ)	70T3504



ヒンジカップスペーサー

ヒンジ	厚み (mm)	品番
CLIP top BLUMOTION	1.5	70T3507.21
CLIP top (クリップトップ)	1.5	70T3507.21



木ネジ

Ø (mm)	長さ (mm)	品番
3.5	15	609.1500
3.5	17	609.1700



打込ラム

素材	カラー	品番
プラスチック	オレンジ	MZM.0040

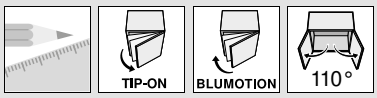

110° 側板厚20mm用ヒンジ

ウェブコードで検索する
DQDFAM

取付寸法

ヒンジ寸法と目地代 (工場出荷時、座金厚み = 0 mm の場合)

扉突き出しは全開時

全カブリ

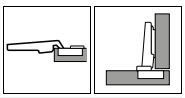

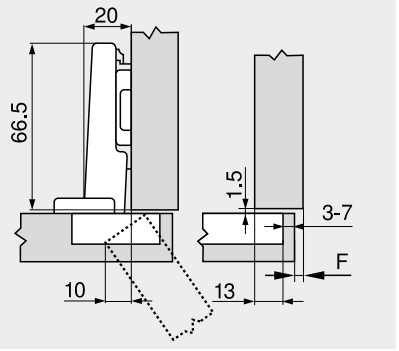

F	すき間

カット量 TB

MD	扉のカブリ代 FA (mm)													
	7	8	9	10	11	12	13	14	15	16	17	18	19	20
0										3	4	5	6	7
3							3	4	5	6	7			
6				3	4	5	6	7						
9	3	4	5	6	7									

MD 座金の厚み (mm)

扉 (R = 1 mm) の必要目地代 (F)、工場出荷時

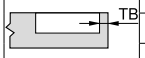

カット量 (TB) (mm)	前板厚さ FD (mm)											
	16	18	19	20	21	22	23	24	25	26	28	30
3	0.5	0.8	1.0	1.2	1.5	1.8	2.2	2.7	3.5	4.3	△	△
4	0.5	0.8	1.0	1.2	1.4	1.7	2.0	2.5	3.1	3.8	△	△
5	0.5	0.8	0.9	1.2	1.4	1.7	2.0	2.4	2.9	3.4	△	△
6	0.5	0.8	0.9	1.2	1.3	1.6	1.9	2.3	2.7	3.2	△	△
7	0.5	0.8	0.9	1.1	1.3	1.6	1.9	2.2	2.6	3.0	△	△
	左右調整 +2 mm の場合には、次の値を加算する											
	+0.2	+0.4	+0.4	+0.5	+0.5	+0.5	+0.5	+0.5	+0.5	+0.5		

△ 試作テストを行うことを推奨します

調整

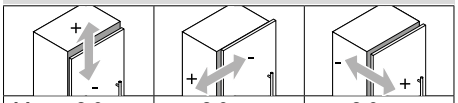

Max. ±3.0 mm 座金を参照	±2.0 mm	+3.0 mm –2.0 mm

ネジ止め式

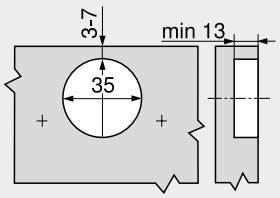

INSERTA (インサータ) /打込式

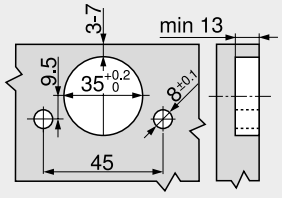

ヒンジカップの寸法

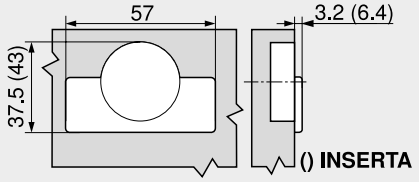

参照ページ

概要 – CLIP top BLUMOTION/CLIP top (クリップトップ・ブルモーション/クリップトップ) – ヒンジ	107	概要 – 扉用TIP-ON (チップオン)	653
座金	186	取付、取外し、調整	196
アクセサリー – ヒンジアームカバーキャップ	193	概要 – 組立機械・ジグ	683
アクセサリー – 一般	194	その他の技術情報	774
概要 – 扉用BLUMOTION (ブルモーション)	539		

ヒンジシステム

► CLIP top BLUMOTION / CLIP top – ヒンジ
►► 標準扉用



107° ヒンジ

ウェブコードで検索する
DQDFZY



- **扉の厚み 15 mm から使える**
- **CLIP top BLUMOTION** (クリップトップ・ブルモーション) ヒンジは、**BLUMOTION** (ブルモーション) 機能をカップに内蔵 (スイッチオフ機能付)
- **CLIP top** (クリップトップ) ヒンジは、キャッチ付となしがあります
- メタルヒンジ、ニッケルメッキ
- 107°開ヒンジ
- 3方向に調整可能
- スパイラルネジで快適な奥行き調整
- 扉の取り付け、取り外しに道具不要
- **INSERTA** (インサータ) 式はヒンジを扉に取り付けるとき道具不要

アプリケーション

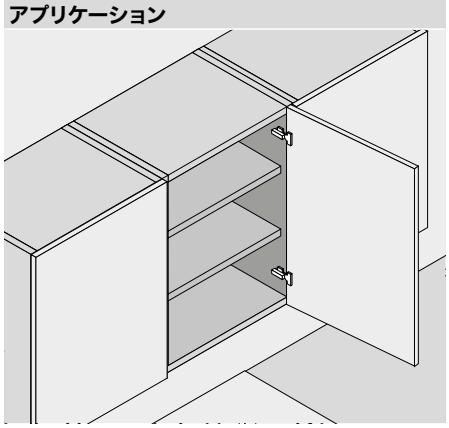

品番一覧

全カブリ

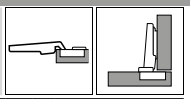

カップ / ヒンジ	キャッチ	品番
INSERTA (インサータ)		
CLIP top (クリップトップ)	●	75T1590B
CLIP top (クリップトップ)	○	74T1590BTL
● キャッチ付	○ キャッチなし	
ネジ止め		
CLIP top BLUMOTION	●	75B1550
CLIP top (クリップトップ)	●	75T1550
CLIP top (クリップトップ)	○	74T1550.TL
打込式		
CLIP top BLUMOTION	●	75B1580
CLIP top (クリップトップ)	●	75T1580

Z アクセサリー



ヒンジアームカバーキャップ		
印刷／刻印	ロゴ	品番
ネームなし	–	70.1503
刻印	Blum	70.1503.BP

半カブリ

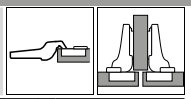

カップ / ヒンジ	キャッチ	品番
INSERTA (インサータ)		
CLIP top (クリップトップ)	●	75T1690B
CLIP top (クリップトップ)	○	74T1690BTL
● キャッチ付	○ キャッチなし	
ネジ止め		
CLIP top BLUMOTION	●	75B1650
CLIP top (クリップトップ)	●	75T1650
CLIP top (クリップトップ)	○	74T1650.TL
打込式		
CLIP top BLUMOTION	●	75B1680
CLIP top (クリップトップ)	●	75T1680

Z アクセサリー



ヒンジアームカバーキャップ		
印刷／刻印	ロゴ	品番
ネームなし	–	70.1663
刻印	Blum	70.1663.BP

インセット

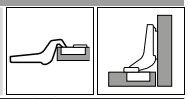

カップ / ヒンジ	キャッチ	品番
INSERTA (インサータ)		
CLIP top (クリップトップ)	●	75T1790B
CLIP top (クリップトップ)	○	74T1790BTL
● キャッチ付	○ キャッチなし	
ネジ止め		
CLIP top BLUMOTION	●	75B1750
CLIP top (クリップトップ)	●	75T1750
CLIP top (クリップトップ)	○	74T1750.TL
打込式		
CLIP top BLUMOTION	●	75B1780
CLIP top (クリップトップ)	●	75T1780

Z アクセサリー



ヒンジアームカバーキャップ		
印刷／刻印	ロゴ	品番
ネームなし	–	70.1663
刻印	Blum	70.1663.BP

注意事項

300mm までの小さくて軽い扉で混合使用する場合は、必ず事前に試作検証の上、問題がないか確認の上使用してください。。幅の広い扉での混合使用は基本的にお勧めできません。。

Z アクセサリー – 一般



角度ストッパー	
開き角度	品番
86°	74.1103



ヒンジカップ用カバーキャップ	
ヒンジ	品番
CLIP top BLUMOTION	70T3504
CLIP top (クリップトップ)	70T1504



ヒンジカップスペーサー		
ヒンジ	厚み (mm)	品番
CLIP top BLUMOTION	1.5	70T3507.21



木ネジ		
Ø (mm)	長さ (mm)	品番
3.5	15	609.1500
3.5	17	609.1700



打込ラム		
素材	カラー	品番
プラスチック	オレンジ	MZM.0040

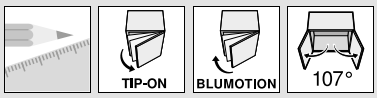

107° ヒンジ

ウェブコードで検索する
DQDFZY

取付寸法

ヒンジ寸法と目地代 (工場出荷時、座金厚み = 0 mm の場合)

扉突き出しは全開時

全カブリ

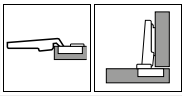

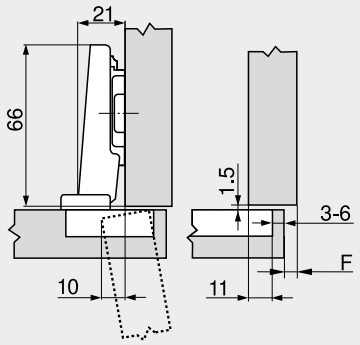

半カブリ

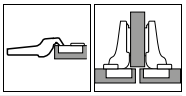

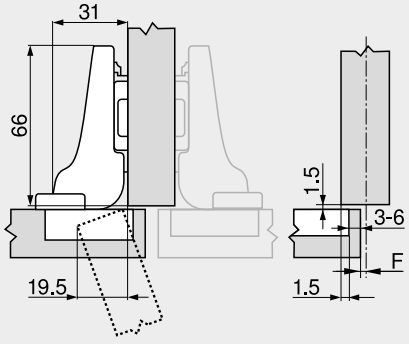

インセット

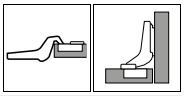

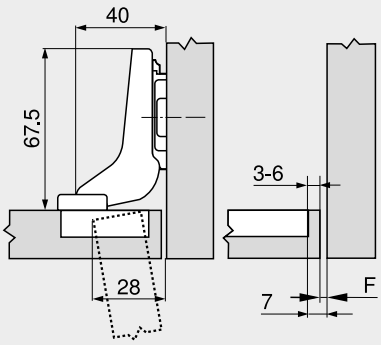

F	すき間

座金ネジ止め位置は扉の厚み +1.5 mm 加えた分を下げること

カット量 TB

MD	扉のカブリ代 FA (mm)												
	5	6	7	8	9	10	11	12	13	14	15	16	17
0										3	4	5	6
3							3	4	5	6			
6				3	4	5	6						
9	3	4	5	6									
MD	座金の厚み (mm)												

MD	扉のカブリ代 FA (mm)													
	-4.5	-3.5	-2.5	-1.5	-0.5	0.5	1.5	2.5	3.5	4.5	5.5	6.5	7.5	
0										3	4	5	6	
3							3	4	5	6				
6				3	4	5	6							
9	3	4	5	6										
MD	座金の厚み (mm)													

MD	扉のカブリ代 FA (mm)													
										-4	-3	-2	-1	
0										3	4	5	6	
3														
6														
9														
MD	座金の厚み (mm)													

扉 (R = 1 mm) の必要目地代 (F)、工場出荷時

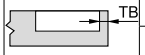

カット量 (TB) (mm)	前板厚さ FD (mm)											
	15	16	18	19	20	21	22	24	26	28	30	32
3	0.4	0.5	1.0	1.3	1.6	2.1	2.7	4.3	△	△	△	△
4	0.4	0.5	0.9	1.2	1.5	2.0	2.5	3.9	△	△	△	△
5	0.3	0.5	0.9	1.2	1.4	1.8	2.3	3.6	△	△	△	△
6	0.3	0.5	0.8	1.1	1.4	1.7	2.2	3.3	△	△	△	△
	左右調整 +2 mm の場合には、次の値を加算する											
	+0.1	+0.1	+0.2	+0.2	+0.3	+0.3	+0.3	+0.3				

△	試作テストを行うことを推奨します

調整

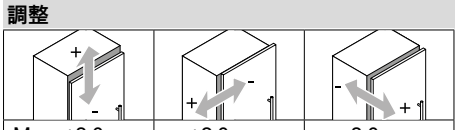

Max. ±3.0 mm 座金を参照	±2.0 mm	+3.0 mm –2.0 mm

ネジ止め式

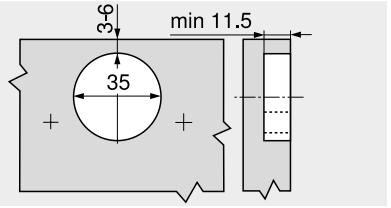

INSERTA (インサータ) /打込式

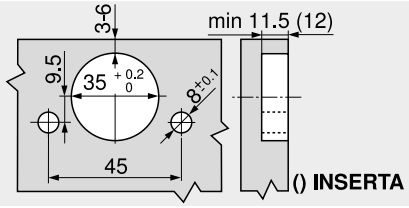

ヒンジカップの寸法

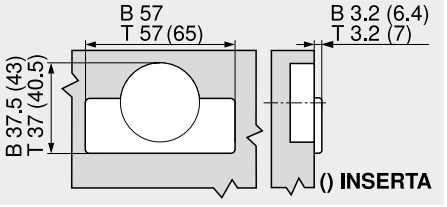

B	CLIP top BLUMOTION
T	CLIP top

参照ページ

概要 – CLIP top BLUMOTION/CLIP top (クリップトップ・ブルモーション/クリップトップ) – ヒンジ	107	概要 – 扉用TIP-ON (チップオン)	653
座金	186	取付、取外し、調整	196
アクセサリー – ヒンジアームカバーキャップ	193	概要 – 組立機械・ジグ	683
アクセサリー – 一般	194	その他の技術情報	774
概要 – 扉用BLUMOTION (ブルモーション)	539		

ヒンジシステム

► CLIP top BLUMOTION / CLIP top – ヒンジ
►► 標準扉用



CLIP (クリップ) 100° ヒンジ

ウェブコードで検索する
DQDGPA



- **CLIP** (クリップ) ヒンジ。キャッチ付とキャッチなしがあります
- メタルヒンジ、ニッケルメッキ
- 100°開ヒンジ
- 3方向に調整可能
- 扉の取り付け、取り外しに道具不要
- **INSERTA** (インサータ) 式はヒンジを扉に取り付けるとき道具不要

アプリケーション

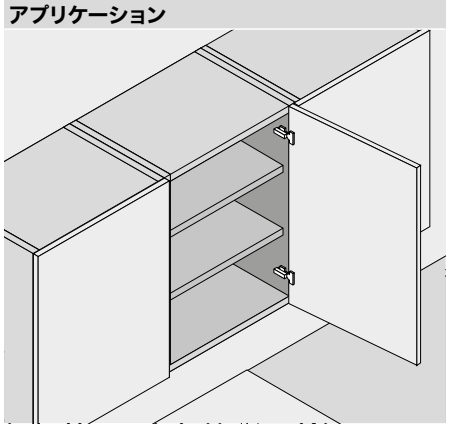

品番一覧

全カブリ

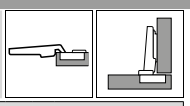

カップ ■	INSERTA (インサータ)	
ヒンジ	キャッチ	品番
CLIP (クリップ)	●	71M2590B
● キャッチ付	○ キャッチなし	

カップ ■	ネジ止め	
ヒンジ	キャッチ	品番
CLIP (クリップ)	●	71M2550
CLIP (クリップ)	○	70M2550.TL

カップ □	打込式	
ヒンジ	キャッチ	品番
CLIP (クリップ)	●	71M2580
CLIP (クリップ)	○	70M2580.TL

Z アクセサリー



BLUMOTION 973A (ブルモーション973A)	
仕様	品番
クリップオン式	973A0500.01



ヒンジアームカバーキャップ		
印刷／刻印	ロゴ	品番
ネームなし	–	90M2503
刻印	Blum	90M2503.BP

半カブリ

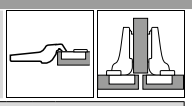

カップ ■	INSERTA (インサータ)	
ヒンジ	キャッチ	品番
CLIP (クリップ)	●	71M2690B
● キャッチ付	○ キャッチなし	

カップ ■	ネジ止め	
ヒンジ	キャッチ	品番
CLIP (クリップ)	●	71M2650
CLIP (クリップ)	○	70M2650.TL

カップ □	打込式	
ヒンジ	キャッチ	品番
CLIP (クリップ)	●	71M2680
CLIP (クリップ)	○	70M2680.TL

Z アクセサリー



BLUMOTION 973A (ブルモーション973A)	
仕様	品番
クリップオン式	973A0600



ヒンジアームカバーキャップ		
印刷／刻印	ロゴ	品番
ネームなし	–	94M3603
刻印	Blum	94M3603.BP

インセット

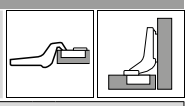

カップ ■	INSERTA (インサータ)	
ヒンジ	キャッチ	品番
CLIP (クリップ)	●	71M2790B
● キャッチ付	○ キャッチなし	

カップ ■	ネジ止め	
ヒンジ	キャッチ	品番
CLIP (クリップ)	●	71M2750
CLIP (クリップ)	○	70M2750.TL

カップ □	打込式	
ヒンジ	キャッチ	品番
CLIP (クリップ)	●	71M2780
CLIP (クリップ)	○	70M2780.TL

Z アクセサリー



BLUMOTION 973A (ブルモーション973A)	
仕様	品番
クリップオン式	973A0700



ヒンジアームカバーキャップ		
印刷／刻印	ロゴ	品番
ネームなし	–	94M3603
刻印	Blum	94M3603.BP

Z アクセサリー – 一般



木ネジ		
Ø (mm)	長さ (mm)	品番
3.5	15	609.1500
3.5	17	609.1700



打込ラム		
素材	カラー	品番
プラスチック	オレンジ	MZM.0040

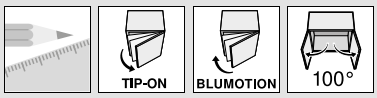

CLIP (クリップ) 100° ヒンジ

ウェブコードで検索する
DQDGPA

取付寸法

ヒンジ寸法と目地代 (工場出荷時、座金厚み = 0 mm の場合)

扉突き出しは全開時

全カブリ

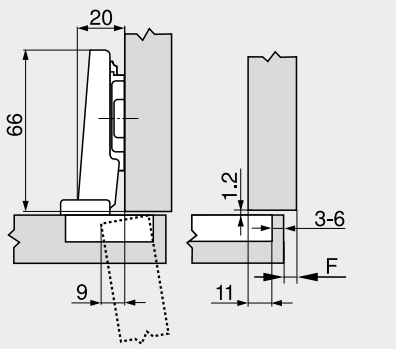

半カブリ

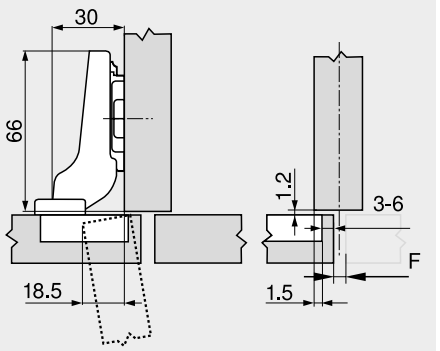

インセット

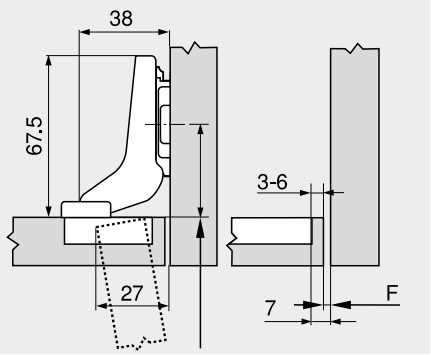

F	すき間

座金ネジ止め位置は扉の厚み +1.5 mm 加えた分を下げること

カット量 TB

MD	扉のカブリ代 FA (mm)												
	5	6	7	8	9	10	11	12	13	14	15	16	17
0										3	4	5	6
3							3	4	5	6			
6				3	4	5	6						
9	3	4	5	6									
MD	座金の厚み (mm)												

MD	扉のカブリ代 FA (mm)													
	–4.5	–3.5	–2.5	–1.5	–0.5	0.5	1.5	2.5	3.5	4.5	5.5	6.5	7.5
0										3	4	5	6
3							3	4	5	6			
6				3	4	5	6						
9	3	4	5	6									
MD	座金の厚み (mm)												

	扉のカブリ代 FA (mm)													
										–4	–3	–2	–1	
0										3	4	5	6	
3														
6														
9														
MD	座金の厚み (mm)													

扉 (R = 1 mm) の必要目地代 (F)、工場出荷時



カット量 (TB) (mm)	前板厚さ FD (mm)											
	16	18	19	20	21	22	24	26	28	30	31	32
3	0.3	0.5	0.7	1.0	1.3	1.6	3.3	△	△	△	△	△
4	0.3	0.5	0.7	1.0	1.2	1.6	3.2	△	△	△	△	△
5	0.3	0.5	0.7	0.9	1.2	1.5	2.6	△	△	△	△	△
6	0.3	0.5	0.7	0.9	1.1	1.4	2.4	△	△	△	△	△
左右調整 +2 mm の場合には、次の値を加算する												
	+0.1	+0.3	+0.3	+0.4	+0.4	+0.5	+0.4					

△	試作テストを行うことを推奨します

調整

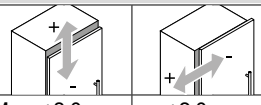

Max. ±3.0 mm 座金を参照	±2.0 mm	+3.0 mm –1.0 mm

ネジ止め式

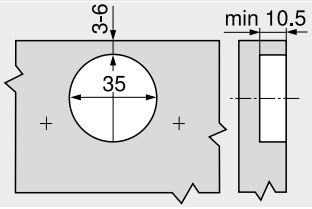

INSERTA (インサータ) /打込式

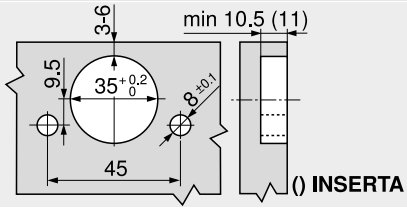

ヒンジカップの寸法

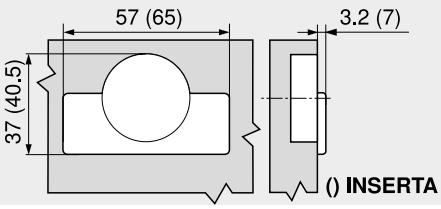

参照ページ

概要 – CLIP top BLUMOTION/CLIP top (クリップトップ・ブルモーション/クリップトップ) – ヒンジ	107	概要 – 扉用TIP-ON (チップオン)	653
座金	186	取付、取外し、調整	196
アクセサリー – ヒンジアームカバーキャップ	193	概要 – 組立機械・ジグ	683
アクセサリー – 一般	194	その他の技術情報	774
概要 – 扉用BLUMOTION (ブルモーション)	539		

ヒンジシステム

► CLIP top BLUMOTION / CLIP top – ヒンジ
►► 広角度用



155° ヒンジ

ウェブコードで検索する
DQDHEM



- **全カブリは面一タイプ（内引出キャビネット用）**
- **CLIP top**（クリップトップ）ヒンジは、キャッチ付となしがあります
- メタルヒンジ、ニッケルメッキ
- 155°開ヒンジ
- 3方向に調整可能
- スパイラルネジで快適な奥行き調整
- 扉の取り付け、取り外しに道具不要
- **INSERTA**（インサータ）式はヒンジを扉に取り付けるとき道具不要

アプリケーション

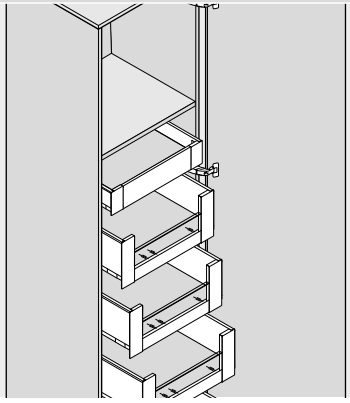

品番一覧

全カブリ

面一ヒンジ

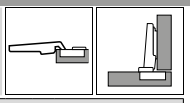

カップ	INSERTA（インサータ）	
ヒンジ	キャッチ	品番
CLIP top（クリップトップ）	●	71T7540N01
CLIP top（クリップトップ）	○	70T7540NT1
● キャッチ付	○ キャッチなし	

カップ	ネジ止め	
ヒンジ	キャッチ	品番
CLIP top（クリップトップ）	●	71T7500N
CLIP top（クリップトップ）	○	70T7500NTL

カップ	打込式	
ヒンジ	キャッチ	品番
CLIP top（クリップトップ）	●	71T7530N

Z アクセサリー



BLUMOTION 973A（ブルモーション973A）	
仕様	品番
クリップオン式	973A7000



ヒンジアームカバーキャップ		
印刷／刻印	ロゴ	品番
ネームなし	–	70.7503
刻印	Blum	70.7503.BP

半カブリ

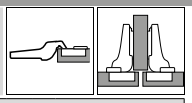

カップ	INSERTA（インサータ）	
ヒンジ	キャッチ	品番
CLIP top（クリップトップ）	●	71T7640N01
CLIP top（クリップトップ）	○	☎ 70T7640NT1
● キャッチ付	○ キャッチなし	

カップ	ネジ止め	
ヒンジ	キャッチ	品番
CLIP top（クリップトップ）	●	71T7600N
CLIP top（クリップトップ）	○	70T7600NTL

Z アクセサリー



BLUMOTION 973A（ブルモーション973A）	
仕様	品番
クリップオン式	973A7000



ヒンジアームカバーキャップ		
印刷／刻印	ロゴ	品番
ネームなし	–	70.7503
刻印	Blum	70.7503.BP

インセット

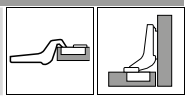

半カブリ用ヒンジおよび 9 mm 厚座金を使用します

Z アクセサリー – 一般



角度ストッパー	
開き角度	品番
92°	70T7503N09
110°	70T7503N



木ネジ		
Ø (mm)	長さ (mm)	品番
3.5	15	609.1500
3.5	17	609.1700



打込ラム		
素材	カラー	品番
プラスチック	オレンジ	MZM.0040

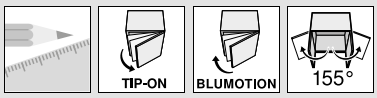

155° ヒンジ

ウェブコードで検索する
DQDHEM

取付寸法

ヒンジ寸法と目地代 (工場出荷時、座金厚み = 0 か 9 mm の場合)

開き角度 90°

全カブリ

面一ヒンジ

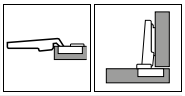

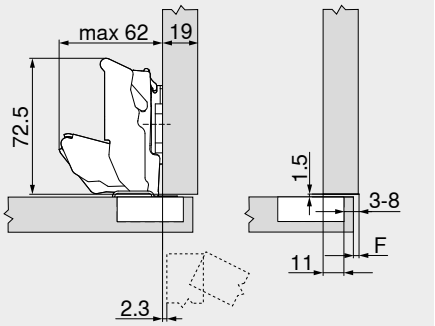

半カブリ

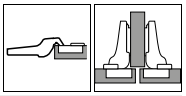

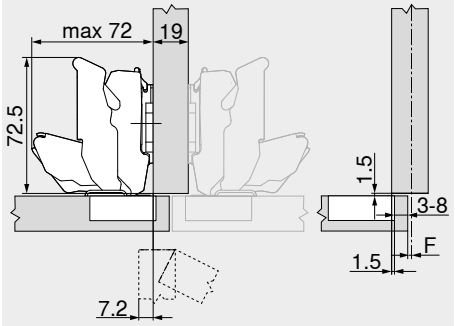

インセット

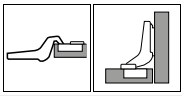

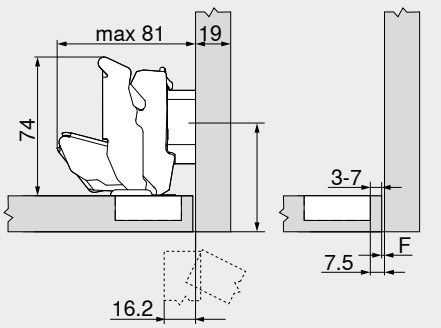

F	すき間

座金ネジ止め位置は扉の厚み +1.5 mm 加えた分を下げること

カット量 TB

MD	扉のカブリ代 FA (mm)														
	5	6	7	8	9	10	11	12	13	14	15	16	17	18	19
0										3	4	5	6	7	8
3							3	4	5	6	7	8			
6				3	4	5	6	7	8						
9	3	4	5	6	7	8									
MD	座金の厚み (mm)														

MD	扉のカブリ代 FA (mm)														
	−4.5	−3.5	−2.5	−1.5	−0.5	0.5	1.5	2.5	3.5	4.5	5.5	6.5	7.5	8.5	9.5
0										3	4	5	6	7	8
3							3	4	5	6	7	8			
6				3	4	5	6	7	8						
9	3	4	5	6	7	8									
MD	座金の厚み (mm)														

MD	扉のカブリ代 FA (mm)														
	−4.5	−3.5	−2.5	−1.5	−0.5										
0															
3															
6															
9	3	4	5	6	7										
MD	座金の厚み (mm)														

扉 (R = 1 mm) の必要目地代 (F)、工場出荷時



カット量 (TB) (mm)	前板厚さ FD (mm)											
	20	21	22	23	24	25	26	27	28	29	30	31
3	0	0	0	0	0	0.5	0.5	1.0	2.0	2.0	3.0	4.5
4	0	0	0	0	0	0.5	1.0	2.0	2.0	2.5	4.0	
5	0	0	0	0	0	0.5	1.0	2.0	2.0	3.5		
6	0	0	0	0	0	1.0	1.5	2.0	3.0			
7	0	0	0	0	0	1.0	1.5	2.5				
8	0	0	0	0	0	1.0	1.5					

全カブリで、壁面に接するような使い方の場合、試作テストを行うことを推奨しています

110°	角度ストッパー
92°	角度ストッパー

調整

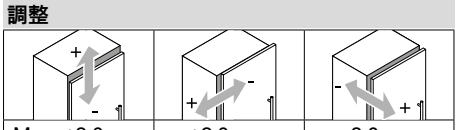

Max. ±3.0 mm 座金を参照	±2.0 mm	+3.0 mm −2.0 mm

ネジ止め式

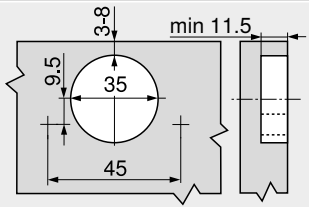

INSERTA (インサータ) /打込式

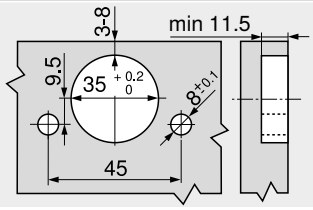

ヒンジカップの寸法

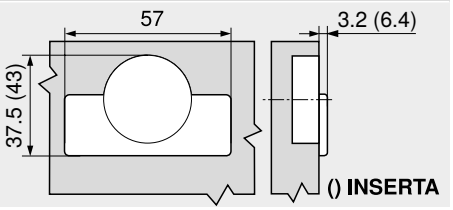

参照ページ

概要 – CLIP top BLUMOTION/CLIP top (クリップトップ・ブルモーション/クリップトップ) – ヒンジ	107	概要 – 扉用TIP-ON (チップオン)	653
座金	186	取付、取外し、調整	196
アクセサリー – ヒンジアームカバーキャップ	193	概要 – 組立機械・ジグ	683
アクセサリー – 一般	194	その他の技術情報	774
概要 – 扉用BLUMOTION (ブルモーション)	539		

ヒンジシステム

► CLIP top BLUMOTION / CLIP top – ヒンジ
►► 広角度用

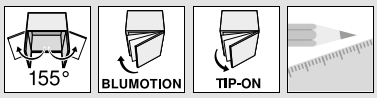

155° ヒンジ

ウェブコードで検索する
DQDHEM

取付位置 – 特殊扉

マイターアプリケーション – 全周4面

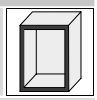

19 mm

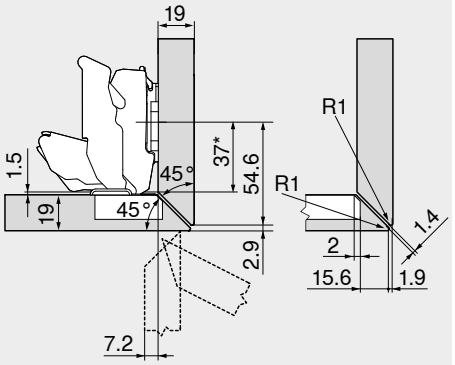

半カブリ用ヒンジ

名称	厚み (mm)	品番
座金	0	

* 寸法 A = 37 mm の座金を使った時の寸法

22 mm

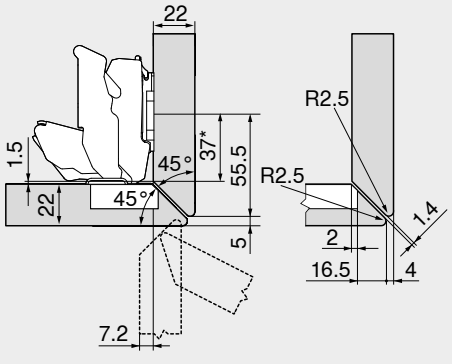

半カブリ用ヒンジ

名称	厚み (mm)	品番
座金	0	

* 寸法 A = 37 mm の座金を使った時の寸法

24 mm

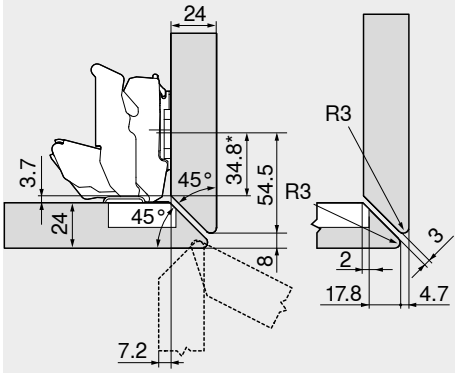

半カブリ用ヒンジ

名称	厚み (mm)	品番
座金	0	

* 寸法 A = 37 mm の座金を使った時の寸法

マイターアプリケーション – 側面



19 mm

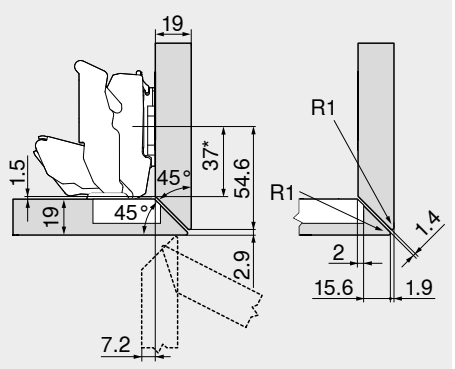

半カブリ用ヒンジ

名称	厚み (mm)	品番
座金	0	

* 寸法 A = 37 mm の座金を使った時の寸法

22 mm

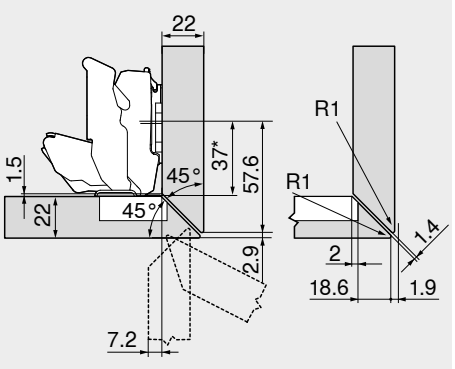

半カブリ用ヒンジ

名称	厚み (mm)	品番
座金	0	

* 寸法 A = 37 mm の座金を使った時の寸法

24 mm

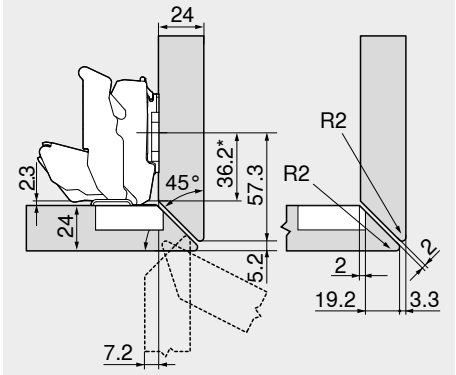

半カブリ用ヒンジ

名称	厚み (mm)	品番
座金	0	

* 寸法 A = 37 mm の座金を使った時の寸法

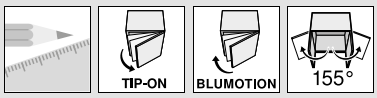

155° ヒンジ

ウェブコードで検索する
DQDHEM

取付位置 – 特殊扉

マイターアプリケーション – 側面、カブセ量大

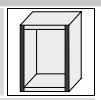

扉カブセ最大

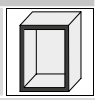

16/19 mm

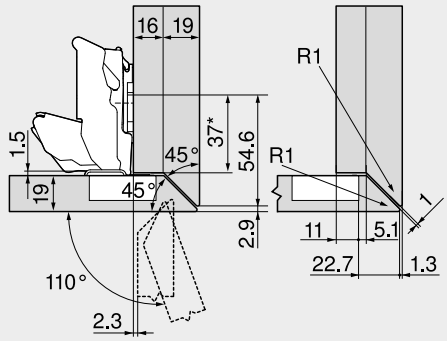

全カブリ用ヒンジ

名称	厚み (mm)	品番
座金	0	

* 寸法 A = 37 mm の座金を使った時の寸法

名称	角度	品番
角度ストッパー	110°	70T7503N

19/19 mm

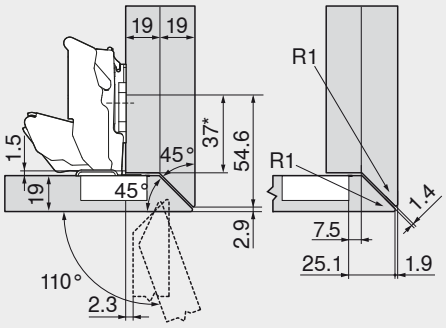

全カブリ用ヒンジ

名称	厚み (mm)	品番
座金	0	

* 寸法 A = 37 mm の座金を使った時の寸法

名称	角度	品番
角度ストッパー	110°	70T7503N

34 mm

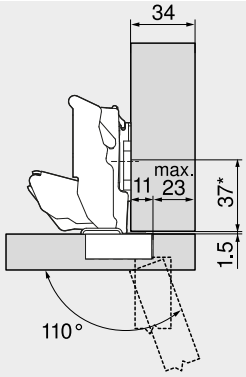

全カブリ用ヒンジ

名称	厚み (mm)	品番
座金	0	

* 寸法 A = 37 mm の座金を使った時の寸法

名称	角度	品番
角度ストッパー	110°	70T7503N

家具のキャビネットでは自由に扉厚を選定できます

隣接する扉や壁への干渉がないかを試作してテストすることをおすすめします

しゃくり扉



10 mm

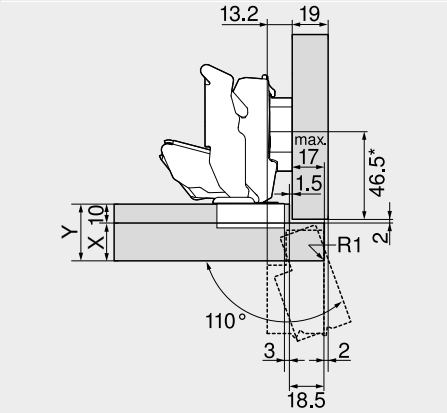

半カブリ用ヒンジ

名称	厚み (mm)	品番
座金	6	175H9160

名称	角度	品番
角度ストッパー	110°	70T7503N

キャビネットの状態	X max. (mm)	Y max. (mm)
	18	28
	20	30
	25	35

13 mm

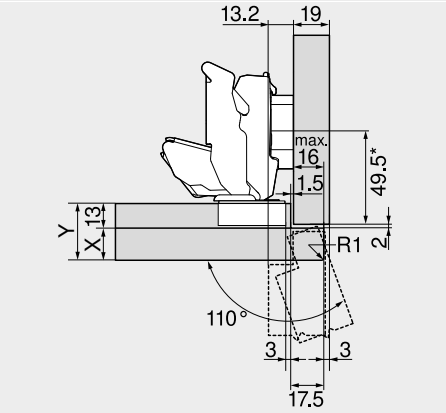

半カブリ用ヒンジ

名称	厚み (mm)	品番
座金	6	175H9160

名称	角度	品番
角度ストッパー	110°	70T7503N

キャビネットの状態	X max. (mm)	Y max. (mm)
	16	29
	17	30
	17	30

16 mm

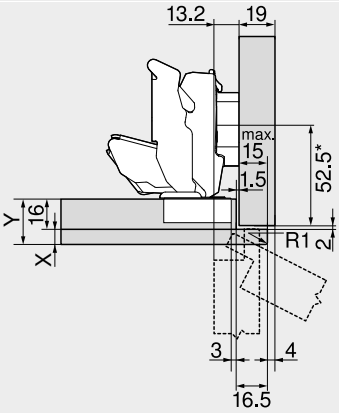

半カブリ用ヒンジ

名称	厚み (mm)	品番
座金	6	175H9160

* 寸法 A = 37 mm の座金を使った時の寸法

キャビネットの状態	X max. (mm)	Y max. (mm)
	8	24
	8	24
	8	24

ヒンジシステム

► CLIP top BLUMOTION / CLIP top – ヒンジ
►► 広角度用



170° ヒンジ

ウェブコードで検索する
DQDI3Y

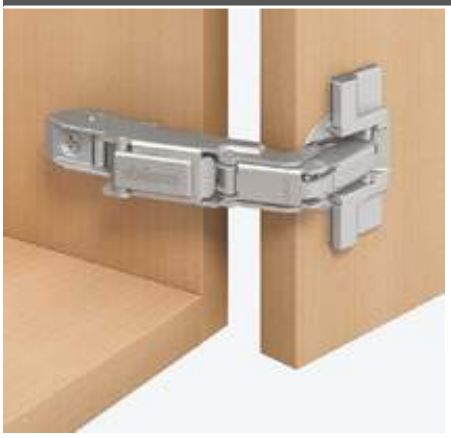

- **CLIP top** (クリップトップ) ヒンジは、キャッチ付となしがあります
- メタルヒンジ、ニッケルメッキ
- 170°開ヒンジ
- 3方向に調整可能
- スパイラルネジで快適な奥行き調整
- 扉の取り付け、取り外しに道具不要
- **INSERTA** (インサータ) 式はヒンジを扉に取り付けるとき道具不要

アプリケーション

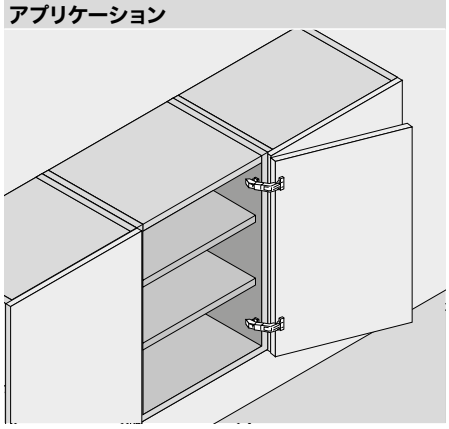

品番一覧

全カブリ



カップ ■ INSERTA (インサータ)		
ヒンジ	キャッチ	品番
CLIP top (クリップトップ)	●	71T6540B
CLIP top (クリップトップ)	○	70T6540BTL
● キャッチ付	○ キャッチなし	

カップ ■ ネジ止め		
ヒンジ	キャッチ	品番
CLIP top (クリップトップ)	●	71T6550
CLIP top (クリップトップ)	○	70T6550.TL

カップ □ 打込式		
ヒンジ	キャッチ	品番
CLIP top (クリップトップ)	●	71T6580

Z アクセサリー



BLUMOTION 973A (ブルモーション973A)	
仕様	品番
クリップオン式	973A6000



ヒンジアームカバーキャップ		
印刷／刻印	ロゴ	品番
ネームなし	–	80.6507
刻印	Blum	80.6507.BP

半カブリ

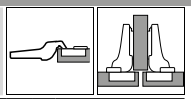

カップ ■ INSERTA (インサータ)		
ヒンジ	キャッチ	品番
CLIP top (クリップトップ)	●	71T6640B
CLIP top (クリップトップ)	○	70T6640BTL
● キャッチ付	○ キャッチなし	

カップ ■ ネジ止め		
ヒンジ	キャッチ	品番
CLIP top (クリップトップ)	●	71T6650
CLIP top (クリップトップ)	○	70T6650.TL

カップ □ 打込式		
ヒンジ	キャッチ	品番
CLIP top (クリップトップ)	●	71T6680

Z アクセサリー



BLUMOTION 973A (ブルモーション973A)	
仕様	品番
クリップオン式	973A6000



ヒンジアームカバーキャップ		
印刷／刻印	ロゴ	品番
ネームなし	–	80.6507
刻印	Blum	80.6507.BP

インセット

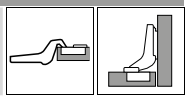

半カブリ用ヒンジおよび 9 mm 厚座金を使用します

Z アクセサリー – 一般



角度ストッパー	
開き角度	品番
130°	☎ 70.6103



木ネジ		
Ø (mm)	長さ (mm)	品番
3.5	15	609.1500
3.5	17	609.1700



打込ラム		
素材	カラー	品番
プラスチック	オレンジ	MZM.0040

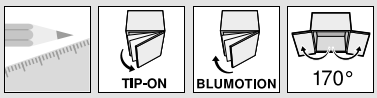

170° ヒンジ

ウェブコードで検索する
DQDI3Y

取付寸法

ヒンジ寸法と目地代 (工場出荷時、座金厚み = 0 か 9 mm の場合)

開き角度 90°

全カブリ

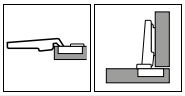

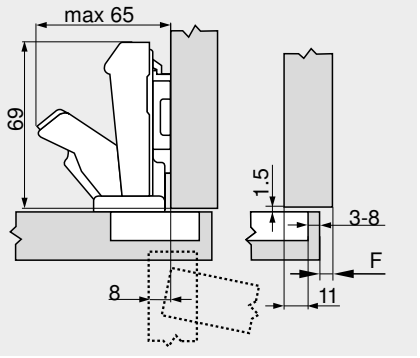

F	すき間

半カブリ

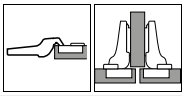

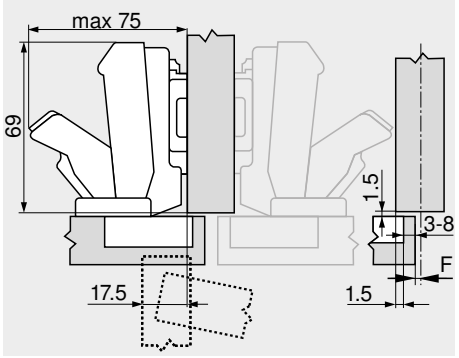

インセット

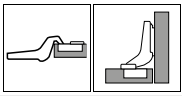

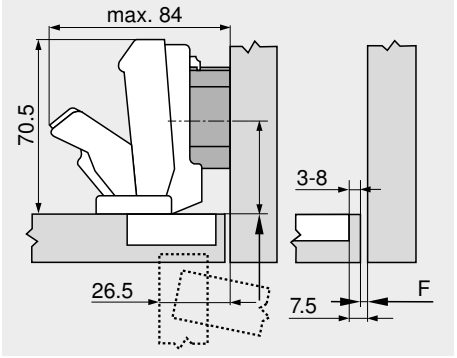

座金ネジ止め位置は扉の厚み +1.5 mm 加えた分を下げること

マイターアプリケーション

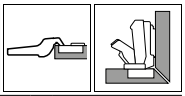

名称	角度	品番
角度ストッパー	130°	☎ 70.6103

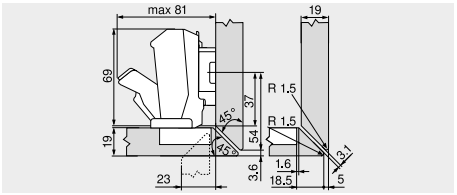

左右がマイターアプリケーションの場合 (上下は含みません)

半カブリ用ヒンジ

名称	厚み (mm)	品番
座金	6	175H9160

カット量 TB

MD	扉のカブリ代 FA (mm)														
	5	6	7	8	9	10	11	12	13	14	15	16	17	18	19
0										3	4	5	6	7	8
3							3	4	5	6	7	8			
6				3	4	5	6	7	8						
9	3	4	5	6	7	8									
MD	座金の厚み (mm)														

MD	扉のカブリ代 FA (mm)																
	−4.5	−3.5	−2.5	−1.5	−0.5	0.5	1.5	2.5	3.5	4.5	5.5	6.5	7.5	8.5	9.5
0										3	4	5	6	7	8
3							3	4	5	6	7	8			
6				3	4	5	6	7	8						
9	3	4	5	6	7	8									
MD	座金の厚み (mm)														

MD	扉のカブリ代 FA (mm)																
	−4.5	−3.5	−2.5	−1.5	−0.5												
0																	
3																	
6																	
9	3	4	5	6	7												
MD	座金の厚み (mm)																

扉 (R = 1 mm) の必要目地代 (F)、工場出荷時

扉厚 21 mm まで、目地代は必要なし
扉厚 22 mm以上の場合は試作テストをおすすめします

調整

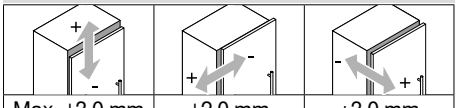

Max. ±3.0 mm 座金を参照	±2.0 mm	+3.0 mm −2.0 mm

ネジ止め式

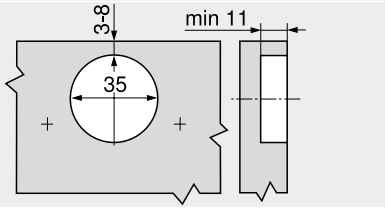

INSERTA (インサータ) /打込式

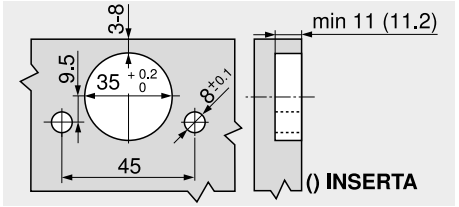

ヒンジカップの寸法

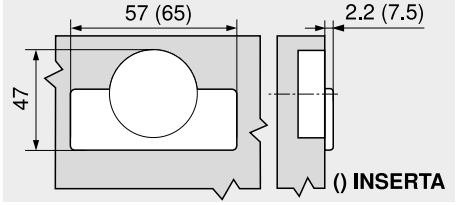

参照ページ

安全注意事項	777	概要 – 扉用BLUMOTION (ブルモーション)	539
概要 – CLIP top BLUMOTION/CLIP top (クリップトップ・ブルモーション/クリップトップ) – ヒンジ	107	概要 – 扉用TIP-ON (チップオン)	653
		マイターアプリケーション – 全周4面	120
座金	186	取付、取外し、調整	196
アクセサリー – ヒンジアームカバーキャップ	193	概要 – 組立機械・ジグ	683
アクセサリー – 一般	194	その他の技術情報	774

ヒンジシステム

► CLIP top BLUMOTION / CLIP top – ヒンジ
►► 厚扉用



厚扉用ヒンジ

ウェブコードで検索する
DQDITA



- **厚みのある扉やフレーム扉など**
- **CLIP top BLUMOTION** (クリップトップ・ブルモーション) ヒンジは、**BLUMOTION** (ブルモーション) 機能をカップに内蔵 (スイッチオフ機能付)
- **CLIP top** (クリップトップ) ヒンジは、キャッチ付となしがあります
- メタルヒンジ、ニッケルメッキ
- 95°開ヒンジ
- 3方向に調整可能
- スパイラルネジで快適な奥行き調整
- 扉の取り付け、取り外しに道具不要
- **INSERTA** (インサータ) 式はヒンジを扉に取り付けるとき道具不要

アプリケーション

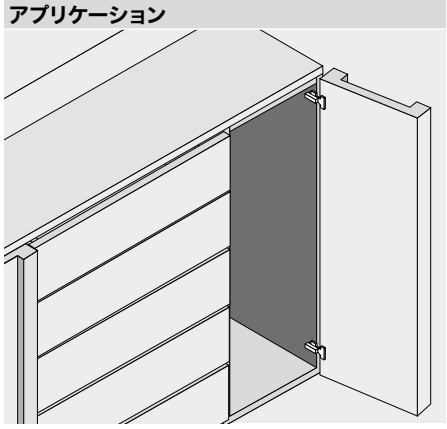

品番一覧

全カブリ

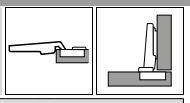

カップ ■ / ヒンジ	INSERTA (インサータ) キャッチ	品番
CLIP top BLUMOTION	●	71B9590
CLIP top (クリップトップ)	●	71T9590B

● キャッチ付　○ キャッチなし

カップ ■ / ヒンジ	ネジ止め キャッチ	品番
CLIP top BLUMOTION	●	71B9550
CLIP top (クリップトップ)	●	71T9550
CLIP top (クリップトップ)	○	70T9550.TL

カップ □ / ヒンジ	打込式 キャッチ	品番
CLIP top BLUMOTION	●	71B9580
CLIP top (クリップトップ)	●	71T9580

Z アクセサリー



ヒンジアームカバーキャップ		
印刷／刻印	ロゴ	品番
ネームなし	–	70.1553
スクリーンプリント	Blum	70.1553.BL

半カブリ

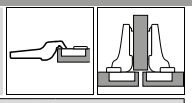

カップ ■ / ヒンジ	INSERTA (インサータ) キャッチ	品番
CLIP top BLUMOTION	●	71B9690
CLIP top (クリップトップ)	●	71T9690B

● キャッチ付　○ キャッチなし

カップ ■ / ヒンジ	ネジ止め キャッチ	品番
CLIP top BLUMOTION	●	71B9650
CLIP top (クリップトップ)	●	71T9650
CLIP top (クリップトップ)	○	70T9650.TL

カップ □ / ヒンジ	打込式 キャッチ	品番
CLIP top BLUMOTION	●	71B9680
CLIP top (クリップトップ)	●	71T9680

Z アクセサリー



ヒンジアームカバーキャップ		
印刷／刻印	ロゴ	品番
ネームなし	–	70.1663
刻印	Blum	70.1663.BP

インセット

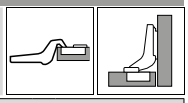

カップ ■ / ヒンジ	INSERTA (インサータ) キャッチ	品番
CLIP top BLUMOTION	●	71B9790
CLIP top (クリップトップ)	●	71T9790B

● キャッチ付　○ キャッチなし

カップ □ / ヒンジ	ネジ止め キャッチ	品番
CLIP top BLUMOTION	●	71B9750
CLIP top (クリップトップ)	●	71T9750
CLIP top (クリップトップ)	○	70T9750.TL

カップ □ / ヒンジ	打込式 キャッチ	品番
CLIP top BLUMOTION	●	71B9780
CLIP top (クリップトップ)	●	71T9780

Z アクセサリー



ヒンジアームカバーキャップ		
印刷／刻印	ロゴ	品番
ネームなし	–	70.1663
刻印	Blum	70.1663.BP

注意事項

CLIP top BLUMOTION (クリップトップ・ブルモーション) ヒンジと CLIP top (クリップトップ) ヒンジを、一枚の扉で組み合わせることはできません。

Z アクセサリー – 一般



扉用 TIP-ON (チップオン)		
仕様	キャッチ	品番
ショートバージョン	○	956.1004
ロングバージョン	○	956A1004
ロングバージョン	●	956A1006

● キャッチ付　○ キャッチなし



ヒンジカップ用カバーキャップ	
ヒンジ	品番
CLIP top BLUMOTION	70T3504
CLIP top (クリップトップ)	70T1504



ヒンジカップスペーサー		
ヒンジ	厚み (mm)	品番
CLIP top BLUMOTION	1.5	70T3507.21



木ネジ		
Ø (mm)	長さ (mm)	品番
3.5	15	609.1500
3.5	17	609.1700



打込ラム		
素材	カラー	品番
プラスチック	オレンジ	MZM.0040

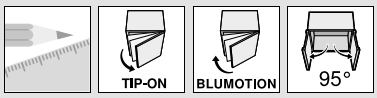

厚扉用ヒンジ

ウェブコードで検索する
DQDITA

取付寸法

ヒンジ寸法と目地代 (工場出荷時、座金厚み = 0 mm の場合)

扉突き出しは全開時

全カブリ

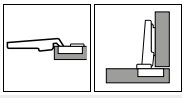

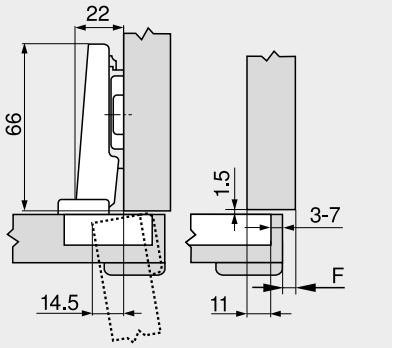

F	すき間

半カブリ

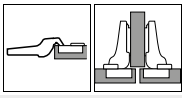

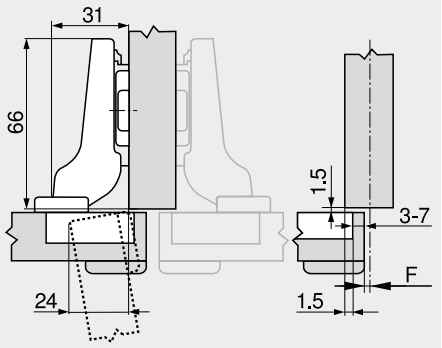

インセット

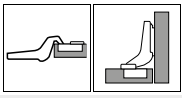

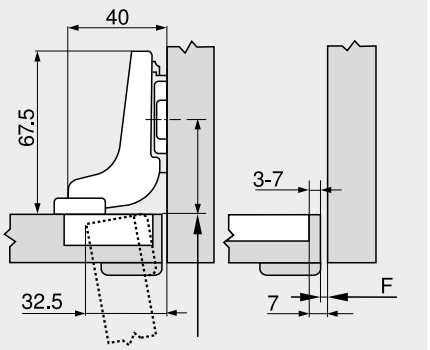

座金ネジ止め位置は扉の厚み +1.5 mm 加えた分を下げること

カット量 TB

MD	扉のカブリ代 FA (mm)													
	5	6	7	8	9	10	11	12	13	14	15	16	17	18
0										3	4	5	6	7
3							3	4	5	6	7			
6				3	4	5	6	7						
9	3	4	5	6	7									
MD	座金の厚み (mm)													

MD	扉のカブリ代 FA (mm)														
	–4.5	–3.5	–2.5	–1.5	–0.5	0.5	1.5	2.5	3.5	4.5	5.5	6.5	7.5	8.5
0										3	4	5	6	7
3							3	4	5	6	7			
6				3	4	5	6	7						
9	3	4	5	6	7									
MD	座金の厚み (mm)													

MD	扉のカブリ代 FA (mm)														
										–4	–3	–2	–1	0	
0										3	4	5	6	7	
3															
6															
9															
MD	座金の厚み (mm)														

扉 (R = 1 mm) の必要目地代 (F)、工場出荷時

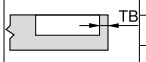

カット量 (TB) (mm)	前板厚さ FD (mm)											
	16	18	19	20	22	24	26	28	29	30	31	32
3	0.2	0.3	0.4	0.5	0.8	1.0	1.5	1.9	2.8	3.6	4.5	5.4
4	0.2	0.3	0.4	0.5	0.7	1.0	1.4	1.8	2.5	3.1	4.0	4.8
5	0.2	0.3	0.4	0.5	0.7	1.0	1.4	1.8	2.3	2.7	3.5	4.3
6	0.2	0.3	0.4	0.5	0.7	1.0	1.4	1.8	2.2	2.5	3.2	3.8
7	0.2	0.3	0.4	0.5	0.7	0.9	1.4	1.7	2.1	2.4	3.0	3.5
	左右調整 +2 mm の場合には、次の値を加算する											
	+0.1	+0.2	+0.2	+0.2	+0.3	+0.4	+0.4	+0.5	+0.4	+0.4	+0.4	+0.3

調整

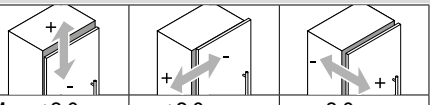

Max. ±3.0 mm 座金を参照	±2.0 mm	+3.0 mm –2.0 mm

ネジ止め式

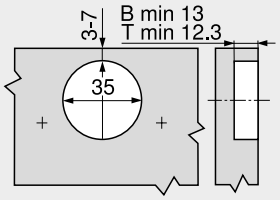

B	CLIP top BLUMOTION
T	CLIP top

INSERTA (インサータ) /打込式

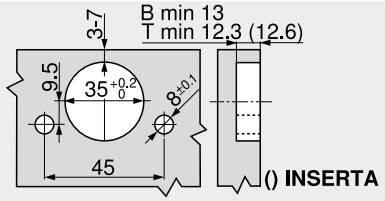

B	CLIP top BLUMOTION
T	CLIP top

ヒンジカップの寸法

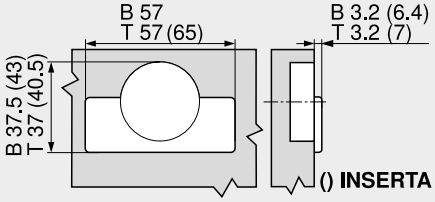

B	CLIP top BLUMOTION
T	CLIP top

参照ページ

概要 – CLIP top BLUMOTION/CLIP top (クリップトップ・ブルモーション/クリップトップ) – ヒンジ	107	概要 – 扉用TIP-ON (チップオン)	653
座金	186	取付、取外し、調整	196
アクセサリー – ヒンジアームカバーキャップ	193	概要 – 組立機械・ジグ	683
アクセサリー – 一般	194	その他の技術情報	774
概要 – 扉用BLUMOTION (ブルモーション)	539		

ヒンジシステム

► CLIP top BLUMOTION / CLIP top – ヒンジ
►► 厚扉用

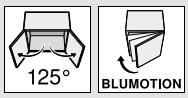

125° ヒンジ

ウェブコードで検索する
DQDJIM



- **全カブリは面一タイプ（内引出キャビネット用）**
- **厚みのある扉やフレーム扉など**
- **CLIP top**（クリップトップ）ヒンジは、キャッチ付となしがあります
- メタルヒンジ、ニッケルメッキ
- 125°開ヒンジ
- 3方向に調整可能
- スパイラルネジで快適な奥行き調整
- 扉の取り付け、取り外しに道具不要

アプリケーション

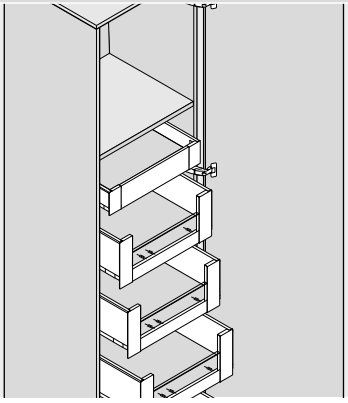

品番一覧

全カブリ

面一ヒンジ

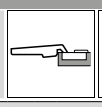

カップ / ヒンジ	ネジ止め キャッチ	品番
CLIP top（クリップトップ）	●	71T7500D

カップ / ヒンジ	打込式 キャッチ	品番
CLIP top（クリップトップ）	●	71T7530D

Z アクセサリー



BLUMOTION 973A（ブルモーション973A）

仕様	品番
クリップオン式	973A7000



ヒンジアームカバーキャップ

印刷／刻印	ロゴ	品番
ネームなし	–	70.7503
刻印	Blum	70.7503.BP

Z アクセサリー – 一般



角度ストッパー

開き角度	品番
92°	70T7503N



打込ラム

素材	カラー	品番
プラスチック	オレンジ	MZM.0040



木ネジ

Ø (mm)	長さ (mm)	品番
3.5	15	609.1500
3.5	17	609.1700



125° ヒンジ

ウェブコードで検索する
DQDJIM

取付寸法

ヒンジ寸法と目地代 (工場出荷時、座金厚み = 0 mm の場合)

開き角度 90°

全カブリ

面ーヒンジ

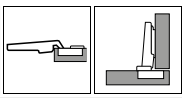

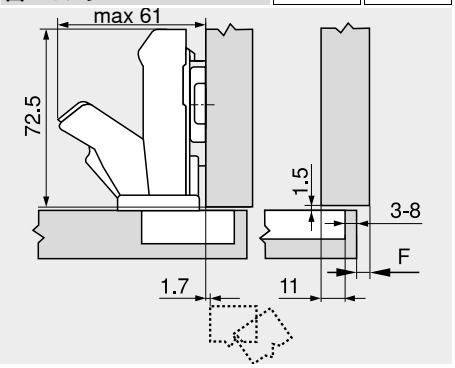

F	すき間

カット量 TB

MD	扉のカブリ代 FA (mm)														
	5	6	7	8	9	10	11	12	13	14	15	16	17	18	19
0										3	4	5	6	7	8
3							3	4	5	6	7	8			
6				3	4	5	6	7	8						
9	3	4	5	6	7	8									
MD	座金の厚み (mm)														

扉 (R = 1 mm) の必要目地代 (F)、工場出荷時

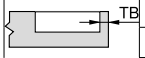

カット量 (TB) (mm)	前板厚さ FD (mm)											
	20	22	23	24	25	26	27	28	29	30	31	32
3	0	0	0	0	0	0	0	0	0	0	0	0.1
4	0	0	0	0	0	0	0	0	0	0	0	0.1
5	0	0	0	0	0	0	0	0	0	0	0	0.1
6	0	0	0	0	0	0	0	0	0	0	0	0.1
7	0	0	0	0	0	0	0	0	0	0	0	0.2
8	0	0	0	0	0	0	0	0	0	0	0	0.3

全カブリで、壁面に接するような使い方の場合、試作テストを行うことを推奨しています

92°	角度ストッパー

調整

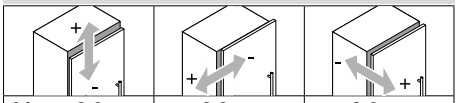

Max. ±3.0 mm 座金を参照	±2.0 mm	+3.0 mm –2.0 mm

ネジ止め式

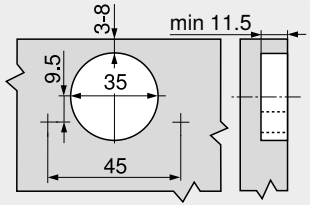

INSERTA (インサータ) /打込式

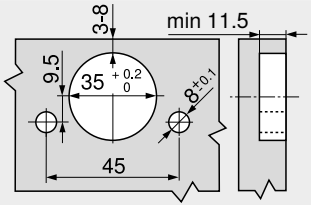

ヒンジカップの寸法

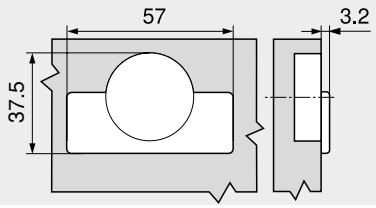

参照ページ

概要 – CLIP top BLUMOTION/CLIP top (クリップトップ・ブルモーション/クリップトップ) – ヒンジ	107	取付、取外し、調整	196
座金	186	概要 – 組立機械・ジグ	683
アクセサリー – ヒンジアームカバーキャップ	193	その他の技術情報	774
アクセサリー – 一般	194		
概要 – 扉用BLUMOTION (ブルモーション)	539		

ヒンジシステム

► CLIP top BLUMOTION / CLIP top – ヒンジ
►► ブラインドコーナー用



ブラインドコーナー用インセットヒンジ

ウェブコードで検索する
DQDK7Y



- **ブラインドコーナー用インセットヒンジ**
- **CLIP top BLUMOTION** (クリップトップ・ブルモーション) ヒンジは、**BLUMOTION** (ブルモーション) 機能をカップに内蔵 (スイッチオフ機能付)
- **CLIP top** (クリップトップ) ヒンジは、キャッチ付となしがあります
- メタルヒンジ、ニッケルメッキ
- 95°開ヒンジ
- 3方向に調整可能
- スパイラルネジで快適な奥行き調整
- 扉の取り付け、取り外しに道具不要
- **INSERTA** (インサータ) 式はヒンジを扉に取り付けるとき道具不要

アプリケーション

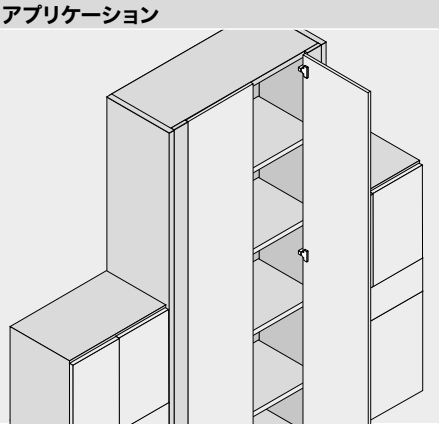

品番一覧

インセット

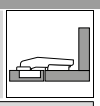

カップ ■	INSERTA (インサータ)	
ヒンジ	キャッチ	品番
CLIP top BLUMOTION	●	79B9590

● キャッチ付　○ キャッチなし

カップ ■	ネジ止め	
ヒンジ	キャッチ	品番
CLIP top BLUMOTION	●	79B9550
CLIP top (クリップトップ)	○	78T9550.TL

カップ □	打込式	
ヒンジ	キャッチ	品番
CLIP top BLUMOTION	●	79B9580

Z アクセサリー



ヒンジアームカバーキャップ ■■□		
印刷／刻印	ロゴ	品番
ネームなし	–	70.1503
刻印	Blum	70.1503.BP

注意事項

CLIP top BLUMOTION (クリップトップ・ブルモーション) ヒンジと CLIP top (クリップトップ) ヒンジを、一枚の扉で組み合わせることはできません。

Z アクセサリー – 一般



扉用 TIP-ON (チップオン) ■		
仕様	キャッチ	品番
ショートバージョン	○	956.1004
ロングバージョン	○	956A1004
ロングバージョン	●	956A1006

● キャッチ付　○ キャッチなし



ヒンジカップ用カバーキャップ ■■	
ヒンジ	品番
CLIP top BLUMOTION	70T3504
CLIP top (クリップトップ)	70T1504



木ネジ ■		
Ø (mm)	長さ (mm)	品番
3.5	15	609.1500
3.5	17	609.1700



打込ラム □		
素材	カラー	品番
プラスチック	オレンジ	MZM.0040

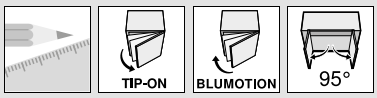

ブラインドコーナー用インセットヒンジ

ウェブコードで検索する
DQDK7Y

取付寸法

ヒンジ寸法と目地代 (工場出荷時、座金厚み = 3 mm の場合)

扉突き出しは全開時

インセット



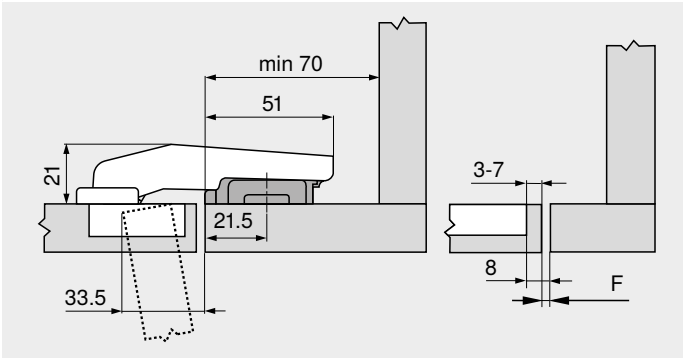

座金の取付位置は座金の先端とブラインド板の前端を一致させるよう通常より 15.5 mm 扉側にずらして取り付けてください。

ブラインド板と扉が一直線上に並ぶよう 3 mm 厚みの座金を利用してください。

F	すき間

扉 (R = 1 mm) の必要目地代 (F)、工場出荷時



カット量 (TB) (mm)	前板厚さ FD (mm)											
	16	18	19	20	22	24	26	28	29	30	31	32
3	0.2	0.3	0.4	0.5	0.8	1.0	1.5	1.9	△	△	△	△
4	0.2	0.3	0.4	0.5	0.7	1.0	1.4	1.8	△	△	△	△
5	0.2	0.3	0.4	0.5	0.7	1.0	1.4	1.8	△	△	△	△
6	0.2	0.3	0.4	0.5	0.7	1.0	1.4	1.8	△	△	△	△
7	0.2	0.3	0.4	0.5	0.7	0.9	1.4	1.7	△	△	△	△

△	試作テストを行うことを推奨します

調整

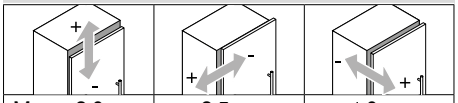

Max. ±3.0 mm 座金を参照	±2.5 mm	±1.0 mm

ネジ止め式

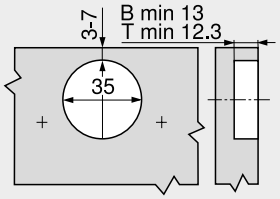

INSERTA (インサータ) /打込式

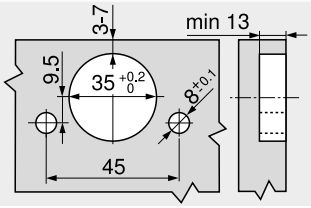

ヒンジカップの寸法

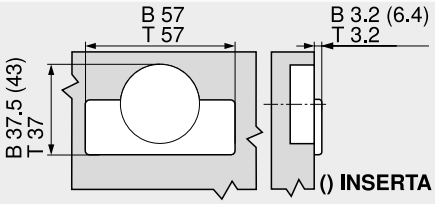

B	CLIP top BLUMOTION
T	CLIP top

B	CLIP top BLUMOTION
T	CLIP top

参照ページ

概要 – CLIP top BLUMOTION/CLIP top (クリップトップ・ブルモーション/クリップトップ) – ヒンジ	107	概要 – 扉用TIP-ON (チップオン)	653
座金	186	取付、取外し、調整	196
アクセサリー – ヒンジアームカバーキャップ	193	概要 – 組立機械・ジグ	683
アクセサリー – 一般	194	その他の技術情報	774
概要 – 扉用BLUMOTION (ブルモーション)	539		

ヒンジシステム

► CLIP top BLUMOTION / CLIP top – ヒンジ
►► ブラインドコーナー用

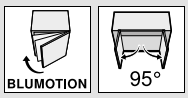

ブラインドコーナー用全カブリヒンジ

ウェブコードで検索する
DQDKXA



- **ブラインドコーナー用全カブリヒンジ**
- **CLIP top BLUMOTION** (クリップトップ・ブルモーション) ヒンジは、**BLUMOTION** (ブルモーション) 機能をカップに内蔵 (スイッチオフ機能付)
- メタルヒンジ、ニッケルメッキ
- 95°開ヒンジ
- 3方向に調整可能
- スパイラルネジで快適な奥行き調整
- 扉の取り付け、取り外しに道具不要
- **INSERTA** (インサータ) 式はヒンジを扉に取り付けるとき道具不要

アプリケーション

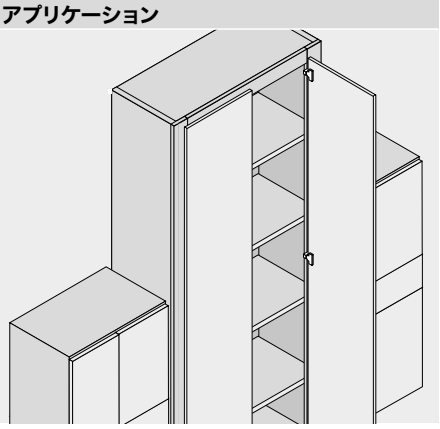

品番一覧

全カブリ

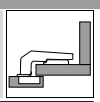

カップ ■	INSERTA (インサータ)	
ヒンジ	キャッチ	品番
CLIP top BLUMOTION	●	☎ 79B9990

● キャッチ付　○ キャッチなし

カップ □	ネジ止め	
ヒンジ	キャッチ	品番
CLIP top BLUMOTION	●	79B9950

カップ □	打込式	
ヒンジ	キャッチ	品番
CLIP top BLUMOTION	●	☎ 79B9980

Z アクセサリー



ヒンジアームカバーキャップ ■□□		
印刷／刻印	ロゴ	品番
ネームなし	–	70.1503
刻印	Blum	70.1503.BP

Z アクセサリー – 一般



ヒンジカップ用カバーキャップ □□	
ヒンジ	品番
CLIP top BLUMOTION	70T3504



打込ラム □		
素材	カラー	品番
プラスチック	オレンジ	MZM.0040



木ネジ □		
Ø (mm)	長さ (mm)	品番
3.5	15	609.1500
3.5	17	609.1700

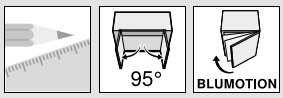

ブラインドコーナー用全カブリヒンジ

ウェブコードで検索する
DQDKXA

取付寸法

ヒンジ寸法と目地代 (工場出荷時、座金厚み = 3 mm の場合)

扉突き出しは全開時

全カブリ



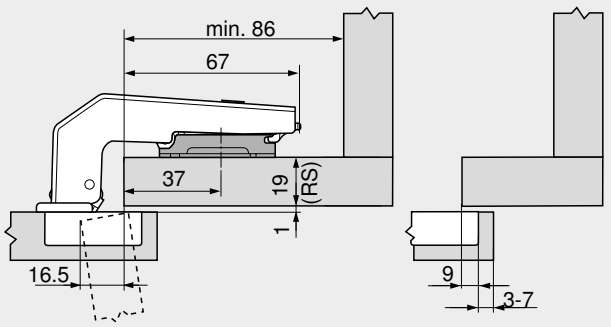

フレームの厚さ RS (mm)	座金の厚み (mm)
16	6
19	3
22	0

扉 (R = 1 mm) の必要目地代 (F)、工場出荷時

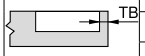

カット量 (TB) (mm)	前板厚さ FD (mm)											
	16	18	19	20	22	24	26	28	29	30	31	32
3	0.2	0.3	0.4	0.5	0.8	1.0	1.5	1.9	△	△	△	△
4	0.2	0.3	0.4	0.5	0.7	1.0	1.4	1.8	△	△	△	△
5	0.2	0.3	0.4	0.5	0.7	1.0	1.4	1.8	△	△	△	△
6	0.2	0.3	0.4	0.5	0.7	1.0	1.4	1.8	△	△	△	△
7	0.2	0.3	0.4	0.5	0.7	0.9	1.4	1.7	△	△	△	△

△ 試作テストを行うことを推奨します

調整

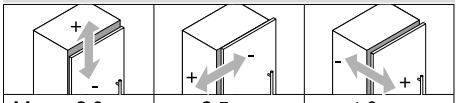

Max. ±3.0 mm 座金を参照	±2.5 mm	±1.0 mm

ネジ止め式

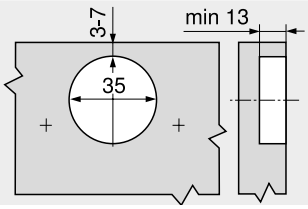

INSERTA (インサータ) /打込式

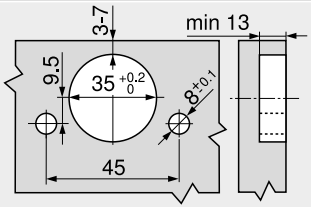

ヒンジカップの寸法

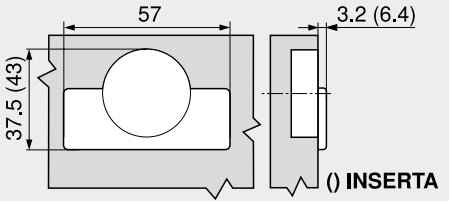

参照ページ

概要 – CLIP top BLUMOTION/CLIP top (クリップトップ・ブルモーション/クリップトップ) – ヒンジ	107	取付、取外し、調整	196
座金	186	概要 – 組立機械・ジグ	683
アクセサリー – ヒンジアームカバーキャップ	193	その他の技術情報	774
アクセサリー – 一般	194		
概要 – 扉用BLUMOTION (ブルモーション)	539		

ヒンジシステム

► CLIP top BLUMOTION / CLIP top – ヒンジ
►► アルミフレーム用

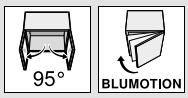

CLIP top BLUMOTION (クリップトップ・ブルモーション) 95° アルミフレームヒンジ

ウェブコードで検索する
DQDLMM



- **細枠アルミフレーム扉用ヒンジ**
- **CLIP top BLUMOTION** (クリップトップ・ブルモーション) ヒンジは、**BLUMOTION** (ブルモーション) 機能をカップに内蔵 (スイッチオフ機能付)
- 95°開ヒンジ
- 3方向に調整可能
- スパイラルネジで快適な奥行き調整
- 扉の取り付け、取り外しに道具不要
- 取付ネジ同梱

アプリケーション

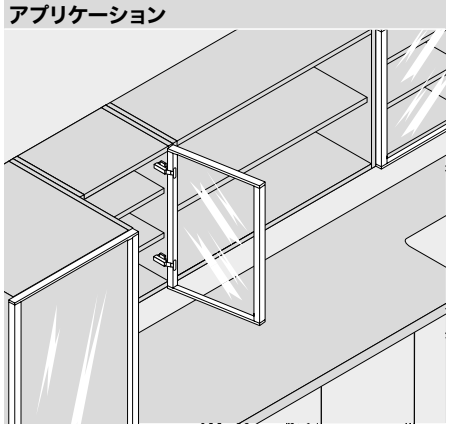

品番一覧

全カブリ

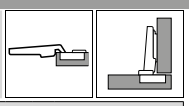

カップ	ネジ止め	
ヒンジ	キャッチ	品番
CLIP top BLUMOTION	●	71B950A
● キャッチ付	○ キャッチなし	

Z アクセサリー



ヒンジアームカバーキャップ		
印刷／刻印	ロゴ	品番
ネームなし	–	70.1553
スクリーンプリント	Blum	70.1553.BL

半カブリ

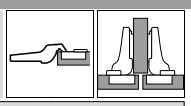

カップ	ネジ止め	
ヒンジ	キャッチ	品番
CLIP top BLUMOTION	●	71B960A
● キャッチ付	○ キャッチなし	

Z アクセサリー



ヒンジアームカバーキャップ		
印刷／刻印	ロゴ	品番
ネームなし	–	70.1663
刻印	Blum	70.1663.BP

インセット

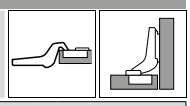

カップ	ネジ止め	
ヒンジ	キャッチ	品番
CLIP top BLUMOTION	●	71B970A
● キャッチ付	○ キャッチなし	

Z アクセサリー



ヒンジアームカバーキャップ		
印刷／刻印	ロゴ	品番
ネームなし	–	70.1663
刻印	Blum	70.1663.BP



CLIP top BLUMOTION (クリップトップ・ブルモーション) 95° アルミフレームヒンジ

ウェブコードで検索する
DQDLMM

取付寸法

ヒンジ寸法と目地代 (工場出荷時、座金厚み = 0 mm の場合)

扉突き出しは全開時

全カブリ

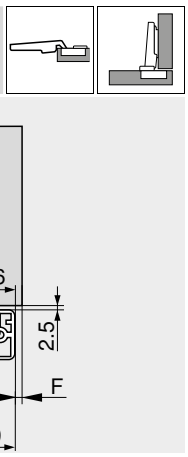

半カブリ

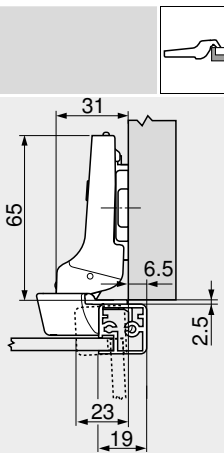

インセット

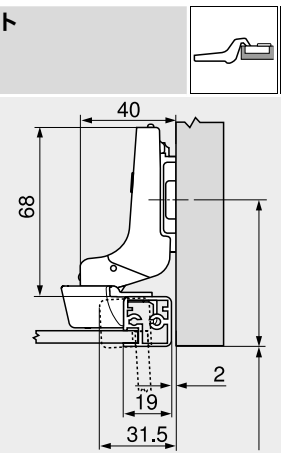

F	すき間

座金ネジ止め位置はフレームの厚さに +2.5 mm 加えた分を下げること

アルミフレーム前板 (R = 1 mm) 用最小すき間 (F)、出荷時設定

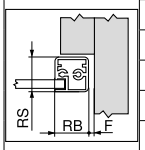

アルミフレームの幅 RB (mm)	フレームの厚さ RS (mm)											
	18	19	20	21	22	24	25	26	27	28	30	32
18	0.2	0.3	0.4	0.6	0.7	1.2	△	△	△	△	△	△
19	0.2	0.3	0.4	0.6	0.7	1.2	△	△	△	△	△	△
20	0.2	0.3	0.4	0.5	0.7	1.1	△	△	△	△	△	△
21	0.2	0.3	0.4	0.5	0.7	1.0	△	△	△	△	△	△
22	0.2	0.3	0.4	0.5	0.7	1.1	△	△	△	△	△	△
	左右調整 +2 mm の場合には、次の値を加算する											
	+0.1	+0.2	+0.3	+0.3	+0.3	+0.4						

△ 試作テストを行うことを推奨します

調整

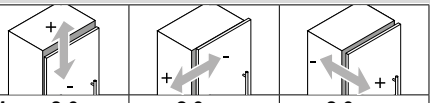

Max. ±3.0 mm 座金を参照	±2.0 mm	+3.0 mm –2.0 mm

ネジ止め式

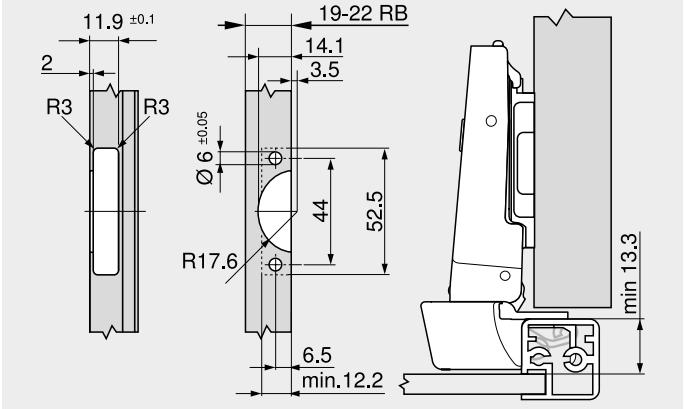

RB	アルミフレームの幅

取付

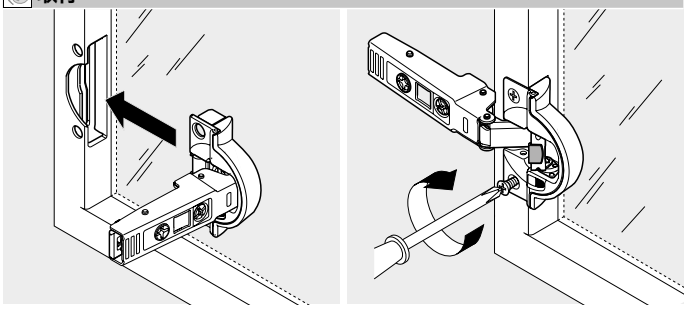

参照ページ

概要 – CLIP top BLUMOTION/CLIP top (クリップトップ・ブルモーション/クリップトップ) – ヒンジ	107	概要 – 組立機械・ジグ	683
座金	186	その他の技術情報	774
アクセサリー – ヒンジアームカバーキャップ	193		
アクセサリー – 一般	194		
取付、取外し、調整	196		

ヒンジシステム

► CLIP top BLUMOTION / CLIP top – ヒンジ
►► アルミフレーム用



95° アルミフレームヒンジ

ウェブコードで検索する
DQDMBY

973A 用　CLIP top (クリップトップ)



- **細枠アルミフレーム扉用ヒンジ**
- 973A 用 **CLIP top** (クリップトップ) ヒンジ、キャッチ付
- **CLIP top** (クリップトップ) ヒンジは、キャッチ付となしがあります
- 95°開ヒンジ
- 3方向に調整可能
- スパイラルネジで快適な奥行き調整
- 扉の取り付け、取り外しに道具不要
- 取付ネジ同梱

CLIP top (クリップトップ)



品番一覧

全カブリ

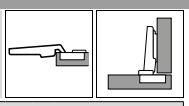

カップ / ヒンジ	ネジ止め キャッチ	品番
973A 用　CLIP top (クリップトップ)	●	71T950AB
CLIP top (クリップトップ)	●	71T950A
CLIP top (クリップトップ)	○	70T950A.TL

● キャッチ付　○ キャッチなし

半カブリ

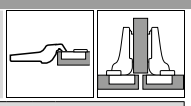

カップ / ヒンジ	ネジ止め キャッチ	品番
973A 用　CLIP top (クリップトップ)	●	71T960AB
CLIP top (クリップトップ)	●	71T960A

● キャッチ付　○ キャッチなし

インセット

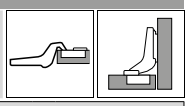

カップ / ヒンジ	ネジ止め キャッチ	品番
CLIP top (クリップトップ)	●	71T970A

● キャッチ付　○ キャッチなし

Z アクセサリー



BLUMOTION 973A (ブルモーション973A)	
仕様	品番
クリップオン式	973A0500.01



BLUMOTION 973A (ブルモーション973A)	
仕様	品番
クリップオン式	973A0600



ヒンジアームカバーキャップ		
印刷／刻印	ロゴ	品番
ネームなし	–	70.1663
刻印	Blum	70.1663.BP



ヒンジアームカバーキャップ		
印刷／刻印	ロゴ	品番
ネームなし	–	70.1553
スクリーンプリント	Blum	70.1553.BL



ヒンジアームカバーキャップ		
印刷／刻印	ロゴ	品番
ネームなし	–	70.1663
刻印	Blum	70.1663.BP

Z アクセサリー – 一般



扉用 TIP-ON (チップオン)		
仕様	キャッチ	品番
ショートバージョン	○	956.1004
ロングバージョン	○	956A1004
ロングバージョン	●	956A1006

● キャッチ付　○ キャッチなし

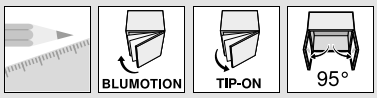

95° アルミフレームヒンジ

ウェブコードで検索する
DQDMBY

取付寸法

ヒンジ寸法と目地代 (工場出荷時、座金厚み = 0 mm の場合)

扉突き出しは全開時

全カブリ

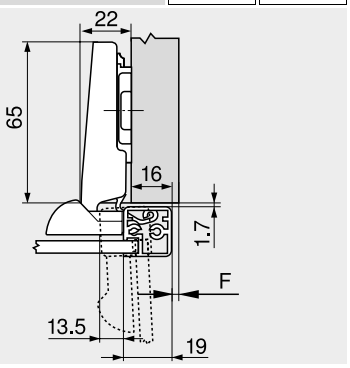

半カブリ

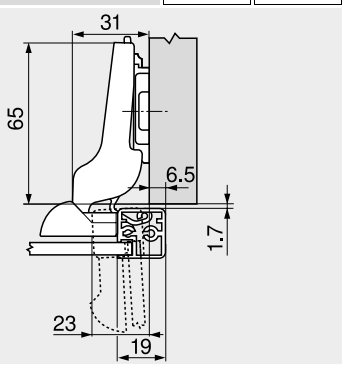

インセット

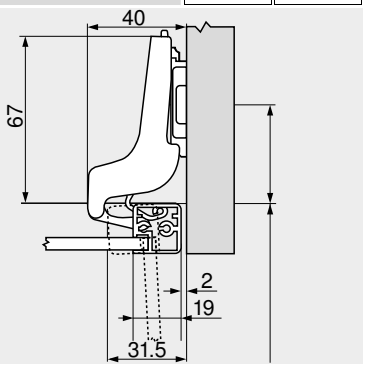

F	すき間

座金ネジ止め位置はフレームの厚さに +1.5 mm 加えた分を下げること

アルミフレーム前板 (R = 1 mm) 用最小すき間 (F)、出荷時設定

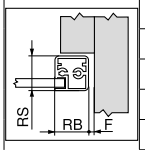

アルミフレームの幅 RB (mm)	フレームの厚さ RS (mm)											
	18	19	20	21	22	24	25	26	27	28	30	32
18	0.2	0.3	0.4	0.6	0.7	1.2	△	△	△	△	△	△
19	0.2	0.3	0.4	0.6	0.7	1.2	△	△	△	△	△	△
20	0.2	0.3	0.4	0.5	0.7	1.1	△	△	△	△	△	△
21	0.2	0.3	0.4	0.5	0.7	1.0	△	△	△	△	△	△
22	0.2	0.3	0.4	0.5	0.7	1.1	△	△	△	△	△	△
	左右調整 +2 mm の場合には、次の値を加算する											
	+0.1	+0.2	+0.3	+0.3	+0.3	+0.4						

△ 試作テストを行うことを推奨します

調整

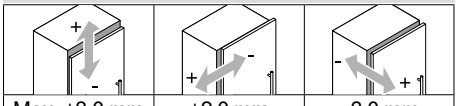

Max. ±3.0 mm 座金を参照	±2.0 mm	+3.0 mm –2.0 mm

ネジ止め式

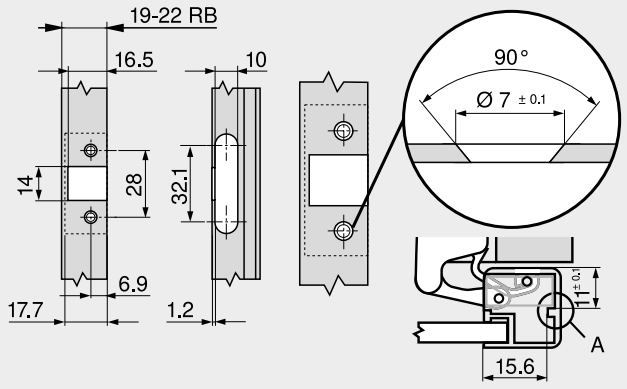

RB	アルミフレームの幅
A	ヒンジカップがアルミフレームにピッタリ収まるようにしてください

取付

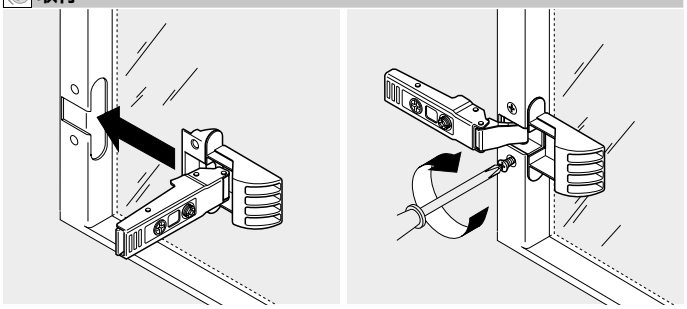

参照ページ

概要 – CLIP top BLUMOTION/CLIP top (クリップトップ・ブルモーション/クリップトップ) – ヒンジ	107	概要 – 扉用TIP-ON (チップオン)	653
座金	186	取付、取外し、調整	196
アクセサリー – ヒンジアームカバーキャップ	193	概要 – 組立機械・ジグ	683
アクセサリー – 一般	194	その他の技術情報	774
概要 – 扉用BLUMOTION (ブルモーション)	539		

ヒンジシステム

► CLIP top BLUMOTION / CLIP top – ヒンジ
►► ガラス扉用



CRISTALLO (クリスタロ) ヒンジ

ウェブコードで検索する
DQDN1A



- **ガラス扉または鏡扉用ヒンジ**
- **アダプターをガラスにUV接着剤で付けるので、穴開け不要**
- **ヒンジをアダプタープレートに取り付けは工具不要です**
- **CLIP top** (クリップトップ) ヒンジは、キャッチ付となしがあります
- 125°開ヒンジ
- 3方向に調整可能
- スパイラルネジで快適な奥行き調整
- 扉の取り付け、取り外しに道具不要

アプリケーション

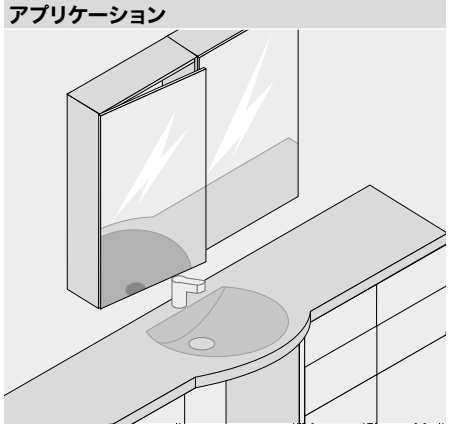

品番一覧

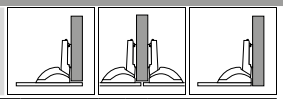

アダプターの取付位置を変えることにより半カブリ、インセットにもできます

カップ	CRISTALLO 125° (クリスタロ125°)	
ヒンジ	キャッチ	品番
CLIP top (クリップトップ)	●	79C450BT
CLIP top (クリップトップ)	○	78C450BT

● キャッチ付　○ キャッチなし

CRISTALLO (クリスタロ) アダプタープレート
接着用

扉の素材	カラー	品番
ガラス／ミラー	ツヤ消しニッケルメッキ	78C4568
ミラー	特殊ニッケルメッキ	78C4568

推奨する座金

厚み (mm)	素材	品番
0	スチール	173L8300

Z アクセサリー

BLUMOTION 973A (ブルモーション973A)

仕様	品番
クリップオン式	973A9000

ヒンジアームカバーキャップ

印刷／刻印	ロゴ	品番
ネームなし	–	70.1553
スクリーンプリント	Blum	70.1553.BL

Z アクセサリー – 一般

扉用 TIP-ON (チップオン)

仕様	キャッチ	品番
ショートバージョン	○	956.1004
ロングバージョン	○	956A1004
ロングバージョン	●	956A1006

● キャッチ付　○ キャッチなし

免責事項

適切なガラス／ミラー前板で正しく加工した場合、ブルム製金具は接続部の強度に関する要求を満たします。

材料となるガラス・鏡・接着剤及び接着の工程等はブルムの管理責任の範囲外です。

当社は、使用する接着剤および接着方法、またはその結果として生じたいかなるクレームに対しても責任は負いかねます。

接着は、必ずガラス施工会社の責任と保証において行ってください。

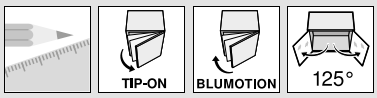

CRISTALLO (クリスタロ) ヒンジ

ウェブコードで検索する
DQDN1A

取付寸法

ヒンジ寸法と目地代 (工場出荷時、座金厚み = 0 mm の場合)

扉突き出しは全開時

全カブリ

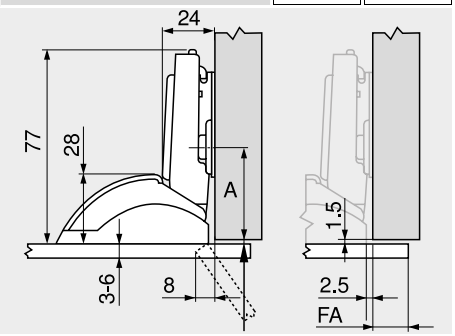

A	キャビネット側板前端から座金のネジ穴中央までの寸法
	29 mm (A 20 mm 座の場合)
	37 mm (A 28 mm 座の場合)
	46 mm (A 37 mm 座の場合)
FA	前板のカブリ代

半カブリ

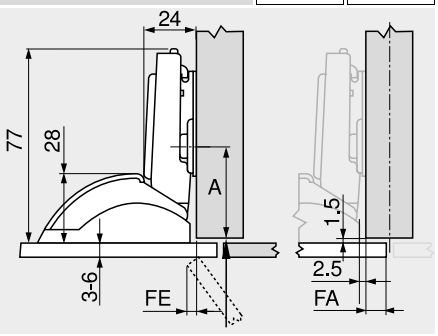

A	キャビネット側板前端から座金のネジ穴中央までの寸法
	29 mm (A 20 mm 座の場合)
	37 mm (A 28 mm 座の場合)
	46 mm (A 37 mm 座の場合)
FA	前板のカブリ代
FE	前板突出し

インセット

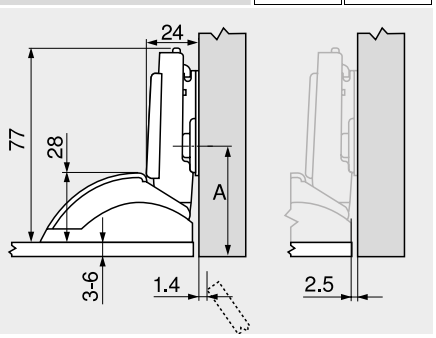

A	キャビネット側板前端から座金のネジ穴中央までの寸法
	30.5 mm + 扉厚 FD (A 20 mm 座の場合)
	38.5 mm + 扉厚 FD (A 28 mm 座の場合)
	47.5 mm + 扉厚 FD (A 37 mm 座の場合)

アダプターの位置

MD	扉のカブリ代 FA (mm)														
	-2.5	-1	0.5	2	3.5	5	6.5	8	9.5	11	12.5	14			
0	0	1.5	3	4.5	6	7.5	9	10.5	12	13.5	15	16.5			
3	3	4.5	6	7.5	9	10.5	12	13.5	15	16.5					
6	6	7.5	9	10.5	12	13.5	15	16.5							
9															

MD 座金の厚み (mm)

ガラス／ミラー扉の破損事故を避けるため、扉が他の周りの物に触れないよう、2 mm 以上のすき間をとってください。

アダプターの位置

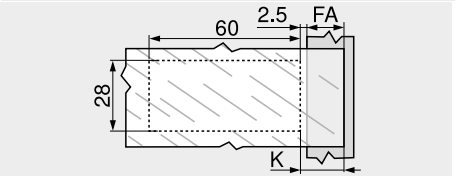

FA	前板のカブリ代
K	アダプターの位置
	K = FA + 2.5 mm

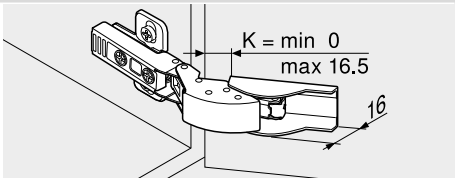

K	アダプターの位置

調整

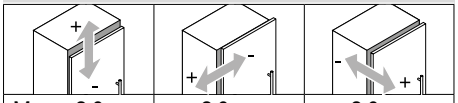

Max. ±3.0 mm 座金を参照	±2.0 mm	+3.0 mm –2.0 mm

注意事項

使用するガラス、鏡、接着剤についてはガラス、鏡、接着剤メーカーにお問い合わせください。

取付



取外し

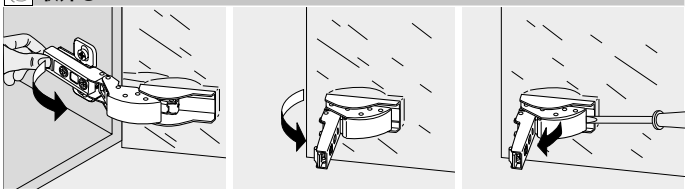

参照ページ

概要 – CLIP top BLUMOTION/CLIP top (クリップトップ・ブルモーション／クリップトップ) – ヒンジ	107	概要 – 扉用BLUMOTION (ブルモーション)	539
		概要 – 扉用TIP-ON (チップオン)	653
座金	186	取付、取外し、調整	196
アクセサリー – ヒンジアームカバーキャップ	193	概要 – 組立機械・ジグ	683
アクセサリー – 一般	194	その他の技術情報	774

ヒンジシステム

► CLIP top BLUMOTION / CLIP top – ヒンジ
►► ガラス扉用

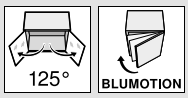

CRISTALLO (クリスタロ) ヒンジ – ガラスキャビネット

ウェブコードで検索する
DQDNQM



- **ガラスキャビネット用ヒンジ**
- **接着による座金／アダプタープレートの取付、ガラスに穴をあける必要はありません**
- **CLIP top** (クリップトップ) ヒンジは、キャッチ付となしがあります
- 125°開ヒンジ
- 3方向に調整可能
- スパイラルネジで快適な奥行き調整
- 扉の取り付け、取り外しに道具不要

アプリケーション

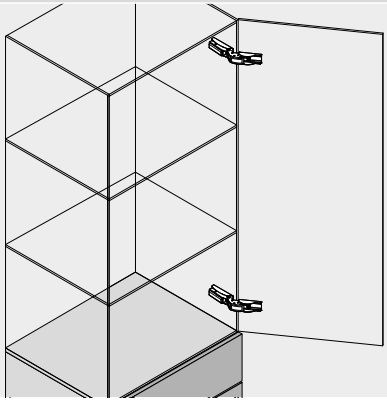

品番一覧

インセット

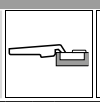

	**カップ** ☐	CRISTALLO 125° (クリスタロ125°)	
	ヒンジ	**キャッチ**	**品番**
CLIP top (クリップトップ)		●	79C450BT
CLIP top (クリップトップ)		○	78C450BT
● キャッチ付		○ キャッチなし	

	☐	**CRISTALLO (クリスタロ) アダプタープレート**
		接着用
扉の素材	**カラー**	**品番**
ガラス／ミラー	ツヤ消しニッケルメッキ	78C4568

	☐	**CRISTALLO (クリスタロ) 座金**
		接着用
厚み (mm)	**カラー**	**品番**
0	ツヤ消しニッケルメッキ	175M4C20

Z アクセサリー

	☐	**BLUMOTION 973A (ブルモーション973A)**
仕様		**品番**
クリップオン式		973A9000

	☐	**ヒンジアームカバーキャップ**
印刷／刻印	**ロゴ**	**品番**
ネームなし	–	70.1553
スクリーンプリント	Blum	70.1553.BL

免責事項

適切なガラス／ミラー前板で正しく加工した場合、ブルム製金具は接続部の強度に関する要求を満たします。

材料となるガラス・鏡・接着剤及び接着の工程等はブルムの管理責任の範囲外です。

当社は、使用する接着剤および接着方法、またはその結果として生じたいかなるクレームに対しても責任は負いかねます。

接着は、必ずガラス施工会社の責任と保証において行ってください。



CRISTALLO (クリスタロ) ヒンジ – ガラスキャビネット

ウェブコードで検索する
DQDNQM

取付寸法

ヒンジ寸法と目地代 (工場出荷時、座金厚み = 0 mm の場合)

扉突き出しは全開時

インセット

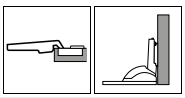

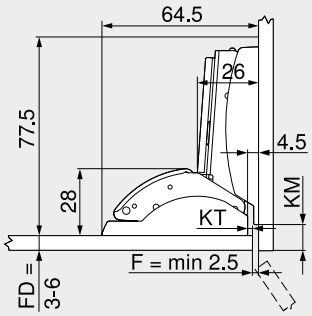

FD	前板厚さ
F	すき間
KM	座金の接着寸法
KT	アダプターの取付位置

アダプターの位置

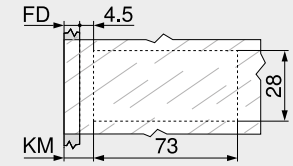

FD	前板厚さ
KM	座金の接着寸法
	KM = FD + 4.5 mm

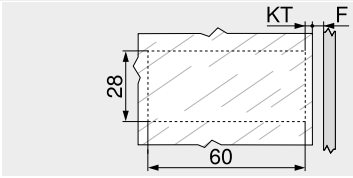

F	すき間
KT	アダプターの取付位置
	KT = 4.5 mm – F

調整

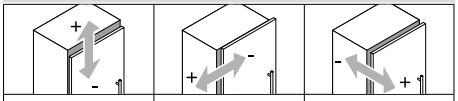

注意事項

使用するガラス、鏡、接着剤についてはガラス、鏡、接着剤メーカーにお問い合わせください。

取付

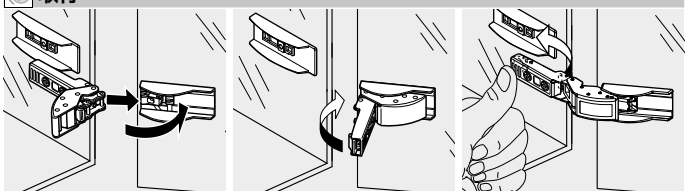

取外し



参照ページ

概要 – CLIP top BLUMOTION/CLIP top (クリップトップ・ブルモーション/クリップトップ) – ヒンジ	107	概要 – 扉用BLUMOTION (ブルモーション)	539
		取付、取外し、調整	196
座金	186	概要 – 組立機械・ジグ	683
アクセサリー – ヒンジアームカバーキャップ	193	その他の技術情報	774
アクセサリー – 一般	194		

ヒンジシステム

► CLIP top BLUMOTION / CLIP top – ヒンジ
►► ガラス扉用



全面ミラー扉の洗面キャビネット



- **座金を扉に接着して取り付ける**
- **キャビネット側板にヒンジを取付**
- **CLIP top BLUMOTION** (クリップトップ・ブルモーション) ヒンジは、**BLUMOTION** (ブルモーション) 機能をカップに内蔵 (スイッチオフ機能付)
- **CLIP top** (クリップトップ) ヒンジは、キャッチ付となしがあります
- 95°開ヒンジ
- 3方向に調整可能
- スパイラルネジで快適な奥行き調整
- 扉の取り付け、取り外しに道具不要
- **INSERTA** (インサータ) 式はヒンジを扉に取り付けるとき道具不要

アプリケーション

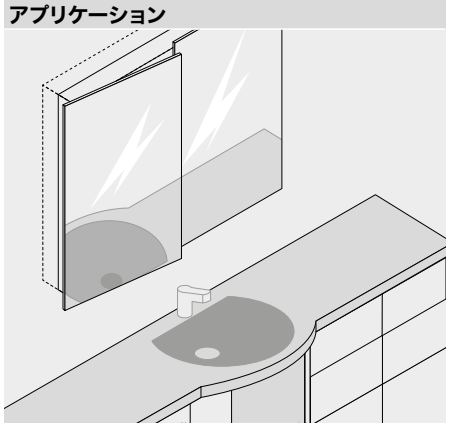

品番一覧

ダブルクランクしたアームのヒンジ

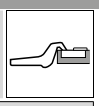

 カップ ■	INSERTA (インサータ)	
ヒンジ	キャッチ	品番
CLIP top BLUMOTION	●	71B9790

● キャッチ付　○ キャッチなし

 カップ ■	ネジ止め	
ヒンジ	キャッチ	品番
CLIP top BLUMOTION	●	71B9750
CLIP top (クリップトップ)	○	70T9750.TL

 ■■	CRISTALLO (クリスタロ) 座金	
	接着用	
厚み (mm)	カラー	品番
0	ツヤ消しニッケルメッキ	175M4C20

Z アクセサリー

 ■■	ヒンジアームカバーキャップ	
印刷／刻印	ロゴ	品番
ネームなし	–	70.1663
刻印	Blum	70.1663.BP

免責事項

適切なガラス／ミラー前板で正しく加工した場合、ブルム製金具は接続部の強度に関する要求を満たします。

材料となるガラス・鏡・接着剤及び接着の工程等はブルムの管理責任の範囲外です。

当社は、使用する接着剤および接着方法、またはその結果として生じたいかなるクレームに対しても責任は負いかねます。

接着は、必ずガラス施工会社の責任と保証において行ってください。

注意事項

扉への負荷限度値が低いため、吊戸のみに使用してください！。

Z アクセサリー – 一般

 ■	扉用 TIP-ON (チップオン)	
仕様	キャッチ	品番
ショートバージョン	○	956.1004
ロングバージョン	○	956A1004
ロングバージョン	●	956A1006

● キャッチ付　○ キャッチなし

 ■	ヒンジカップ用カバーキャップ
ヒンジ	品番
CLIP top BLUMOTION	70T3504
CLIP top (クリップトップ)	70T1504

 ■	木ネジ	
Ø (mm)	長さ (mm)	品番
3.5	15	609.1500
3.5	17	609.1700

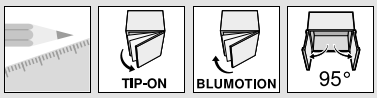

全面ミラー扉の洗面キャビネット

取付寸法

ヒンジ寸法と目地代 (工場出荷時、座金厚み = 0 mm の場合)

扉突き出しは全開時

ダブルクランクしたアームのヒンジ



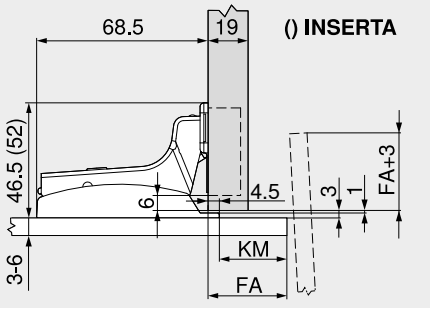

FA	前板のカブリ代
KM	座金の接着寸法

アダプターの位置

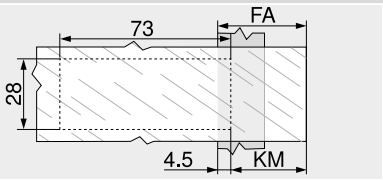

FA	前板のカブリ代
	FA = max. 70 mm
KM	座金の接着寸法
	KM = FA – 4.5 mm

調整

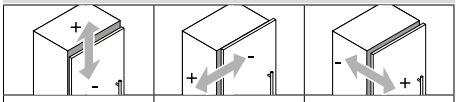

Max. ±2.0 mm	+2.0 mm –3.0 mm	±2.0 mm

注意事項

使用するガラス、鏡、接着剤についてはガラス、鏡、接着剤メーカーにお問い合わせください。

取付

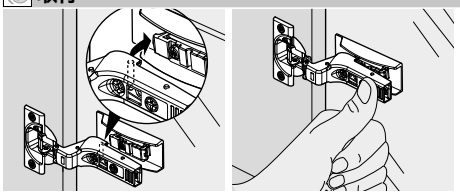

取外し

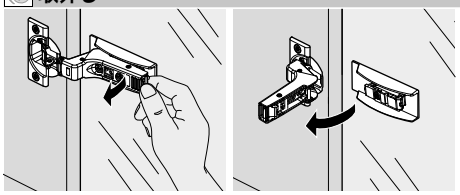

参照ページ

概要 – CLIP top BLUMOTION/CLIP top (クリップトップ・ブルモーション/クリップトップ) – ヒンジ	107	概要 – 扉用TIP-ON (チップオン)	653
		取付、取外し、調整	196
座金	186	概要 – 組立機械・ジグ	683
アクセサリー – ヒンジアームカバーキャップ	193	その他の技術情報	774
アクセサリー – 一般	194		

ヒンジシステム

► CLIP top BLUMOTION / CLIP top – ヒンジ
►► ガラス扉用

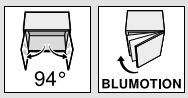

ガラス扉用ヒンジ

ウェブコードで検索する
DQDP5A



- **ガラス扉用ヒンジ**
- **扉の厚み : 4.5–7 mm**
- **CLIP top** (クリップトップ) ヒンジは、キャッチ付となしがあります
- 94°開ヒンジ
- 3方向に調整可能
- スパイラルネジで快適な奥行き調整
- 扉の取り付け、取り外しに道具不要
- カップ取付ネジ同梱

アプリケーション

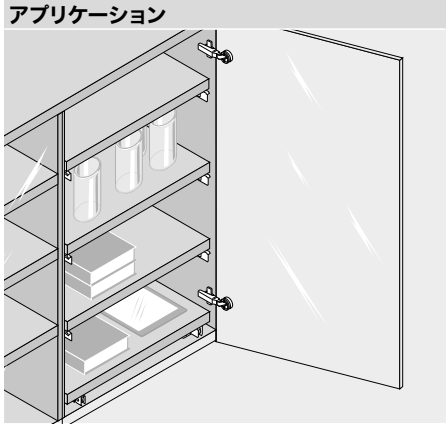

品番一覧

全カブリ

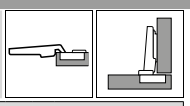

カップ / ヒンジ	ネジ止め / キャッチ	品番
CLIP top (クリップトップ)	●	75T4100

● キャッチ付　○ キャッチなし

Z アクセサリー



BLUMOTION 971A (ブルモーション971A)	
仕様	品番
全カブリ用アダプタープレート付	971Axxxx



ヒンジアームカバーキャップ		
印刷／刻印	ロゴ	品番
ネームなし	–	70.1553
スクリーンプリント	Blum	70.1553.BL

半カブリ

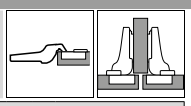

カップ / ヒンジ	ネジ止め / キャッチ	品番
CLIP top (クリップトップ)	●	75T4200

● キャッチ付　○ キャッチなし

Z アクセサリー



BLUMOTION 970A (ブルモーション970A)	
仕様	品番
埋込式	970A1002



ヒンジアームカバーキャップ		
印刷／刻印	ロゴ	品番
ネームなし	–	70.1553
スクリーンプリント	Blum	70.1553.BL

インセット

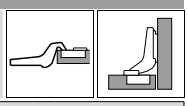

カップ / ヒンジ	ネジ止め / キャッチ	品番
CLIP top (クリップトップ)	●	75T4300

● キャッチ付　○ キャッチなし

Z アクセサリー



BLUMOTION 970A (ブルモーション970A)	
仕様	品番
埋込式	970A1002



ヒンジアームカバーキャップ		
印刷／刻印	ロゴ	品番
ネームなし	–	70.1553
スクリーンプリント	Blum	70.1553.BL

Z アクセサリー – 一般



扉用 TIP-ON (チップオン)		
仕様	キャッチ	品番
ロングバージョン	●	956A1006

● キャッチ付　○ キャッチなし



ヒンジカップ用カバーキャップ	
カラー	品番
S | G | CR | NI-M	84.4120

S ブラック　G 金めっき
CR 酸化ニッケルメッキ　NI-M ニッケルメッキ マット



ヒンジカップ用カバーキャップ	
カラー	品番
S | G | CR | NI-M	84.4140



ガラス扉用ヒンジ

ウェブコードで検索する
DQDP5A

取付寸法

ヒンジ寸法と目地代 (工場出荷時、座金厚み = 0 mm の場合)

扉突き出しは全開時

全カブリ

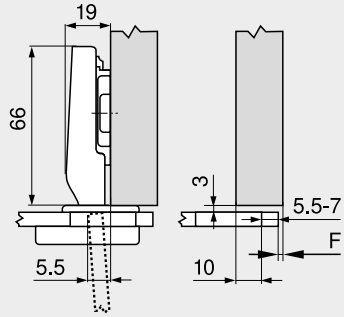

半カブリ

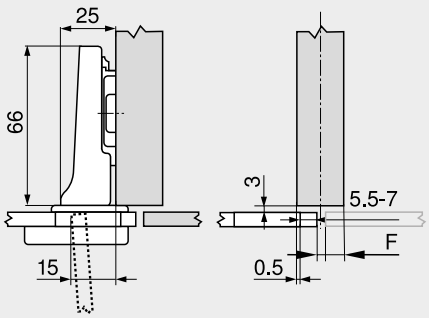

インセット

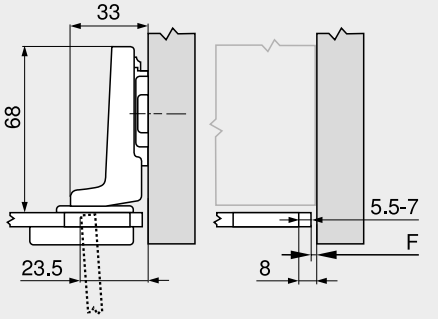

F	すき間

座金のネジ止め位置を前板の厚さとカップカバーの高さに +3 mm 加えた分を下げること

カット量 TB

MD	扉のカブリ代 FA (mm)																	
	7	8	9	10	11	12	13	14	15	16	17	18						
0										6	7							
3							6	7										
6				6	7													
9	6	7																
MD	座金の厚み (mm)																	

MD	扉のカブリ代 FA (mm)																	
	–2.5	–1.5	–0.5	0.5	1.5	2.5	3.5	4.5	5.5	6.5	7.5	8.5						
0										6	7							
3							6	7										
6				6	7													
9	6	7																
MD	座金の厚み (mm)																	

MD	扉のカブリ代 FA (mm)																	
									–2.5	–2	–1.5	–1	–0.5					
0									5.5	6	6.5	7						
3																		
6																		
9																		
MD	座金の厚み (mm)																	

扉 (R = 1 mm) の必要目地代 (F)、工場出荷時

ガラス扉の厚みが 4.5–7 mm の場合、目地は必要ありません

調整

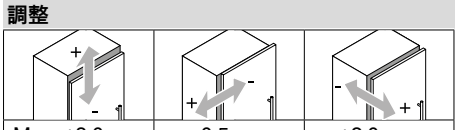

Max. ±3.0 mm 座金を参照	+0.5 mm –3.5 mm	±2.0 mm

ネジ止め式

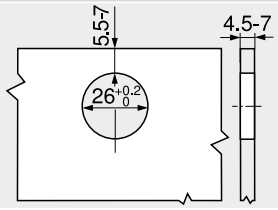

ヒンジカップの寸法

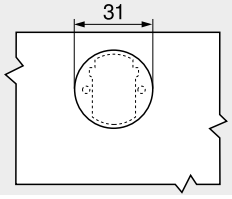

ヒンジカップ用カバーキャップ

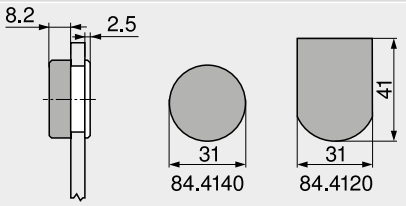

参照ページ

概要 – CLIP top BLUMOTION/CLIP top (クリップトップ・ブルモーション/クリップトップ) – ヒンジ	107	取付、取外し、調整	196
座金	186	概要 – 組立機械・ジグ	683
アクセサリー – ヒンジアームカバーキャップ	193	その他の技術情報	774
アクセサリー – 一般	194		
概要 – 扉用BLUMOTION (ブルモーション)	539		

ヒンジシステム

► CLIP top BLUMOTION / CLIP top – ヒンジ
►► フレーム扉用

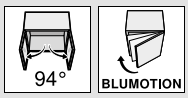

ミニヒンジ

ウェブコードで検索する
DQDPUM



- **小さい扉や細枠フレーム扉用のヒンジ**
- **CLIP top** (クリップトップ) ヒンジは、キャッチ付となしがあります
- メタルヒンジ、ニッケルメッキ
- 94°開ヒンジ
- 3方向に調整可能
- スパイラルネジで快適な奥行き調整
- 扉の取り付け、取り外しに道具不要

アプリケーション

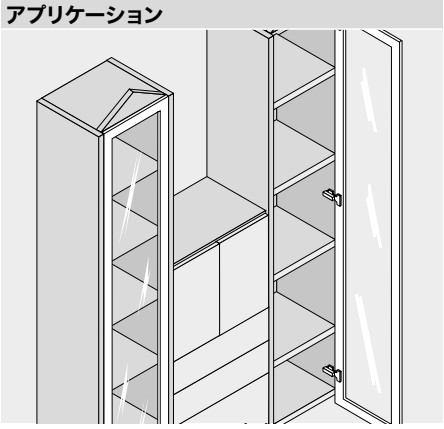

品番一覧

全カブリ

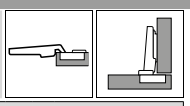

カップ / ヒンジ	ネジ止め / キャッチ	品番
CLIP top (クリップトップ)	●	71T0550
● キャッチ付	○ キャッチなし	

半カブリ

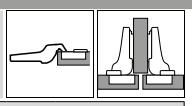

カップ / ヒンジ	ネジ止め / キャッチ	品番
CLIP top (クリップトップ)	●	71T0650
● キャッチ付	○ キャッチなし	

インセット

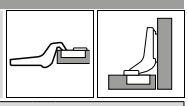

カップ / ヒンジ	ネジ止め / キャッチ	品番
CLIP top (クリップトップ)	●	71T0750
● キャッチ付	○ キャッチなし	

Z アクセサリー



BLUMOTION 971A (ブルモーション971A)	
仕様	品番
全カブリ用アダプタープレート付	971Axxxx

Z アクセサリー



BLUMOTION 970A (ブルモーション970A)	
仕様	品番
埋込式	970A1002

Z アクセサリー



BLUMOTION 970A (ブルモーション970A)	
仕様	品番
埋込式	970A1002



ヒンジアームカバーキャップ		
印刷／刻印	ロゴ	品番
ネームなし	–	70.1553
スクリーンプリント	Blum	70.1553.BL



ヒンジアームカバーキャップ		
印刷／刻印	ロゴ	品番
ネームなし	–	70.1553
スクリーンプリント	Blum	70.1553.BL



ヒンジアームカバーキャップ		
印刷／刻印	ロゴ	品番
ネームなし	–	70.1553
スクリーンプリント	Blum	70.1553.BL

Z アクセサリー – 一般



扉用 TIP-ON (チップオン)		
仕様	キャッチ	品番
ロングバージョン	●	956A1006
● キャッチ付	○ キャッチなし	



木ネジ		
Ø (mm)	長さ (mm)	品番
3.5	15	609.1500
3.5	17	609.1700



ミニヒンジ

ウェブコードで検索する
DQDPUM

取付寸法

ヒンジ寸法と目地代 (工場出荷時、座金厚み = 0 mm の場合)

扉突き出しは全開時

全カブリ

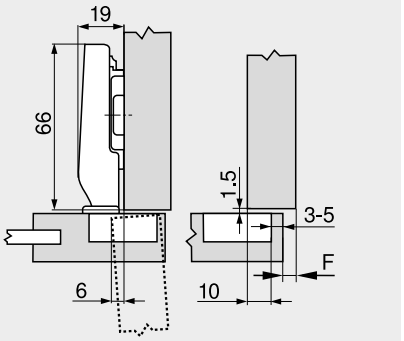

半カブリ

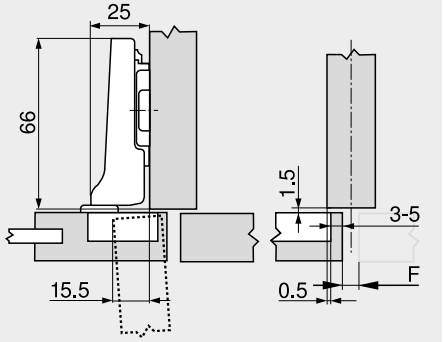

インセット

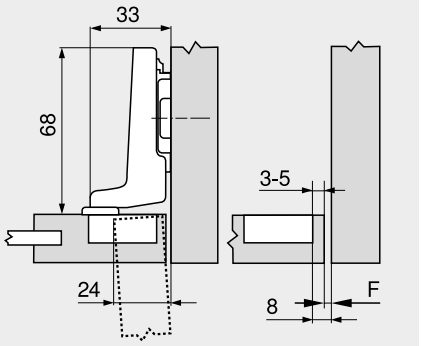

F	すき間

座金ネジ止め位置は扉の厚み +1.5 mm 加えた分を下げること

カット量 TB

MD	扉のカブリ代 FA (mm)												
	4	5	6	7	8	9	10	11	12	13	14	15	16
0										3	4	5	
3							3	4	5				
6				3	4	5							
9	3	4	5										
MD	座金の厚み (mm)												

MD	扉のカブリ代 FA (mm)														
	−5.5	−4.5	−3.5	−2.5	−1.5	−0.5	0.5	1.5	2.5	3.5	4.5	5.5	6.5		
0										3	4	5			
3							3	4	5						
6				3	4	5									
9	3	4	5												
MD	座金の厚み (mm)														

MD	扉のカブリ代 FA (mm)														
											−5	−4	−3	−2	
0											3	4	5		
3															
6															
9															
MD	座金の厚み (mm)														

扉 (R = 1 mm) の必要目地代 (F)、工場出荷時

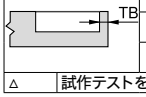

カット量 (TB) (mm)	前板厚さ FD (mm)											
	16	18	19	20	22	23	24	26	28	30	31	32
3	1.1	2.2	3.0	3.8	5.5	△	△	△	△	△	△	△
4	1.1	2.0	2.7	3.5	5.0	△	△	△	△	△	△	△
5	1.1	1.8	2.4	3.0	4.6	△	△	△	△	△	△	△

△	試作テストを行うことを推奨します

調整

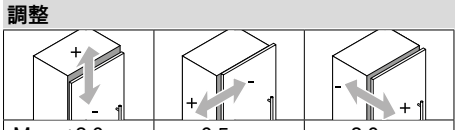

Max. ±3.0 mm 座金を参照	+0.5 mm –3.5 mm	+3.0 mm –1.0 mm

ネジ止め式

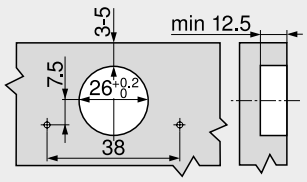

ヒンジカップの寸法

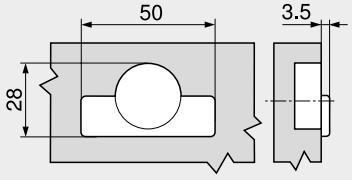

参照ページ

概要 – CLIP top BLUMOTION/CLIP top (クリップトップ・ブルモーション/クリップトップ) – ヒンジ	107	取付、取外し、調整	196
座金	186	概要 – 組立機械・ジグ	683
アクセサリー – ヒンジアームカバーキャップ	193	その他の技術情報	774
アクセサリー – 一般	194		
概要 – 扉用BLUMOTION (ブルモーション)	539		

ヒンジシステム

► CLIP top BLUMOTION / CLIP top – ヒンジ
►► コーナーキャビネット用

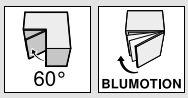

コーナーキャビネットバイフォールドヒンジ

ウェブコードで検索する
DQDQJY

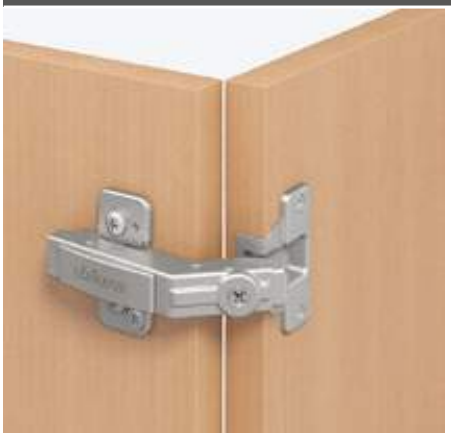

- **コーナーキャビネット用バイホールドヒンジ**
- **扉の厚さ : 15–23 mm、出荷時設定 : 19 mm**
- **155° または 170° ヒンジとと組み合わせて使う**
- **CLIP top** (クリップトップ) ヒンジは、キャッチ付となしがあります
- メタルヒンジ、ニッケルメッキ
- 60°開ヒンジ
- 3方向に調整可能
- スパイラルネジで快適な隙間／奥行き調整
- 扉の取り付け、取り外しに道具不要

アプリケーション

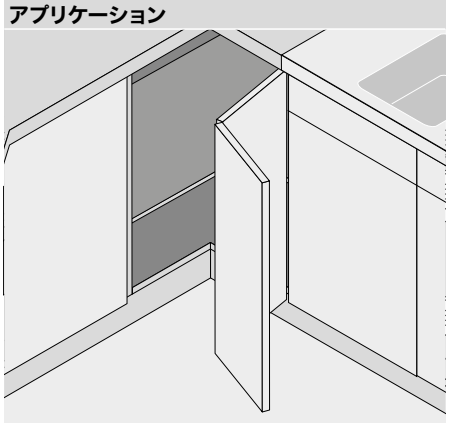

品番一覧

ベーシックな取付



	カップ	ネジ止め	
	ヒンジ	キャッチ	品番
CLIP top (クリップトップ)		●	79T8500

● キャッチ付　○ キャッチなし

	カップ	打込式	
	ヒンジ	キャッチ	品番
CLIP top (クリップトップ)		●	79T8530

Z アクセサリー



BLUMOTION 970. (ブルモーション970)	
仕様	品番
埋込式	970.1002



ヒンジアームカバーキャップ		
印刷／刻印	ロゴ	品番
ネームなし	–	70.1503
刻印	Blum	70.1503.BP

さらに必要となります

CLIP top (クリップトップ) 155° ヒンジ	118
CLIP top (クリップトップ) 170° ヒンジ	122

Z アクセサリー – 一般



木ネジ		
Ø (mm)	長さ (mm)	品番
3.5	15	609.1500
3.5	17	609.1700



打込ラム		
素材	カラー	品番
プラスチック	オレンジ	MZM.0040



コーナーキャビネットバイフォールドヒンジ

ウェブコードで検索する
DQDQJY

取付寸法

ヒンジ寸法と目地代（工場出荷時）

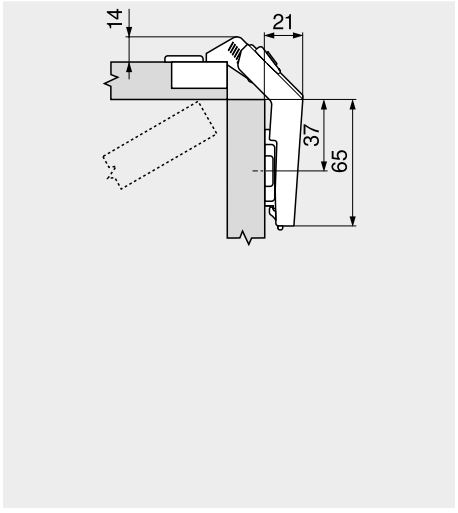

0 mm 高くした標準座金を使用した時の厚さ 19 mm の前板用の全カブセの状態

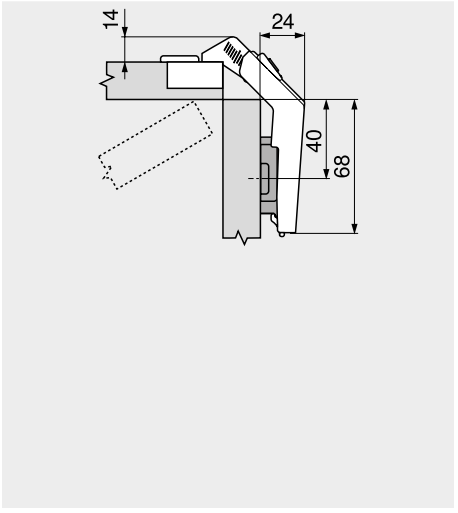

3 mm 高くした標準座金を使用した時の厚さ 19 mm の前板用の全カブセの状態

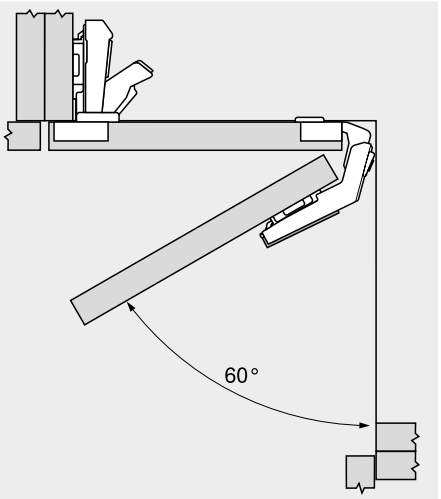

折れ戸用ヒンジは、170° または 155° ヒンジのカップと同じ前板に取付けます

調整

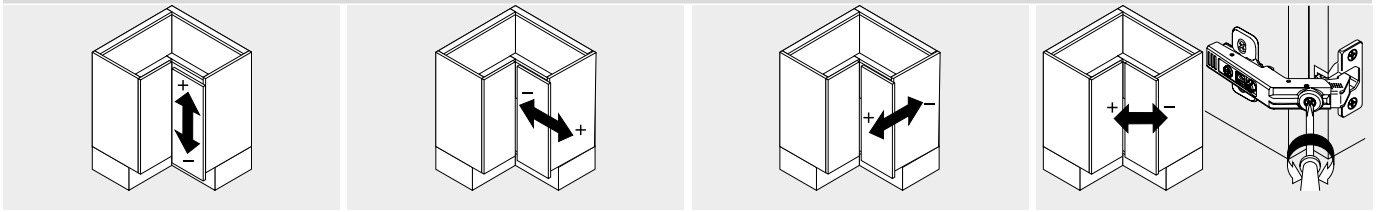

上下調整	左右調整	奥行調整	すき間の調整
Max. ±3.0 mm	+3.0 mm	±2.0 mm	+7.2 mm
座金を参照	–2.0 mm		–4.2 mm

ネジ止め式

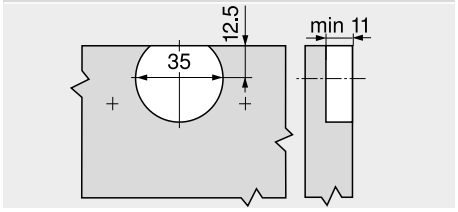

打込式

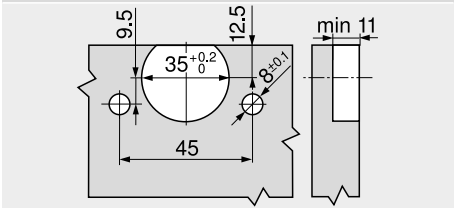

ヒンジカップの寸法

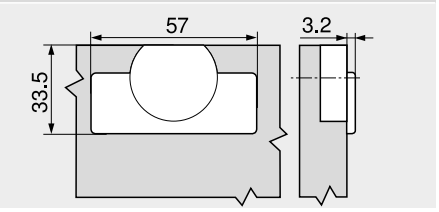

参照ページ

概要 – CLIP top BLUMOTION/CLIP top（クリップトップ・ブルモーション／クリップトップ）– ヒンジ	107	取付、取外し、調整	196
座金	186	概要 – 組立機械・ジグ	683
アクセサリー – ヒンジアームカバーキャップ	193	その他の技術情報	774
アクセサリー – 一般	194		
概要 – 扉用BLUMOTION（ブルモーション）	539		

ヒンジシステム

► CLIP top BLUMOTION / CLIP top – ヒンジ
►► 概要 – 角度キャビネット

角度	インセット		半カブリ		全カブリ		最大全カブリ		マイター（留め）	
►► 角度キャビネット – 標準										
50°	№ 25	151	№ 54	151	№ 10	153	№ 45	155	№ 61	151
45°	№ 24	153	№ 53	151	№ 9	153	№ 44	155	№ 60	151
40°	№ 23	151	№ 108	154	№ 8	154	№ 43	154	№ 109	155
35°	№ 22	157	№ 52	157	№ 7	157	№ 42	158	№ 59	157
30°	№ 21	157	№ 51	157	№ 6	157	№ 41	158	№ 58	157
25°	№ 20	156	№ 50	156	№ 5	161	№ 40	158	№ 57	156
20°	№ 19	161	№ 49	161	№ 4	161	№ 39	163	№ 56	161
15°	№ 18	160	№ 48	160	№ 3	163	№ 38	163	№ 55	160
10°	№ 17	162	№ 47	162	№ 2	162	№ 37	163		
5°	№ 16	165	№ 46	165	№ 1	165	№ 36	165		
–5°	№ 15	165					№ 35	165		
–10°	№ 14	167					№ 34	167		
–15°	№ 13	166					№ 33	167		
–20°	№ 12	166					№ 32	166		
–25°	№ 11	168					№ 31	169		
–30°							№ 30	168		
–35°							№ 29	168		
–40°							№ 28	170		
–45°							№ 27	170		
–50°							№ 26	170		
►► 角度キャビネット – ガラス扉用										
CRISTALLO（クリスタロ）角度キャビネット										
15°	№ 105	173			№ 102	173				
10°	№ 104	173			№ 101	173				
5°	№ 103	172			№ 100	173				
–5°	№ 106	173			№ 107	172				
ガラス扉用角度ヒンジ										
50°	№ 76	175			№ 68	175				
45°	№ 75	174			№ 67	174				
40°	№ 74	174								
25°	№ 73	177			№ 66	177				
20°	№ 72	176			№ 65	177				
15°	№ 71	176			№ 64	176				
5°	№ 70	179			№ 63	179				
–5°	№ 69	179			№ 62	179				
►► 角度キャビネット – フレーム扉										
ミニカップ付き角度ヒンジ										
50°	№ 99	181	№ 91	181	№ 83	181				
45°	№ 98	180	№ 90	181	№ 82	181				
40°	№ 97	180	№ 89	180						
25°	№ 96	183	№ 88	183	№ 81	177				
20°	№ 95	183	№ 87	183	№ 80	183				
15°	№ 94	182	№ 86	182	№ 79	182				
5°	№ 93	185	№ 85	185	№ 78	185				
–5°	№ 92	185	№ 84	185	№ 77	185				

名称		素材	調整	高さ						
▶▶ 座金										
カム式ストレート座	20/32	スチール	カム式	±2 mm	186		186	187	187	
中帆立用カム式ストレート座	20/32	スチール	カム式	±2 mm				187		
カム式ストレート座	22/32	亜鉛ダイカスト	カム式	±2 mm	188		188			
カム式ストレート座	20/32	亜鉛ダイカスト	カム式	±2 mm					188	
INSERTA (インサータ) 十字座	37/32	スチール	カム式	±2 mm		189				
カム式十字座	37/32	スチール	カム式	±2 mm	188		189			
中帆立用カム式十字座	37/32	スチール	カム式	±2 mm			189			
十字座	37/32	亜鉛ダイカスト	ネジ (2枚座)	±2 mm	189			190		
十字座	37/32	スチール	長穴	±2 mm			190			
十字座	37/32	スチール	長穴	±3 mm	190			190		191
中帆立用十字座	37/32	スチール	長穴	±3 mm				191		
十字座	28/32	スチール	長穴	±3 mm				191		
十字座	37/32	亜鉛ダイカスト	長穴	±3 mm				191		
▶▶ 角度スペーサー										
角度スペーサー +5°	37/32	亜鉛ダイカスト			192					
角度スペーサー -5°	37/32	亜鉛ダイカスト			192					

ヒンジの数

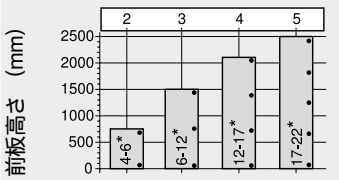

ヒンジの必要数量は、扉の重量と高さによって異なります。

安定性を維持するには、ヒンジの間の距離を、できるだけ大きく取ってください。

左のグラフは扉の幅が 600 mm の場合です。

ヒンジシステム

► CLIP top BLUMOTION / CLIP top – ヒンジ
►► 角度キャビネット – 標準

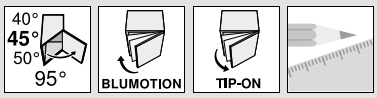

+45° I – 角度ヒンジ、半カブリ

ウェブコードで検索する
DQDR9A



- **コーナーキャビネットのセットバックした扉に**
- **CLIP top BLUMOTION** (クリップトップ・ブルモーション) ヒンジは、**BLUMOTION** (ブルモーション) 機能をカップに内蔵 (スイッチオフ機能付)
- **CLIP top** (クリップトップ) ヒンジは、キャッチ付となしがあります
- メタルヒンジ、ニッケルメッキ
- 角度ヒンジ +45° I
- 95°開ヒンジ
- 3方向に調整可能
- スパイラルネジで快適な奥行き調整
- 扉の取り付け、取り外しに道具不要
- **INSERTA** (インサータ) 式はヒンジを扉に取り付けるとき道具不要

参照ページ

角度キャビネット	角度		
	40°	45°	50°
	№ 23	№ 24	№ 25
	151	153	151
	№ 108	№ 53	№ 54
	154	151	151
	№ 8	№ 9	№ 10
	154	153	153
	№ 43	№ 44	№ 45
	154	155	155
	№ 109	№ 60	№ 61
	155	151	151

概要 – 角度キャビネット 148

品番一覧

カップ / ヒンジ	INSERTA (インサータ) キャッチ	品番
CLIP top BLUMOTION	●	79B9698

● キャッチ付　○ キャッチなし

カップ / ヒンジ	ネジ止め キャッチ	品番
CLIP top BLUMOTION	●	79B9658
CLIP top (クリップトップ)	○	78A9658.T

Z アクセサリー

ヒンジアームカバーキャップ		
印刷／刻印	ロゴ	品番
ネームなし	–	70.1553
スクリーンプリント	Blum	70.1553.BL

ヒンジカップ用カバーキャップ	
ヒンジ	品番
CLIP top BLUMOTION	70T3504
CLIP top (クリップトップ)	70T1504

扉用 TIP-ON (チップオン)		
仕様	キャッチ	品番
ショートバージョン	○	956.1004
ロングバージョン	○	956A1004
ロングバージョン	●	956A1006

● キャッチ付　○ キャッチなし

木ネジ		
Ø (mm)	長さ (mm)	品番
3.5	15	609.1500
3.5	17	609.1700

注意事項

CLIP top BLUMOTION (クリップトップ・ブルモーション) ヒンジと CLIP top (クリップトップ) ヒンジを、一枚の扉で組み合わせることはできません。

参照ページ

概要 – CLIP top BLUMOTION/CLIP top (クリップトップ・ブルモーション/クリップトップ) – ヒンジ	107	アクセサリー – 一般	194	その他の技術情報	774
座金	186	概要 – 扉用TIP-ON (チップオン)	653		
アクセサリー – ヒンジアームカバーキャップ	193	取付、取外し、調整	196		
		概要 – 組立機械・ジグ	683		

取付寸法

注意事項

この取付寸法は 19 mm 厚の扉と側板が前提になっています。19mm 以外の場合はカブセが変わりますので。試作をおすすめします。使用方法によっては座金の取付位置をずらす必要があります。

コーナーキャビネット

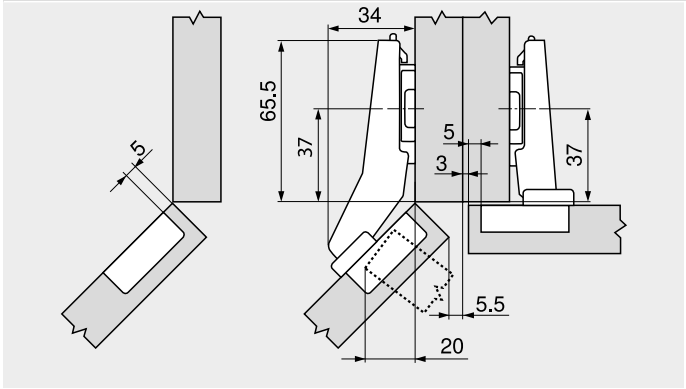

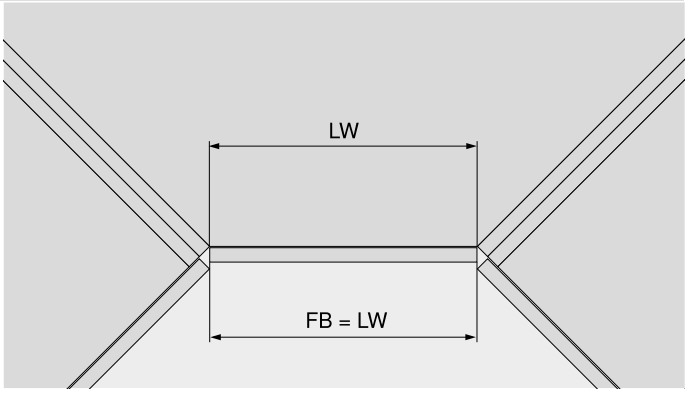

FB	前板幅
LW	キャビネット内寸幅

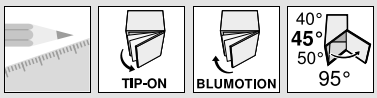

+45° I – 角度ヒンジ、半カブリ

ウェブコードで検索する
DQDR9A

取付寸法

№ 23
40°

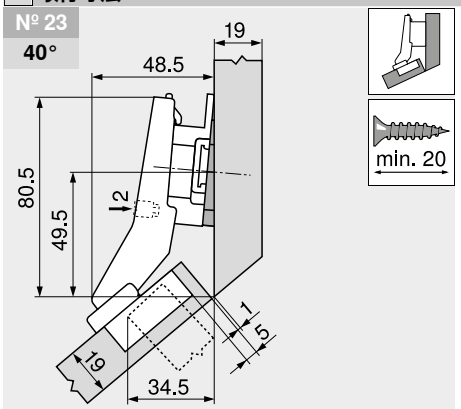

名称	厚み (mm)	品番
座金	9	175H7190
角度スペーサー	–5°	171A5500

№ 53
45°

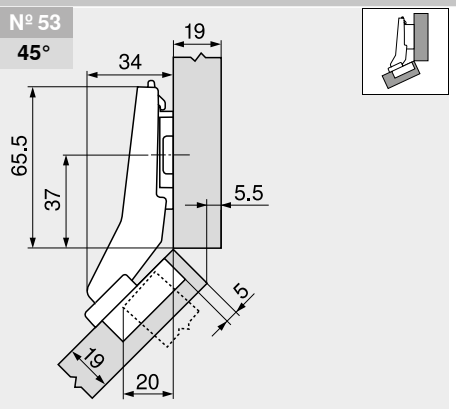

名称	厚み (mm)	品番
座金	0	173H7100

№ 60
45°

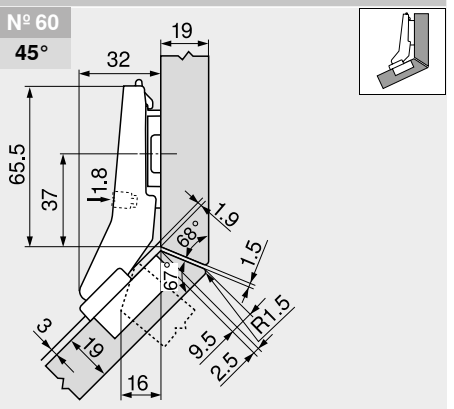

名称	厚み (mm)	品番
座金	0	173H7100

№ 25
50°

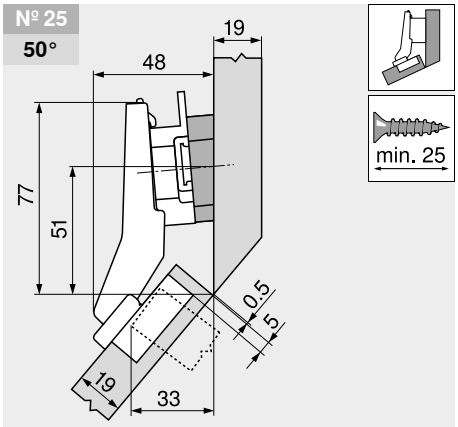

名称	厚み (mm)	品番
座金	9	175H7190
角度スペーサー	+5°	171A5070

№ 54
50°

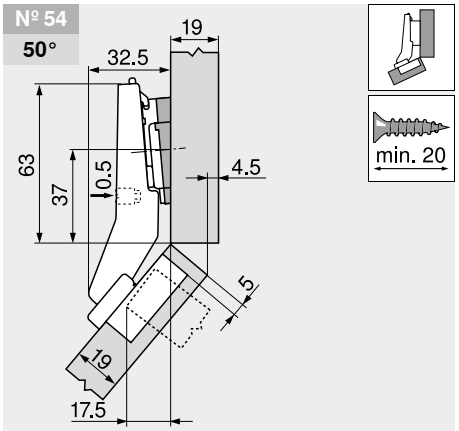

名称	厚み (mm)	品番
座金	0	173H7100
角度スペーサー	+5°	171A5010

№ 61
50°

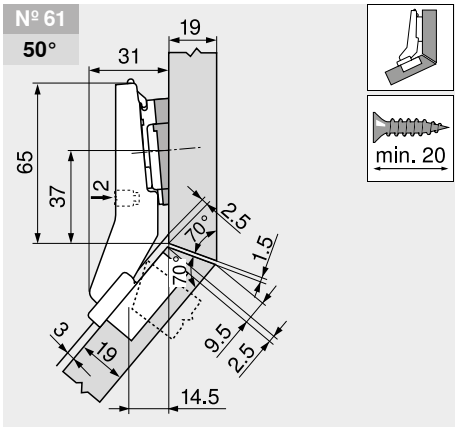

名称	厚み (mm)	品番
座金	0	173H7100
角度スペーサー	+5°	171A5010

調整

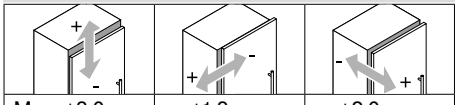

Max. ±3.0 mm 座金を参照	±1.8 mm	±2.0 mm

ネジ止め式

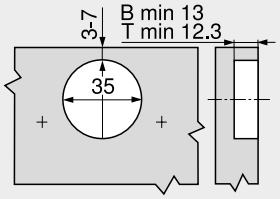

B	CLIP top BLUMOTION
T	CLIP top

INSERTA (インサータ) 取付

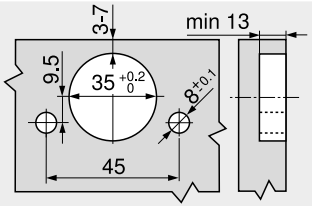

ヒンジカップの寸法

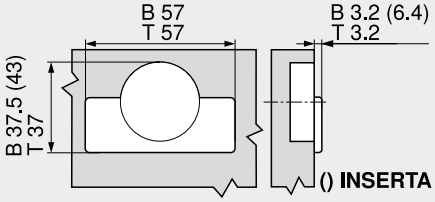

B	CLIP top BLUMOTION
T	CLIP top

ヒンジシステム

► CLIP top BLUMOTION / CLIP top – ヒンジ
►► 角度キャビネット – 標準

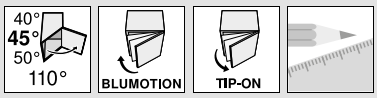

+45° II – 角度ヒンジ、全カブリ

ウェブコードで検索する
DQDRYM



- **コーナーキャビネットの扉面をそろえるヒンジ**
- **CLIP top BLUMOTION** (クリップトップ・ブルモーション) ヒンジは、**BLUMOTION** (ブルモーション) 機能をカップに内蔵 (スイッチオフ機能付)
- **CLIP top** (クリップトップ) ヒンジは、キャッチ付となしがあります
- メタルヒンジ、ニッケルメッキ
- 角度ヒンジ +45° II
- 110°開ヒンジ
- 3方向に調整可能
- スパイラルネジで快適な奥行き調整
- 扉の取り付け、取り外しに道具不要
- **INSERTA** (インサータ) 式はヒンジを扉に取り付けるとき道具不要

参照ページ

角度キャビネット	角度 40°	角度 45°	角度 50°
	№ 23 151	№ 24 153	№ 25 151
	№ 108 154	№ 53 151	№ 54 151
	№ 8 154	№ 9 153	№ 10 153
	№ 43 154	№ 44 155	№ 45 155
	№ 109 155	№ 60 151	№ 61 151

概要 – 角度キャビネット 148

品番一覧

カップ / ヒンジ	INSERTA (インサータ) キャッチ	品番
CLIP top BLUMOTION	●	79B3598

● キャッチ付　○ キャッチなし

カップ / ヒンジ	ネジ止め キャッチ	品番
CLIP top BLUMOTION	●	79B3558
CLIP top (クリップトップ)	○	78T5550

Z アクセサリー

ヒンジアームカバーキャップ 印刷／刻印	ロゴ	品番
ネームなし	–	70.1503
刻印	Blum	70.1503.BP

ヒンジカップ用カバーキャップ ヒンジ	品番
CLIP top BLUMOTION	70T3504
CLIP top (クリップトップ)	70T1504

扉用 TIP-ON (チップオン) 仕様	キャッチ	品番
ショートバージョン	○	956.1004
ロングバージョン	○	956A1004
ロングバージョン	●	956A1006

● キャッチ付　○ キャッチなし

木ネジ Ø (mm)	長さ (mm)	品番
3.5	15	609.1500
3.5	17	609.1700

注意事項

CLIP top BLUMOTION (クリップトップ・ブルモーション) ヒンジと CLIP top (クリップトップ) ヒンジを、一枚の扉で組み合わせることはできません。

参照ページ

概要 – CLIP top BLUMOTION/CLIP top (クリップトップ・ブルモーション/クリップトップ) – ヒンジ	107	アクセサリー – 一般	194	その他の技術情報	774
座金	186	概要 – 扉用TIP-ON (チップオン)	653		
アクセサリー – ヒンジアームカバーキャップ	193	取付、取外し、調整	196		
		概要 – 組立機械・ジグ	683		

取付寸法

注意事項

この取付寸法は 19 mm 厚の扉と側板が前提になっています。19mm 以外の場合はカブセが変わりますので。試作をおすすめします。使用方法によっては座金の取付位置をずらす必要があります。

コーナーキャビネット

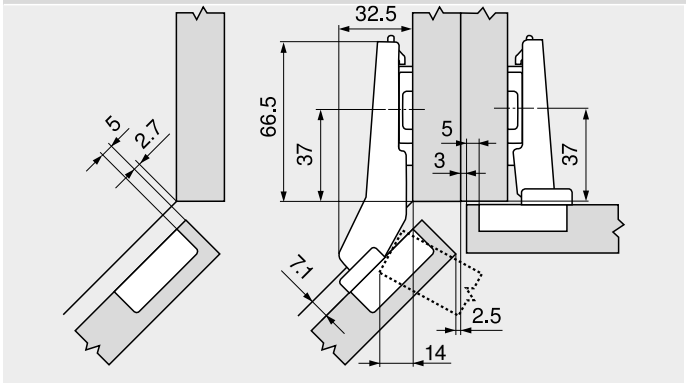

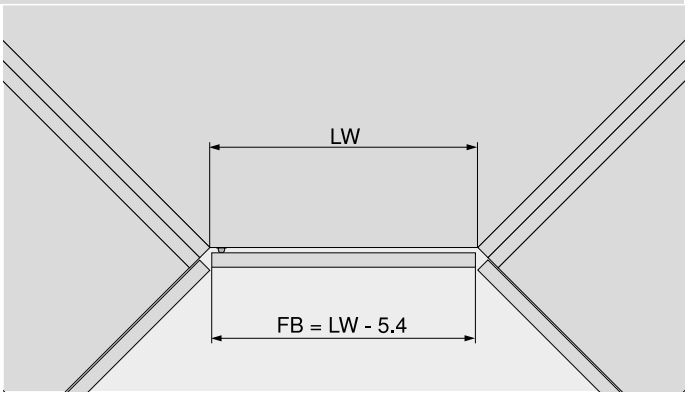

FB	前板幅
LW	キャビネット内寸幅

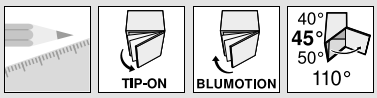

+45° II – 角度ヒンジ、全カブリ

ウェブコードで検索する
DQDRYM

取付寸法

№ 24
45°

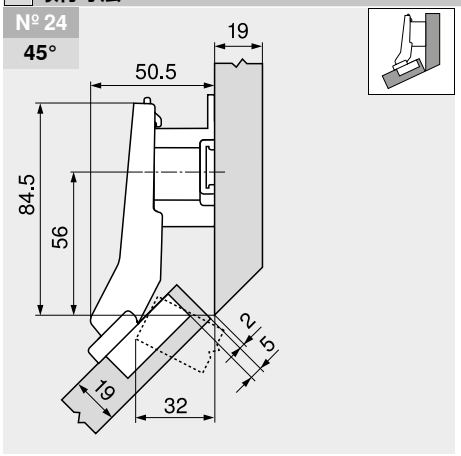

名称	厚み (mm)	品番
座金	18	175H7190.22

№ 9
45°

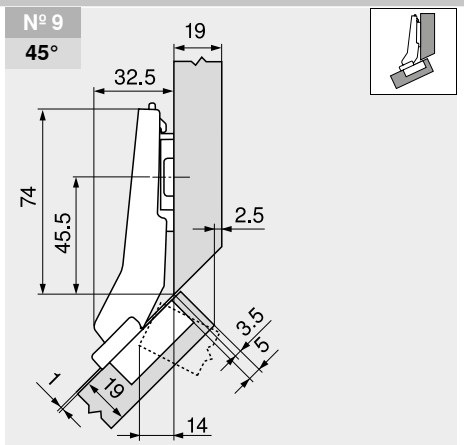

名称	厚み (mm)	品番
座金	0	173H7100

№ 10
50°

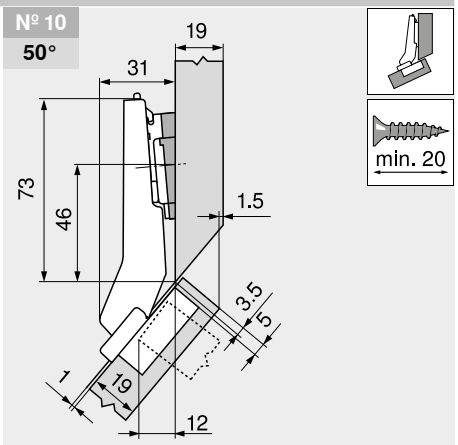

名称	厚み (mm)	品番
座金	0	173H7100
角度スペーサー	+5°	171A5010

調整

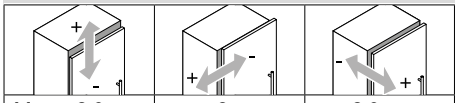

Max. ±3.0 mm 座金を参照	±1.8 mm	±2.0 mm

ネジ止め式

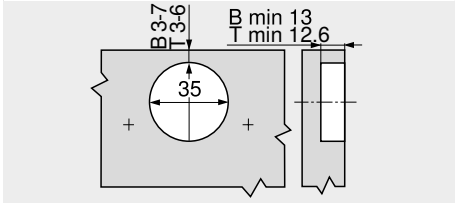

B	CLIP top BLUMOTION
T	CLIP top

INSERTA (インサータ) 取付

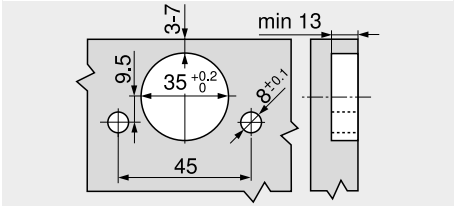

ヒンジカップの寸法

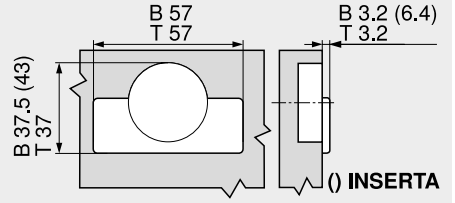

B	CLIP top BLUMOTION
T	CLIP top

ヒンジシステム

► CLIP top BLUMOTION / CLIP top – ヒンジ
►► 角度キャビネット – 標準

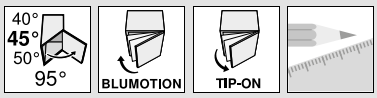

+45° III – 角度ヒンジ、最大全カブリ



- **CLIP top BLUMOTION** (クリップトップ・ブルモーション) ヒンジは、**BLUMOTION** (ブルモーション) 機能をカップに内蔵 (スイッチオフ機能付)
- **CLIP top** (クリップトップ) ヒンジは、キャッチ付となしがあります
- メタルヒンジ、ニッケルメッキ
- 角度ヒンジ +45° III
- 95°開ヒンジ
- 3方向に調整可能
- スパイラルネジで快適な奥行き調整
- 扉の取り付け、取り外しに道具不要
- **INSERTA** (インサータ) 式はヒンジを扉に取り付けるとき道具不要

ウェブコードで検索する
DQDSNY

参照ページ

角度キャビネット	角度		
	40°	45°	50°
	№ 23	№ 24	№ 25
	151	153	151
	№ 108	№ 53	№ 54
	154	151	151
	№ 8	№ 9	№ 10
	154	153	153
	№ 43	№ 44	№ 45
	154	155	155
	№ 109	№ 60	№ 61
	155	151	151

概要 – 角度キャビネット 148

品番一覧

カップ / ヒンジ	INSERTA (インサータ) キャッチ	品番
CLIP top BLUMOTION	●	79B9498

● キャッチ付　○ キャッチなし

カップ / ヒンジ	ネジ止め キャッチ	品番
CLIP top BLUMOTION	●	79B9458
CLIP top (クリップトップ)	○	78A9458.T

Z アクセサリー

ヒンジアームカバーキャップ		
印刷／刻印	ロゴ	品番
ネームなし	–	70.1553
スクリーンプリント	Blum	70.1553.BL

ヒンジカップ用カバーキャップ	
ヒンジ	品番
CLIP top BLUMOTION	70T3504
CLIP top (クリップトップ)	70T1504

扉用 TIP-ON (チップオン)		
仕様	キャッチ	品番
ショートバージョン	○	956.1004
ロングバージョン	○	956A1004
ロングバージョン	●	956A1006

● キャッチ付　○ キャッチなし

木ネジ		
Ø (mm)	長さ (mm)	品番
3.5	15	609.1500
3.5	17	609.1700

注意事項

CLIP top BLUMOTION (クリップトップ・ブルモーション) ヒンジと CLIP top (クリップトップ) ヒンジを、一枚の扉で組み合わせることはできません。

参照ページ

概要 – CLIP top BLUMOTION/CLIP top (クリップトップ・ブルモーション/クリップトップ) – ヒンジ	107	アクセサリー – 一般	194	その他の技術情報	774
座金	186	概要 – 扉用TIP-ON (チップオン)	653		
アクセサリー – ヒンジアームカバーキャップ	193	取付、取外し、調整	196		
		概要 – 組立機械・ジグ	683		

取付寸法

注意事項

この取付寸法は 19 mm 厚の扉と側板が前提になっています。19mm 以外の場合はカブセが変わりますので。試作をおすすめします。使用方法によっては座金の取付位置をずらす必要があります。

№ 108
40°

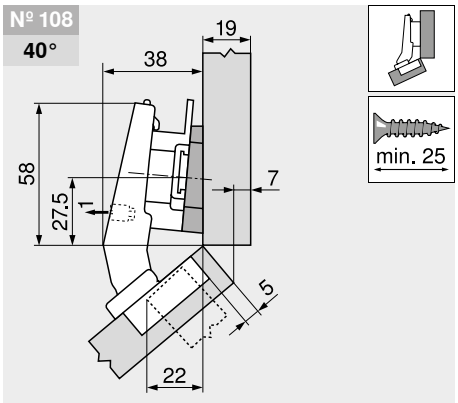

名称	厚み (mm)	品番
座金	9	175H7190
角度スペーサー	+5°	171A5040

角度スペーサーは、180° 回転した状態で取付けます (矢印がキャビネット側を向いています)!

№ 8
40°

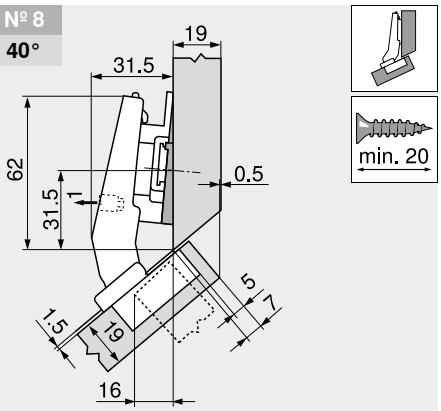

名称	厚み (mm)	品番
座金	6	175H9160
角度スペーサー	–5°	171A5500

№ 43
40°

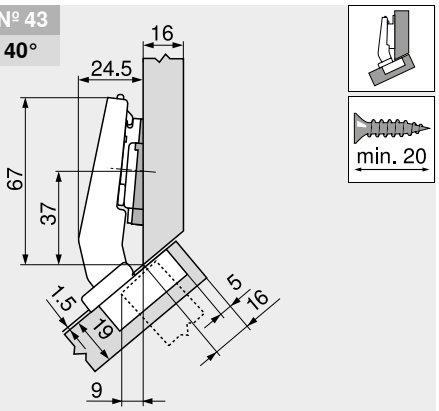

名称	厚み (mm)	品番
座金	0	173H7100
角度スペーサー	–5°	171A5500

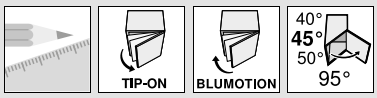

+45° III – 角度ヒンジ、最大全カブリ

ウェブコードで検索する
DQDSNY

取付寸法

№ 109
40°

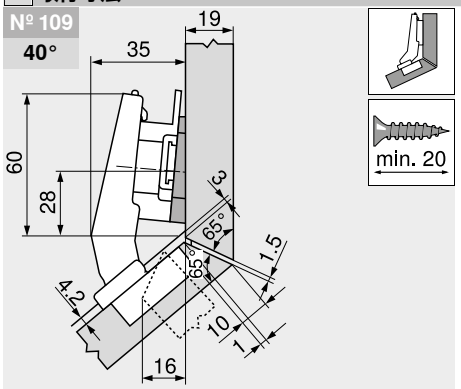

名称	厚み (mm)	品番
座金	9	175H7190
角度スペーサー	+5°	171A5010

角度スペーサーは、180° 回転した状態で取付けます (矢印がキャビネット側を向いています)!

№ 44
45°

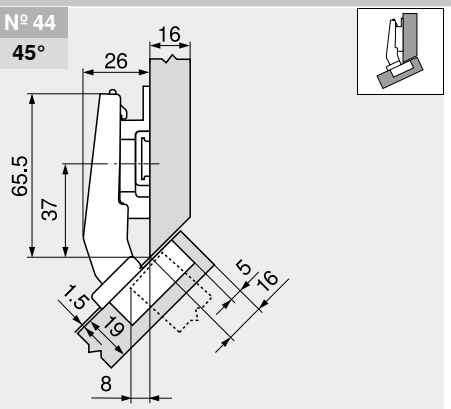

名称	厚み (mm)	品番
座金	6	175H9160

№ 45
50°

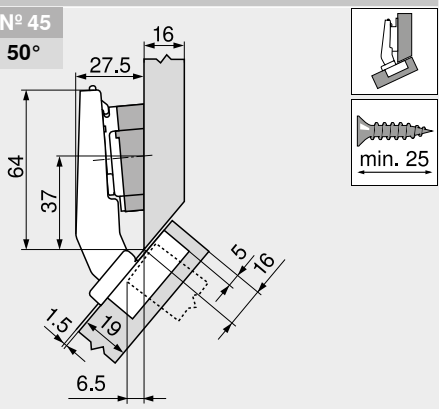

名称	厚み (mm)	品番
座金	0	173H7100
角度スペーサー	+5°	171A5070

調整

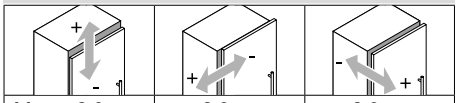

Max. ±3.0 mm 座金を参照	±2.0 mm	±2.0 mm

ネジ止め式

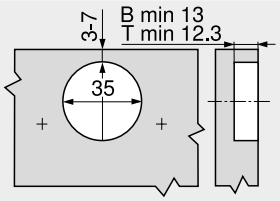

B	CLIP top BLUMOTION
T	CLIP top

INSERTA (インサータ) 取付

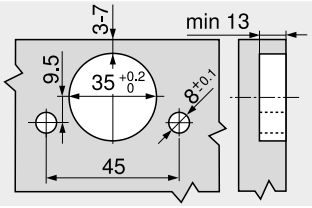

ヒンジカップの寸法

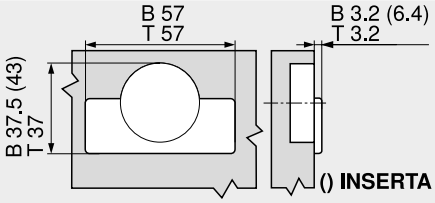

B	CLIP top BLUMOTION
T	CLIP top

ヒンジシステム

► CLIP top BLUMOTION / CLIP top – ヒンジ
►► 角度キャビネット – 標準

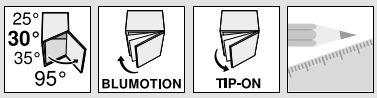

+30° II – 角度ヒンジ、全カブリ

ウェブコードで検索する
DQDTDA



- **CLIP top BLUMOTION** (クリップトップ・ブルモーション) ヒンジは、**BLUMOTION** (ブルモーション) 機能をカップに内蔵 (スイッチオフ機能付)
- **CLIP top** (クリップトップ) ヒンジは、キャッチ付となしがあります
- メタルヒンジ、ニッケルメッキ
- 角度ヒンジ +30° II
- 95°開ヒンジ
- 3方向に調整可能
- スパイラルネジで快適な奥行き調整
- 扉の取り付け、取り外しに道具不要
- **INSERTA** (インサータ) 式はヒンジを扉に取り付けるとき道具不要

参照ページ

角度キャビネット	角度 25°	30°	35°
	№ 20	№ 21	№ 22
	156	157	157
	№ 50	№ 51	№ 52
	156	157	157
	№ 5	№ 6	№ 7
	161	157	157
	№ 40	№ 41	№ 42
	158	158	158
	№ 57	№ 58	№ 59
	156	157	157

概要 – 角度キャビネット 148

品番一覧

カップ / ヒンジ	INSERTA (インサータ) キャッチ	品番
CLIP top BLUMOTION	●	79B9596

● キャッチ付　○ キャッチなし

カップ / ヒンジ	ネジ止め キャッチ	品番
CLIP top BLUMOTION	●	79B9556
CLIP top (クリップトップ)	○	78A9556.T

Z アクセサリー

ヒンジアームカバーキャップ

印刷／刻印	ロゴ	品番
ネームなし	–	70.1553
スクリーンプリント	Blum	70.1553.BL

ヒンジカップ用カバーキャップ

ヒンジ	品番
CLIP top BLUMOTION	70T3504
CLIP top (クリップトップ)	70T1504

扉用 TIP-ON (チップオン)

仕様	キャッチ	品番
ショートバージョン	○	956.1004
ロングバージョン	○	956A1004
ロングバージョン	●	956A1006

● キャッチ付　○ キャッチなし

木ネジ

Ø (mm)	長さ (mm)	品番
3.5	15	609.1500
3.5	17	609.1700

注意事項

CLIP top BLUMOTION (クリップトップ・ブルモーション) ヒンジと CLIP top (クリップトップ) ヒンジを、一枚の扉で組み合わせることはできません。

参照ページ

概要 – CLIP top BLUMOTION/CLIP top (クリップトップ・ブルモーション／クリップトップ) – ヒンジ	107	アクセサリー – 一般	194	その他の技術情報	774
座金	186	概要 – 扉用TIP-ON (チップオン)	653		
アクセサリー – ヒンジアームカバーキャッチ	193	取付、取外し、調整	196		
		概要 – 組立機械・ジグ	683		

取付寸法

注意事項

この取付寸法は 19 mm 厚の扉と側板が前提になっています。19mm 以外の場合はカブセが変わりますので。試作をおすすめします。使用方法によっては座金の取付位置をずらす必要があります。

№ 20
25°

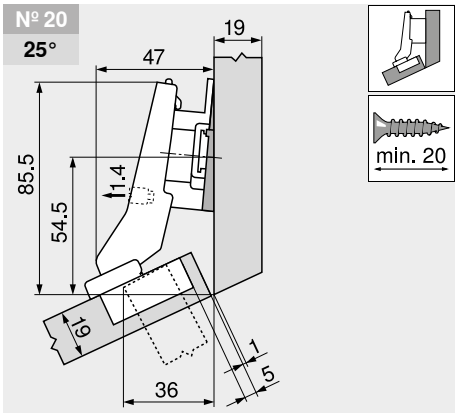

名称	厚み (mm)	品番
座金	9	175H7190
角度スペーサー	–5°	171A5500

№ 50
25°

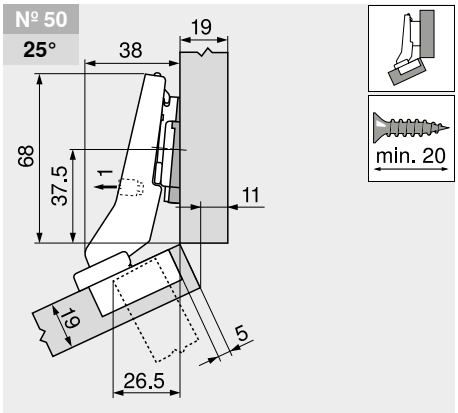

名称	厚み (mm)	品番
座金	0	173H7100
角度スペーサー	–5°	171A5500

№ 57
25°

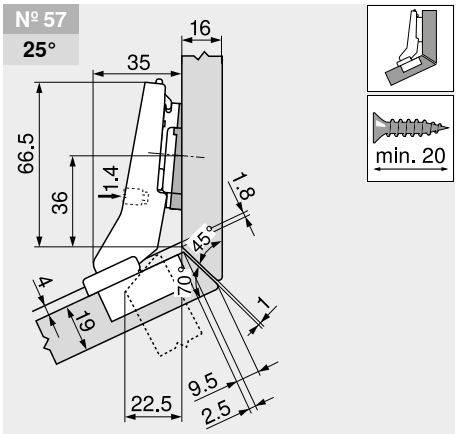

名称	厚み (mm)	品番
座金	0	173H7100
角度スペーサー	–5°	171A5500

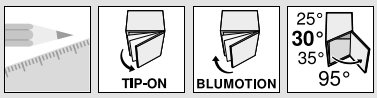

+30° II – 角度ヒンジ、全カブリ

ウェブコードで検索する
DQDTDA

取付寸法

№ 21
30°

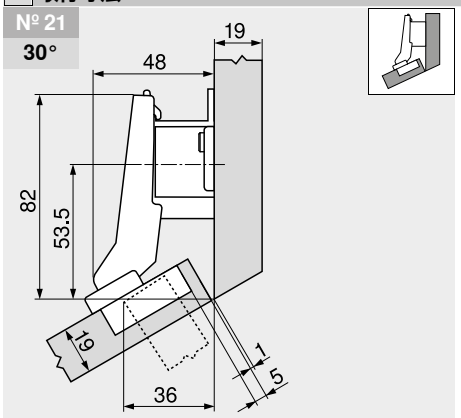

名称	厚み (mm)	品番
座金	18	175H7190.22

№ 51
30°

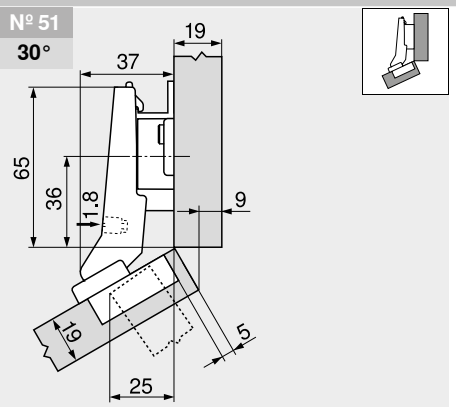

名称	厚み (mm)	品番
座金	9	175H7190

№ 6
30°

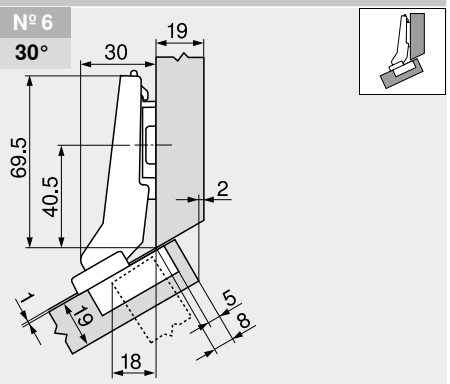

名称	厚み (mm)	品番
座金	0	173H7100

№ 58
30°

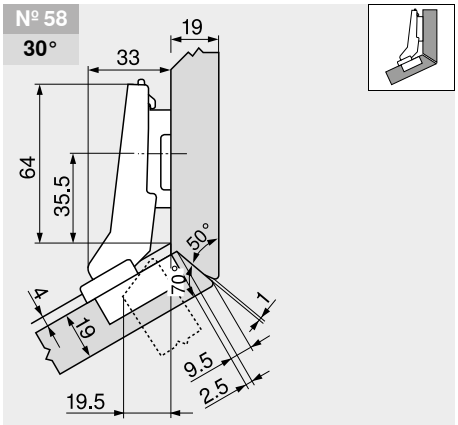

名称	厚み (mm)	品番
座金	3	173H7130

№ 22
35°

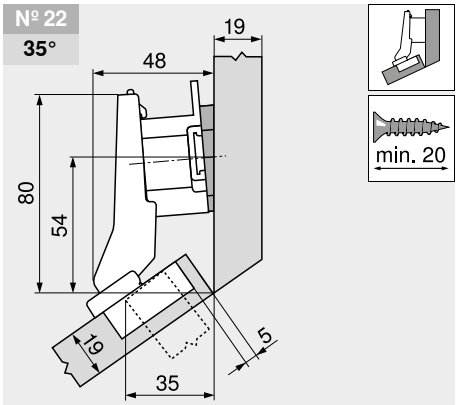

名称	厚み (mm)	品番
座金	18	175H7190.22
角度スペーサー	+5°	171A5010

№ 52
35°

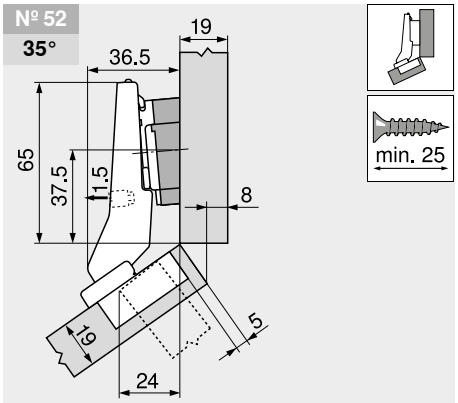

名称	厚み (mm)	品番
座金	0	173H7100
角度スペーサー	+5°	171A5070

№ 7
35°

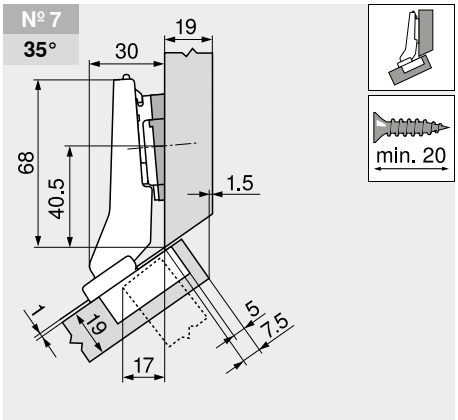

名称	厚み (mm)	品番
座金	0	173H7100
角度スペーサー	+5°	171A5010

№ 59
35°

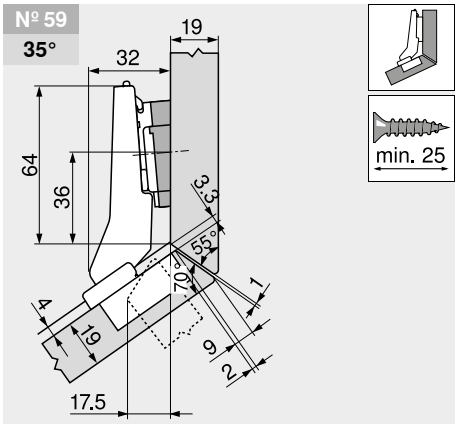

名称	厚み (mm)	品番
座金	0	173H7100
角度スペーサー	+5°	171A5040

調整

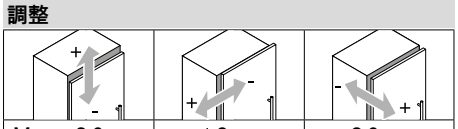

Max. ±3.0 mm 座金を参照	±1.8 mm	±2.0 mm

参照ページ

カップ取付け 159

ヒンジシステム

► CLIP top BLUMOTION / CLIP top – ヒンジ
►► 角度キャビネット – 標準

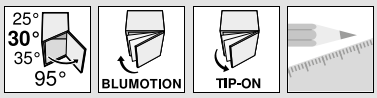

+30° III – 角度ヒンジ、最大全カブリ

ウェブコードで検索する
DQDU2M



- **CLIP top BLUMOTION** (クリップトップ・ブルモーション) ヒンジは、**BLUMOTION** (ブルモーション) 機能をカップに内蔵 (スイッチオフ機能付)
- **CLIP top** (クリップトップ) ヒンジは、キャッチ付となしがあります
- メタルヒンジ、ニッケルメッキ
- 角度ヒンジ +30° III
- 95°開ヒンジ
- 3方向に調整可能
- スパイラルネジで快適な奥行き調整
- 扉の取り付け、取り外しに道具不要
- **INSERTA** (インサータ) 式はヒンジを扉に取り付けるとき道具不要

参照ページ

角度キャビネット	角度 25°	30°	35°
	№ 20 156	№ 21 157	№ 22 157
	№ 50 156	№ 51 157	№ 52 157
	№ 5 161	№ 6 157	№ 7 157
	№ 40 158	№ 41 158	№ 42 158
	№ 57 156	№ 58 157	№ 59 157
概要 – 角度キャビネット			148

品番一覧

カップ / ヒンジ	INSERTA (インサータ) キャッチ	品番
CLIP top BLUMOTION	●	79B9496

● キャッチ付　○ キャッチなし

カップ / ヒンジ	ネジ止め キャッチ	品番
CLIP top BLUMOTION	●	79B9456
CLIP top (クリップトップ)	○	78A9456.T

Z アクセサリー

ヒンジアームカバーキャップ 印刷／刻印	ロゴ	品番
ネームなし	–	70.1553
スクリーンプリント	Blum	70.1553.BL

ヒンジカップ用カバーキャップ ヒンジ	品番
CLIP top BLUMOTION	70T3504
CLIP top (クリップトップ)	70T1504

扉用 TIP-ON (チップオン) 仕様	キャッチ	品番
ショートバージョン	○	956.1004
ロングバージョン	○	956A1004
ロングバージョン	●	956A1006

● キャッチ付　○ キャッチなし

木ネジ Ø (mm)	長さ (mm)	品番
3.5	15	609.1500
3.5	17	609.1700

注意事項

CLIP top BLUMOTION (クリップトップ・ブルモーション) ヒンジと CLIP top (クリップトップ) ヒンジを、一枚の扉で組み合わせることはできません。

参照ページ

概要 – CLIP top BLUMOTION/CLIP top (クリップトップ・ブルモーション/クリップトップ) – ヒンジ	107	アクセサリー – 一般	194	その他の技術情報	774
座金	186	概要 – 扉用TIP-ON (チップオン)	653		
アクセサリー – ヒンジアームカバーキャップ	193	取付、取外し、調整	196		
		概要 – 組立機械・ジグ	683		

取付寸法

注意事項

この取付寸法は 19 mm 厚の扉と側板が前提になっています。19mm 以外の場合はカブセが変わりますので。試作をおすすめします。使用方法によっては座金の取付位置をずらす必要があります。

№ 40
25°

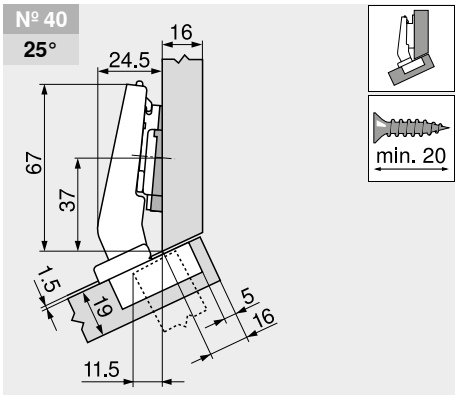

名称	厚み (mm)	品番
座金	0	173H7100
角度スペーサー	–5°	171A5500

№ 41
30°

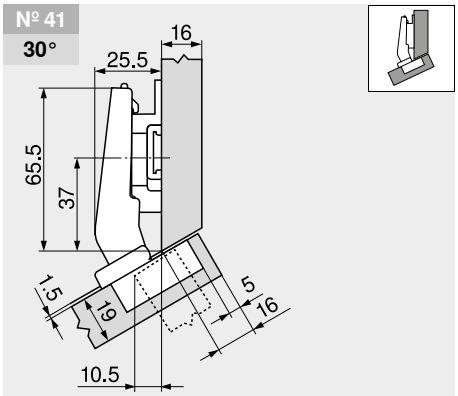

名称	厚み (mm)	品番
座金	6	175H9160

№ 42
35°

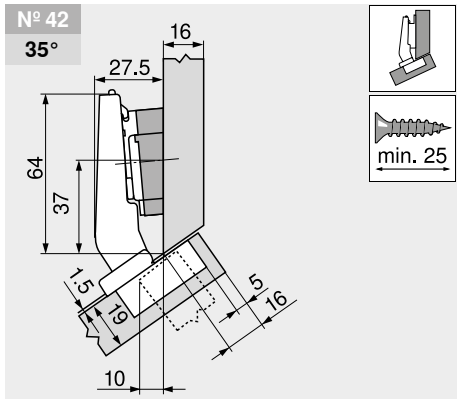

名称	厚み (mm)	品番
座金	0	173H7100
角度スペーサー	+5°	171A5070

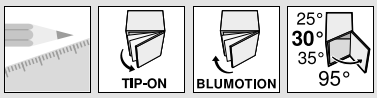

+30° III – 角度ヒンジ、最大全カブリ

ウェブコードで検索する
DQDU2M

取付寸法

調整

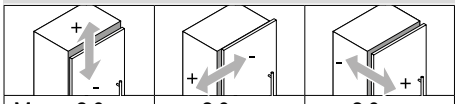

Max. ±3.0 mm 座金を参照	±2.0 mm	±2.0 mm

ネジ止め式

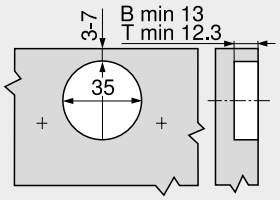

B	CLIP top BLUMOTION
T	CLIP top

INSERTA (インサータ) 取付

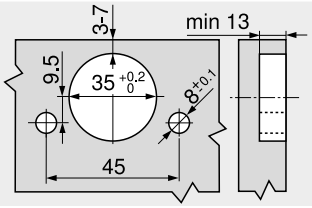

ヒンジカップの寸法

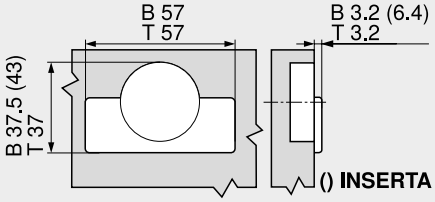

B	CLIP top BLUMOTION
T	CLIP top

ヒンジシステム

► CLIP top BLUMOTION / CLIP top – ヒンジ
►► 角度キャビネット – 標準

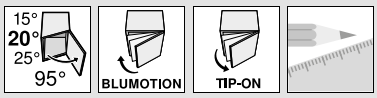

+20° II – 角度ヒンジ、全カブリ

ウェブコードで検索する
DQDURY



- **CLIP top BLUMOTION** (クリップトップ・ブルモーション) ヒンジは、**BLUMOTION** (ブルモーション) 機能をカップに内蔵 (スイッチオフ機能付)
- **CLIP top** (クリップトップ) ヒンジは、キャッチ付となしがあります
- メタルヒンジ、ニッケルメッキ
- 角度ヒンジ +20° II
- 95°開ヒンジ
- 3方向に調整可能
- スパイラルネジで快適な奥行き調整
- 扉の取り付け、取り外しに道具不要
- **INSERTA** (インサータ) 式はヒンジを扉に取り付けるとき道具不要

参照ページ

角度キャビネット	角度 15°	20°	25°
	№ 18	№ 19	№ 20
	160	161	156
	№ 48	№ 49	№ 50
	160	161	156
	№ 3	№ 4	№ 5
	163	161	161
	№ 38	№ 39	№ 40
	163	163	158
	№ 55	№ 56	№ 57
	160	161	156

概要 – 角度キャビネット 148

品番一覧

カップ / ヒンジ	INSERTA (インサータ) キャッチ	品番
CLIP top BLUMOTION	●	79B9595

● キャッチ付　○ キャッチなし

カップ / ヒンジ	ネジ止め キャッチ	品番
CLIP top BLUMOTION	●	79B9555
CLIP top (クリップトップ)	○	78A9555.T

Z アクセサリー

ヒンジアームカバーキャップ

印刷／刻印	ロゴ	品番
ネームなし	–	70.1553
スクリーンプリント	Blum	70.1553.BL

ヒンジカップ用カバーキャップ

ヒンジ	品番
CLIP top BLUMOTION	70T3504
CLIP top (クリップトップ)	70T1504

扉用 TIP-ON (チップオン)

仕様	キャッチ	品番
ショートバージョン	○	956.1004
ロングバージョン	○	956A1004
ロングバージョン	●	956A1006

● キャッチ付　○ キャッチなし

木ネジ

Ø (mm)	長さ (mm)	品番
3.5	15	609.1500
3.5	17	609.1700

注意事項

CLIP top BLUMOTION (クリップトップ・ブルモーション) ヒンジと CLIP top (クリップトップ) ヒンジを、一枚の扉で組み合わせることはできません。

参照ページ

概要 – CLIP top BLUMOTION/CLIP top (クリップトップ・ブルモーション／クリップトップ) – ヒンジ	107	アクセサリー – 一般	194	その他の技術情報	774
座金	186	概要 – 扉用TIP-ON (チップオン)	653		
アクセサリー – ヒンジアームカバーキャップ	193	取付、取外し、調整	196		
		概要 – 組立機械・ジグ	683		

取付寸法

注意事項

この取付寸法は 19 mm 厚の扉と側板が前提になっています。19mm 以外の場合はカブセが変わりますので。試作をおすすめします。使用方法によっては座金の取付位置をずらす必要があります。

№ 18
15°

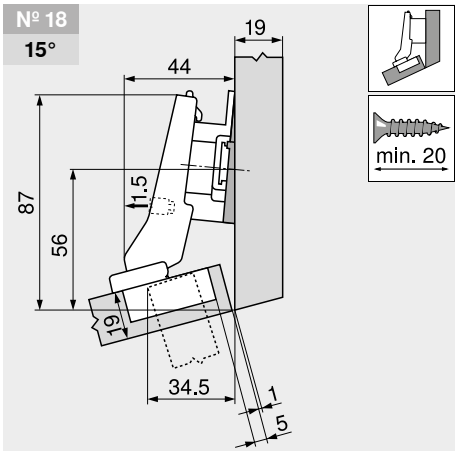

名称	厚み (mm)	品番
座金	9	175H7190
角度スペーサー	–5°	171A5500

№ 48
15°

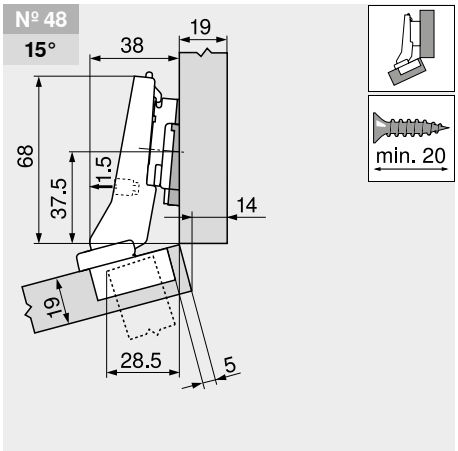

名称	厚み (mm)	品番
座金	3	173H7130
角度スペーサー	–5°	171A5500

№ 55
15°

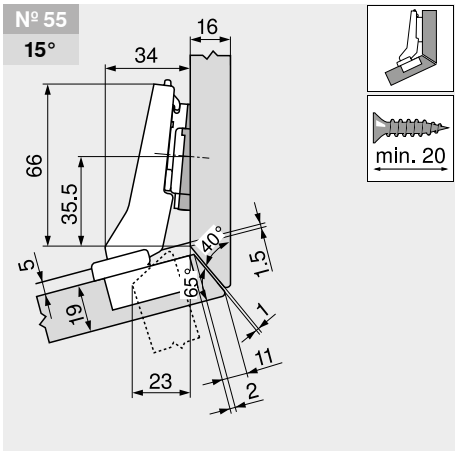

名称	厚み (mm)	品番
座金	0	173H7100
角度スペーサー	–5°	171A5500

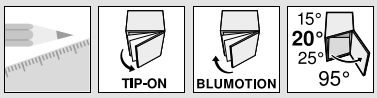

+20° II – 角度ヒンジ、全カブリ

ウェブコードで検索する
DQDURY

取付寸法

№ 19
20°

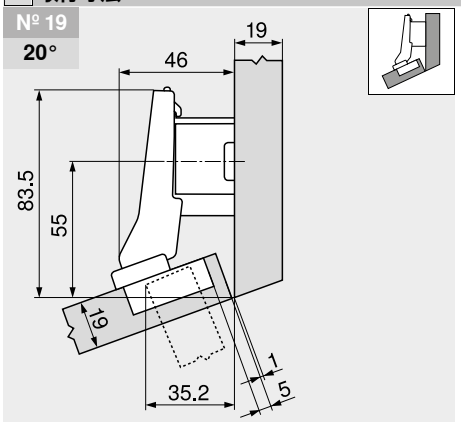

名称	厚み (mm)	品番
座金	18	175H7190.22

№ 49
20°

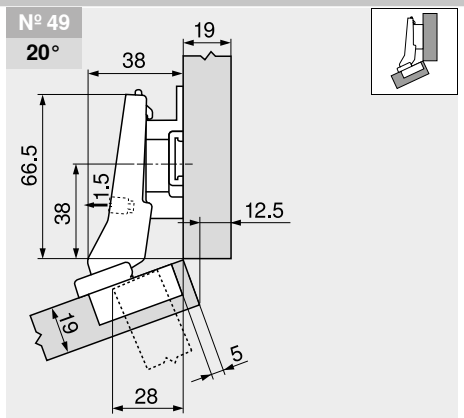

名称	厚み (mm)	品番
座金	9	175H7190

№ 4
20°

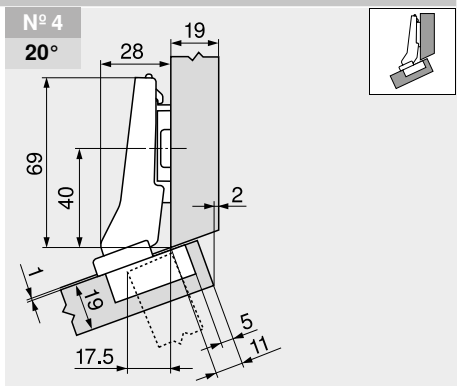

名称	厚み (mm)	品番
座金	0	173H7100

№ 56
20°

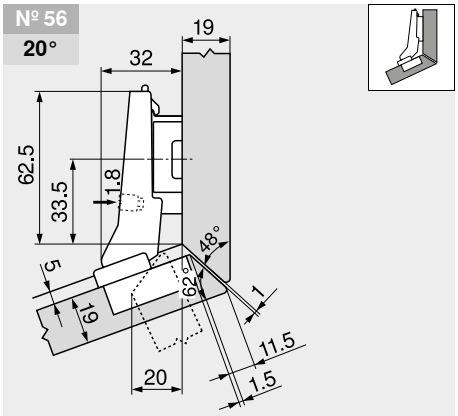

名称	厚み (mm)	品番
座金	6	175H9160

№ 5
25°

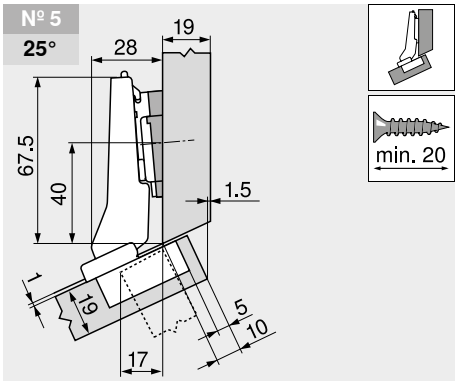

名称	厚み (mm)	品番
座金	0	173H7100
角度スペーサー	+5°	171A5010

調整

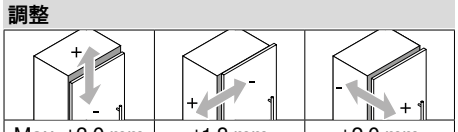

Max. ±3.0 mm 座金を参照	±1.8 mm	±2.0 mm

ネジ止め式

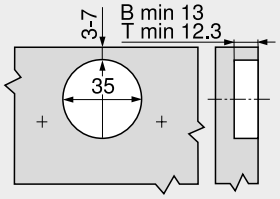

B	CLIP top BLUMOTION
T	CLIP top

INSERTA (インサータ) 取付

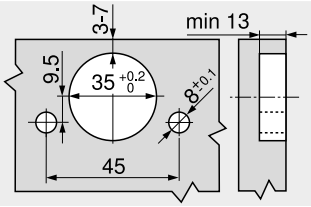

ヒンジカップの寸法

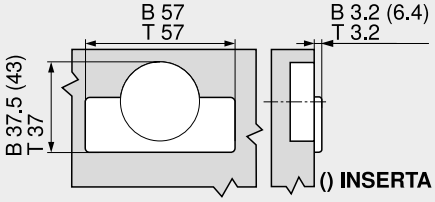

B	CLIP top BLUMOTION
T	CLIP top

ヒンジシステム

► CLIP top BLUMOTION / CLIP top – ヒンジ
►► 角度キャビネット – 標準

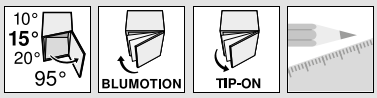

+15° III – 角度ヒンジ、最大全カブリ

ウェブコードで検索する
DQDVHA



- **CLIP top BLUMOTION** (クリップトップ・ブルモーション) ヒンジは、**BLUMOTION** (ブルモーション) 機能をカップに内蔵 (スイッチオフ機能付)
- **CLIP top** (クリップトップ) ヒンジは、キャッチ付となしがあります
- メタルヒンジ、ニッケルメッキ
- 角度ヒンジ +15° III
- 95°開ヒンジ
- 3方向に調整可能
- スパイラルネジで快適な奥行き調整
- 扉の取り付け、取り外しに道具不要
- **INSERTA** (インサータ) 式はヒンジを扉に取り付けるとき道具不要

品番一覧

カップ / ヒンジ	INSERTA (インサータ) キャッチ	品番
CLIP top BLUMOTION	●	79B9494

● キャッチ付　○ キャッチなし

カップ / ヒンジ	ネジ止め キャッチ	品番
CLIP top BLUMOTION	●	79B9454
CLIP top (クリップトップ)	○	78A9454.T

Z アクセサリー

ヒンジアームカバーキャップ 印刷／刻印	ロゴ	品番
ネームなし	–	70.1553
スクリーンプリント	Blum	70.1553.BL

ヒンジカップ用カバーキャップ ヒンジ	品番
CLIP top BLUMOTION	70T3504
CLIP top (クリップトップ)	70T1504

扉用 TIP-ON (チップオン) 仕様	キャッチ	品番
ショートバージョン	○	956.1004
ロングバージョン	○	956A1004
ロングバージョン	●	956A1006

● キャッチ付　○ キャッチなし

木ネジ Ø (mm)	長さ (mm)	品番
3.5	15	609.1500
3.5	17	609.1700

注意事項

CLIP top BLUMOTION (クリップトップ・ブルモーション) ヒンジと CLIP top (クリップトップ) ヒンジを、一枚の扉で組み合わせることはできません。

参照ページ

概要 – CLIP top BLUMOTION/CLIP top (クリップトップ・ブルモーション/クリップトップ) – ヒンジ	107	アクセサリー – 一般	194	その他の技術情報	774
座金	186	概要 – 扉用TIP-ON (チップオン)	653		
アクセサリー – ヒンジアームカバーキャップ	193	取付、取外し、調整	196		
		概要 – 組立機械・ジグ	683		

取付寸法

注意事項

この取付寸法は 19 mm 厚の扉と側板が前提になっています。19mm 以外の場合はカブセが変わりますので。試作をおすすめします。使用方法によっては座金の取付位置をずらす必要があります。

№ 17
10°

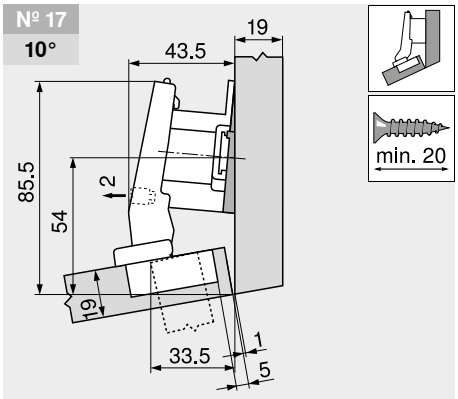

名称	厚み (mm)	品番
座金	18	175H7190.22
角度スペーサー	–5°	171A5500

№ 47
10°

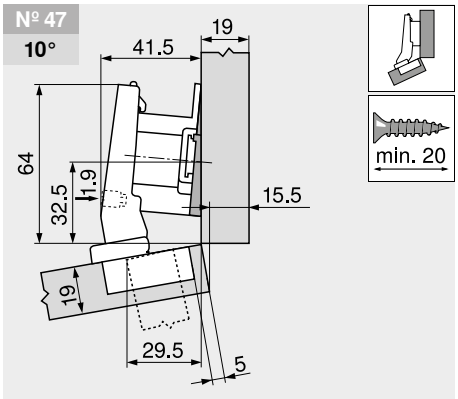

名称	厚み (mm)	品番
座金	18	175H7190.22
角度スペーサー	–5°	171A5500

№ 2
10°

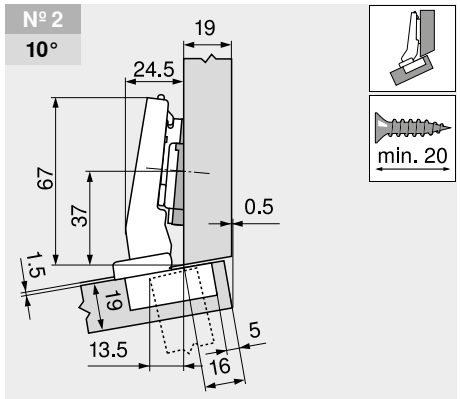

名称	厚み (mm)	品番
座金	0	173H7100
角度スペーサー	–5°	171A5500

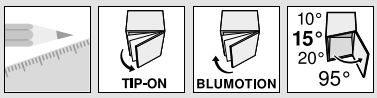

+15° III – 角度ヒンジ、最大全カブリ

ウェブコードで検索する
DQDVHA

取付寸法

№ 37
10°

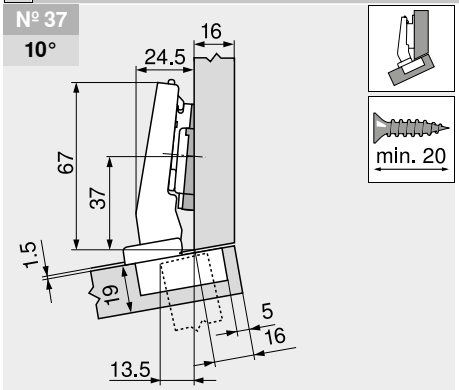

名称	厚み (mm)	品番
座金	0	173H7100
角度スペーサー	–5°	171A5500

№ 3
15°

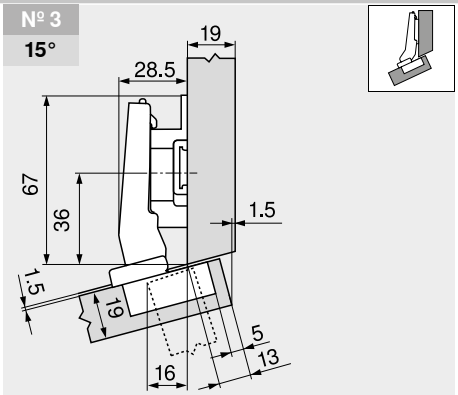

名称	厚み (mm)	品番
座金	9	175H7190

№ 38
15°

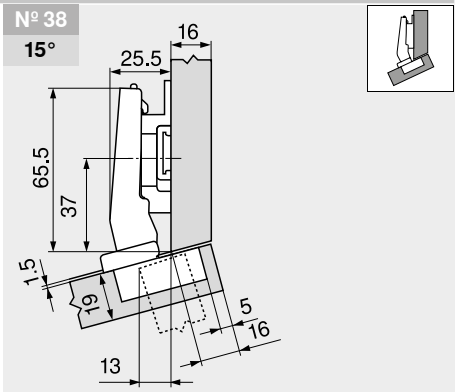

名称	厚み (mm)	品番
座金	6	175H9160

№ 39
20°

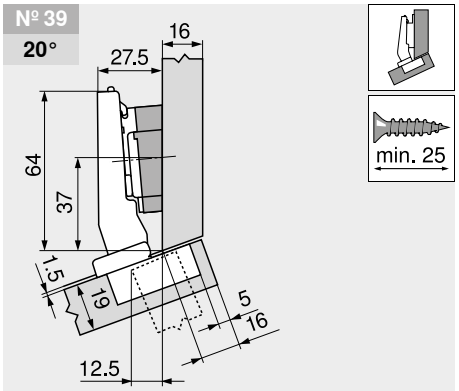

名称	厚み (mm)	品番
座金	0	173H7100
角度スペーサー	+5°	171A5070

調整

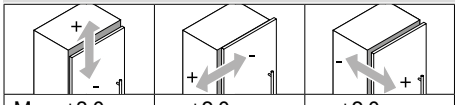

Max. ±3.0 mm 座金を参照	±2.0 mm	±2.0 mm

ネジ止め式

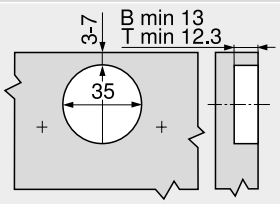

B	CLIP top BLUMOTION
T	CLIP top

INSERTA (インサータ) 取付

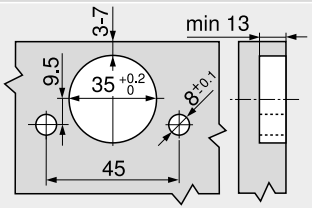

ヒンジカップの寸法

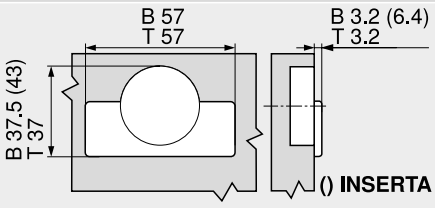

B	CLIP top BLUMOTION
T	CLIP top

ヒンジシステム

► CLIP top BLUMOTION / CLIP top – ヒンジ
►► 角度キャビネット – 標準

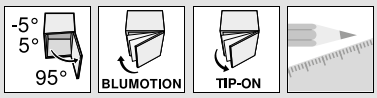

±5° 角度キャビネット

ウェブコードで検索する
DQDW6M



- **CLIP top BLUMOTION** (クリップトップ・ブルモーション) ヒンジは、**BLUMOTION** (ブルモーション) 機能をカップに内蔵 (スイッチオフ機能付)
- **CLIP top** (クリップトップ) ヒンジは、キャッチ付となしがあります
- メタルヒンジ、ニッケルメッキ
- 角度キャビネット ±5°
- 95°開ヒンジ
- 3方向に調整可能
- スパイラルネジで快適な奥行き調整
- 扉の取り付け、取り外しに道具不要
- **INSERTA** (インサータ) 式はヒンジを扉に取り付けるとき道具不要

参照ページ

角度キャビネット	角度 –5°	角度キャビネット	角度 5°
	№ 15 165		№ 16 165
			№ 46 165
			№ 1 165
	№ 35 165		№ 36 165
			

概要 – 角度キャビネット 148

品番一覧

全カブリ

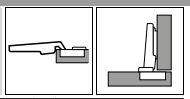

カップ / ヒンジ	INSERTA (インサータ) キャッチ	品番
CLIP top BLUMOTION	●	71B9590
CLIP top (クリップトップ)	●	71T9590B
● キャッチ付	○ キャッチなし	

カップ / ヒンジ	ネジ止め キャッチ	品番
CLIP top BLUMOTION	●	71B9550
CLIP top (クリップトップ)	●	71T9550
CLIP top (クリップトップ)	○	70T9550.TL

Z アクセサリー



ヒンジアームカバーキャップ		
印刷/刻印	ロゴ	品番
ネームなし	–	70.1553
スクリーンプリント	Blum	70.1553.BL

半カブリ

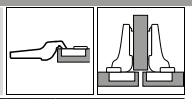

カップ / ヒンジ	INSERTA (インサータ) キャッチ	品番
CLIP top BLUMOTION	●	71B9690
CLIP top (クリップトップ)	●	71T9690B
● キャッチ付	○ キャッチなし	

カップ / ヒンジ	ネジ止め キャッチ	品番
CLIP top BLUMOTION	●	71B9650
CLIP top (クリップトップ)	●	71T9650
CLIP top (クリップトップ)	○	70T9650.TL

Z アクセサリー



ヒンジアームカバーキャップ		
印刷/刻印	ロゴ	品番
ネームなし	–	70.1663
刻印	Blum	70.1663.BP

インセット

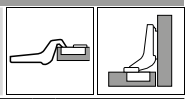

カップ / ヒンジ	INSERTA (インサータ) キャッチ	品番
CLIP top BLUMOTION	●	71B9790
CLIP top (クリップトップ)	●	71T9790B
● キャッチ付	○ キャッチなし	

カップ / ヒンジ	ネジ止め キャッチ	品番
CLIP top BLUMOTION	●	71B9750
CLIP top (クリップトップ)	●	71T9750
CLIP top (クリップトップ)	○	70T9750.TL

Z アクセサリー



ヒンジアームカバーキャップ		
印刷/刻印	ロゴ	品番
ネームなし	–	70.1663
刻印	Blum	70.1663.BP

注意事項

CLIP top BLUMOTION (クリップトップ・ブルモーション) ヒンジと CLIP top (クリップトップ) ヒンジを、一枚の扉で組み合わせることはできません。

Z アクセサリー – 一般



扉用 TIP-ON (チップオン)		
仕様	キャッチ	品番
ショートバージョン	○	956.1004
ロングバージョン	○	956A1004
ロングバージョン	●	956A1006
● キャッチ付	○ キャッチなし	



ヒンジカップ用カバーキャップ	
ヒンジ	品番
CLIP top BLUMOTION	70T3504
CLIP top (クリップトップ)	70T1504



木ネジ		
Ø (mm)	長さ (mm)	品番
3.5	15	609.1500
3.5	17	609.1700

参照ページ

概要 – CLIP top BLUMOTION/CLIP top (クリップトップ・ブルモーション/クリップトップ) – ヒンジ	107	アクセサリー – 一般	194	概要 – 組立機械・ジグ	683
座金	186	概要 – 扉用BLUMOTION (ブルモーション)	539	その他の技術情報	774
アクセサリー – ヒンジアームカバーキャップ	193	概要 – 扉用TIP-ON (チップオン)	653		
		取付、取外し、調整	196		

取付寸法

注意事項

この取付寸法は 19 mm 厚の扉と側板が前提になっています。19mm 以外の場合はカブセが変わりますので。試作をおすすめします。使用方法によっては座金の取付位置をずらす必要があります。

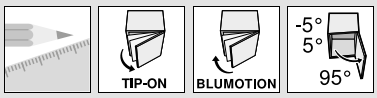

±5° 角度キャビネット

ウェブコードで検索する
DQDW6M

取付寸法

№ 15
–5°

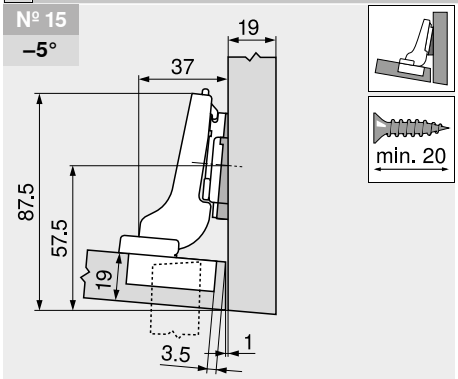

クランクしたアームのヒンジ		
名称	厚み (mm)	品番
座金	0	173H7100
角度スペーサー	–5°	171A5500

№ 35
–5°

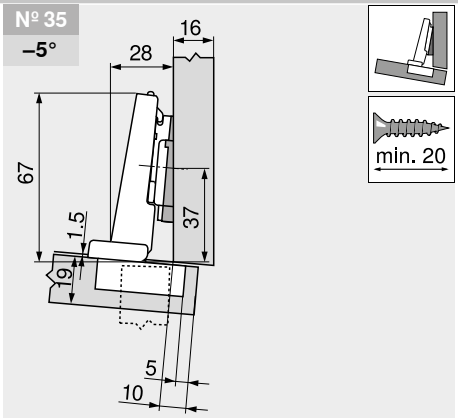

ストレートアームのヒンジ		
名称	厚み (mm)	品番
座金	0	173H7100
角度スペーサー	–5°	171A5500

№ 16
5°

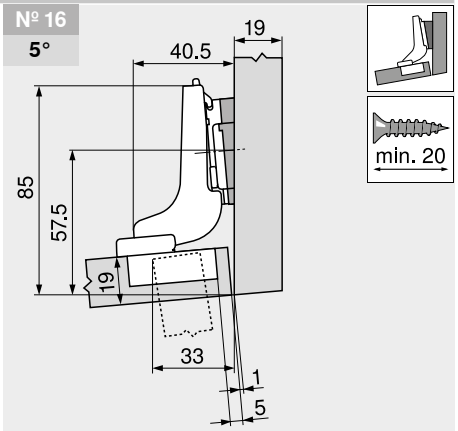

ダブルクランクしたアームのヒンジ		
名称	厚み (mm)	品番
座金	0	173H7100
角度スペーサー	+5°	171A5010

№ 46
5°

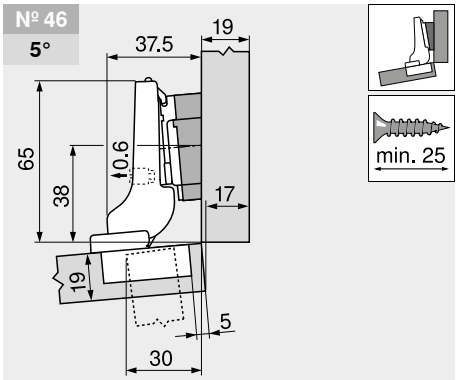

クランクしたアームのヒンジ		
名称	厚み (mm)	品番
座金	0	173H7100
角度スペーサー	+5°	171A5070

№ 1
5°

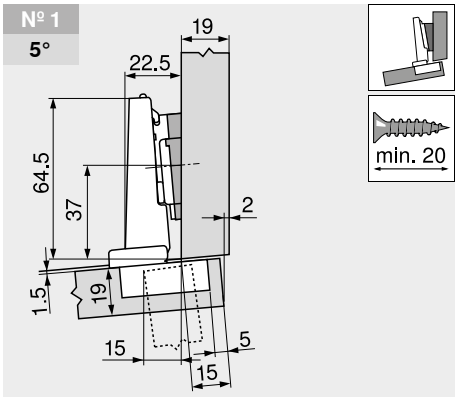

ストレートアームのヒンジ		
名称	厚み (mm)	品番
座金	0	173H7100
角度スペーサー	+5°	171A5010

№ 36
5°

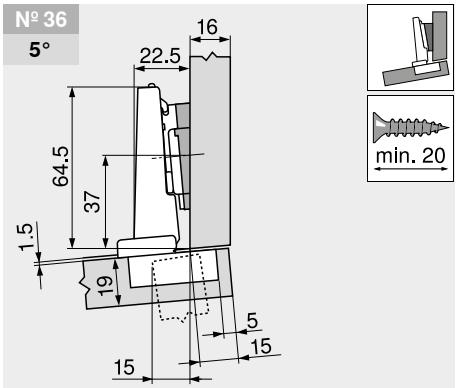

ストレートアームのヒンジ		
名称	厚み (mm)	品番
座金	0	173H7100
角度スペーサー	+5°	171A5010

調整

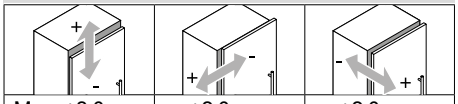

Max. ±3.0 mm 座金を参照	±2.0 mm	±2.0 mm

ネジ止め式

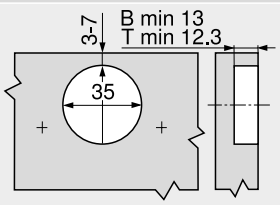

B	CLIP top BLUMOTION
T	CLIP top

INSERTA (インサータ) 取付

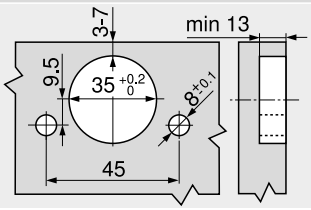

ヒンジカップの寸法

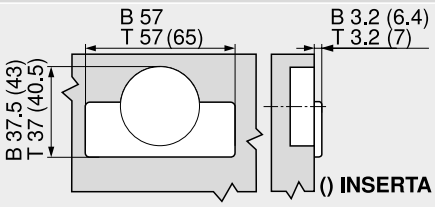

B	CLIP top BLUMOTION
T	CLIP top

ヒンジシステム

► CLIP top BLUMOTION / CLIP top – ヒンジ
►► 角度キャビネット – 標準

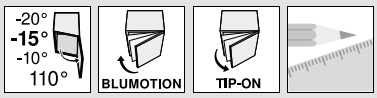

-15° III – 角度ヒンジ、最大全カブリ



- **CLIP top BLUMOTION** (クリップトップ・ブルモーション) ヒンジは、**BLUMOTION** (ブルモーション) 機能をカップに内蔵 (スイッチオフ機能付)
- **CLIP top** (クリップトップ) ヒンジは、キャッチ付となしがあります
- メタルヒンジ、ニッケルメッキ
- 角度ヒンジ –15° III
- 110°開ヒンジ
- 3方向に調整可能
- スパイラルネジで快適な奥行き調整
- 扉の取り付け、取り外しに道具不要
- **INSERTA** (インサータ) 式はヒンジを扉に取り付けるとき道具不要

ウェブコードで検索する
DQDWVY

参照ページ

角度キャビネット	角度 –20°	–15°	–10°
	№ 12 166	№ 13 166	№ 14 167
	№ 32 166	№ 33 167	№ 34 167

概要 – 角度キャビネット 148

品番一覧

カップ / ヒンジ	INSERTA (インサータ) キャッチ	品番
CLIP top BLUMOTION	●	79B3493

● キャッチ付　○ キャッチなし

カップ / ヒンジ	ネジ止め キャッチ	品番
CLIP top BLUMOTION	●	79B3453
CLIP top (クリップトップ)	○	78A5453.T

Z アクセサリー

ヒンジアームカバーキャップ 印刷／刻印	ロゴ	品番
ネームなし	–	70.1553
スクリーンプリント	Blum	70.1553.BL

ヒンジカップ用カバーキャップ ヒンジ	品番
CLIP top BLUMOTION	70T3504
CLIP top (クリップトップ)	70T1504

扉用 TIP-ON (チップオン) 仕様	キャッチ	品番
ショートバージョン	○	956.1004
ロングバージョン	○	956A1004
ロングバージョン	●	956A1006

● キャッチ付　○ キャッチなし

木ネジ Ø (mm)	長さ (mm)	品番
3.5	15	609.1500
3.5	17	609.1700

注意事項

CLIP top BLUMOTION (クリップトップ・ブルモーション) ヒンジと CLIP top (クリップトップ) ヒンジを、一枚の扉で組み合わせることはできません。

参照ページ

概要 – CLIP top BLUMOTION/CLIP top (クリップトップ・ブルモーション/クリップトップ) – ヒンジ	107	アクセサリー – 一般	194	その他の技術情報	774
座金	186	概要 – 扉用TIP-ON (チップオン)	653		
アクセサリー – ヒンジアームカバーキャップ	193	取付、取外し、調整	196		
		概要 – 組立機械・ジグ	683		

取付寸法

注意事項

この取付寸法は 19 mm 厚の扉と側板が前提になっています。19mm 以外の場合はカブセが変わりますので。試作をおすすめします。使用方法によっては座金の取付位置をずらす必要があります。

№ 12
–20°

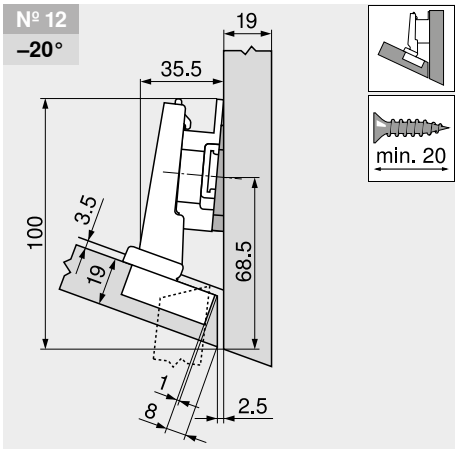

名称	厚み (mm)	品番
座金	6	175H9160
角度スペーサー	–5°	171A5500

№ 32
–20°

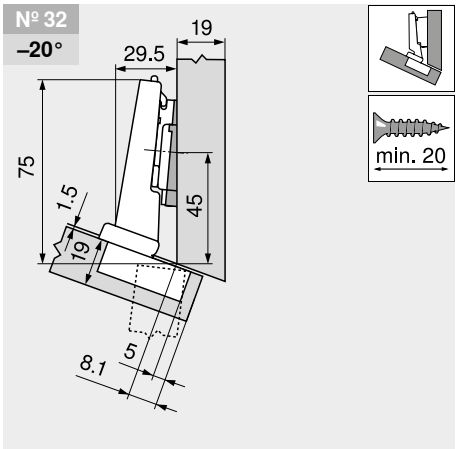

名称	厚み (mm)	品番
座金	0	173H7100
角度スペーサー	–5°	171A5500

№ 13
–15°

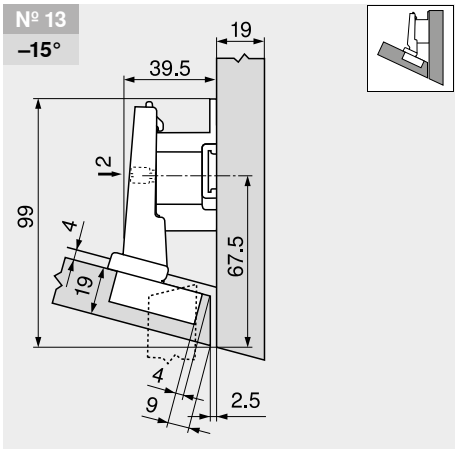

名称	厚み (mm)	品番
座金	18	175H7190.22

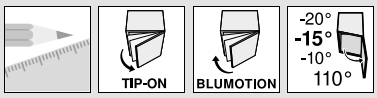

-15° III – 角度ヒンジ、最大全カブリ

ウェブコードで検索する
DQDWVY

取付寸法

№ 33
–15°

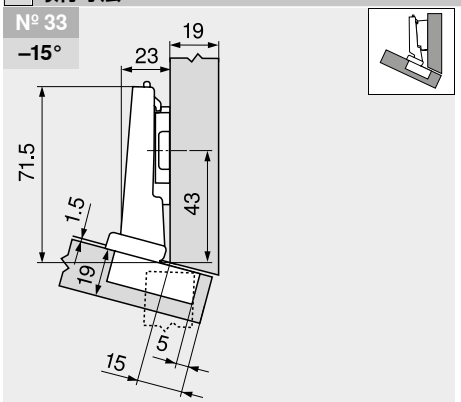

名称	厚み (mm)	品番
座金	0	173H7100

№ 14
–10°

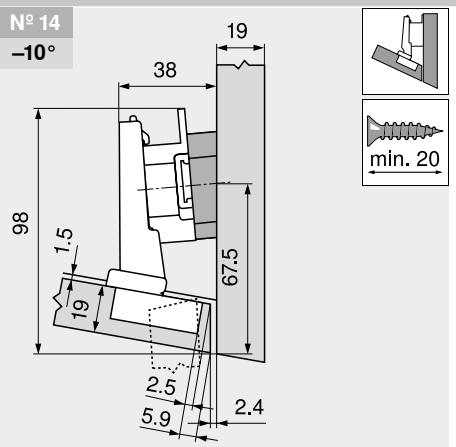

名称	厚み (mm)	品番
座金	9	175H7190
角度スペーサー	+5°	171A5070

№ 34
–10°

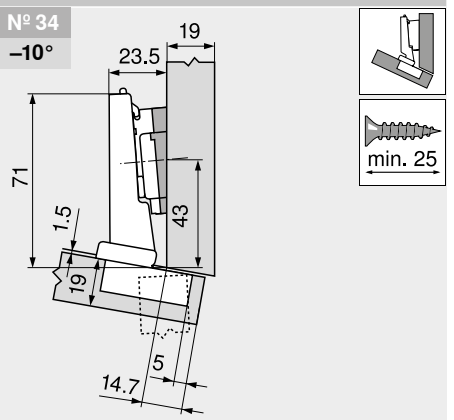

名称	厚み (mm)	品番
座金	0	173H7100
角度スペーサー	+5°	171A5010

調整

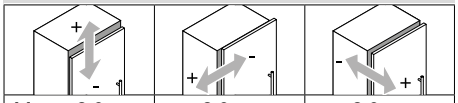

Max. ±3.0 mm 座金を参照	±2.0 mm	±2.0 mm

ネジ止め式

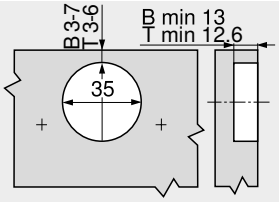

B	CLIP top BLUMOTION
T	CLIP top

INSERTA (インサータ) 取付

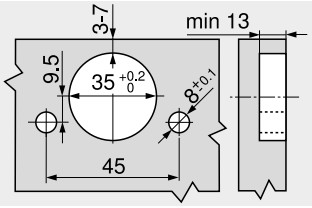

ヒンジカップの寸法

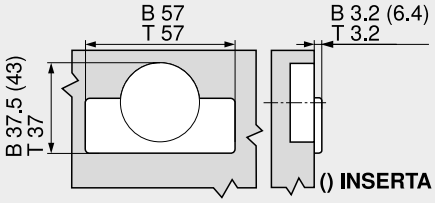

B	CLIP top BLUMOTION
T	CLIP top

ヒンジシステム

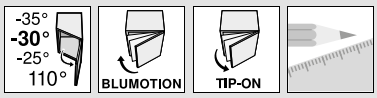

-30° III – 角度ヒンジ、最大全カブリ

ウェブコードで検索する
DQDXLA



- **CLIP top BLUMOTION** (クリップトップ・ブルモーション) ヒンジは、**BLUMOTION** (ブルモーション) 機能をカップに内蔵 (スイッチオフ機能付)
- **CLIP top** (クリップトップ) ヒンジは、キャッチ付となしがあります
- メタルヒンジ、ニッケルメッキ
- 角度ヒンジ –30° III
- 110°開ヒンジ
- 3方向に調整可能
- スパイラルネジで快適な奥行き調整
- 扉の取り付け、取り外しに道具不要
- **INSERTA** (インサータ) 式はヒンジを扉に取り付けるとき道具不要

参照ページ

角度キャビネット	角度 –35°	角度 –30°	角度 –25°
			№ 11 168
	№ 29 168	№ 30 168	№ 31 169

概要 – 角度キャビネット 148

品番一覧

カップ / ヒンジ	キャッチ	品番
CLIP top BLUMOTION	●	79B3491

● キャッチ付　○ キャッチなし

カップ / ヒンジ	キャッチ	品番
CLIP top BLUMOTION	●	79B3451
CLIP top (クリップトップ)	○	78A5451.T

Z アクセサリー

ヒンジアームカバーキャップ

印刷／刻印	ロゴ	品番
ネームなし	–	70.1553
スクリーンプリント	Blum	70.1553.BL

ヒンジカップ用カバーキャップ

ヒンジ	品番
CLIP top BLUMOTION	70T3504
CLIP top (クリップトップ)	70T1504

扉用 TIP-ON (チップオン)

仕様	キャッチ	品番
ショートバージョン	○	956.1004
ロングバージョン	○	956A1004
ロングバージョン	●	956A1006

● キャッチ付　○ キャッチなし

木ネジ

Ø (mm)	長さ (mm)	品番
3.5	15	609.1500
3.5	17	609.1700

注意事項

CLIP top BLUMOTION (クリップトップ・ブルモーション) ヒンジと CLIP top (クリップトップ) ヒンジを、一枚の扉で組み合わせることはできません。

参照ページ

概要 – CLIP top BLUMOTION/CLIP top (クリップトップ・ブルモーション/クリップトップ) – ヒンジ	107	アクセサリー – 一般	194	その他の技術情報	774
座金	186	概要 – 扉用TIP-ON (チップオン)	653		
アクセサリー – ヒンジアームカバーキャップ	193	取付、取外し、調整	196		
		概要 – 組立機械・ジグ	683		

取付寸法

注意事項

この取付寸法は 19 mm 厚の扉と側板が前提になっています。19mm 以外の場合はカブセが変わりますので。試作をおすすめします。使用方法によっては座金の取付位置をずらす必要があります。

№ 29
–35°

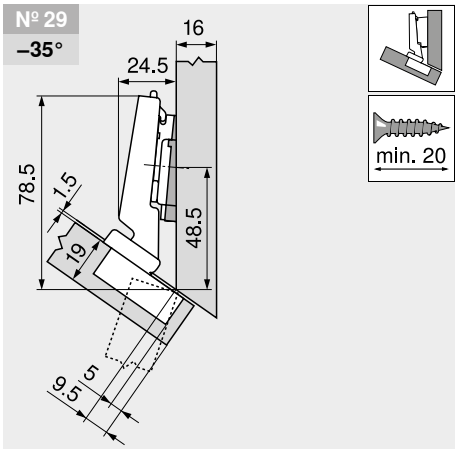

名称	厚み (mm)	品番
座金	0	173H7100
角度スペーサー	–5°	171A5500

№ 30
–30°

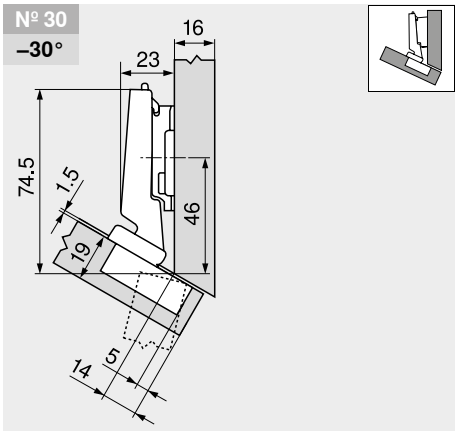

名称	厚み (mm)	品番
座金	3	173H7130

№ 11
–25°

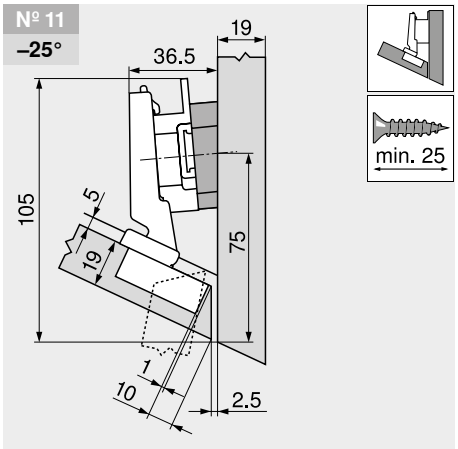

名称	厚み (mm)	品番
座金	9	175H7190
角度スペーサー	+5°	171A5070

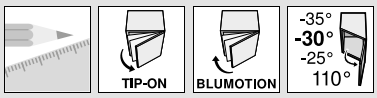

-30° III – 角度ヒンジ、最大全カブリ

ウェブコードで検索する
DQDXLA

取付寸法

№ 31
–25°

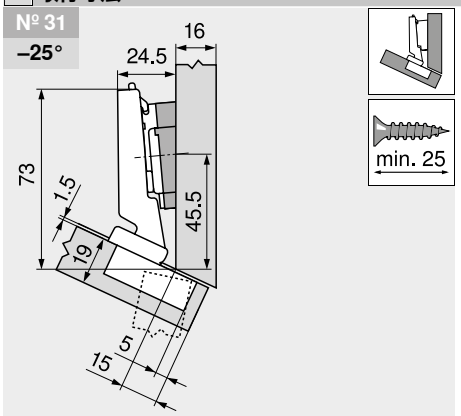

名称	厚み (mm)	品番
座金	0	173H7100
角度スペーサー	+5°	171A5040

調整

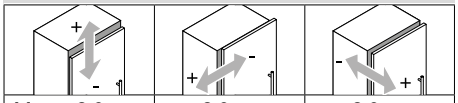

Max. ±3.0 mm 座金を参照	±2.0 mm	±2.0 mm

ネジ止め式

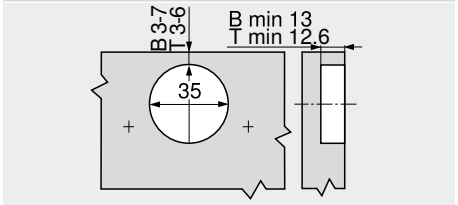

B	CLIP top BLUMOTION
T	CLIP top

INSERTA (インサータ) 取付

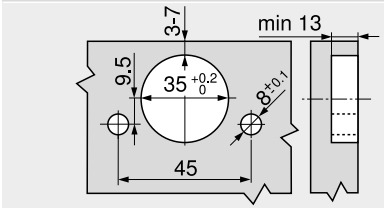

ヒンジカップの寸法

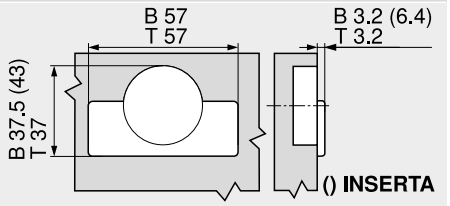

B	CLIP top BLUMOTION
T	CLIP top

ヒンジシステム

► CLIP top BLUMOTION / CLIP top – ヒンジ
►► 角度キャビネット – 標準

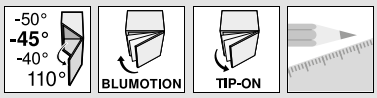

-45° III – 角度ヒンジ、最大全カブリ

ウェブコードで検索する
DQDYAM



- **CLIP top BLUMOTION** (クリップトップ・ブルモーション) ヒンジは、**BLUMOTION** (ブルモーション) 機能をカップに内蔵 (スイッチオフ機能付)
- **CLIP top** (クリップトップ) ヒンジは、キャッチ付となしがあります
- メタルヒンジ、ニッケルメッキ
- 角度ヒンジ –45° III
- 110°開ヒンジ
- 3方向に調整可能
- スパイラルネジで快適な奥行き調整
- 扉の取り付け、取り外しに道具不要
- **INSERTA** (インサータ) 式はヒンジを扉に取り付けるとき道具不要

参照ページ

角度キャビネット	角度 –50°	角度 –45°	角度 –40°
	№ 26 170	№ 27 170	№ 28 170

概要 – 角度キャビネット 148

品番一覧

カップ / ヒンジ	INSERTA (インサータ) キャッチ	品番
CLIP top BLUMOTION	●	79B3490

● キャッチ付　○ キャッチなし

カップ / ヒンジ	ネジ止め キャッチ	品番
CLIP top BLUMOTION	●	79B3450
CLIP top (クリップトップ)	○	78A5450.T

Z アクセサリー

ヒンジアームカバーキャップ 印刷／刻印	ロゴ	品番
ネームなし	–	70.1553
スクリーンプリント	Blum	70.1553.BL

ヒンジカップ用カバーキャップ ヒンジ	品番
CLIP top BLUMOTION	70T3504
CLIP top (クリップトップ)	70T1504

扉用 TIP-ON (チップオン) 仕様	キャッチ	品番
ショートバージョン	○	956.1004
ロングバージョン	○	956A1004
ロングバージョン	●	956A1006

● キャッチ付　○ キャッチなし

木ネジ Ø (mm)	長さ (mm)	品番
3.5	15	609.1500
3.5	17	609.1700

注意事項

CLIP top BLUMOTION (クリップトップ・ブルモーション) ヒンジと CLIP top (クリップトップ) ヒンジを、一枚の扉で組み合わせることはできません。

参照ページ

概要 – CLIP top BLUMOTION/CLIP top (クリップトップ・ブルモーション/クリップトップ) – ヒンジ	107	アクセサリー – 一般	194	その他の技術情報	774
座金	186	概要 – 扉用TIP-ON (チップオン)	653		
アクセサリー – ヒンジアームカバーキャップ	193	取付、取外し、調整	196		
		概要 – 組立機械・ジグ	683		

取付寸法

注意事項

この取付寸法は 19 mm 厚の扉と側板が前提になっています。19mm 以外の場合はカブセが変わりますので。試作をおすすめします。使用方法によっては座金の取付位置をずらす必要があります。

№ 26 –50°

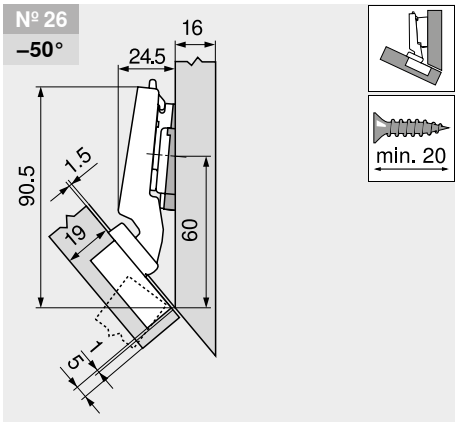

名称	厚み (mm)	品番
座金	0	173H7100
角度スペーサー	–5°	171A5500

№ 27 –45°

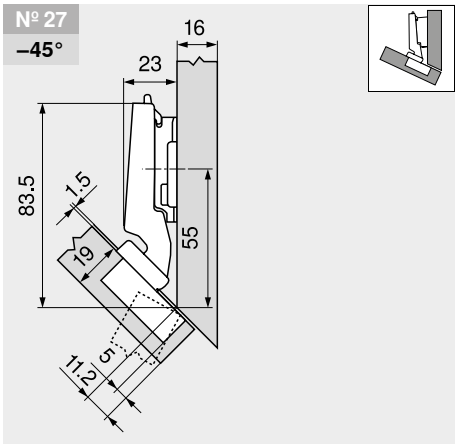

名称	厚み (mm)	品番
座金	3	173H7130

№ 28 –40°

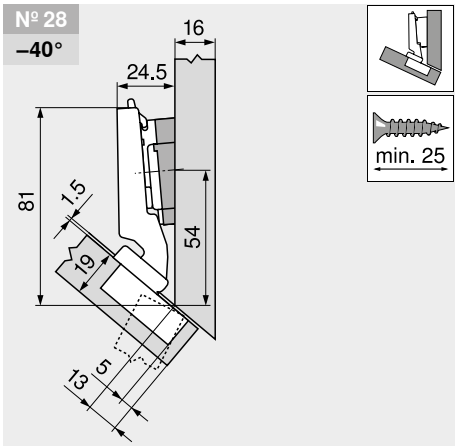

名称	厚み (mm)	品番
座金	0	173H7100
角度スペーサー	+5°	171A5040

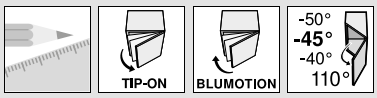

-45° III – 角度ヒンジ、最大全カブリ

ウェブコードで検索する
DQDYAM

取付寸法

調整

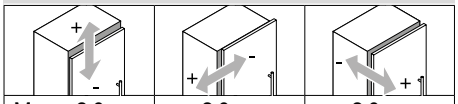

Max. ±3.0 mm 座金を参照	±2.0 mm	±2.0 mm

ネジ止め式

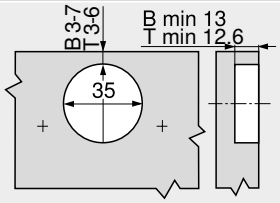

B	CLIP top BLUMOTION
T	CLIP top

INSERTA (インサータ) 取付

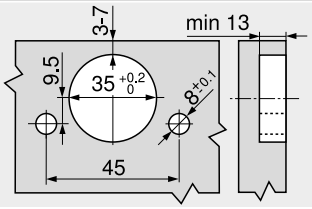

ヒンジカップの寸法

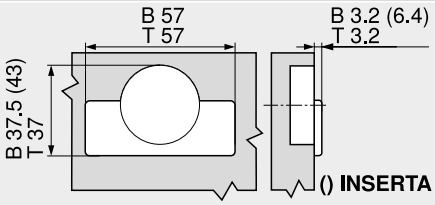

B	CLIP top BLUMOTION
T	CLIP top

ヒンジシステム

► CLIP top BLUMOTION / CLIP top – ヒンジ
►► 角度キャビネット – ガラス扉用

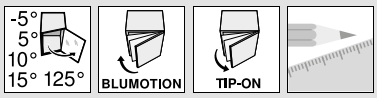

CRISTALLO (クリスタロ) 角度キャビネット



- ガラス扉または鏡扉用ヒンジ
- アダプターをガラスにUV接着剤で付けるので、穴開け不要
- ヒンジをアダプタープレートに取り付けは工具不要です
- CLIP top (クリップトップ) ヒンジは、キャッチ付となしがあります
- 125°開ヒンジ
- 3方向に調整可能
- スパイラルネジで快適な奥行き調整
- 扉の取り付け、取り外しに道具不要

参照ページ

WA	角度 –5°	WA	角度 5°	10°	15°
	№ 106 172		№ 103 172	№ 104 173	№ 105 173
	№ 107 172		№ 100 173	№ 101 173	№ 102 173

概要 – 角度キャビネット 148
WA 角度キャビネット

品番一覧

カップ / ヒンジ	キャッチ	品番
CRISTALLO 125° (クリスタロ125°)		
CLIP top (クリップトップ)	●	79C450BT
CLIP top (クリップトップ)	○	78C450BT
● キャッチ付	○ キャッチなし	

CRISTALLO (クリスタロ) アダプタープレート 接着用		
扉の素材	カラー	品番
ガラス／ミラー	ツヤ消しニッケルメッキ	78C4568
ミラー	特殊ニッケルメッキ	78C4568

Z アクセサリー

BLUMOTION 973A (ブルモーション973A)	
仕様	品番
クリップオン式	973A9000

扉用 TIP-ON (チップオン)		
仕様	キャッチ	品番
ショートバージョン	○	956.1004
ロングバージョン	○	956A1004
ロングバージョン	●	956A1006
● キャッチ付	○ キャッチなし	

ヒンジアームカバーキャップ		
印刷／刻印	ロゴ	品番
ネームなし	–	70.1553
スクリーンプリント	Blum	70.1553.BL

参照ページ

保証・責任限定	136	座金	186	取付、取外し、調整	196
概要 – CLIP top BLUMOTION/CLIP top (クリップトップ・ブルモーション／クリップトップ) – ヒンジ	107	アクセサリー – ヒンジアームカバーキャップ	193		
アダプターの位置	137	概要 – 扉用BLUMOTION (ブルモーション)	539		
		概要 – 扉用TIP-ON (チップオン)	653		

取付寸法

注意事項

これらの寸法は、キャビネット側板厚み 16 mm の場合です。19mm 以外の場合はカプセが変わりますので。試作をおすすめします。使用方法によっては座金の取付位置をずらす必要があります。

№ 106 37
–5°

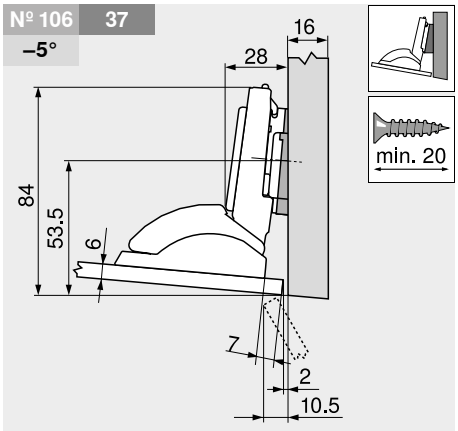

名称	厚み (mm)	品番
座金	0	173H7100
角度スペーサー	–5°	171A5500

№ 107 37
–5°

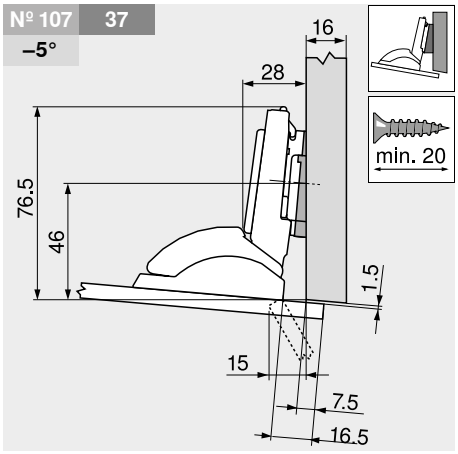

名称	厚み (mm)	品番
座金	0	173H7100
角度スペーサー	–5°	171A5500

№ 103 33
5°

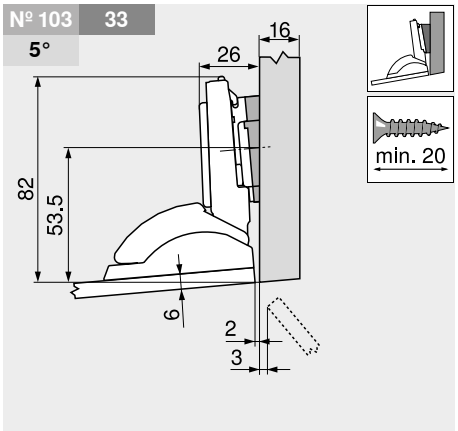

名称	厚み (mm)	品番
座金	0	173H7100
角度スペーサー	+5°	171A5010

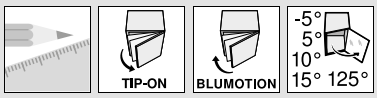

CRISTALLO (クリスタロ) 角度キャビネット

取付寸法

№ 100 33 5°

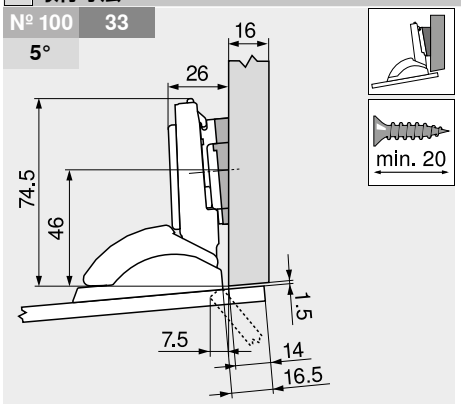

名称	厚み (mm)	品番
座金	0	173H7100
角度スペーサー	+5°	171A5010

№ 104 33 10°

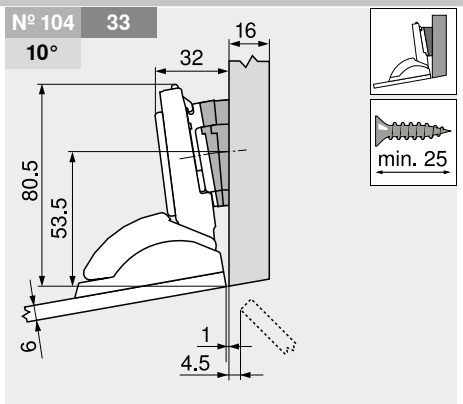

名称	厚み (mm)	品番
座金	0	173H7100
角度スペーサー	+5°	171A5010

№ 101 33 10°

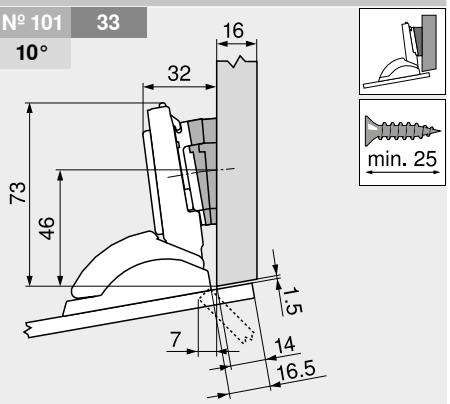

名称	厚み (mm)	品番
座金	0	173H7100
角度スペーサー	+5°	171A5010

№ 105 33 15°

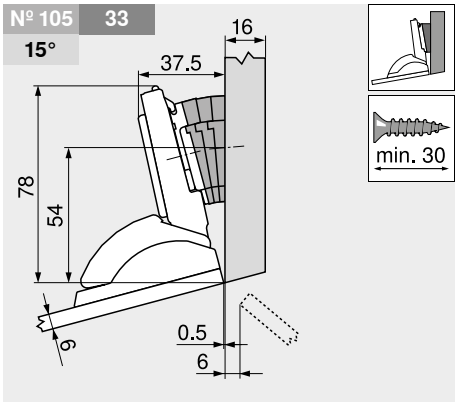

名称	厚み (mm)	品番
座金	0	173H7100
角度スペーサー	+5°	171A5010

№ 102 33 15°

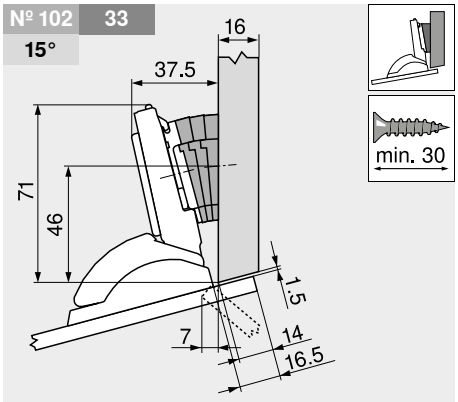

名称	厚み (mm)	品番
座金	0	173H7100
角度スペーサー	+5°	171A5010

調整

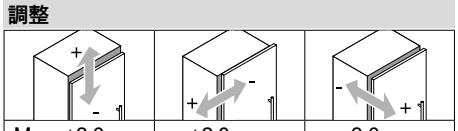

Max. ±3.0 mm 座金を参照	±2.0 mm	+3.0 mm –2.0 mm

BLUMOTION (ブルモーション) 970A1002 の取付位置

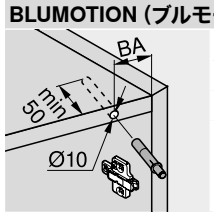

№ XX	角度キャビネット
XX	下穴の位置 BA (mm)
XX°	使用キャビネット角度 (°)

参照ページ

取付、取外し、調整 552

取付

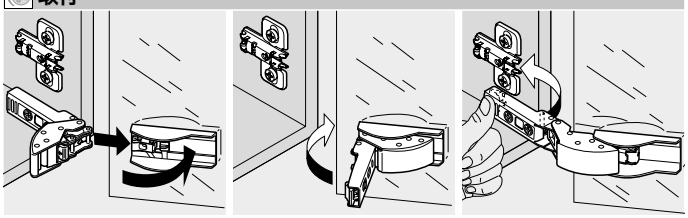

取外し

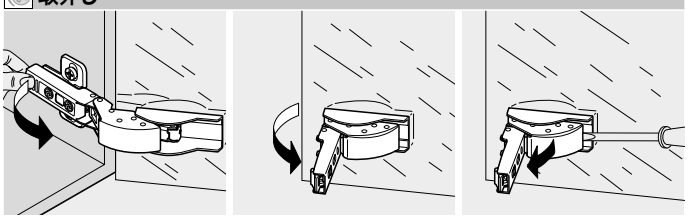

ヒンジシステム

► CLIP top BLUMOTION / CLIP top – ヒンジ
►► 角度キャビネット – ガラス扉用



+45° 角度ヒンジ (ガラス扉用)



- **ガラス扉用ヒンジ**
- **扉の厚み : 4.5–7 mm**
- **CLIP top** (クリップトップ) ヒンジは、キャッチ付となしがあります
- 角度ヒンジ +45°
- 94°開ヒンジ
- 3方向に調整可能
- スパイラルネジで快適な奥行き調整
- 扉の取り付け、取り外しに道具不要
- カップ取付ネジ同梱

参照ページ

角度キャビネット	角度 40°	角度 45°	角度 50°
	№ 74 174	№ 75 174	№ 76 175
		№ 67 174	№ 68 175
概要 – 角度キャビネット			148

品番一覧

カップ / ヒンジ	ネジ止め / キャッチ	品番
CLIP top (クリップトップ)	●	79A4108.T
● キャッチ付	○ キャッチなし	

Z アクセサリー

BLUMOTION 970A (ブルモーション970A)	
仕様	品番
埋込式	970A1002

扉用 TIP-ON (チップオン)		
仕様	キャッチ	品番
ロングバージョン	●	956A1006
● キャッチ付	○ キャッチなし	

ヒンジアームカバーキャップ		
印刷/刻印	ロゴ	品番
ネームなし	–	70.1553
スクリーンプリント	Blum	70.1553.BL

ヒンジカップ用カバーキャップ	
カラー	品番
S | G | CR | NI-M	84.4120
S ブラック / G 金めっき / CR 酸化ニッケルメッキ / NI-M ニッケルメッキ マット	

ヒンジカップ用カバーキャップ	
カラー	品番
S | G | CR | NI-M	84.4140

参照ページ

概要 – CLIP top BLUMOTION/CLIP top (クリップトップ・ブルモーション/クリップトップ) – ヒンジ	107	アクセサリー – 一般	194	その他の技術情報	774
座金	186	概要 – 扉用BLUMOTION (ブルモーション)	539		
アクセサリー – ヒンジアームカバーキャップ	193	取付、取外し、調整	196		
		概要 – 組立機械・ジグ	683		

取付寸法

注意事項

これらの寸法は、出荷時設定の場合、19 mm のキャビネット側面の厚さに適用されます。19mm 以外の場合はカプセが変わりますので。試作をおすすめします。使用方法によっては座金の取付位置をずらす必要があります。

№ 74 48
40°

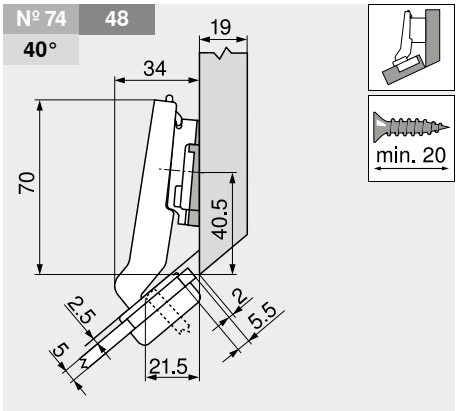

名称	厚み (mm)	品番
座金	3	173H7130
角度スペーサー	–5°	171A5500

№ 75 48
45°

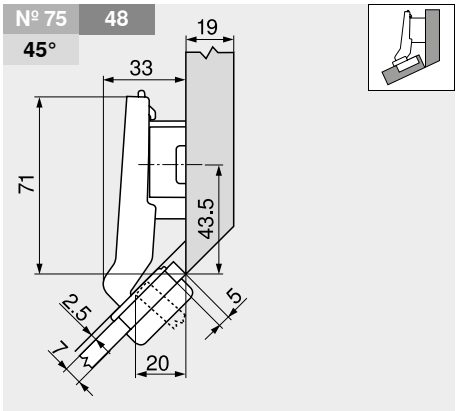

名称	厚み (mm)	品番
座金	9	175H7190

№ 67 45
45°

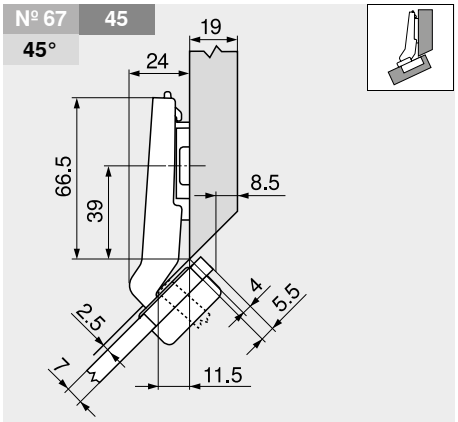

名称	厚み (mm)	品番
座金	0	173H7100



+45° 角度ヒンジ (ガラス扉用)

取付寸法

№ 76 | 48
50°

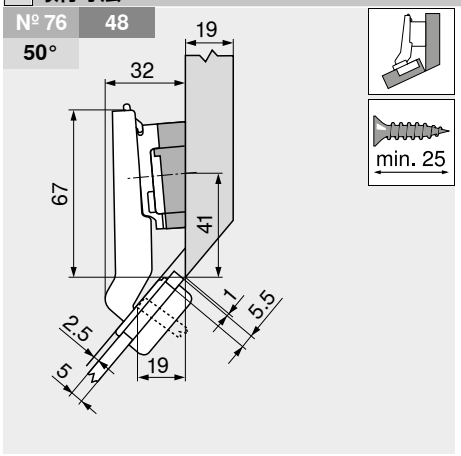

名称	厚み (mm)	品番
座金	3	173H7130
角度スペーサー	+5°	171A5070

№ 68 | 45
50°

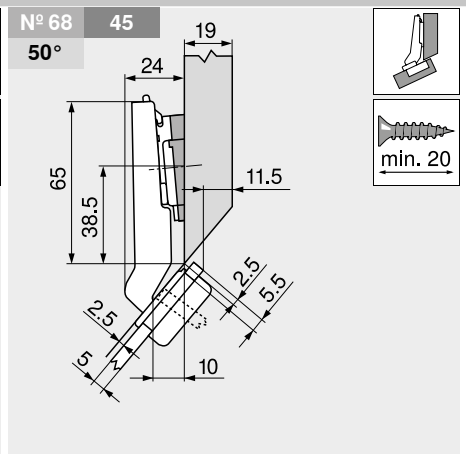

名称	厚み (mm)	品番
座金	0	173H7100
角度スペーサー	+5°	171A5010

調整

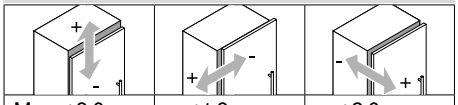

Max. ±3.0 mm 座金を参照	±1.8 mm	±2.0 mm

BLUMOTION (ブルモーション) 970A1002 の取付位置

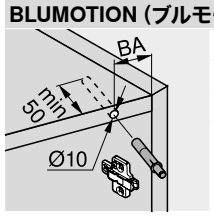

№ XX	角度キャビネット
XX	下穴の位置 BA (mm)
XX°	使用キャビネット角度 (°)

参照ページ

取付、取外し、調整 552

ネジ止め式

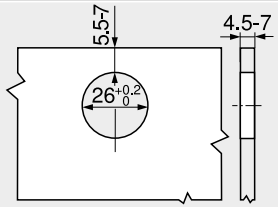

ヒンジカップの寸法

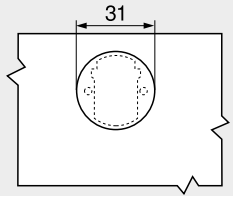

ヒンジカップ用カバーキャップ

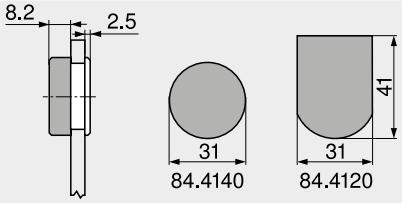

ヒンジシステム

► CLIP top BLUMOTION / CLIP top – ヒンジ
►► 角度キャビネット – ガラス扉用



+20° 角度ヒンジ (ガラス扉用)



- **ガラス扉用ヒンジ**
- **扉の厚み : 4.5–7 mm**
- **CLIP top** (クリップトップ) ヒンジは、キャッチ付となしがあります
- 角度ヒンジ +20°
- 94°開ヒンジ
- 3方向に調整可能
- スパイラルネジで快適な奥行き調整
- 扉の取り付け、取り外しに道具不要
- カップ取付ネジ同梱

参照ページ

角度キャビネット	角度 15°	20°	25°
	№ 71 176	№ 72 176	№ 73 177
	№ 64 176	№ 65 177	№ 66 177
概要 – 角度キャビネット	148		

品番一覧

カップ / ヒンジ	ネジ止め / キャッチ	品番
CLIP top (クリップトップ)	●	79A4105.T
● キャッチ付	○ キャッチなし	

Z アクセサリー

BLUMOTION 970A (ブルモーション970A)	
仕様	品番
埋込式	970A1002

扉用 TIP-ON (チップオン)		
仕様	キャッチ	品番
ロングバージョン	●	956A1006
● キャッチ付	○ キャッチなし	

ヒンジアームカバーキャップ		
印刷/刻印	ロゴ	品番
ネームなし	–	70.1553
スクリーンプリント	Blum	70.1553.BL

ヒンジカップ用カバーキャップ	
カラー	品番
S | G | CR | NI-M	84.4120
S ブラック / G 金めっき / CR 酸化ニッケルメッキ / NI-M ニッケルメッキ マット	

ヒンジカップ用カバーキャップ	
カラー	品番
S | G | CR | NI-M	84.4140

参照ページ

概要 – CLIP top BLUMOTION/CLIP top (クリップトップ・ブルモーション/クリップトップ) – ヒンジ	107	アクセサリー – 一般	194	その他の技術情報	774
座金	186	概要 – 扉用BLUMOTION (ブルモーション)	539		
アクセサリー – ヒンジアームカバーキャップ	193	取付、取外し、調整	196		
		概要 – 組立機械・ジグ	683		

取付寸法

注意事項

これらの寸法は、出荷時設定の場合、19 mm のキャビネット側面の厚さに適用されます。19mm 以外の場合はカプセが変わりますので。試作をおすすめします。使用方法によっては座金の取付位置をずらす必要があります。

№ 71 54 15°

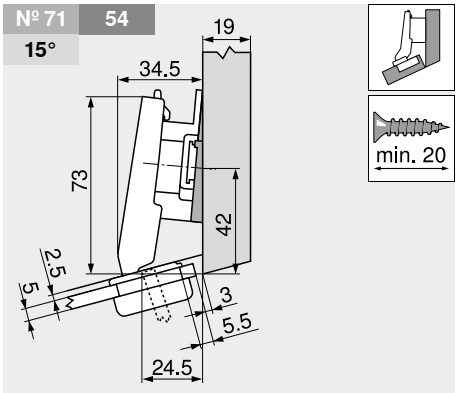

名称	厚み (mm)	品番
座金	9	175H7190
角度スペーサー	–5°	171A5500

№ 64 45 15°

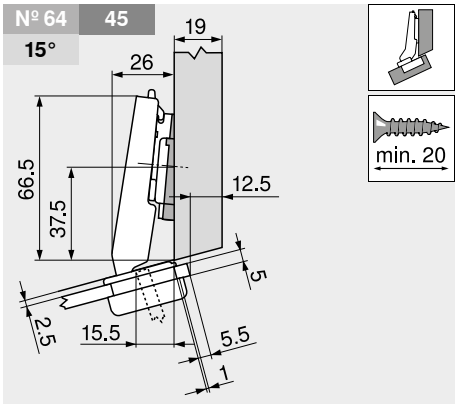

名称	厚み (mm)	品番
座金	0	173H7100
角度スペーサー	–5°	171A5500

№ 72 54 20°

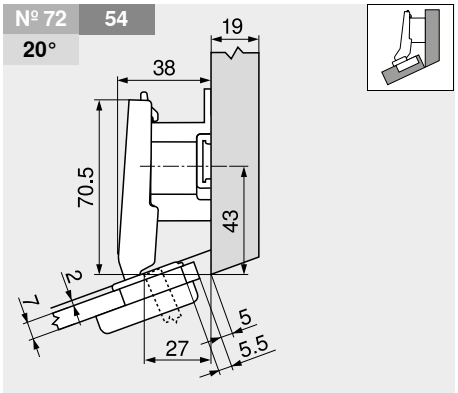

名称	厚み (mm)	品番
座金	18	175H7190.22



+20° 角度ヒンジ (ガラス扉用)

取付寸法

№ 65 | 37
20°

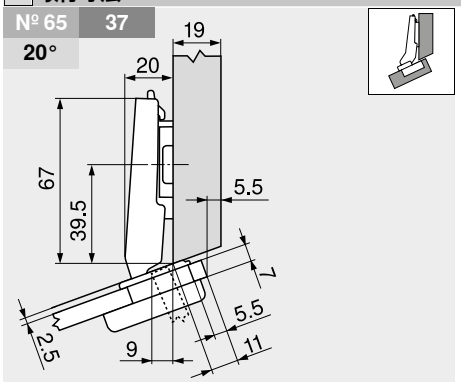

名称	厚み (mm)	品番
座金	0	173H7100

№ 73 | 48
25°

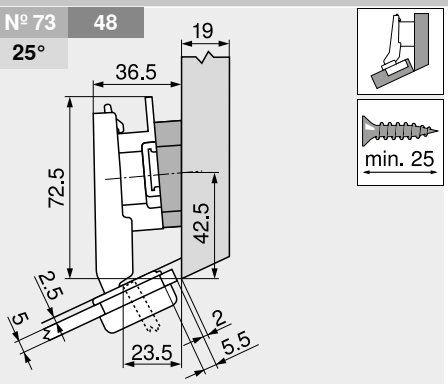

名称	厚み (mm)	品番
座金	9	175H7190
角度スペーサー	+5°	171A5070

№ 66 | 37
25°

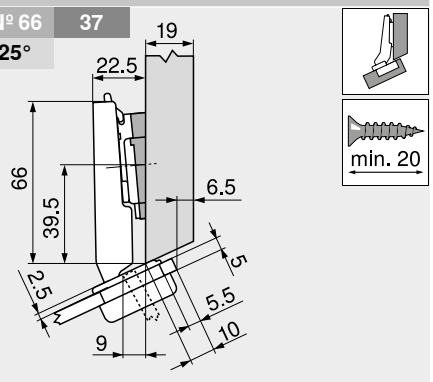

名称	厚み (mm)	品番
座金	0	173H7100
角度スペーサー	+5°	171A5010

調整

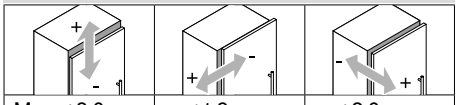

Max. ±3.0 mm 座金を参照	±1.8 mm	±2.0 mm

BLUMOTION (ブルモーション) 970A1002 の取付位置

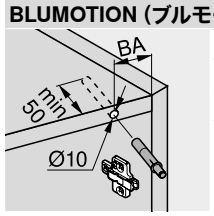

№ XX	角度キャビネット
XX	下穴の位置 BA (mm)
XX°	使用キャビネット角度 (°)

参照ページ

取付、取外し、調整 552

ネジ止め式

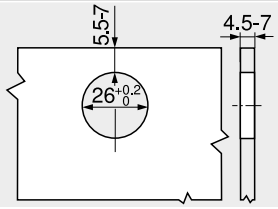

ヒンジカップの寸法

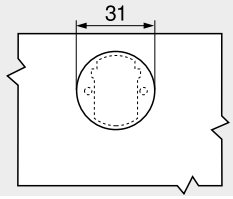

ヒンジカップ用カバーキャップ

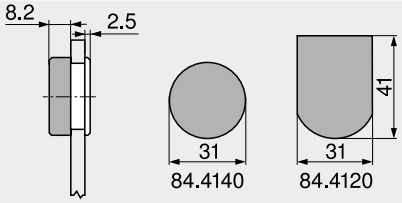

ヒンジシステム

► CLIP top BLUMOTION / CLIP top – ヒンジ
►► 角度キャビネット – ガラス扉用



±5° 角度キャビネット – ガラス扉用



- **ガラス扉用ヒンジ**
- **扉の厚み : 4.5–7 mm**
- **CLIP top** (クリップトップ) ヒンジは、キャッチ付となしがあります
- 94°開ヒンジ
- 3方向に調整可能
- スパイラルネジで快適な奥行き調整
- 扉の取り付け、取り外しに道具不要
- カップ取付ネジ同梱

参照ページ

角度キャビネット	角度 –5°	角度キャビネット	角度 5°
	№ 69 179		№ 70 179
	№ 62 179		№ 63 179

概要 – 角度キャビネット 148

品番一覧

全カブリ

カップ / ヒンジ	ネジ止め / キャッチ	品番
CLIP top (クリップトップ)	●	75T4100

● キャッチ付　○ キャッチなし

半カブリ

カップ / ヒンジ	ネジ止め / キャッチ	品番
CLIP top (クリップトップ)	●	75T4200

● キャッチ付　○ キャッチなし

インセット

カップ / ヒンジ	ネジ止め / キャッチ	品番
CLIP top (クリップトップ)	●	75T4300

● キャッチ付　○ キャッチなし

Z アクセサリー

BLUMOTION 970A (ブルモーション970A) 仕様	品番
埋込式	970A1002

ヒンジアームカバーキャップ 印刷／刻印	ロゴ	品番
ネームなし	–	70.1553
スクリーンプリント	Blum	70.1553.BL

Z アクセサリー

BLUMOTION 970A (ブルモーション970A) 仕様	品番
埋込式	970A1002

ヒンジアームカバーキャップ 印刷／刻印	ロゴ	品番
ネームなし	–	70.1553
スクリーンプリント	Blum	70.1553.BL

Z アクセサリー

BLUMOTION 970A (ブルモーション970A) 仕様	品番
埋込式	970A1002

ヒンジアームカバーキャップ 印刷／刻印	ロゴ	品番
ネームなし	–	70.1553
スクリーンプリント	Blum	70.1553.BL

Z アクセサリー – 一般

扉用 TIP-ON (チップオン) 仕様	キャッチ	品番
ロングバージョン	●	956A1006

● キャッチ付　○ キャッチなし

ヒンジカップ用カバーキャップ カラー	品番
S | G | CR | NI-M	84.4120

S ブラック　G 金めっき
CR 酸化ニッケルメッキ　NI-M ニッケルメッキ マット

ヒンジカップ用カバーキャップ カラー	品番
S | G | CR | NI-M	84.4140

参照ページ

概要 – CLIP top BLUMOTION/CLIP top (クリップトップ・ブルモーション/クリップトップ) – ヒンジ	107	アクセサリー – 一般	194	その他の技術情報	774
座金	186	概要 – 扉用BLUMOTION (ブルモーション)	539		
アクセサリー – ヒンジアームカバーキャップ	193	取付、取外し、調整	196		
		概要 – 組立機械・ジグ	683		

取付寸法

注意事項

これらの寸法は、出荷時設定の場合、19 mm のキャビネット側面の厚さに適用されます。19mm 以外の場合はカプセが変わりますので。試作をおすすめします。使用方法によっては座金の取付位置をずらす必要があります。



±5° 角度キャビネット – ガラス扉用

取付寸法

№ 62 37
–5°

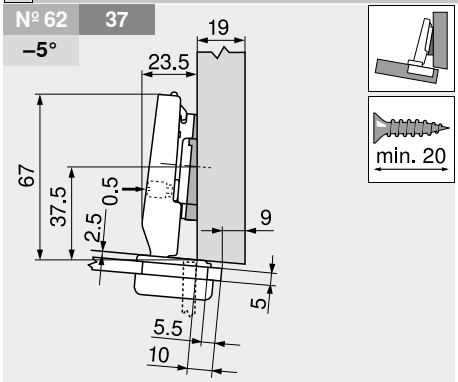

名称	厚み (mm)	品番
ヒンジ	–	75T4100
座金	0	173H7100
角度スペーサー	–5°	171A5500

№ 69 48
–5°

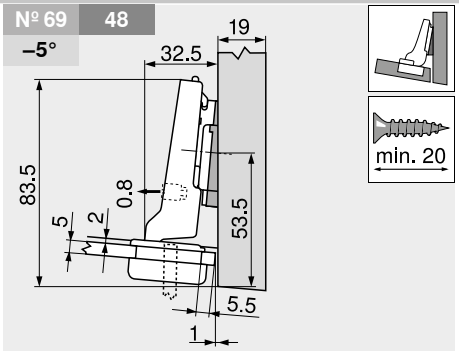

名称	厚み (mm)	品番
ヒンジ	–	75T4200
座金	0	173H7100
角度スペーサー	–5°	171A5500

№ 63 33
5°

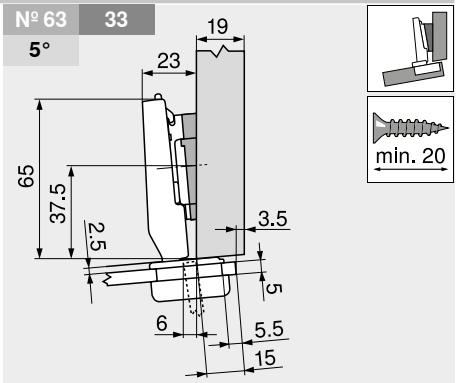

名称	厚み (mm)	品番
ヒンジ	–	75T4100
座金	0	173H7100
角度スペーサー	+5°	171A5010

№ 70 48
5°

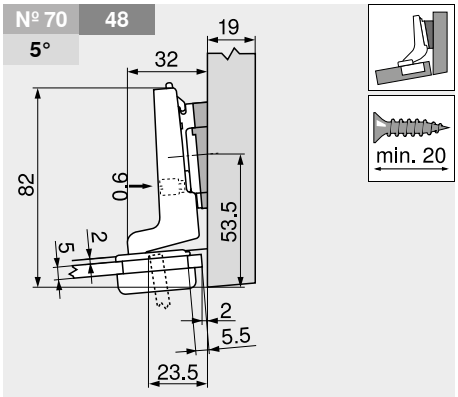

名称	厚み (mm)	品番
ヒンジ	–	75T4300
座金	0	173H7100
角度スペーサー	+5°	171A5010

調整

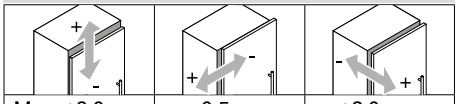

Max. ±3.0 mm 座金を参照	+0.5 mm –3.5 mm	±2.0 mm

BLUMOTION (ブルモーション) 970A1002 の取付位置

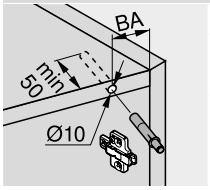

№ XX	角度キャビネット
XX	下穴の位置 BA (mm)
XX°	使用キャビネット角度 (°)

参照ページ

取付、取外し、調整 552

ネジ止め式

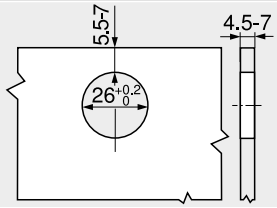

ヒンジカップの寸法

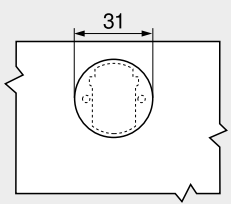

ヒンジカップ用カバーキャップ

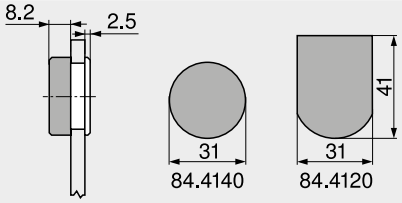

ヒンジシステム

► CLIP top BLUMOTION / CLIP top – ヒンジ
►► 角度キャビネット – フレーム扉



+45° 角度ヒンジ (ミニカップ付き)



- **小さい扉や細枠フレーム扉用のヒンジ**
- **CLIP top** (クリップトップ) ヒンジは、キャッチ付となしがあります
- メタルヒンジ、ニッケルメッキ
- 角度ヒンジ +45°
- 94°開ヒンジ
- 3方向に調整可能
- スパイラルネジで快適な奥行き調整
- 扉の取り付け、取り外しに道具不要

参照ページ

角度キャビネット	角度		
	40°	45°	50°
	№ 97	№ 98	№ 99
	180	180	181
	№ 89	№ 90	№ 91
	180	181	181
		№ 82	№ 83
		181	181

概要 – 角度キャビネット 148

品番一覧

カップ / ヒンジ	ネジ止め / キャッチ	品番
CLIP top (クリップトップ)	●	79A0558.T
● キャッチ付	○ キャッチなし	

Z アクセサリー

BLUMOTION 970A (ブルモーション970A)

仕様	品番
埋込式	970A1002

扉用 TIP-ON (チップオン)

仕様	キャッチ	品番
ロングバージョン	●	956A1006
● キャッチ付	○ キャッチなし	

ヒンジアームカバーキャップ

印刷/刻印	ロゴ	品番
ネームなし	–	70.1553
スクリーンプリント	Blum	70.1553.BL

木ネジ

Ø (mm)	長さ (mm)	品番
3.5	15	609.1500
3.5	17	609.1700

参照ページ

概要 – CLIP top BLUMOTION/CLIP top (クリップトップ・ブルモーション/クリップトップ) – ヒンジ	107	アクセサリー – 一般	194	その他の技術情報	774
座金	186	概要 – 扉用BLUMOTION (ブルモーション)	539		
アクセサリー – ヒンジアームカバーキャップ	193	取付、取外し、調整	196		
		概要 – 組立機械・ジグ	683		

取付寸法

注意事項

この取付寸法は 19 mm 厚の扉と側板が前提になっています。19mm 以外の場合はカプセが変わりますので。試作をおすすめします。使用方法によっては座金の取付位置をずらす必要があります。

№ 97 48
40°

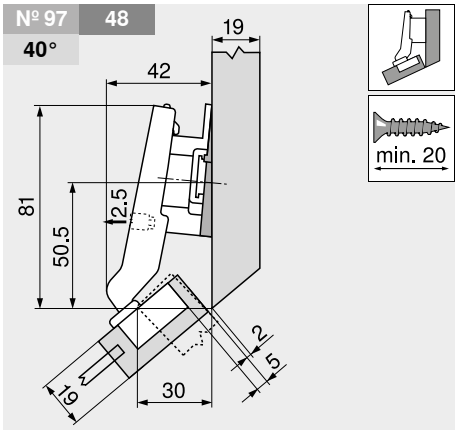

名称	厚み (mm)	品番
座金	9	175H7190
角度スペーサー	–5°	171A5500

№ 89 48
40°

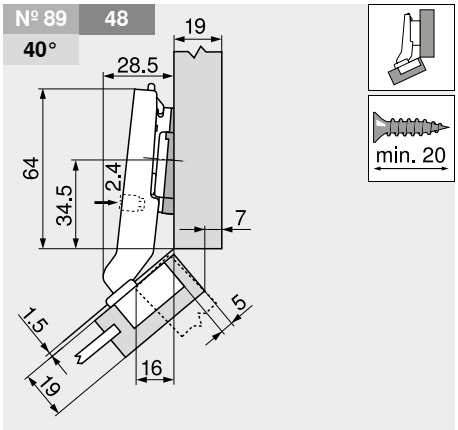

名称	厚み (mm)	品番
座金	0	173H7100
角度スペーサー	–5°	171A5500

№ 98 48
45°

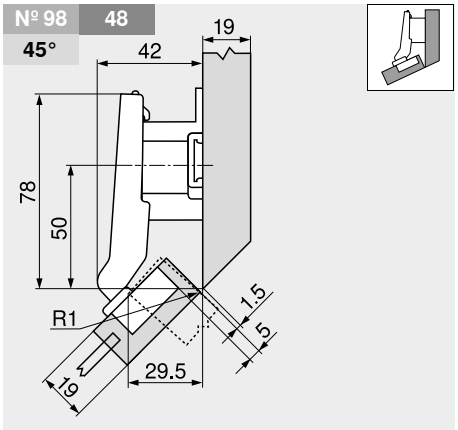

名称	厚み (mm)	品番
座金	18	175H7190.22



+45° 角度ヒンジ (ミニカップ付き)

取付寸法

№ 90 48
45°

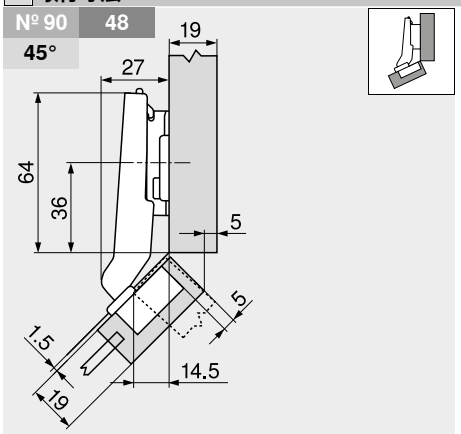

名称	厚み (mm)	品番
座金	3	173H7130

№ 82 45
45°

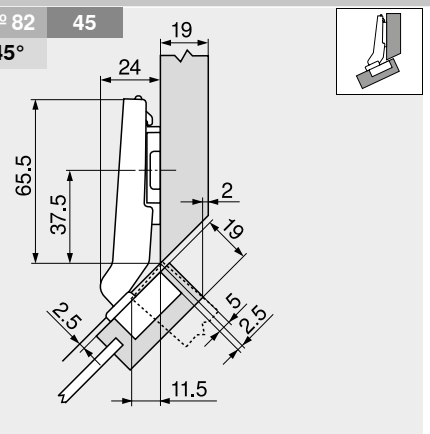

名称	厚み (mm)	品番
座金	0	173H7100

№ 99 48
50°

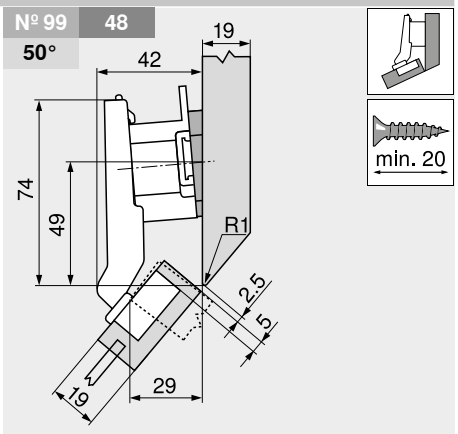

名称	厚み (mm)	品番
座金	18	175H7190.22
角度スペーサー	+5°	171A5010

№ 91 48
50°

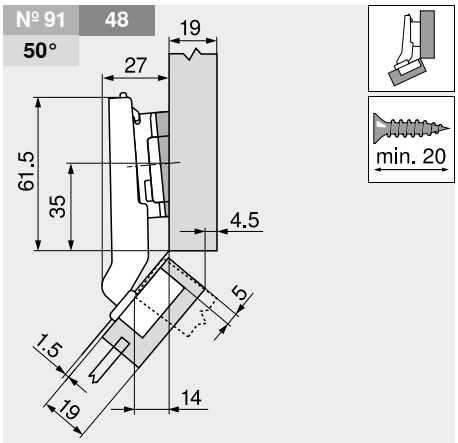

名称	厚み (mm)	品番
座金	3	173H7130
角度スペーサー	+5°	171A5010

№ 83 48
50°

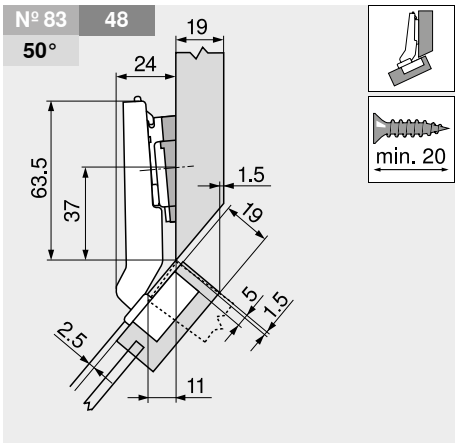

名称	厚み (mm)	品番
座金	0	173H7100
角度スペーサー	+5°	171A5010

調整

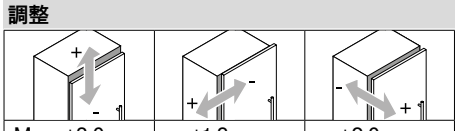

Max. ±3.0 mm 座金を参照	±1.8 mm	±2.0 mm

BLUMOTION (ブルモーション) 970A1002 の取付位置

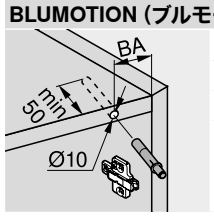

№ XX	角度キャビネット
XX	下穴の位置 BA (mm)
XX°	使用キャビネット角度 (°)

参照ページ

取付、取外し、調整	552

ネジ止め式

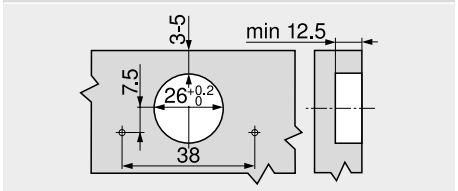

ヒンジカップの寸法

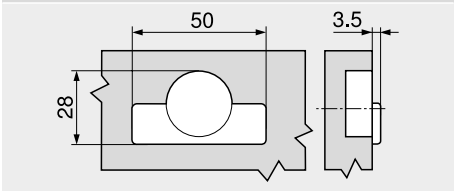

ヒンジシステム

► CLIP top BLUMOTION / CLIP top – ヒンジ
►► 角度キャビネット – フレーム扉



+20° 角度ヒンジ (ミニカップ付き)



- **小さい扉や細枠フレーム扉用のヒンジ**
- **CLIP top** (クリップトップ) ヒンジは、キャッチ付となしがあります
- メタルヒンジ、ニッケルメッキ
- 角度ヒンジ +20°
- 94°開ヒンジ
- 3方向に調整可能
- スパイラルネジで快適な奥行き調整
- 扉の取り付け、取り外しに道具不要

参照ページ

角度キャビネット	角度 15°	20°	25°
	№ 94 182	№ 95 183	№ 96 183
	№ 86 182	№ 87 183	№ 88 183
	№ 79 182	№ 80 183	№ 81 183

概要 – 角度キャビネット 148

品番一覧

カップ / ヒンジ	ネジ止め / キャッチ	品番
CLIP top (クリップトップ)	●	79A0555.T
● キャッチ付	○ キャッチなし	

Z アクセサリー

BLUMOTION 970A (ブルモーション970A)	
仕様	品番
埋込式	970A1002

扉用 TIP-ON (チップオン)		
仕様	キャッチ	品番
ロングバージョン	●	956A1006
● キャッチ付	○ キャッチなし	

ヒンジアームカバーキャップ		
印刷／刻印	ロゴ	品番
ネームなし	–	70.1553
スクリーンプリント	Blum	70.1553.BL

木ネジ		
Ø (mm)	長さ (mm)	品番
3.5	15	609.1500
3.5	17	609.1700

参照ページ

概要 – CLIP top BLUMOTION/CLIP top (クリップトップ・ブルモーション/クリップトップ) – ヒンジ	107	アクセサリー – 一般	194	その他の技術情報	774
座金	186	概要 – 扉用BLUMOTION (ブルモーション)	539		
アクセサリー – ヒンジアームカバーキャップ	193	取付、取外し、調整	196		
		概要 – 組立機械・ジグ	683		

取付寸法

注意事項

この取付寸法は 19 mm 厚の扉と側板が前提になっています。19mm 以外の場合はカプセが変わりますので。試作をおすすめします。使用方法によっては座金の取付位置をずらす必要があります。

№ 94 48
15°

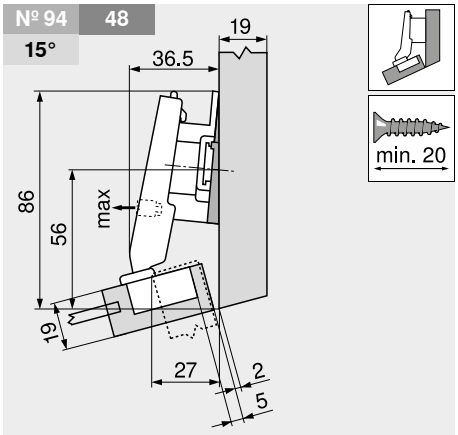

名称	厚み (mm)	品番
座金	9	175H7190
角度スペーサー	–5°	171A5500

№ 86 48
15°

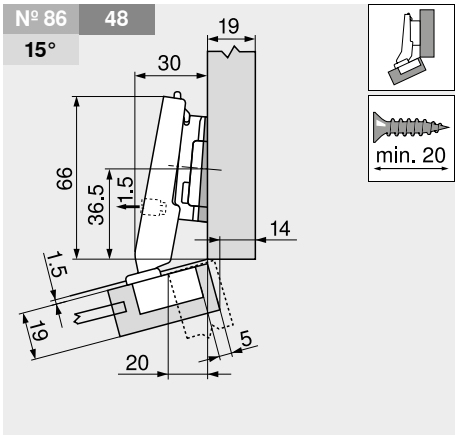

名称	厚み (mm)	品番
座金	3	173H7130
角度スペーサー	–5°	171A5500

№ 79 45
15°

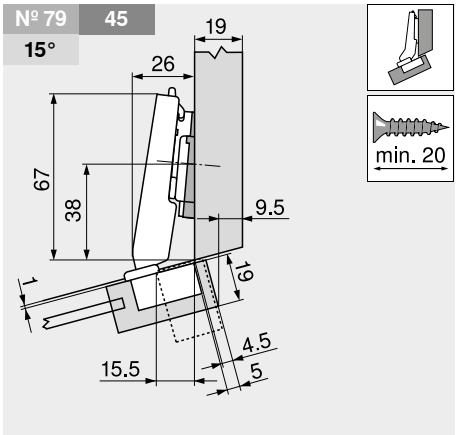

名称	厚み (mm)	品番
座金	0	173H7100
角度スペーサー	–5°	171A5500



+20° 角度ヒンジ (ミニカップ付き)

取付寸法

№ 95 48
20°

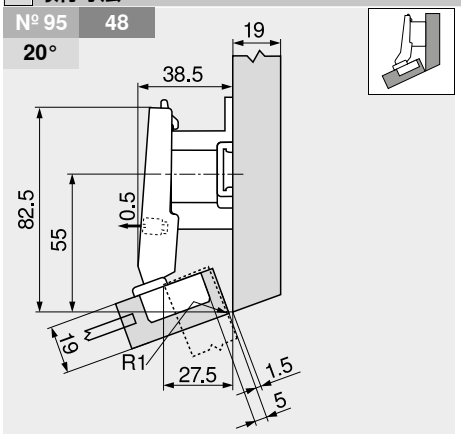

名称	厚み (mm)	品番
座金	18	175H7190.22

№ 87 48
20°

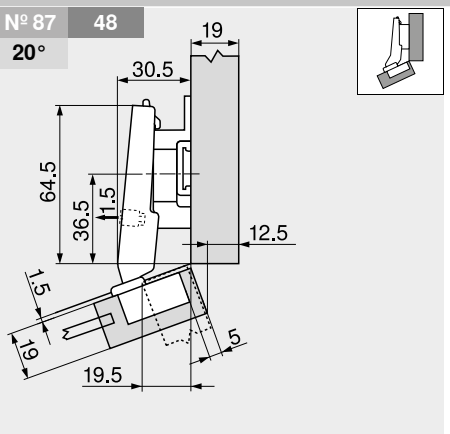

名称	厚み (mm)	品番
座金	9	175H7190

№ 80 37
20°

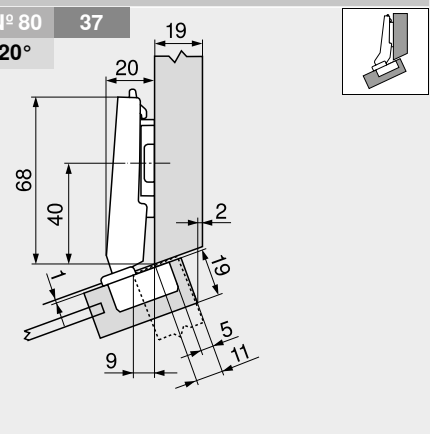

名称	厚み (mm)	品番
座金	0	173H7100

№ 96 48
25°

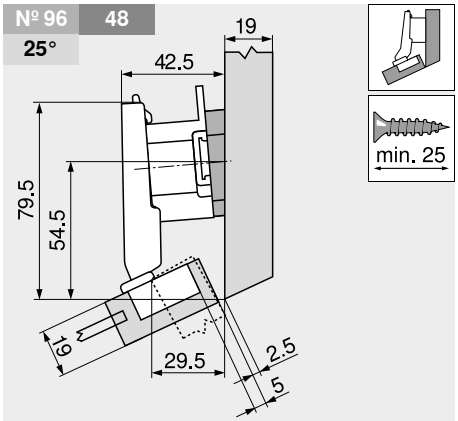

名称	厚み (mm)	品番
座金	18	175H7190.22
角度スペーサー	+5°	171A5040

№ 88 45
25°

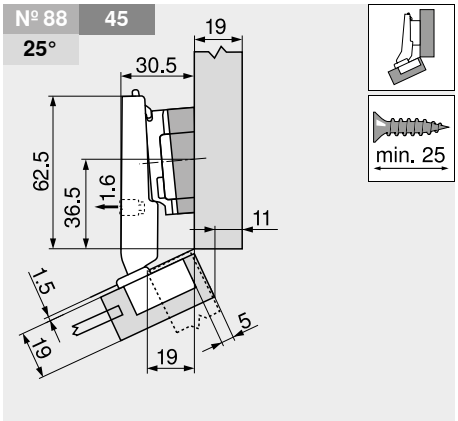

名称	厚み (mm)	品番
座金	3	173H7130
角度スペーサー	+5°	171A5070

№ 81 37
25°

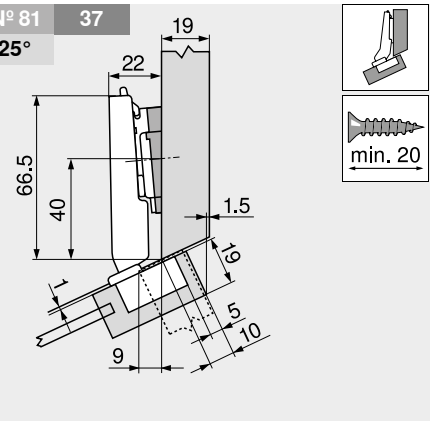

名称	厚み (mm)	品番
座金	0	173H7100
角度スペーサー	+5°	171A5010

調整

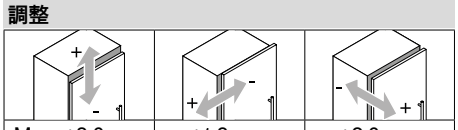

Max. ±3.0 mm 座金を参照	±1.8 mm	±2.0 mm

BLUMOTION (ブルモーション) 970A1002 の取付位置

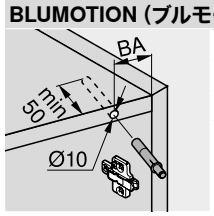

№ XX	角度キャビネット
XX	下穴の位置 BA (mm)
XX°	使用キャビネット角度 (°)

参照ページ

取付、取外し、調整	552

ネジ止め式

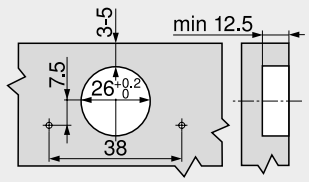

ヒンジカップの寸法

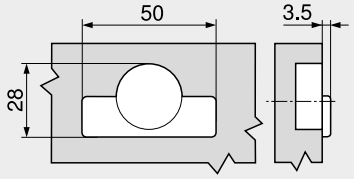

ヒンジシステム

► CLIP top BLUMOTION / CLIP top – ヒンジ
►► 角度キャビネット – フレーム扉



±5° 角度キャビネット (ミニカップ付き)



- **小さい扉や細枠フレーム扉用のヒンジ**
- **CLIP top** (クリップトップ) ヒンジは、キャッチ付となしがあります
- メタルヒンジ、ニッケルメッキ
- 94°開ヒンジ
- 3方向に調整可能
- スパイラルネジで快適な奥行き調整
- 扉の取り付け、取り外しに道具不要

参照ページ

角度キャビネット	角度 –5°	角度キャビネット	角度 5°
	№ 92 185		№ 93 185
	№ 84 185		№ 85 185
	№ 77 185		№ 78 185

概要 – 角度キャビネット 148

品番一覧

全カブリ

カップ / ヒンジ	ネジ止め キャッチ	品番
CLIP top (クリップトップ)	●	71T0550

● キャッチ付　○ キャッチなし

半カブリ

カップ / ヒンジ	ネジ止め キャッチ	品番
CLIP top (クリップトップ)	●	71T0650

● キャッチ付　○ キャッチなし

インセット

カップ / ヒンジ	ネジ止め キャッチ	品番
CLIP top (クリップトップ)	●	71T0750

● キャッチ付　○ キャッチなし

Z アクセサリー

BLUMOTION 970A (ブルモーション970A) 仕様	品番
埋込式	970A1002

ヒンジアームカバーキャップ 印刷／刻印	ロゴ	品番
ネームなし	–	70.1553
スクリーンプリント	Blum	70.1553.BL

Z アクセサリー

BLUMOTION 970A (ブルモーション970A) 仕様	品番
埋込式	970A1002

ヒンジアームカバーキャップ 印刷／刻印	ロゴ	品番
ネームなし	–	70.1553
スクリーンプリント	Blum	70.1553.BL

Z アクセサリー

BLUMOTION 970A (ブルモーション970A) 仕様	品番
埋込式	970A1002

ヒンジアームカバーキャップ 印刷／刻印	ロゴ	品番
ネームなし	–	70.1553
スクリーンプリント	Blum	70.1553.BL

Z アクセサリー – 一般

扉用 TIP-ON (チップオン) 仕様	キャッチ	品番
ロングバージョン	●	956A1006

● キャッチ付　○ キャッチなし

木ネジ Ø (mm)	長さ (mm)	品番
3.5	15	609.1500
3.5	17	609.1700

参照ページ

概要 – CLIP top BLUMOTION/CLIP top (クリップトップ・ブルモーション/クリップトップ) – ヒンジ	107	アクセサリー – 一般	194	その他の技術情報	774
座金	186	概要 – 扉用BLUMOTION (ブルモーション)	539		
アクセサリー – ヒンジアームカバーキャップ	193	取付、取外し、調整	196		
		概要 – 組立機械・ジグ	683		

取付寸法

注意事項

この取付寸法は 19 mm 厚の扉と側板が前提になっています。19mm 以外の場合はカブセが変わりますので。試作をおすすめします。使用方法によっては座金の取付位置をずらす必要があります。



±5° 角度キャビネット (ミニカップ付き)

取付寸法

№ 77 37
–5°

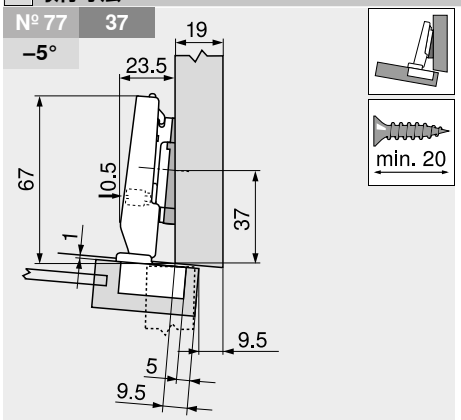

名称	厚み (mm)	品番
ヒンジ	–	71T0550
座金	0	173H7100
角度スペーサー	–5°	171A5500

№ 84 48
–5°

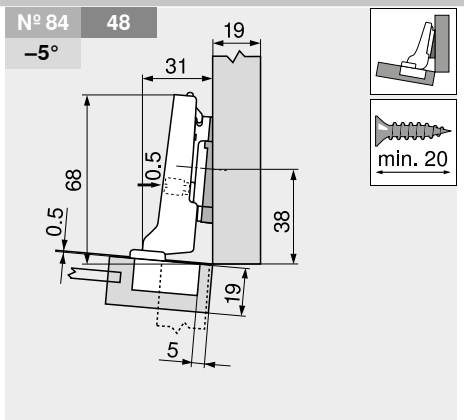

名称	厚み (mm)	品番
ヒンジ	–	71T0650
座金	0	173H7100
角度スペーサー	–5°	171A5500

№ 92 48
–5°

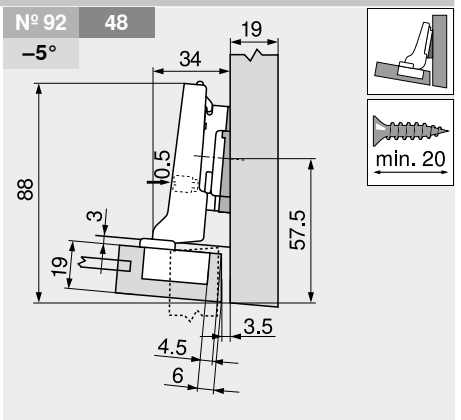

名称	厚み (mm)	品番
ヒンジ	–	71T0650
座金	3	173H7130
角度スペーサー	–5°	171A5500

№ 78 33
5°

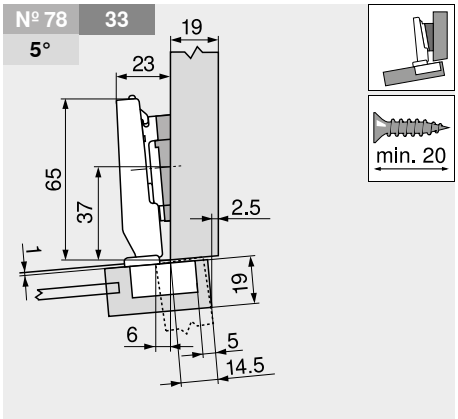

名称	厚み (mm)	品番
ヒンジ	–	71T0550
座金	0	173H7100
角度スペーサー	+5°	171A5010

№ 85 48
5°

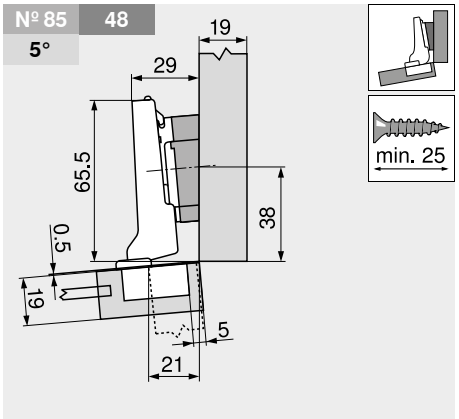

名称	厚み (mm)	品番
ヒンジ	–	71T0650
座金	0	173H7100
角度スペーサー	+5°	171A5070

№ 93 48
5°

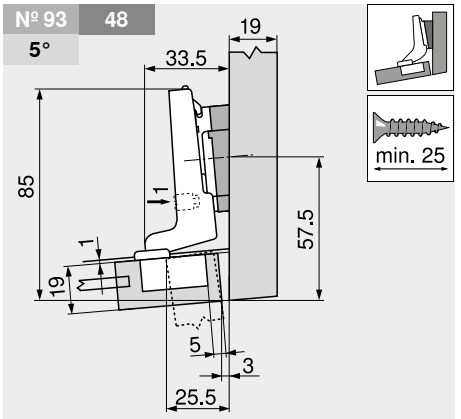

名称	厚み (mm)	品番
ヒンジ	–	71T0750
座金	0	173H7100
角度スペーサー	+5°	171A5040

調整

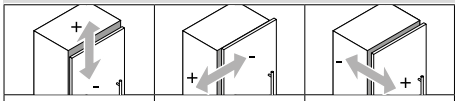

Max. ±3.0 mm 座金を参照	+0.5 mm –3.5 mm	+3.0 mm –1.0 mm

BLUMOTION (ブルモーション) 970A1002 の取付位置

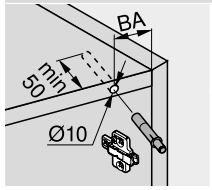

№ XX	角度キャビネット
XX	下穴の位置 BA (mm)
XX°	使用キャビネット角度 (°)

参照ページ

取付、取外し、調整	552

ネジ止め式

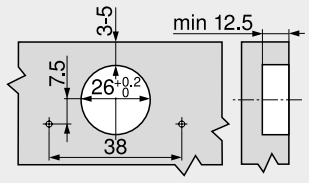

ヒンジカップの寸法

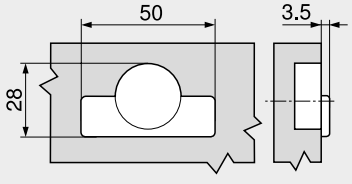

ヒンジシステム

► CLIP top BLUMOTION / CLIP top – ヒンジ

►► 座金



名称		素材	調整	高さ						
►► 座金										
カム式ストレート座	20/32	スチール	カム式	±2 mm	186		186	187	187	
中帆立用カム式ストレート座	20/32	スチール	カム式	±2 mm				187		
カム式ストレート座	22/32	亜鉛ダイカスト	カム式	±2 mm	188		188			
カム式ストレート座	20/32	亜鉛ダイカスト	カム式	±2 mm					188	
INSERTA (インサータ) 十字座	37/32	スチール	カム式	±2 mm		189				
カム式十字座	37/32	スチール	カム式	±2 mm	188		189			
中帆立用カム式十字座	37/32	スチール	カム式	±2 mm			189			
十字座	37/32	亜鉛ダイカスト	ネジ (2枚座)	±2 mm	189			190		
十字座	37/32	スチール	長穴	±2 mm			190			
十字座	37/32	スチール	長穴	±3 mm	190			190		191
中帆立用十字座	37/32	スチール	長穴	±3 mm				191		
十字座	28/32	スチール	長穴	±3 mm				191		
十字座	37/32	亜鉛ダイカスト	長穴	±3 mm				191		
►► 角度スペーサー										
角度スペーサー +5°	37/32	亜鉛ダイカスト			192					
角度スペーサー -5°	37/32	亜鉛ダイカスト			192					

ピクトグラフ

- 受注生産品 (お問い合わせください)
- アクセサリー
- インフォメーション
- ストレート座
- 十字座
- 角度スペーサー
- 木ネジによる取付
- INSERTA (インサータ) 式
- EXPANDO (エクスパンド) 式
- システムネジによる取付
- 打込ダボによる取付 – 打込ラムを使用してのみ可能
- 打込ダボによる取付

カム式ストレート座 20/32



- 木ねじ Ø 3.5 mm で取付けます す
- カム式上下調整 ±2 mm 付き
- 推奨するネジの長さ 17 mm
- 素材 : スチール
- カラー : ニッケルメッキ

品番一覧

厚み (mm)	高さ (mm)	品番
0	8.5	175H3100
3	11.5	175H3130

取付寸法

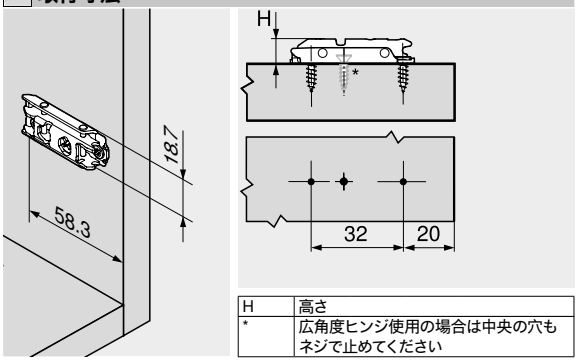

H	高さ
*	広角度ヒンジ使用の場合は中央の穴もネジで止めてください

カム式ストレート座 20/32



- 拡張ダボ・ネジ付 (EXPANDO エクスパンド式)
- カム式上下調整 ±2 mm 付き
- 素材 : スチール
- カラー : ニッケルメッキ

品番一覧

厚み (mm)	高さ (mm)	品番
0	8.5	177H3100E
3	11.5	177H3130E

取付寸法

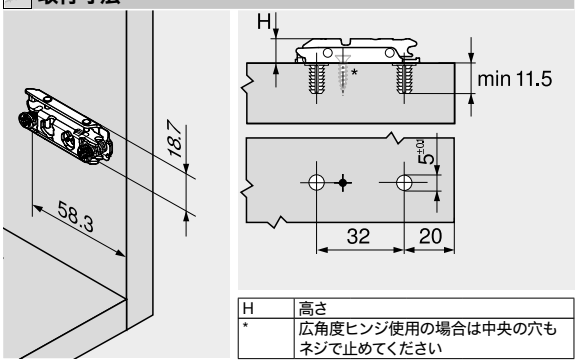

H	高さ
*	広角度ヒンジ使用の場合は中央の穴もネジで止めてください



カム式ストレート座 20/32



- 拡張ダボ・ネジ付 (EXPANDO エクスパンド式)
- カム式上下調整 ±2 mm 付き
- 素材 : スチール
- カラー : ニッケルメッキ

品番一覧

厚み (mm)	高さ (mm)	品番
0	8.5	☎ 177H3100E10
3	11.5	☎ 177H3130E10

取付寸法

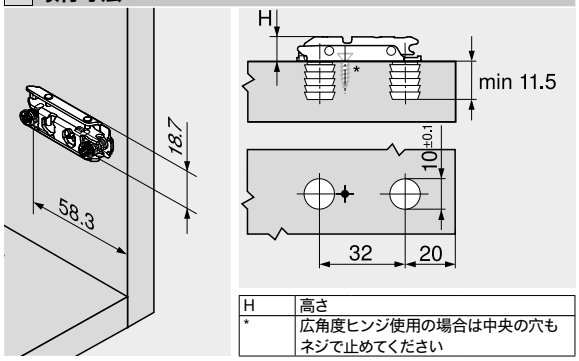

H	高さ
*	広角度ヒンジ使用の場合は中央の穴もネジで止めてください

カム式ストレート座 20/32



- Ø 6 x 12.9 mm のシステムネジ (66B.129) 付
- カム式上下調整 ±2 mm 付き
- 素材 : スチール
- カラー : ニッケルメッキ

品番一覧

厚み (mm)	高さ (mm)	品番
0	8.5	175H4100
3	11.5	175H4130

取付寸法

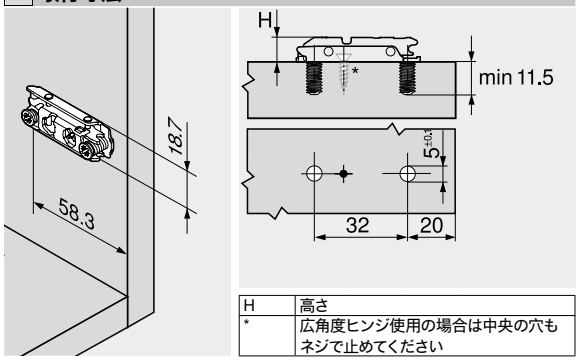

H	高さ
*	広角度ヒンジ使用の場合は中央の穴もネジで止めてください

中帆立用カム式ストレート座 20/32



- Ø 6 x 8.9 mm のシステムネジ (66B.089) 付
- カム式上下調整 ±2 mm 付き
- 中帆立用
- 素材 : スチール
- カラー : ニッケルメッキ

品番一覧

厚み (mm)	高さ (mm)	品番
0	8.5	175H410Z

取付寸法

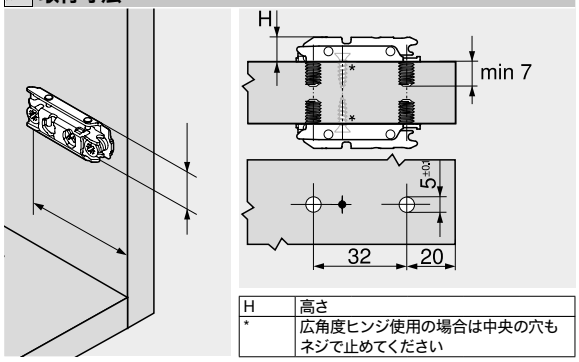

H	高さ
*	広角度ヒンジ使用の場合は中央の穴もネジで止めてください

カム式ストレート座 20/32



- 打込みダボ付
- 加工は、打込ラムまたは打込み工具のみを使用し、直接ネジに圧力を加えます
- カム式上下調整 ±2 mm 付き
- 素材 : スチール
- カラー : ニッケルメッキ

品番一覧

厚み (mm)	高さ (mm)	品番
0	8.5	177H3100
3	11.5	177H3130

Z アクセサリー

	名称	品番
	打込ラム	MZM.0053

取付寸法

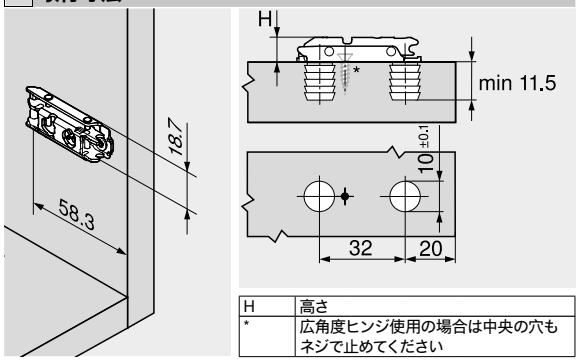

H	高さ
*	広角度ヒンジ使用の場合は中央の穴もネジで止めてください

ヒンジシステム

► CLIP top BLUMOTION / CLIP top – ヒンジ
►► 座金



カム式ストレート座 22/32



- 木ねじ Ø 3.5 mm で取付けます
- カム式上下調整 ±2 mm 付き
- 推奨するネジの長さ 17 mm
- 素材 : 亜鉛ダイカスト
- カラー : ニッケルメッキ

品番一覧

厚み (mm)	高さ (mm)	品番
0	8.5	175H5400
3	11.5	175H5430

取付寸法

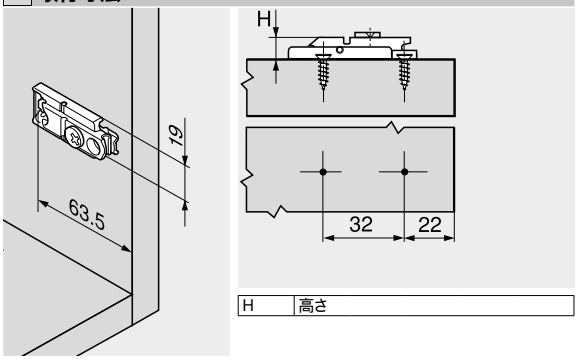

H 高さ

カム式ストレート座 22/32



- 拡張ダボ・ネジ付 (EXPANDO エクスパンド式)
- カム式上下調整 ±2 mm 付き
- 素材 : 亜鉛ダイカスト
- カラー : ニッケルメッキ

品番一覧

厚み (mm)	高さ (mm)	品番
0	8.5	177H5400E
3	11.5	177H5430E

取付寸法

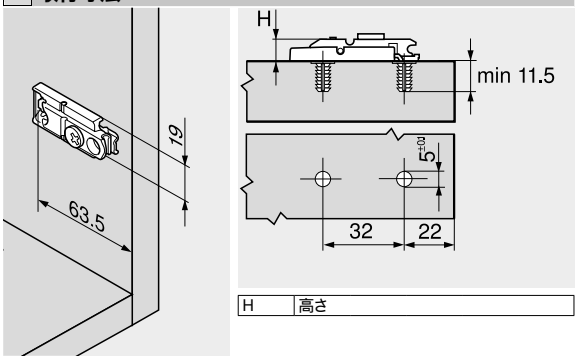

H 高さ

カム式ストレート座 20/32



- 打込みダボ付
- 加工は、打込ラムまたは打込み工具のみを使用
- カム式上下調整 ±2 mm 付き
- 素材 : 亜鉛ダイカスト
- カラー : ニッケルメッキ

品番一覧

厚み (mm)	高さ (mm)	品番
0	8.5	177H5100
3	11.5	177H5130

Z アクセサリー

	名称	品番
	打込ラム	MZM.0050

取付寸法

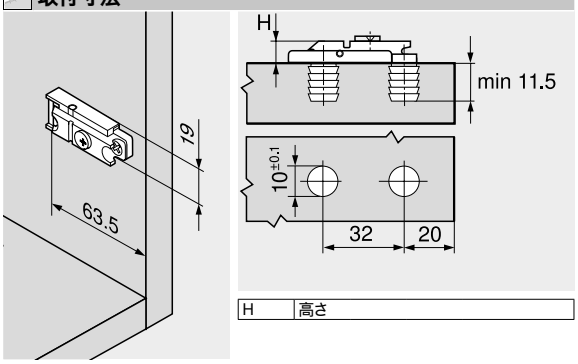

H 高さ

カム式十字座 37/32



- Ø 3.5 または Ø 4 mm の木ネジで取り付ける
- カム式上下調整 ±2 mm 付き
- 素材 : スチール
- カラー : ニッケルメッキ

品番一覧

厚み (mm)	高さ (mm)	品番
0	8.5	173H7100
3	11.5	173H7130

取付寸法

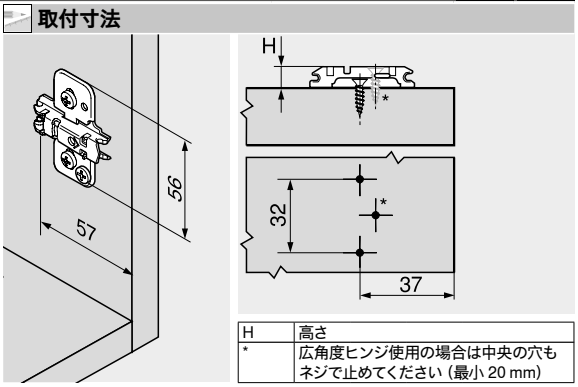

H	高さ
*	広角度ヒンジ使用の場合は中央の穴もネジで止めてください (最小 20 mm)



INSERTA (インサータ) 十字座 37/32



- 工具必要なく取付けできる
- セルフアンカー機能で固定
- カム式上下調整 ±2 mm 付き
- 素材 : スチール、亜鉛ダイカスト製クランプ
- カラー : ニッケルメッキ

品番一覧

厚み (mm)	高さ (mm)	品番
0	8.5	174H7100I
3	11.5	174H7130I

取付寸法

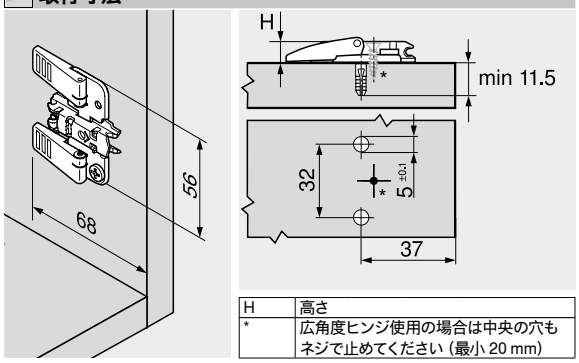

H	高さ
*	広角度ヒンジ使用の場合は中央の穴もネジで止めてください (最小 20 mm)

カム式十字座 37/32



- 拡張ダボ・ネジ付 (EXPANDO エクスパンド式)
- カム式上下調整 ±2 mm 付き
- 素材 : スチール
- カラー : ニッケルメッキ

品番一覧

厚み (mm)	高さ (mm)	品番
0	8.5	174H7100E
3	11.5	174H7130E

取付寸法

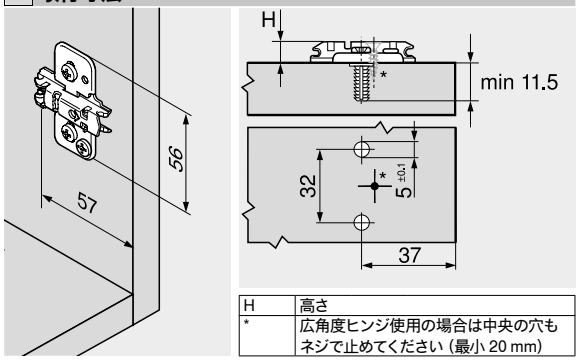

H	高さ
*	広角度ヒンジ使用の場合は中央の穴もネジで止めてください (最小 20 mm)

中帆立用カム式十字座 37/32



- 拡張ダボ・ネジ付 (EXPANDO エクスパンド式)
- カム式上下調整 ±2 mm 付き
- 中帆立用
- 素材 : スチール
- カラー : ニッケルメッキ

品番一覧

厚み (mm)	高さ (mm)	品番
0	8.5	174H710ZE
3	11.5	174H713ZE

取付寸法

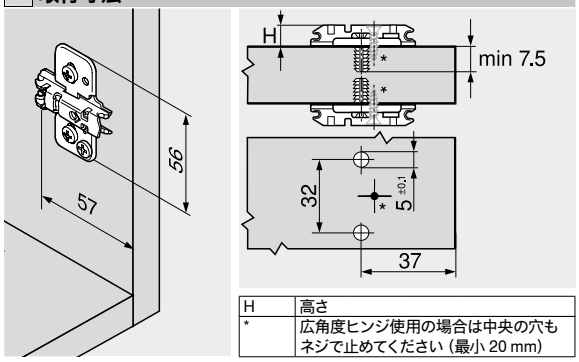

H	高さ
*	広角度ヒンジ使用の場合は中央の穴もネジで止めてください (最小 20 mm)

十字座 37/32



- Ø 3.5 または Ø 4 mm の木ネジで取り付ける
- 上下調整 ±2 mm 付き
- 推奨するネジの長さ 17 mm
- 素材 : 亜鉛ダイカスト
- カラー : ニッケルメッキ

品番一覧

厚み (mm)	高さ (mm)	品番
0	8.5	175H7100
3	11.5	175H7130
9	17.5	175H7190
18	26.5	175H7190.22

取付寸法

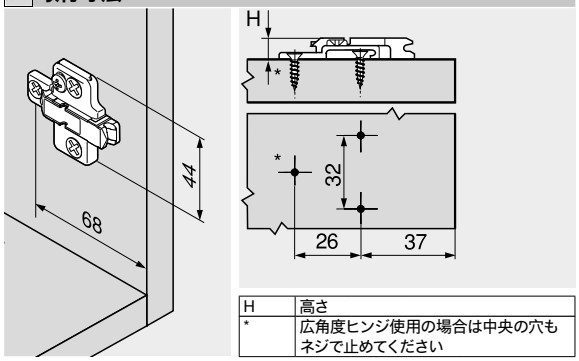

H	高さ
*	広角度ヒンジ使用の場合は中央の穴もネジで止めてください

ヒンジシステム

► CLIP top BLUMOTION / CLIP top – ヒンジ
►► 座金



十字座 37/32



- システムネジ Ø 6 x 14.5 mm (66B.1450) で取付けます
- 上下調整 ±2 mm 付き
- 素材 : 亜鉛ダイカスト
- カラー : ニッケルメッキ

品番一覧

厚み (mm)	高さ (mm)	品番
0	8.5	175H9100
3	11.5	175H9130
6	14.5	175H9160
9	17.5	175H9190
18	26.5	175H9190.22

取付寸法

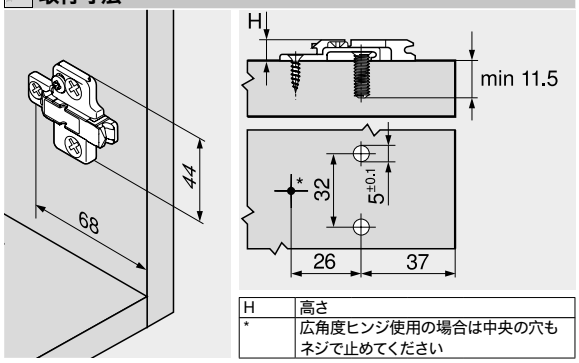

H	高さ
*	広角度ヒンジ使用の場合は中央の穴もネジで止めてください

十字座 37/32



- Ø 3.5 または Ø 4 mm の木ネジで取り付ける
- 上下調整 ±3 mm 付き
- 推奨するネジの長さ 17 mm
- 素材 : スチール
- カラー : ニッケルメッキ

品番一覧

厚み (mm)	高さ (mm)	品番
0	8.5	173L6100
3	11.5	173L6130

取付寸法

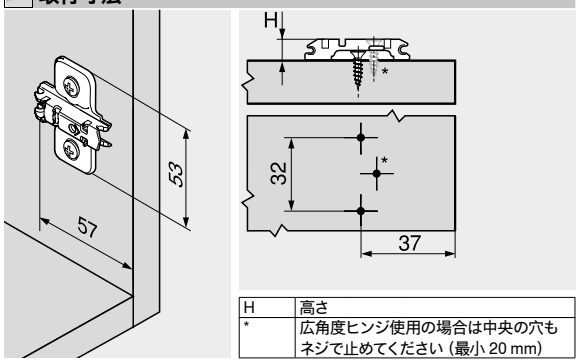

H	高さ
*	広角度ヒンジ使用の場合は中央の穴もネジで止めてください (最小 20 mm)

十字座 37/32



- 拡張ダボ・ネジ付 (EXPANDO エクスパンド式)
- 上下調整 ±2 mm 付き
- 素材 : スチール
- カラー : ニッケルメッキ

品番一覧

厚み (mm)	高さ (mm)	品番
0	8.5	174E6100.01
3	11.5	174E6130.01

取付寸法

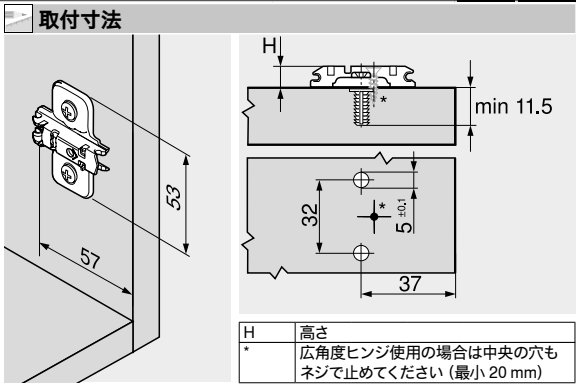

H	高さ
*	広角度ヒンジ使用の場合は中央の穴もネジで止めてください (最小 20 mm)

十字座 37/32



- Ø 6 mm のシステムネジ付
- 上下調整 ±3 mm 付き
- 素材 : スチール
- カラー : ニッケルメッキ

品番一覧

厚み (mm)	高さ (mm)	品番
0	8.5	173L8100
3	11.5	173L8130

取付寸法

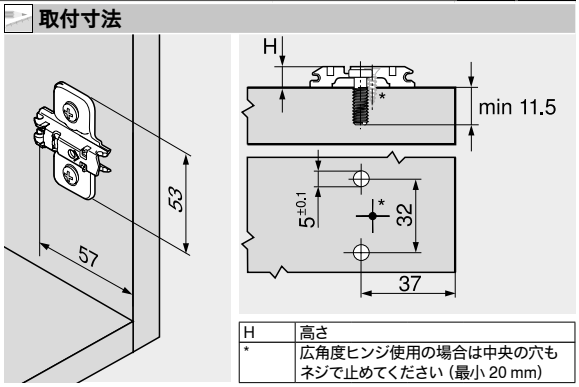

H	高さ
*	広角度ヒンジ使用の場合は中央の穴もネジで止めてください (最小 20 mm)



中帆立用十字座 37/32



- Ø 6 mm のシステムネジ (668.1150)
- 上下調整 ±3 mm 付き
- 中帆立用
- 素材 : スチール
- カラー : ニッケルメッキ

取付寸法

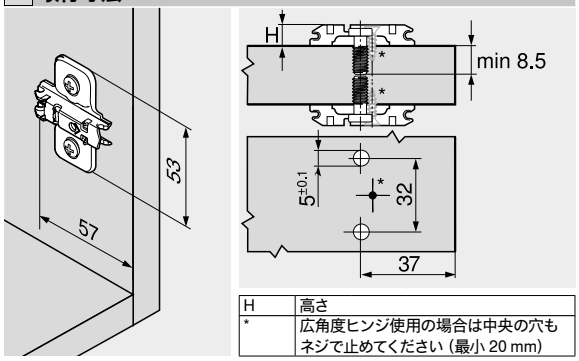

H	高さ
*	広角度ヒンジ使用の場合は中央の穴もネジで止めてください (最小 20 mm)

品番一覧

厚み (mm)	高さ (mm)	品番
0	8.5	173L8100.21

十字座 37/32



- 打込みダボ付
- 上下調整 ±3 mm 付き
- 素材 : スチール
- カラー : ニッケルメッキ

取付寸法

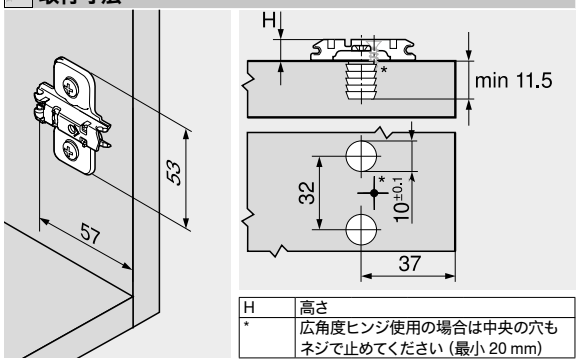

H	高さ
*	広角度ヒンジ使用の場合は中央の穴もネジで止めてください (最小 20 mm)

品番一覧

厚み (mm)	高さ (mm)	品番
0	8.5	174L6100.05
3	11.5	174L6130.05

Z アクセサリー



名称	品番
打込ラム	MZM.0061.01

十字座 28/32



- Ø 6 mm のシステムネジ付
- 上下調整 ±3 mm 付き
- 素材 : スチール
- カラー : ニッケルメッキ

取付寸法

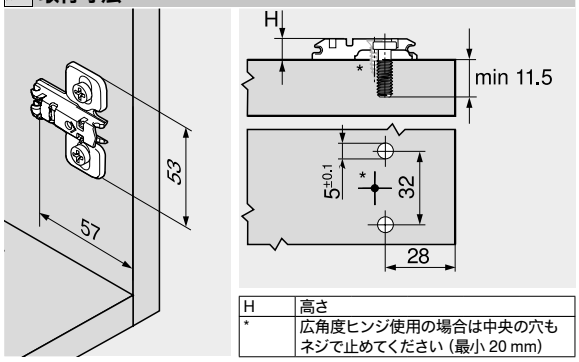

H	高さ
*	広角度ヒンジ使用の場合は中央の穴もネジで止めてください (最小 20 mm)

品番一覧

厚み (mm)	高さ (mm)	品番
0	8.5	173L8300
3	11.5	173L8330

十字座 37/32



- Ø 6 mm のシステムネジ付
- 上下調整 ±3 mm 付き
- 素材 : 亜鉛ダイカスト
- カラー : ニッケルメッキ

取付寸法

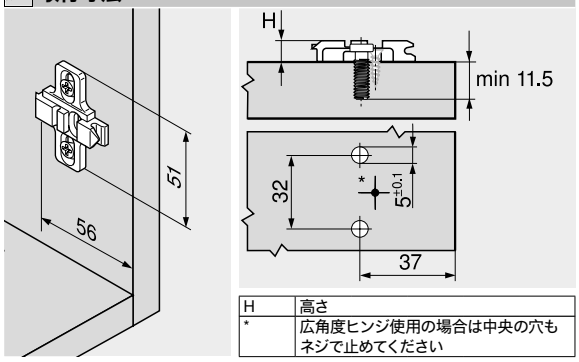

H	高さ
*	広角度ヒンジ使用の場合は中央の穴もネジで止めてください

品番一覧

厚み (mm)	高さ (mm)	品番
0	8.5	175L8100
3	11.5	175L8130
9	17.5	175L8190
11	19.5	175L8190.21

ヒンジシステム

角度スペーサー +5°

37/32



品番一覧

厚み (mm)	品番
0.8	171A5010
3	171A5040
6	171A5070

- Ø 3.5 または Ø 4 mm の木ネジで取り付ける
- 素材 : 亜鉛ダイカスト
- カラー : ニッケルメッキ
- 次の座金に適しています :
  173H71X0
  175H71X0
  175H91X0

取付寸法

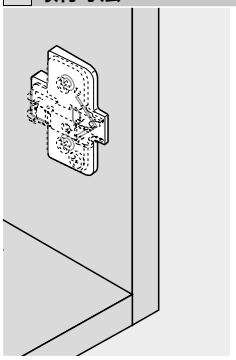

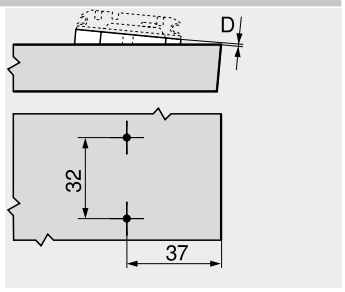

D	距離

角度スペーサー -5°

37/32



品番一覧

厚み (mm)	品番
6	171A5500

- Ø 3.5 または Ø 4 mm の木ネジで取り付ける
- 素材 : 亜鉛ダイカスト
- カラー : ニッケルメッキ
- 次の座金に適しています :
  173H71X0
  175H71X0
  175H91X0

取付寸法

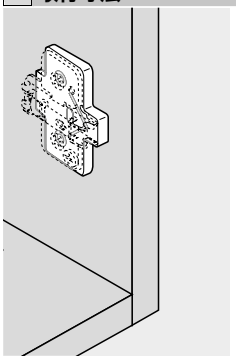

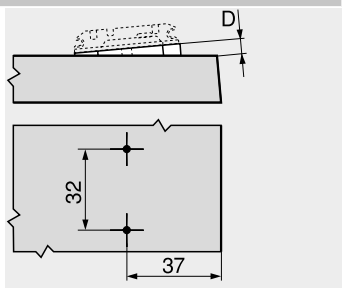

D	距離

ヒンジアームカバーキャップ

ヒンジの種類		ストレートヒンジアーム		クランクヒンジアーム ダブルクランクヒンジアーム	
110° ヒンジ 107° ヒンジ					
	素材	スチール	スチール	スチール	スチール
	印刷／刻印	ネームなし	刻印	ネームなし	刻印
	ロゴ	–	Blum	–	Blum
	品番	70.1503	70.1503.BP	70.1663	70.1663.BP
110° 側板厚20mm用ヒンジ ブラインドコーナー用インセットヒンジ ブラインドコーナー用全カブリヒンジ コーナーキャビネットバイフォールドヒンジ +45° II – 角度ヒンジ、全カブリ					
	素材	スチール	スチール		
	印刷／刻印	ネームなし	刻印		
	ロゴ	–	Blum		
	品番	70.1503	70.1503.BP		
CLIP (クリップ)　100° ヒンジ					
	素材	スチール	スチール	スチール	スチール
	印刷／刻印	ネームなし	刻印	ネームなし	刻印
	ロゴ	–	Blum	–	Blum
	品番	90M2503	90M2503.BP	94M3603	94M3603.BP
155° ヒンジ 125° ヒンジ					
	素材	スチール	スチール	スチール	スチール
	印刷／刻印	ネームなし	刻印	ネームなし	刻印
	ロゴ	–	Blum	–	Blum
	品番	70.7503	70.7503.BP	70.7503	70.7503.BP
170° ヒンジ					
	素材	スチール	スチール	スチール	スチール
	印刷／刻印	ネームなし	刻印	ネームなし	刻印
	ロゴ	–	Blum	–	Blum
	品番	80.6507	80.6507.BP	80.6507	80.6507.BP
厚扉用ヒンジ 95° アルミフレームヒンジ BLUMOTION (ブルモーション) 用 95° アルミフレームヒンジ CRISTALLO (クリスタロ) ヒンジ					
ガラス扉用ヒンジ	素材	スチール	スチール	スチール	スチール
ミニヒンジ	印刷／刻印	ネームなし	スクリーンプリント	ネームなし	刻印
±5° 角度キャビネット	ロゴ	–	Blum	–	Blum
	品番	70.1553	70.1553.BL	70.1663	70.1663.BP
残りの角度ヒンジ 残りの角度キャビネット					
	素材	スチール	スチール		
	印刷／刻印	ネームなし	スクリーンプリント		
	ロゴ	–	Blum		
	品番	70.1553	70.1553.BL		

カバーキャップ：1000 個 以上で個別にネームあり

ヒンジシステム

木ネジ Ø 3.5 mm

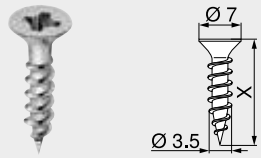

- Ø 3.5 mm
- 素材 : スチール
- カラー : ニッケルメッキ

品番一覧

X (mm)	品番
15.0	609.1500
17.0	609.1700

システムネジ Ø 6.0 mm

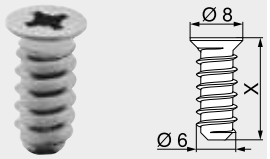

- Ø 6 mm
- 下穴 Ø 5 mm
- 素材 : スチール
- カラー : ニッケルメッキ

品番一覧

X (mm)	品番
10.0	661.1000.HG
11.5	661.1150.HG
13.0	661.1300.HG
14.5	661.1450.HG
20.0	661.2000.HG

センタービット



- Ø 2.7 mm、長さ 70 mm
- Ø 3.5 mm の木ネジ用の下穴をあけます
- 下穴深さ最大 8 mm
- 素材 : スチール、焼き入れ

品番一覧

名称	品番
センタービット	M01.ZZ03
交換用ビット	M01.ZZB3

粘着戸あたり

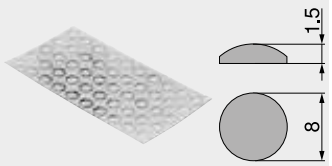

- ノイズ低減用
- 素材 : プラスチック
- カラー : 自然色

品番一覧

名称	品番
粘着戸あたり	993.710

埋込用バッファ



- ノイズ低減用
- すき間 2 mm
- 2つの部品からなる
- 素材 : プラスチック
- カラー : RAL 9006 グレー (ホワイトアルミ色)

品番一覧

名称	品番
埋込用バッファ	993.706

プラスドライバー



- PZ (Pozi) サイズ 2
- ブレード長さ 100 mm
- 全長 200 mm
- Blum ロゴ入りオレンジハンドル
- 素材 : プラスチック／スチール
- カラー : ブラック／オレンジ

品番一覧

名称	品番
プラスドライバー	303.756.1

マイナスドライバー



- スロットサイズ 1.0 x 5.5 mm を含む
- ブレード長さ 125 mm
- 全長 225 mm
- Blum ロゴ入りオレンジハンドル
- 素材 : プラスチック／スチール
- カラー : ブラック／オレンジ

品番一覧

名称	品番
マイナスドライバー	314.928.1

ヒンジカップ用カバーキャップ



- ネジ止め式／打込式ヒンジカップ用カバーキャップ
- 工具必要なく取付けできる
- 次のヒンジに適しています :
  7X**T3**XXX、7X**B3**XXX、7X**B9**XXX、75**B1**XXX
- 素材 : スチール
- カラー : ニッケルメッキ

品番一覧

名称	品番
ヒンジカップ用カバーキャップ	70T3504

ヒンジカップ用カバーキャップ



- ネジ止め式／打込式ヒンジカップ用カバーキャップ
- 工具必要なく取付けできる
- 次のヒンジに適しています :
  7X**T1**XXX、7X**T5**XXX、7X**T9**XXX、7X**A5**XXX、7X**A9**XXX
- 素材 : スチール
- カラー : ニッケルメッキ

品番一覧

名称	品番
ヒンジカップ用カバーキャップ	70T1504

ヒンジカップスペーサー



- ネジ止め式カップ用ヒンジボススペーサー
- 厚さ 1.5 mm
- 次のヒンジに適しています :
  7X**B3**X**5**X、71**B9**X**5**X、7X**T3**X**5**X、75**B1**XXX
- 素材 : プラスチック
- 特注品 : CLIP top BLUMOTION (クリップトップ・ブルモーション) ブラインドコーナーヒンジおよびアングルヒンジ

品番一覧

名称	品番
ヒンジカップスペーサー	70T3507.21

ヒンジシステム

► CLIP top BLUMOTION / CLIP top – ヒンジ
►► 取付、取外し、調整

CLIP (クリップ)

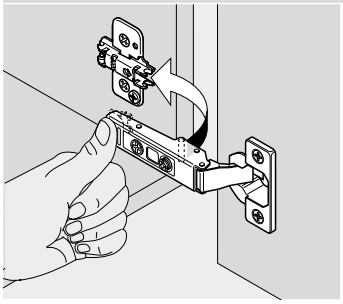

取付

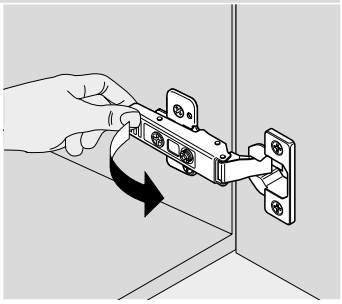

取外し

INSERTA (インサータ) 十字座

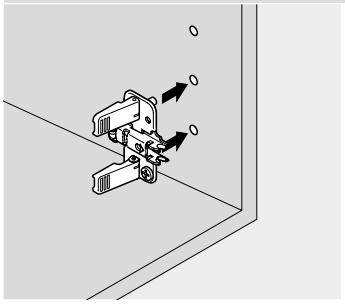

取付

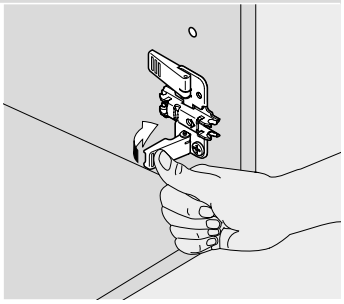

INSERTA (インサータ)

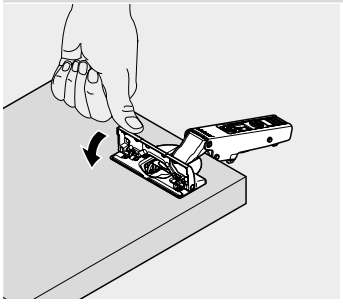

取付

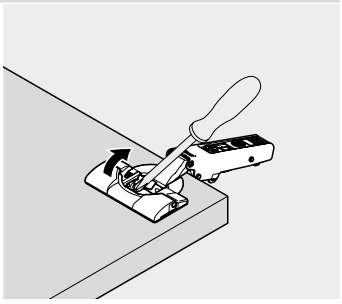

取外し

CLIP top BLUMOTION (クリップトップ·ブルモーション) – 打込式

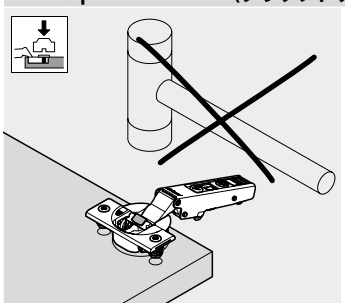

ヒンジカップを打ち込む際には、ハンマーを使わないでください

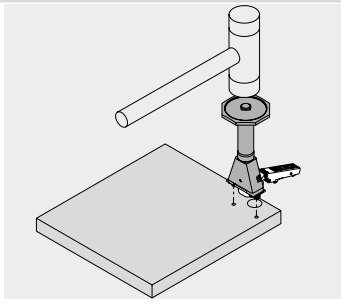

CLIP top BLUMOTION/CLIP top (クリップトップ·ブルモーション/クリップトップ)

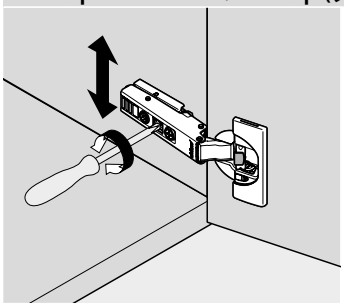

上下調整

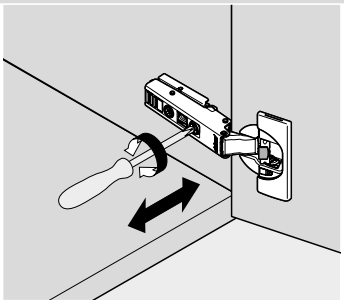

左右調整

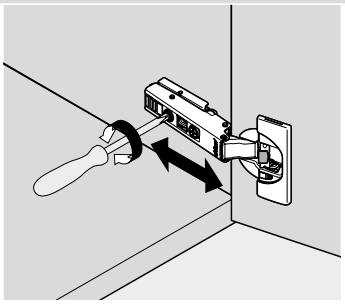

奥行調整

CLIP top BLUMOTION

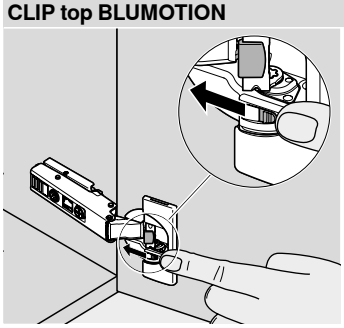

スイッチオフ

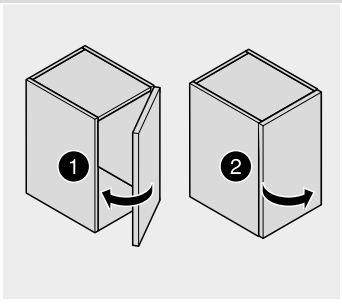

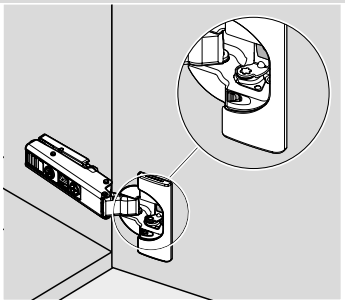

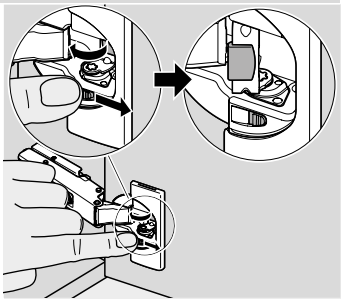

スイッチオン

角度ストッパー 86° – 70T3553

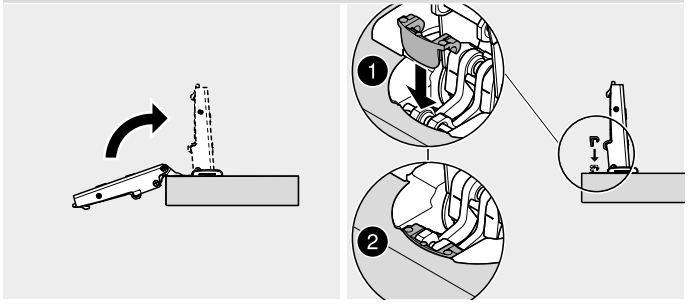

取付

角度ストッパー 86° – 74.1103

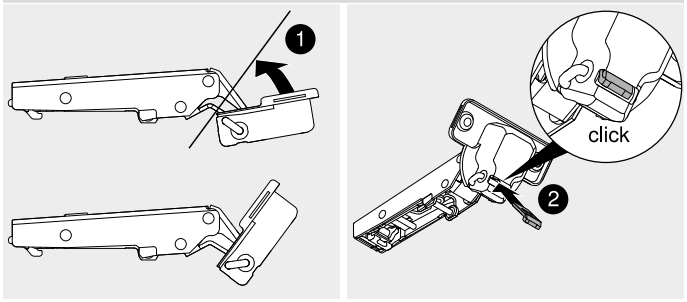

取付

角度ストッパー – 70T7503N/70T7503N09/70.6103

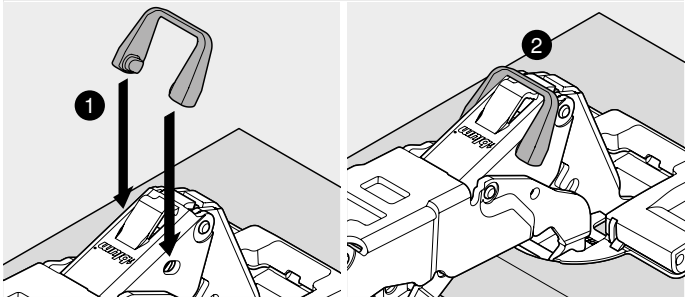

取付

ヒンジカップ用カバーキャップ

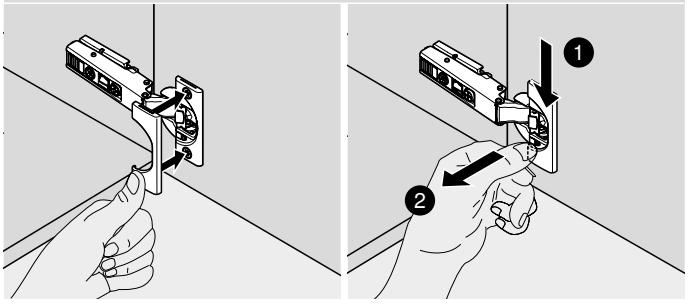

取付　取外し

スライドオン式ヒンジシステム



このリーズナブルなヒンジシステムはさまざまなアプリケーションで最適なソリューションになります。このシステムはヒンジを座金にスライドさせて差し込み、座金のねじで固定する構造は、長年にわたり高い評価を得ています。

- シンプルで簡単なスライドオンによる取付
- 扉の3方向調整機能により、均等な扉のすき間調整が可能です



MODULモジュールヒンジは、ヒンジを座金に差し込みネジで固定するスライドオン式のシンプルな構造です





ビルトイン冷蔵庫、機器用ヒンジ
- 3方向調整は、扉を冷蔵庫に連結した状態で可能です
- 扉は、簡単に冷蔵庫から取り外すことができます
- 扉の厚さは30 mm まで可能です
- 冷蔵庫は、すでに扉が取付けられている場合でも、設置することができます



ブラインドコーナー用ヒンジ
- ブラインドコーナー用、インセット
- ブラインドコーナー、内寸 28 mm 以上
- BLUMOTION (ブルモーション) 内蔵

ヒンジの種類	MODUL (モジュール) BLUMOTION (ブルモーション)	MODUL (モジュール)	カブセの状態	ヒンジカップ固定方法	ウェブコードで検索する	ページ
▶▶ 標準扉用						
100° ヒンジ		●			DQE3XA	200
▶▶ ブラインドコーナー用						
ブラインドコーナー用インセットヒンジ	●				DQE4MM	202
▶▶ 冷蔵庫アプリケーション						
ビルトイン冷蔵庫用ヒンジ		●			DQE5BY	204
▶▶ 座金						
概要 – 座金						206

● キャッチ付　○ キャッチなし

▶▶ アクセサリー


シンボル画像

ヒンジアームカバーキャップ	209
ネジ	210
センタービット	210
戸あたり	210
ドライバー	211

▶▶ 取付、取外し、調整


シンボル画像

取付および取り外し	212
調整	212

ヒンジの数

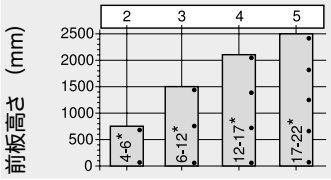

ヒンジの必要数量は、扉の重量と高さによって異なります。

安定性を維持するには、ヒンジの間の距離を、できるだけ大きく取ってください。

左のグラフは扉の幅が 600 mm の場合です。

ピクトグラフ

- 受注生産品 (お問い合わせください)
- アクセサリー
- インフォメーション
- 開き角度
- 全カブリ
- 半カブリ
- インセット
- ブラインドコーナー用
- ストレートアームのヒンジ
- クランクしたアームのヒンジ
- ダブルクランクしたアームのヒンジ
- ネジ止め式カップ
- EXPANDO (エクスパンド) カップ
- 打込式ヒンジカップ
- 十字座
- ヒンジアームカバーキャップ
- 取付寸法
- 取付、取外し、調整

ヒンジシステム

► MODUL モジュール – ヒンジ
►► 標準扉用



100° ヒンジ

ウェブコードで検索する
DQE3XA



- **MODUL** ヒンジ (キャッチ付)
- 座金にヒンジを差し込み、ネジで固定する
- メタルヒンジ、ニッケルメッキ
- 100°開ヒンジ
- 3方向に調整可能

アプリケーション

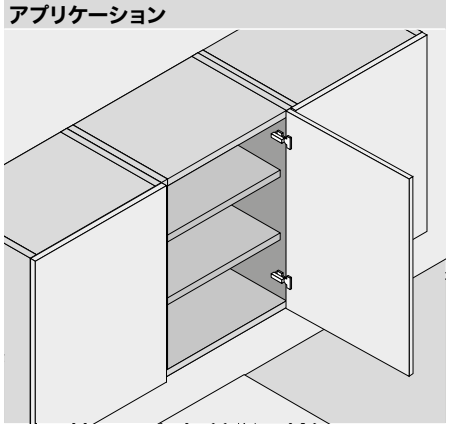

品番一覧

全カブリ

カップ / ヒンジ	ネジ止め キャッチ	品番
MODUL (モジュール)	●	91M2550
● キャッチ付	○ キャッチなし	

カップ / ヒンジ	打込式 キャッチ	品番
MODUL (モジュール)	●	91M2580

Z アクセサリー

ヒンジアームカバーキャップ		
印刷／刻印	ロゴ	品番
ネームなし	–	90M2503
刻印	Blum	90M2503.BP

半カブリ

カップ / ヒンジ	ネジ止め キャッチ	品番
MODUL (モジュール)	●	91M2650
● キャッチ付	○ キャッチなし	

カップ / ヒンジ	打込式 キャッチ	品番
MODUL (モジュール)	●	91M2680

Z アクセサリー

ヒンジアームカバーキャップ		
印刷 / 刻印	ロゴ	品番
ネームなし	–	90M2603
スクリーンプリント	Blum	90M2603.BL

インセット

カップ / ヒンジ	ネジ止め キャッチ	品番
MODUL (モジュール)	●	91M2750
● キャッチ付	○ キャッチなし	

カップ / ヒンジ	打込式 キャッチ	品番
MODUL (モジュール)	●	91M2780

Z アクセサリー

ヒンジアームカバーキャップ		
印刷 / 刻印	ロゴ	品番
ネームなし	–	90M2603
スクリーンプリント	Blum	90M2603.BL

Z アクセサリー – 一般

木ネジ		
Ø (mm)	長さ (mm)	品番
3.5	15	609.1500
3.5	17	609.1700

打込ラム		
素材	カラー	品番
プラスチック	オレンジ	MZM.0040

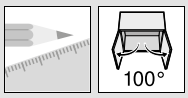

100° ヒンジ

ウェブコードで検索する
DQE3XA

取付寸法

ヒンジ寸法と目地代 (工場出荷時、座金厚み = 0 mm の場合)

扉突き出しは全開時

全カブリ

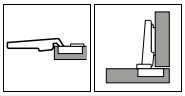

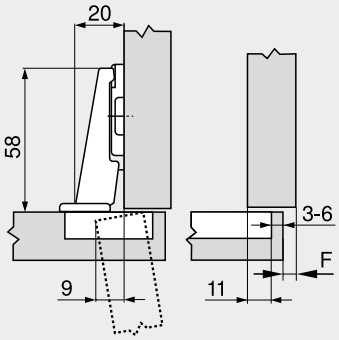

半カブリ

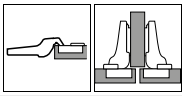

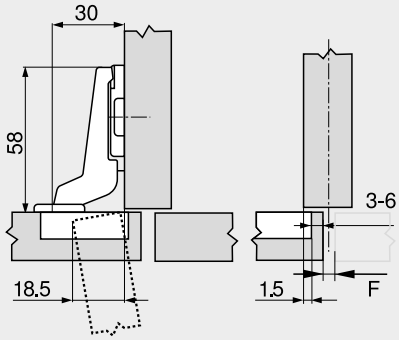

インセット

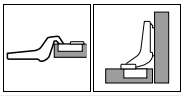

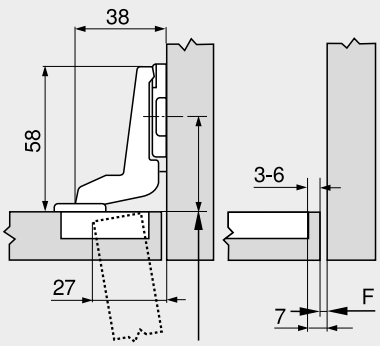

F	すき間

座金ネジ止め位置は前板厚さの分を下げること

カット量 TB

MD	扉のカブリ代 FA (mm)												
	5	6	7	8	9	10	11	12	13	14	15	16	17
0										3	4	5	6
3							3	4	5	6			
9	3	4	5	6									
–													

MD 座金の厚み (mm)

MD	扉のカブリ代 FA (mm)													
	–4.5	–3.5	–2.5	–1.5	–0.5	0.5	1.5	2.5	3.5	4.5	5.5	6.5	7.5
0										3	4	5	6
3							3	4	5	6			
9	3	4	5	6									
–													

MD 座金の厚み (mm)

MD	扉のカブリ代 FA (mm)													
										–4	–3	–2	–1	
0										3	4	5	6	
3														
9														
–														

MD 座金の厚み (mm)

扉 (R = 1 mm) の必要目地代 (F)、工場出荷時

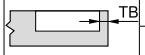

カット量 (TB) (mm)	前板厚さ FD (mm)											
	16	18	19	20	21	22	24	26	28	30	31	32
3	0.3	0.5	0.7	1.0	1.3	1.6	3.3	△	△	△	△	△
4	0.3	0.5	0.7	1.0	1.2	1.6	3.2	△	△	△	△	△
5	0.3	0.5	0.7	0.9	1.2	1.5	2.6	△	△	△	△	△
6	0.3	0.5	0.7	0.9	1.1	1.4	2.4	△	△	△	△	△
	左右調整 +2 mm の場合には、次の値を加算する											
	+0.1	+0.3	+0.3	+0.4	+0.4	+0.5	+0.4					

△ 試作テストを行うことを推奨します

調整

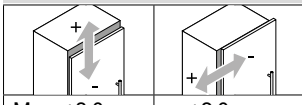

Max. ±3.0 mm 座金を参照	±2.0 mm	±2.0 mm

ネジ止め式

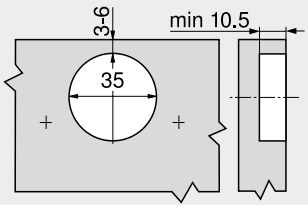

打込式

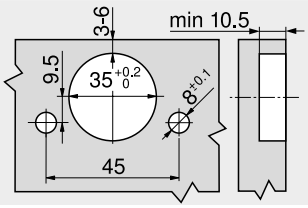

ヒンジカップの寸法

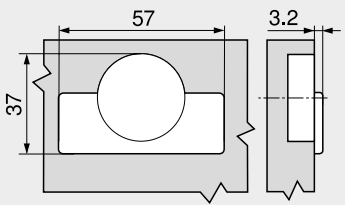

参照ページ

概要 – MODUL – ヒンジ	199	その他の技術情報	774
座金	206		
アクセサリー – ヒンジアームカバーキャップ	209		
アクセサリー – 一般	210		
取付、取外し、調整	212		
概要 – 組立機械・ジグ	683		

ヒンジシステム

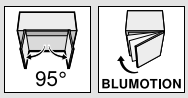

ブラインドコーナー用インセットヒンジ

ウェブコードで検索する
DQE4MM



- **ブラインドコーナー用インセットヒンジ**
- **BLUMOTION** (ブルモーション) 内蔵 (オフ機能付き) の **MODUL BLUMOTION** ヒンジ
- 座金にヒンジを差し込み、ネジで固定する
- 座金 199.8130 とのみ組み合わせ可能
- メタルヒンジ、ニッケルメッキ
- 95°開ヒンジ
- 3方向に調整可能

アプリケーション

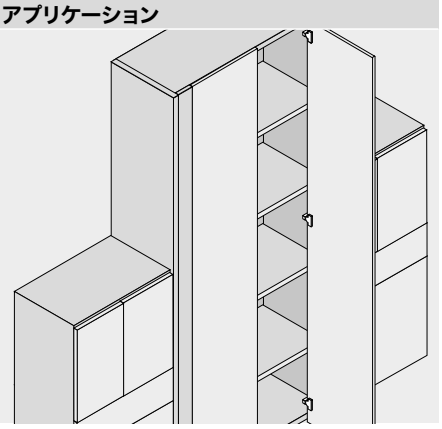

品番一覧

インセット

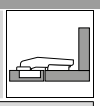

カップ	ネジ止め	
ヒンジ	キャッチ	品番
MODUL BLUMOTION	●	99B9550

● キャッチ付　○ キャッチなし



ブラインドコーナー用十字座		
厚み (mm)	高さ (mm)	品番
3	12.2	199.8130

Z アクセサリー



ヒンジアームカバーキャップ		
印刷／刻印	ロゴ	品番
ネームなし	–	90M2503
刻印	Blum	90M2503.BP

Z アクセサリー – 一般



ヒンジカップ用カバーキャップ	
ヒンジ	品番
MODUL BLUMOTION	70T3504



木ネジ		
Ø (mm)	長さ (mm)	品番
3.5	15	609.1500
3.5	17	609.1700



ブラインドコーナー用インセットヒンジ

ウェブコードで検索する
DQE4MM

取付寸法

ヒンジ寸法と目地代 (工場出荷時、座金厚み = 3 mm の場合)

扉突き出しは全開時

インセット



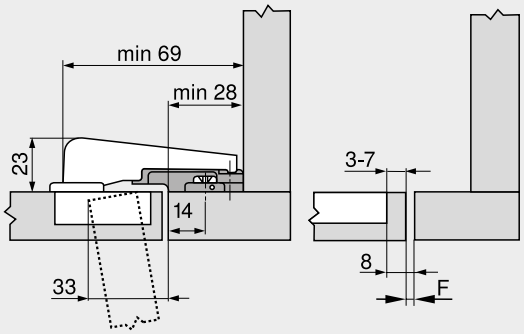

ブラインドコーナーエッジのネジ止め位置 : 14 mm
ブラインドコーナー用特殊座金 : 199.8130

F	すき間

扉 (R = 1 mm) の必要目地代 (F) 、工場出荷時



カット量 (TB) (mm)	前板厚さ FD (mm)											
	16	18	19	20	22	24	26	28	29	30	31	32
3	0.2	0.3	0.4	0.5	0.8	1.0	1.5	1.9	△	△	△	△
4	0.2	0.3	0.4	0.5	0.7	1.0	1.4	1.8	△	△	△	△
5	0.2	0.3	0.4	0.5	0.7	1.0	1.4	1.8	△	△	△	△
6	0.2	0.3	0.4	0.5	0.7	1.0	1.4	1.8	△	△	△	△
7	0.2	0.3	0.4	0.5	0.7	0.9	1.4	1.7	△	△	△	△

△ 試作テストを行うことを推奨します

調整

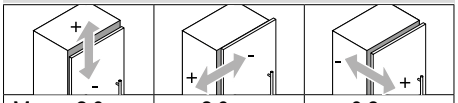

Max. ±2.0 mm 座金を参照	±2.0 mm	±0.8 mm

ネジ止め式

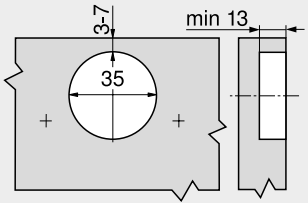

ヒンジカップの寸法

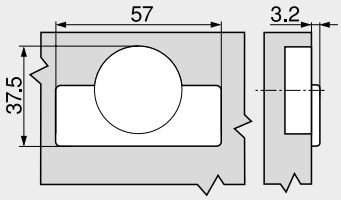

参照ページ

概要 – MODUL – ヒンジ	199	その他の技術情報	774
座金	206		
アクセサリー – ヒンジアームカバーキャップ	209		
アクセサリー – 一般	210		
取付、取外し、調整	212		
概要 – 組立機械・ジグ	683		

ヒンジシステム

blum

► MODUL モジュール – ヒンジ
►► 冷蔵庫アプリケーション



ビルトイン冷蔵庫用ヒンジ

ウェブコードで検索する
DQE5BY



- **ビルトイン冷蔵庫用ヒンジ**
- **高さの低いヒンジアームです**
- **MODUL** ヒンジ (キャッチ付)
- 座金にヒンジを差し込み、ネジで固定する
- 座金 194K6100E とのみ組み合わせ可能
- メタルヒンジ、ニッケルメッキ
- 95°開ヒンジ
- 冷蔵庫を取り付けた状態で 3 方向の前板調整が可能
- 冷蔵庫を取り付けた状態で前板の取付けおよび取外しが可能

アプリケーション

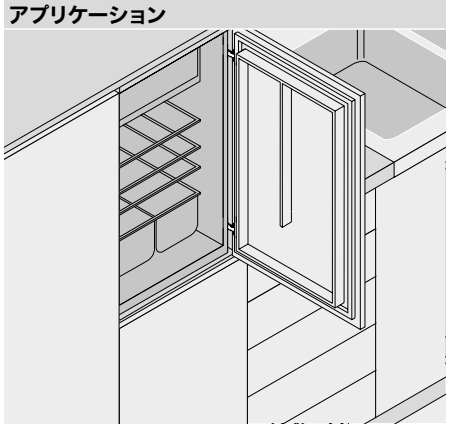

品番一覧

全カブリ

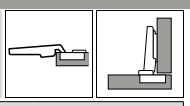

カップ	ネジ止め	
ヒンジ	キャッチ	品番
MODUL (モジュール)	●	91K9550
● キャッチ付	○ キャッチなし	

カップ	打込式	
ヒンジ	キャッチ	品番
MODUL (モジュール)	●	91K9580



ビルトイン冷蔵庫用ヒンジ用十字座		
厚み (mm)	高さ (mm)	品番
0	10.3	194K6100E

Z アクセサリー – 一般



ヒンジカップ用カバーキャップ	
ヒンジ	品番
MODUL (モジュール)	70T3504



打込ラム		
素材	カラー	品番
プラスチック	オレンジ	MZM.0040



木ネジ		
Ø (mm)	長さ (mm)	品番
3.5	15	609.1500
3.5	17	609.1700

ビルトイン冷蔵庫用ヒンジ

ウェブコードで検索する
DQE5BY

取付寸法

ヒンジ寸法と目地代 (工場出荷時、座金厚み = 0 mm の場合)

扉突き出しは全開時

全カブリ

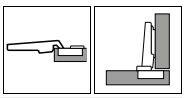

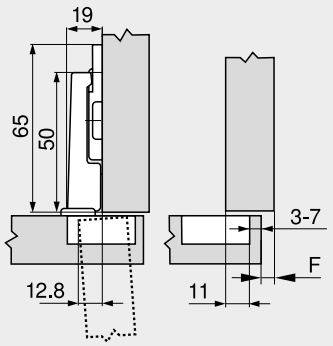

F	すき間

カット量 TB

MD	扉のカブリ代 FA (mm)														
	6	7	8	9	10	11	12	13	14	15	16	17	18		
0									3	4	5	6	7		
3															
6															
9															
MD	座金の厚み (mm)														

扉 (R = 1 mm) の必要目地代 (F)、工場出荷時

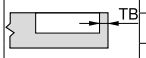

カット量 (TB) (mm)	前板厚さ FD (mm)											
	16	18	19	20	22	24	26	28	29	30	31	32
3	0.2	0.2	0.3	0.4	0.5	0.8	1.3	2.5	3.5	4.4	5.3	6.1
4	0.2	0.2	0.3	0.4	0.5	0.8	1.3	1.9	2.9	3.8	4.7	5.5
5	0.2	0.2	0.3	0.4	0.5	0.8	1.2	1.7	2.4	3.2	4.0	4.9
6	0.2	0.2	0.3	0.4	0.5	0.8	1.2	1.7	2.2	2.8	3.5	4.3
7	0.2	0.2	0.3	0.4	0.5	0.8	1.2	1.6	2.0	2.4	3.0	3.8
左右調整 +2 mm の場合には、次の値を加算する												
	+0.0	+0.1	+0.1	+0.1	+0.3	+0.5	+0.4	+0.4	+0.4	+0.4	+0.3	+0.2

調整

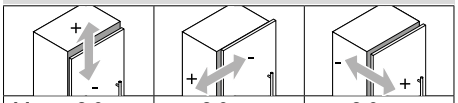

Max. ±2.0 mm 座金を参照	±2.0 mm	+3.0 mm –2.0 mm

ネジ止め式

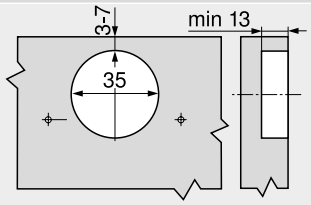

打込式

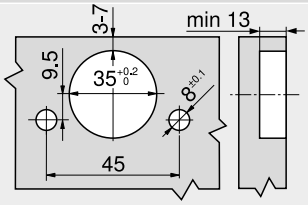

ヒンジカップの寸法

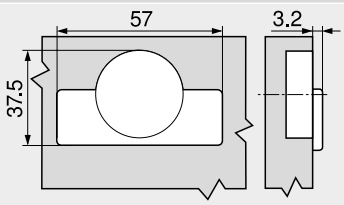

参照ページ

概要 – MODUL – ヒンジ	199
座金	206
アクセサリー – 一般	210
取付、取外し、調整	212
概要 – 組立機械・ジグ	683
その他の技術情報	774

ヒンジシステム

► MODUL モジュール – ヒンジ
►► 座金



►► 座金

名称		素材	調整	高さ						
十字座	37/32	亜鉛ダイカスト	ネジ (2枚座)	±2 mm	206			206		
十字座	37/32	スチール	長穴	±2 mm			207			
十字座	37/32	スチール	長穴	±3 mm	207			207		
中帆立用十字座	37/32	スチール	長穴	±3 mm				207		
ブラインドコーナー用十字座	14/32	亜鉛ダイカスト	長穴	±2 mm				208		
ビルトイン冷蔵庫用ヒンジ用十字座	37/32	スチール	長穴	±2 mm			208			

ピクトグラフ

- 受注生産品 (お問い合わせください)
- アクセサリー
- インフォメーション
- 十字座
- 木ネジによる取付
- INSERTA (インサータ) 式
- EXPANDO (エクスパンド) 式
- システムネジによる取付
- 打込ダボによる取付 – 打込ラムを使用してのみ可能
- 打込ダボによる取付

十字座 37/32



- Ø 3.5 または Ø 4 mm の木ネジで取り付ける
- 上下調整 ±2 mm 付き
- 推奨するネジの長さ 17 mm
- 素材 : 亜鉛ダイカスト
- カラー : ニッケルメッキ

品番一覧

厚み (mm)	高さ (mm)	品番
0	9.2	195H7100
3	12.2	195H7130
9	18.2	195H7190

取付寸法

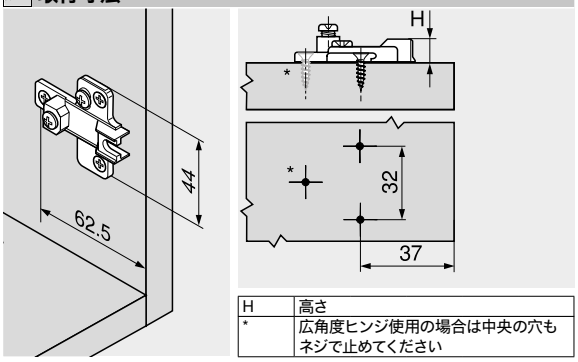

H	高さ
*	広角度ヒンジ使用の場合は中央の穴もネジで止めてください

十字座 37/32



- システムネジ Ø 6 x 14.5 mm (66B.1450) で取付けます
- 上下調整 ±2 mm 付き
- 素材 : 亜鉛ダイカスト
- カラー : ニッケルメッキ

品番一覧

厚み (mm)	高さ (mm)	品番
0	9.2	195H9100

取付寸法

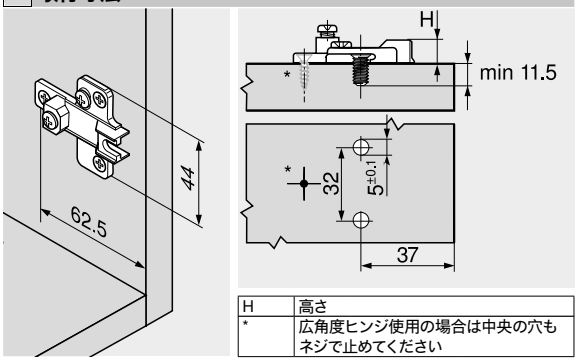

H	高さ
*	広角度ヒンジ使用の場合は中央の穴もネジで止めてください

十字座 37/32



- Ø 3.5 または Ø 4 mm の木ネジで取り付ける
- 上下調整 ±3 mm 付き
- 推奨するネジの長さ 17 mm
- 素材 : スチール
- カラー : ニッケルメッキ

品番一覧

厚み (mm)	高さ (mm)	品番
0	8.3	193L6100
3	11.3	193L6130

取付寸法

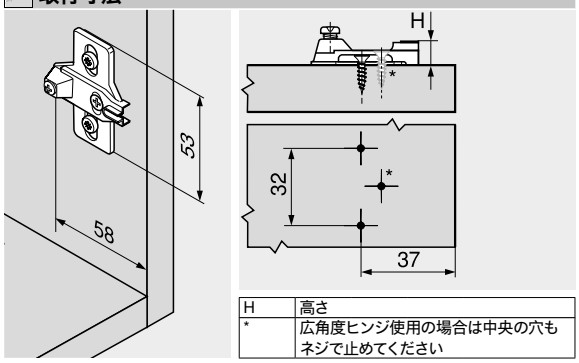

H	高さ
*	広角度ヒンジ使用の場合は中央の穴もネジで止めてください

十字座 37/32



- 拡張ダボ・ネジ付 (EXPANDO エクスパンド式)
- 上下調整 ±2 mm 付き
- 素材 : スチール
- カラー : ニッケルメッキ

品番一覧

厚み (mm)	高さ (mm)	品番
0	8.3	194E6100.ED
3	11.3	194E6130.ED

取付寸法

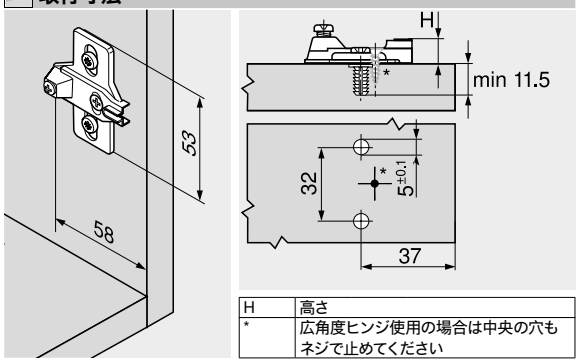

H	高さ
*	広角度ヒンジ使用の場合は中央の穴もネジで止めてください

十字座 37/32



- Ø 6 mm のシステムネジ付
- 上下調整 ±3 mm 付き
- 素材 : スチール
- カラー : ニッケルメッキ

品番一覧

厚み (mm)	高さ (mm)	品番
0	8.3	193L8100
3	11.3	193L8130

取付寸法

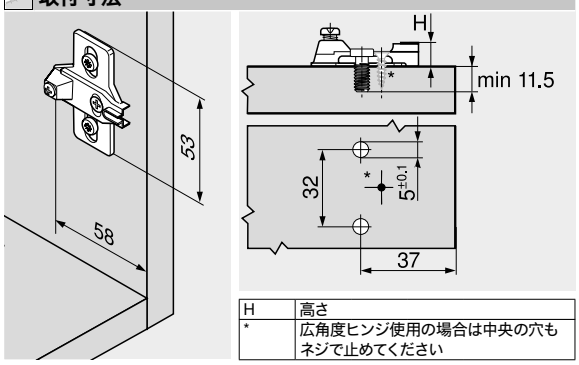

H	高さ
*	広角度ヒンジ使用の場合は中央の穴もネジで止めてください

中帆立用十字座 37/32



- Ø 6 mm のシステムネジ付
- 上下調整 ±3 mm 付き
- 中帆立用
- 素材 : スチール
- カラー : ニッケルメッキ

品番一覧

厚み (mm)	高さ (mm)	品番
0	8.3	193L8100.21

取付寸法

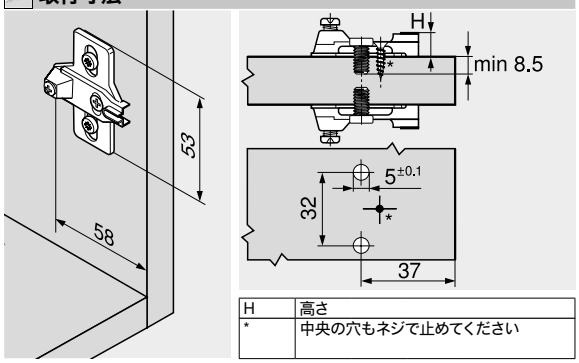

H	高さ
*	中央の穴もネジで止めてください

ヒンジシステム



ブラインドコーナー用十字座 14/32



- Ø 6 mm のシステムネジ付
- 上下調整 ±2 mm 付き
- ブラインドコーナー用
- 素材 : 亜鉛ダイカスト
- カラー : ニッケルメッキ

品番一覧

厚み (mm)	高さ (mm)	品番
3	12.2	199.8130

取付寸法

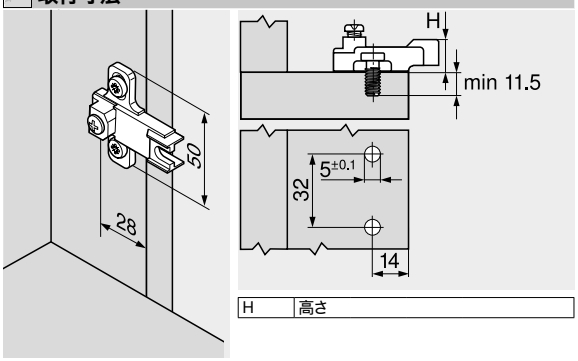

H	高さ

ビルトイン冷蔵庫用ヒンジ用十字座 37/32



- 拡張ダボ・ネジ付 (EXPANDO エクスパンド式)
- 上下調整 ±2 mm 付き
- 冷蔵庫の扉ヒンジ用
- 素材 : スチール
- カラー : ニッケルメッキ

品番一覧

厚み (mm)	高さ (mm)	品番
0	10.3	194K6100E

取付寸法

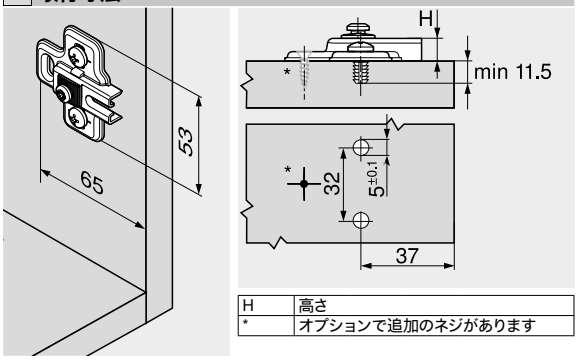

H	高さ
*	オプションで追加のネジがあります

ヒンジアームカバーキャップ

ヒンジの種類		ストレートヒンジアーム		クランクヒンジアーム ダブルクランクヒンジアーム	
100° ヒンジ					
	素材	スチール	スチール	スチール	スチール
	印刷 / 刻印	ネームなし	刻印	ネームなし	スクリーンプリント
	ロゴ	–		–	Blum
	品番	90M2503	90M2503.BP	90M2603	90M2603.BL
ブラインドコーナー用インセットヒンジ					
	素材	スチール	スチール		
	印刷／刻印	ネームなし	刻印		
	ロゴ	–	Blum		
	品番	90M2503	90M2503.BP		

カバーキャップ：1000 個 以上で個別にネームあり

木ネジ Ø 3.5 mm

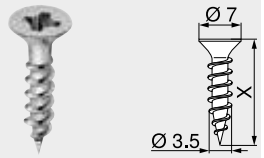

- Ø 3.5 mm
- 素材 : スチール
- カラー : ニッケルメッキ

品番一覧

X (mm)	品番
15.0	609.1500
17.0	609.1700

システムネジ Ø 6.0 mm

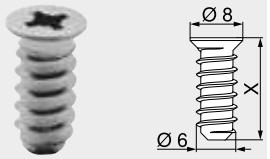

- Ø 6 mm
- 下穴 Ø 5 mm
- 素材 : スチール
- カラー : ニッケルメッキ

品番一覧

X (mm)	品番
10.0	661.1000.HG
11.5	661.1150.HG
13.0	661.1300.HG
14.5	661.1450.HG
20.0	661.2000.HG

センタービット



- Ø 2.7 mm、長さ 70 mm
- Ø 3.5 mm の木ネジ用の下穴をあけます
- 下穴深さ最大 8 mm
- 素材 : スチール、焼き入れ

品番一覧

名称	品番
センタービット	M01.ZZ03
交換用ビット	M01.ZZB3

粘着戸あたり

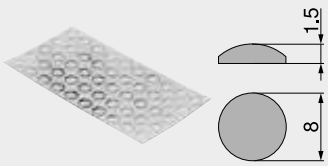

- ノイズ低減用
- 素材 : プラスチック
- カラー : 自然色

品番一覧

名称	品番
粘着戸あたり	993.710

埋込用バッファ



- ノイズ低減用
- すき間 2 mm
- 2つの部品からなる
- 素材 : プラスチック
- カラー : RAL 9006 グレー (ホワイトアルミ色)

品番一覧

名称	品番
埋込用バッファ	993.706

プラスドライバー



- PZ (Pozi) サイズ 2
- ブレード長さ 100 mm
- 全長 200 mm
- Blum ロゴ入りオレンジハンドル
- 素材 : プラスチック／スチール
- カラー : ブラック／オレンジ

品番一覧

名称	品番
プラスドライバー	303.756.1

マイナスドライバー



- スロットサイズ 1.0 x 5.5 mm を含む
- ブレード長さ 125 mm
- 全長 225 mm
- Blum ロゴ入りオレンジハンドル
- 素材 : プラスチック／スチール
- カラー : ブラック／オレンジ

品番一覧

名称	品番
マイナスドライバー	314.928.1

ヒンジシステム

MODUL (モジュール)

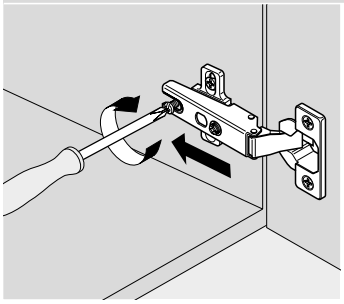

取付

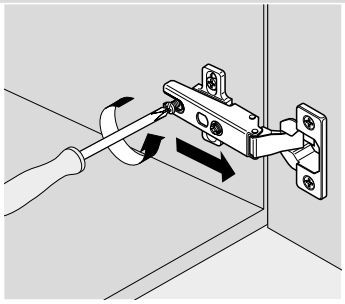

取外し

調整

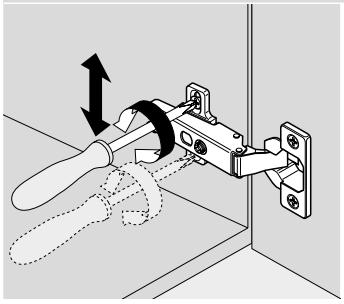

上下調整

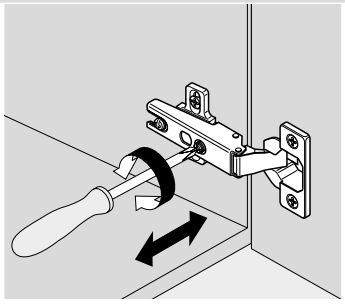

左右調整

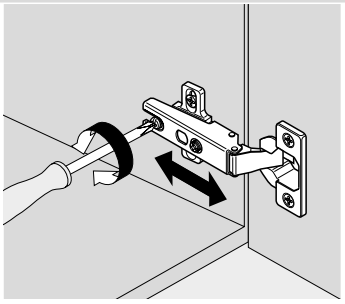

奥行調整



ボックスシステム

3

ブルムのボックスシステムは家具へのさまざまなデザイン要求に対して、幅広いデザイン可能性を提供します。羽のように軽い動き、高いレベルの使いやすさ、最高品質、美しいデザインを誇ります。

- BLUMOTION (ブルモーション) – 静かにやさしく閉まる
- SERVO-DRIVE (サーボドライブ) – 電動式オープニングサポートで開き、BLUMOTION で閉まる
- TIP-ON BLUMOTION (チップオン・ブルモーション) – 機械式オープニングサポートで開き、BLUMOTION で閉まる
- TIP-ON (チップオン) – 機械式オープニングサポートにより、軽く押すだけで開き、軽く押して閉める
- 数多くのオプションが用意された包括的な製品プログラム
- 高いレベルの剛性
- 家具のライフタイムを通じて高品質を提供できる耐久性

LEGRABOX (レグラボックス)



ミニマリストでストレート　スマートでスリム
エレガントなボックスシステムは、すべてのリビングエリアに対応

TANDEMBOX (タンデムボックス)



1つの製品プログラム、3つのシリーズ、豊富なオプション
TANDEMBOX (タンデムボックス) は、永年の信頼と実績のある受レールをベースにして、変幻自在にデザインを提案します

METABOX (メータボックス)



シンプル　優れた性能　信頼の実績
スチールのシングルウォールのボックスシステムは、さまざまなアプリケーションを実現します

► LEGRABOX (レグラボックス)


シンボル画像

► LEGRABOX (レグラボックス)	216	▸▸ 取付、取外し、調整	256
▸▸ 概要	217		
▸▸ 概要 – アプリケーション	218		
▸▸ デザインエレメント	250		
▸▸ アクセサリー	251		
▸▸ 受レールのネジ止め位置	255		

► TANDEMBOX intivo


シンボル画像

► TANDEMBOX intivo	260	▸▸ 取付、取外し、調整	296
▸▸ 概要	261		
▸▸ 概要 – アプリケーション	262		
▸▸ デザインエレメント	288		
▸▸ アクセサリー	290		
▸▸ 受レールのネジ止め位置	294		

► TANDEMBOX antaro


シンボル画像

► TANDEMBOX antaro	302	▸▸ 取付、取外し、調整	352
▸▸ 概要	303		
▸▸ 概要 – アプリケーション	304		
▸▸ アクセサリー – デザインエレメント	342		
▸▸ アクセサリー	342		
▸▸ 受レールのネジ止め位置	350		

► TANDEMBOX plus


シンボル画像

► TANDEMBOX plus	358		
▸▸ 概要	359		
▸▸ 概要 – アプリケーション	360		
▸▸ アクセサリー	382		
▸▸ 受レールのネジ止め位置	388		
▸▸ 取付、取外し、調整	390		

► METABOX (メータボックス)


シンボル画像

► METABOX (メータボックス)	396		
▸▸ 概要	397		
▸▸ 概要 – アプリケーション	398		
▸▸ アクセサリー	412		
▸▸ 受レールのネジ止め位置	420		
▸▸ 取付、取外し、調整	421		

LEGRABOX (レグラボックス) – それは、エレガントな体験です

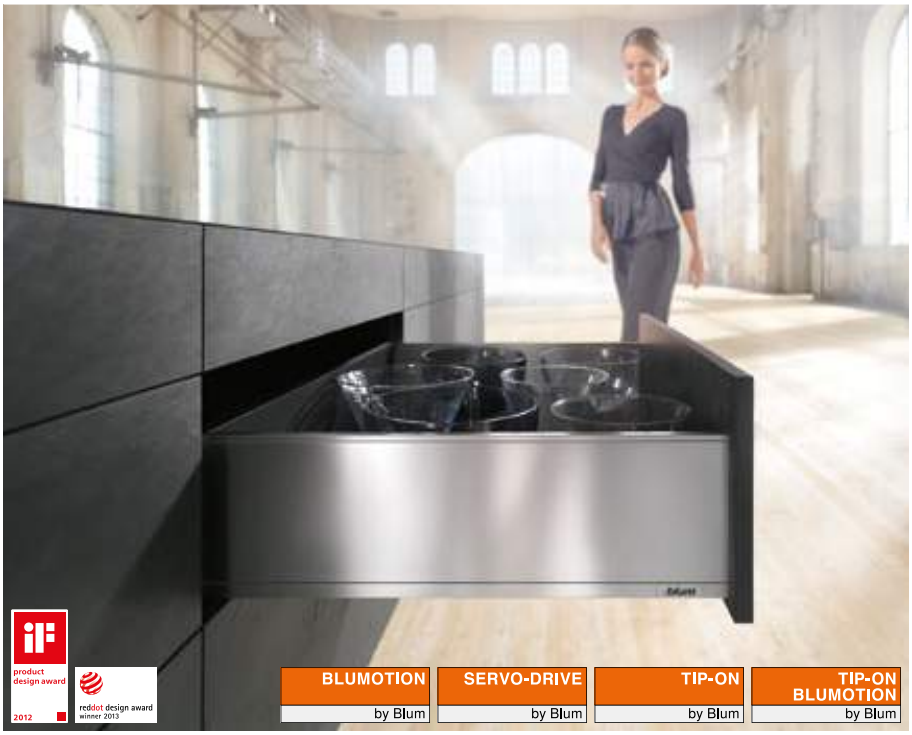

ストレートなライン、はっきりとした輪郭のスマートなデザインと、格別に優れた使いやすさ。それが、LEGRABOX (レグラボックス) 。ブルムのエレガントな新しいボックスシステムです。

LEGRABOX は、「住い」と同じような広い概念です。あらゆるリビングエリアのいかなるアプリケーションにも対応します。これと合わせてAMBIA-LINE (アンビアライン) 内部仕切システムをデザインとマッチするように特別にご用意しました。あらゆるリビングスペースに、調和できるように。





内側も外側もストレートなデザイン
印象的な薄さ 12.8 mm の引出側部は、どのような家具にも美しく融和します。LEGRABOX の構成部品は、相互に完全にコーディネートされて、美しい調和を見せます



新しいカラーコンセプト
LEGRABOX (レグラボックス) は全く新しいカラーコンセプトで提供されています。素材は、ステンレス (指紋付着防止コーティング) またはスチール (マットコーティング) です。これによって、独特の手触りが生まれます





変化に富んだデザイン
LEGRABOX pure (レグラボックス　ピュア) は、マット調のメタリックな表面。LEGRABOX free (レグラボックス　フリー) は、深型引出 (C高さ) を、大きなデザインエレメントで、自分だけのデザインにカスタマイズできます。ガラス、木、石などの違う材質と組合せることができます



魅惑の走行性能
LEGRABOX (レグラボックス) の受レールは、革新的な走行性能の新しいレールシステムです。最小限まで軽減された引出を開く力とシンクロ化された走行により、新しい感覚のスムーズさと動きの品質を実現しました

▶▶ 概要


シンボル画像

▶▶ 概要 – アプリケーション	218
▶▶ デザインエレメント	250

▶▶ アクセサリー

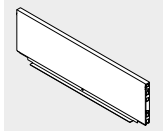
シンボル画像

スチール背板	251
底板スタビライザー	251
サイドスタビライザー	252
ネジ	253
センタービット	253
戸あたり	253
ドライバー	254

▶▶ 受レールのネジ止め位置

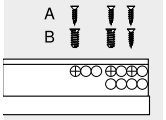

シンボル画像

受レール 750 – 40 kg	255
受レール 753 – 70 kg	255

▶▶ 取付、取外し、調整


シンボル画像

引出/深型引出	256
調整	256
内引出用	257
連動ラッチセット	257
内引出	258
底板止め – Z31A0008	259
輸送用ロック - エレメント (側面)	259

ピクトグラフ

受注生産品 (お問い合わせください)	引出	取付寸法
インフォメーション	内引出用	カット寸法
アクセサリー	深型引出	取付
LEGRABOX pure (レグラボックス　ピュア)	内引出	取付、取外し、調整
LEGRABOX free (レグラボックス　フリー)	取付高さまたはキャビネット内の必要な最小スペース	
シンクキャビネット	引出側部の高さ	
トールユニット	動荷重　(kg)	

►► 標準キャビネット

引出

アプリケーション	必要なスペース	kg	ウェブコードで検索する	ページ
 引出 – N	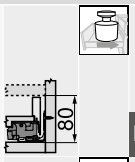		DQBMJY	220
 引出 – M	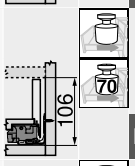		DQBN9A	222
 引出 – K	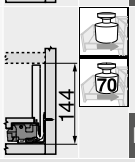		DQBNYM	226

内引出用

アプリケーション	必要なスペース	kg	ウェブコードで検索する	ページ
 内引出用 – M	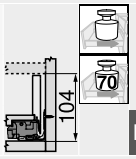		DQBPDA	224

►► 標準キャビネット – LEGRABOX pure (レグラボックス　ピュア)

深型引出

アプリケーション	必要なスペース	kg	ウェブコードで検索する	ページ
 深型引出 – C	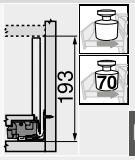		DQBQ2M	228
 深型引出 – F	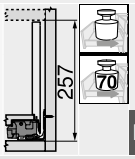		DQBRHA	234

内引出

アプリケーション	必要なスペース	kg	ウェブコードで検索する	ページ
 内引出 – デザインエレメント前板 – C	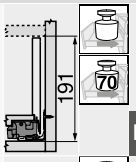		DQBSVY	230
 内引出 – ギャラリー付アルミ前板 – C	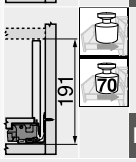		DQBTLA	232

►► 標準キャビネット – LEGRABOX free (レグラボックス　フリー)

深型引出

アプリケーション	必要なスペース	kg	ウェブコードで検索する	ページ
 深型引出 – C	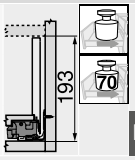		DQBQRY	236

内引出

アプリケーション	必要なスペース	kg	ウェブコードで検索する	ページ
 内引出 – デザインエレメント前板 – C	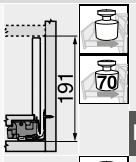		DQBUAM	238
 内引出 – ギャラリー付アルミ前板 – C	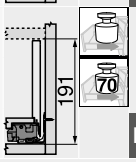		DQBUZY	240

kg　動荷重

アプリケーション	必要なスペース	kg	ウェブコードで検索する	ページ
▶▶ シンクキャビネット				
引出				
 引出 – M	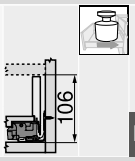		DQBONY	242
深型引出				
 深型引出 – C	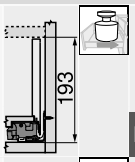		DQBS6M	244
 深型引出 – C – シンク引出側部	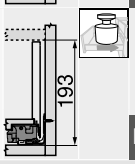		DQCYEM	
▶▶ トールユニット				
 SPACE TOWER (スペースタワー) キャビネット幅 275–1200 mm				246
▶▶ ナローキャビネット (幅の狭いキャビネット)				
 ナローキャビネット (幅の狭いキャビネット) キャビネット幅 200 mm				248
▶▶ デザインエレメント				
 ガラス製デザインエレメント – プリントなし				250

アプリケーション	必要なスペース	kg	ウェブコードで検索する	ページ
内引出用				
内引出				

kg 動荷重

推奨する構成部品の色の組み合わせ

No.	名称	カラー			
		SW-M	TS-M	OG-M	INGL
2	引出側部セット	SW-M	TS-M	OG-M	INGL
3	背板取付具 左 / 右	SW-M	TS-M	OG-M	NI
4	アルミ前板取付具 セット	SW-M	TS-M	OG-M	INGL
5	内引出用アルミ前板 (溝なし)	SW-M	TS-M	OG-M	NI-M
5	内引出用アルミ前板 溝付き	SW-M	TS-M	OG-M	NI-M
6	連動ラッチセット	SW-M	TS-M	OG-M	TS-M
7	クロスギャラリー	SW-M	TS-M	OG-M	NI-M

カラー	
SW-M	シルクホワイト マット
TS-M	テラブラック マット
OG-M	オリオングレー マット

カラー	
INGL	ステンレス (Inox) 、指紋付着防止コーティング
NI	ニッケルメッキ
NI-M	ニッケルメッキ マット

ボックスシステム

► LEGRABOX (レグラボックス)
►► 標準キャビネット

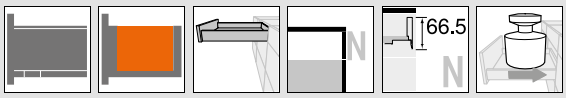

引出 – N

ウェブコードで検索する
DQBMJY

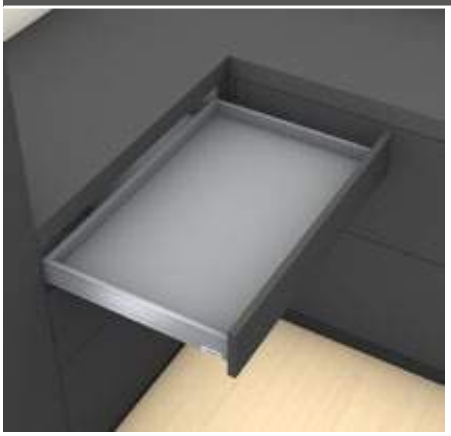

- LEGRABOX pure (レグラボックス　ピュア) および LEGRABOX free (レグラボックス　フリー) に対応
- スリムな引出側部 12.8 mm
- 内側も外側もストレートなデザイン
- 羽のように軽いシンクロ走行
- スチールおよびステンレスの引出側部
- 前板の取付は道具不要
- 前板の2方向調整可能
- **BLUMOTION** (ブルモーション) 内蔵 で静かにやさしく閉まる。**SERVO-DRIVE** (電動サポート) を併用可能
- ハンドルレス扉用の **TIP-ON** (チップオン) 仕様や **TIP-ON BLUMOTION** (チップオン・ブルモーション) 仕様あり

必要なスペース

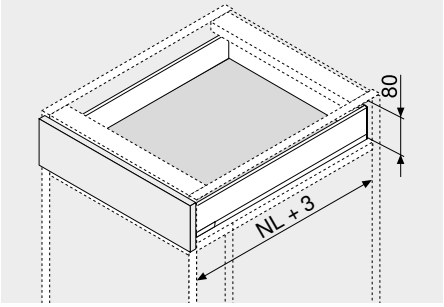

NL	レール長さ

品番一覧

1 受レール　左／右

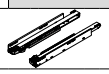

BLUMOTION (ブルモーション)

レール長さ NL (mm)	荷重　(kg) 40		
450	750.4501B		
500	750.5001B		

TIP-ON　(チップオン) 仕様および TIP-ON BLUMOTION　(チップオン・ブルモーション) 仕様 の品番一覧は、モーションテクノロジーの章に記載

2 引出側部セット

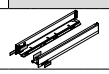

レール長さ NL (mm)	カラー SW-M | TS-M | OG-M	INGL
450	770N4502S	770N4502I
500	770N5002S	770N5002I

構成内容：

2a	1 x	引出側部　左／右
2b	2 x	ブランディング用カバーキャップ
2c	2 x	カバーキャップ

3 背板取付具　左／右



カラー	素材	品番
SW-M | TS-M | OG-M | NI	スチール	ZB7N000S

4 前板取付具



取付方法		品番
ネジ止め	2 x	ZF7N7002
EXPANDO (エクスパンド)	2 x	ZF7N70E2

Z アクセサリー

– 木ネジ



Ø (mm)	長さ　(mm)	品番
3.5	15	609.1500
3.5	17	609.1700

前板取付用

– 木ネジ (平頭)



Ø (mm)	長さ　(mm)	品番
4	15	61D.1500

木製背板取付具を木製背板に、引出側部を引出し底板に連結します

しっかりと正しく取付けられるよう、平頭ネジの使用をおすすめします

カラー		カラー	
SW-M	シルクホワイト　マット	INGL	ステンレス (Inox)、指紋付着防止コーティング
TS-M	テラブラック　マット	NI	ニッケルメッキ
OG-M	オリオングレー　マット	NI-M	ニッケルメッキ マット

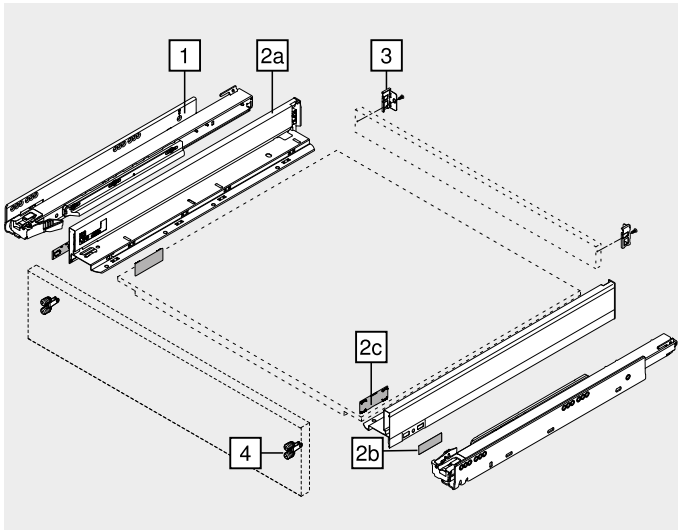

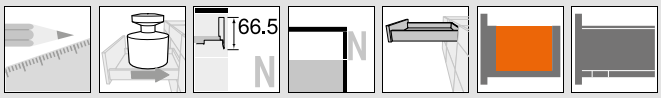

引出 – N

ウェブコードで検索する
DQBMJY

取付寸法

キャビネット内に必要なスペース

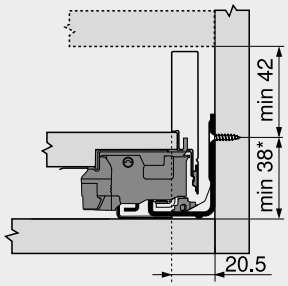

*	キャビネット組立前に受レールを取り付ける場合は、+1 mm としてください

前板取付具木ネジ用の取付寸法

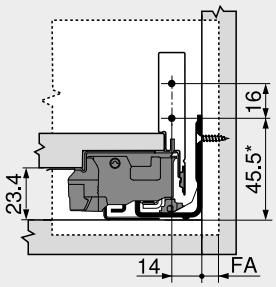

FA	前板のカブリ代
*	キャビネット組立前に受レールを取り付ける場合は、+1 mm としてください

前板下穴加工寸法 (EXPANDO (エクスパンド) 拡張ダボ式)

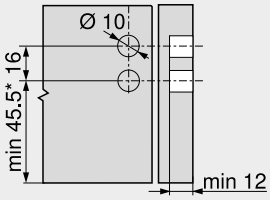

*	キャビネット組立前に受レールを取り付ける場合は、+1 mm としてください

木製背板の取付寸法

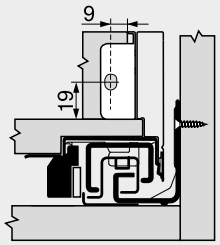

受レールのネジ穴位置

受レール 750 – 40 kg
レール長さ NL (mm)

450, 500

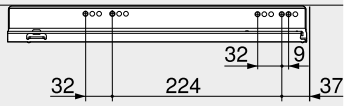

キャビネット奥行最小内寸 LT = レール長さ NL + 3 mm

16 mm 厚パーチの場合の切断寸法

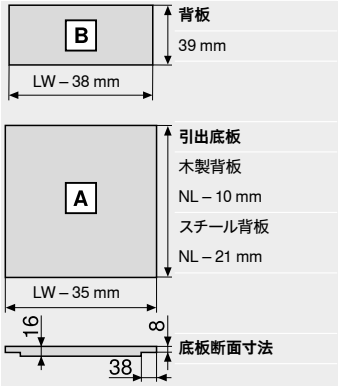

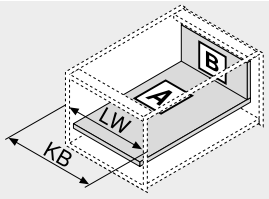

KB	キャビネット幅
LW	キャビネット内寸幅
NL	レール長さ

底板の下穴寸法

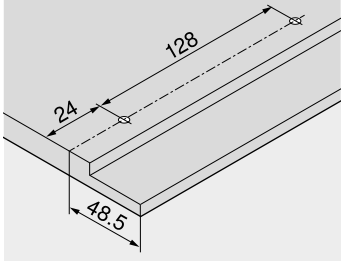

参照ページ

概要 – LEGRABOX (レグラボックス)	217	受レールのネジ止め位置	255
概要 – LEGRABOX/TANDEMBOX (レグラボックス/タンデムボックス) 用 SERVO-DRIVE (サーボドライブ)	555	取付、取外し、調整	256
		概要 – 組立機械・ジグ	683
LEGRABOX (レグラボックス) 用 TIP-ON (チップオン)	658	その他の技術情報	774
	670		
アクセサリー – スチール製背板	251		
アクセサリー	251		

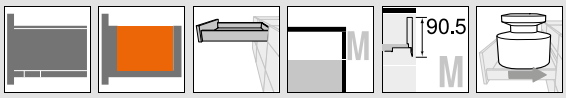

引出 – M

ウェブコードで検索する
DQBN9A

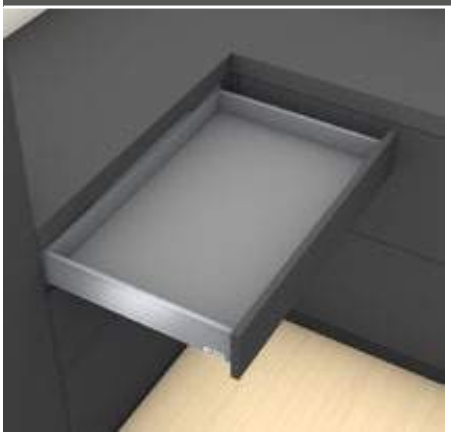

- LEGRABOX pure (レグラボックス　ピュア) および LEGRABOX free (レグラボックス　フリー) に対応
- スリムな引出側部 12.8 mm
- 内側も外側もストレートなデザイン
- 羽のように軽いシンクロ走行
- スチールおよびステンレスの引出側部
- 前板の取付は道具不要
- 前板の3方向調整可能
- **BLUMOTION** (ブルモーション) 内蔵 で静かにやさしく閉まる。**SERVO-DRIVE** (電動サポート) を併用可能
- ハンドルレス扉用の **TIP-ON** (チップオン) 仕様や **TIP-ON BLUMOTION** (チップオン・ブルモーション) 仕様あり

必要なスペース

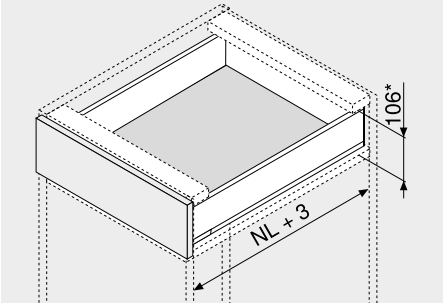

NL	レール長さ
*	傾き調整用の 2 mm を含む

品番一覧

1　受レール　左／右

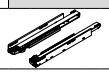

BLUMOTION (ブルモーション)

レール長さ NL (mm)	荷重 (kg) 40	70
270	750.2701B	
300	750.3001B	
350	750.3501B	
400	750.4001B	
450	750.4501B	753.4501B
500	750.5001B	753.5001B
550	750.5501B	753.5501B
600	750.6001B	753.6001B
650		753.6501B

TIP-ON (チップオン) 仕様および TIP-ON BLUMOTION (チップオン・ブルモーション) 仕様 の品番一覧は、モーションテクノロジーの章に記載

2　引出側部セット



レール長さ NL (mm)	カラー SW-M | TS-M | OG-M	INGL
270	770M2702S	770M2702I
300	770M3002S	770M3002I
350	770M3502S	770M3502I
400	770M4002S	770M4002I
450	770M4502S	770M4502I
500	770M5002S	770M5002I
550	770M5502S	770M5502I
600	770M6002S	770M6002I
650	770M6502S	770M6502I

構成内容：

2a	1 x	引出側部　左／右
2b	2 x	ブランディング用カバーキャップ
2c	2 x	カバーキャップ

3　背板取付具　左／右



カラー	素材	品番
SW-M | TS-M | OG-M | NI	スチール	ZB7M000S

4　前板取付具



取付方法		品番
ネジ止め	2 x	ZF7M7002
EXPANDO (エクスパンド)	2 x	ZF7M70E2

Z　アクセサリー

–　木ネジ



Ø (mm)	長さ (mm)	品番
3.5	15	609.1500
3.5	17	609.1700

前板取付用

–　木ネジ (平頭)



Ø (mm)	長さ (mm)	品番
4	15	61D.1500

木製背板取付具を木製背板に、引出側部を引出し底板に連結します

しっかりと正しく取付けられるよう、平頭ネジの使用をおすすめします

カラー		カラー	
SW-M	シルクホワイト　マット	INGL	ステンレス (Inox)、指紋付着防止コーティング
TS-M	テラブラック　マット	NI	ニッケルメッキ
OG-M	オリオングレー　マット	NI-M	ニッケルメッキ マット

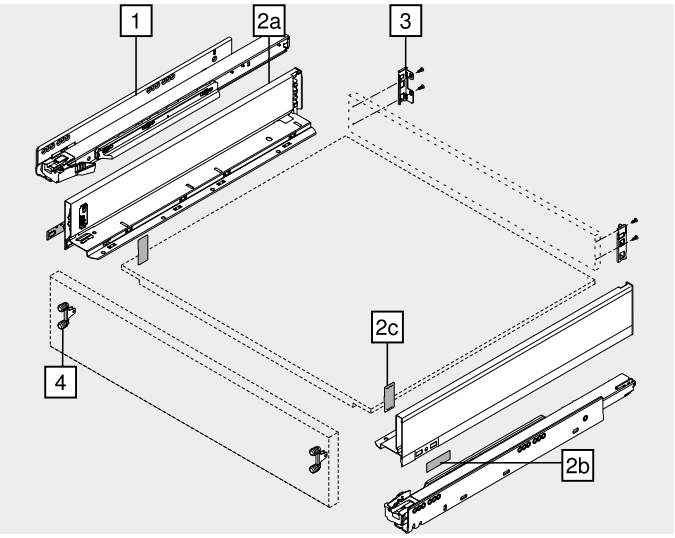



引出 – M

ウェブコードで検索する
DQBN9A

取付寸法

キャビネット内に必要なスペース

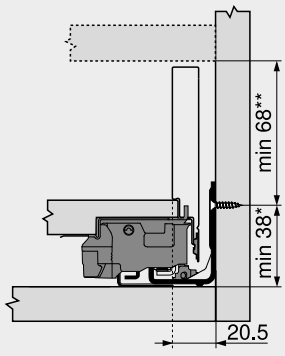

*	キャビネット組立前に受レールを取り付ける場合は、+1 mm としてください
**	傾き調整用の 2 mm を含む

前板取付具木ネジ用の取付寸法

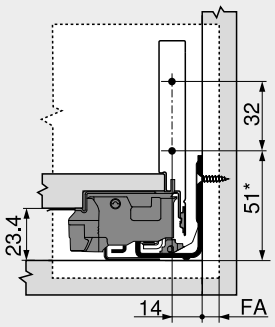

FA	前板のカブリ代
*	キャビネット組立前に受レールを取り付ける場合は、+1 mm としてください

前板下穴加工寸法 (EXPANDO (エクスパンド) 拡張ダボ式)

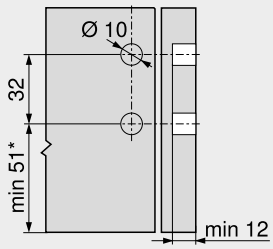

*	キャビネット組立前に受レールを取り付ける場合は、+1 mm としてください

木製背板の取付寸法

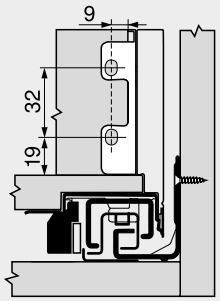

受レールのネジ穴位置

受レール 750 – 40 kg
レール長さ NL (mm)

270
300–350
400–500
550, 600

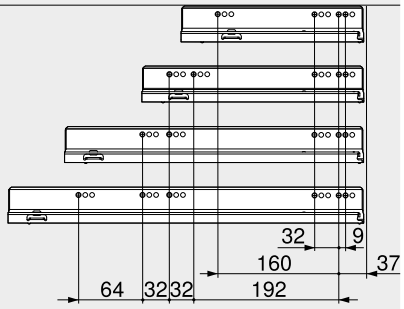

受レール 753 – 70 kg
レール長さ NL (mm)

450
500–600
650

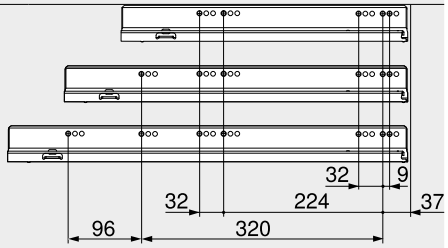

キャビネット奥行最小内寸 LT = レール長さ NL + 3 mm

16 mm 厚パーチの場合の切断寸法

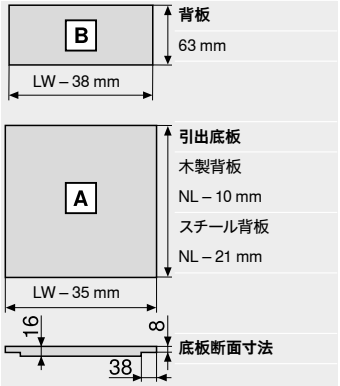

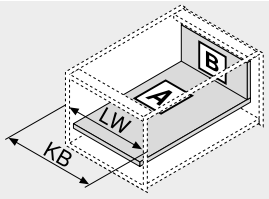

KB	キャビネット幅
LW	キャビネット内寸幅
NL	レール長さ

底板の下穴寸法

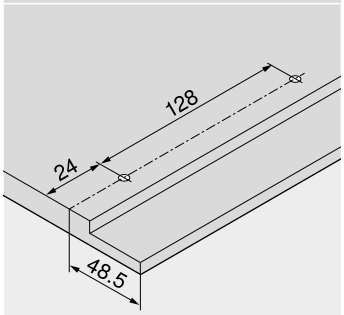

参照ページ

概要 – LEGRABOX (レグラボックス)	217	アクセサリー – スチール製背板	251
概要 – LEGRABOX/TANDEMBOX (レグラボックス/タンデムボックス) 用 SERVO-DRIVE (サーボドライブ)	555	アクセサリー	251
		受レールのネジ止め位置	255
LEGRABOX (レグラボックス) 用 TIP-ON (チップオン)	658	取付、取外し、調整	256
	670	概要 – 組立機械・ジグ	683
概要 – LEGRABOX (レグラボックス) 用 AMBIA-LINE (アンビアライン)	491	その他の技術情報	774

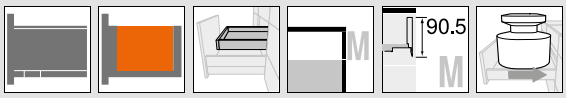

内引出用 – M

ウェブコードで検索する
DQBPDA

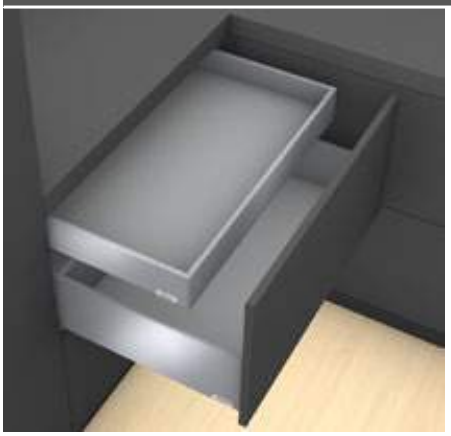

- LEGRABOX pure (レグラボックス　ピュア) および LEGRABOX free (レグラボックス　フリー) に対応
- アルミ前板付の内引出です
- スリムな引出側部 12.8 mm
- 内側も外側もストレートなデザイン
- 羽のように軽いシンクロ走行
- スチールおよびステンレスの引出側部
- 前板の取付は道具不要
- 前板の3方向調整可能
- **BLUMOTION** (ブルモーション) 内蔵 で静かにやさしく閉まる。**SERVO-DRIVE** (電動サポート) を併用可能
- ハンドルレス扉用の **TIP-ON** (チップオン) 仕様や **TIP-ON BLUMOTION** (チップオン・ブルモーション) 仕様あり

必要なスペース

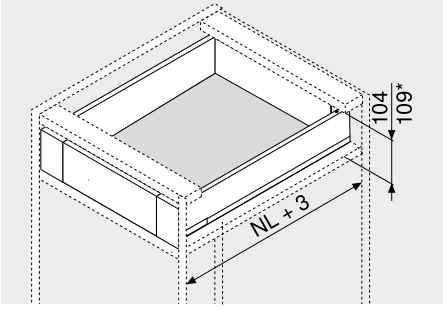

NL	レール長さ
*	連動ラッチ付き

品番一覧

1　受レール　左／右

BLUMOTION (ブルモーション)

レール長さ NL (mm)	荷重 (kg) 40	70
270	750.2701B	
300	750.3001B	
350	750.3501B	
400	750.4001B	
450	750.4501B	753.4501B
500	750.5001B	753.5001B
550	750.5501B	753.5501B
600	750.6001B	753.6001B
650		753.6501B

TIP-ON (チップオン) 仕様および TIP-ON BLUMOTION (チップオン・ブルモーション) 仕様 の品番一覧は、モーションテクノロジーの章に記載

2　引出側部セット

レール長さ NL (mm)	カラー SW-M | TS-M | OG-M	INGL
270	770M2702S	770M2702I
300	770M3002S	770M3002I
350	770M3502S	770M3502I
400	770M4002S	770M4002I
450	770M4502S	770M4502I
500	770M5002S	770M5002I
550	770M5502S	770M5502I
600	770M6002S	770M6002I
650	770M6502S	770M6502I

構成内容：

2a	1 x	引出側部　左／右
2b	2 x	ブランディング用カバーキャップ
2c	2 x	カバーキャップ

3　背板取付具　左／右

カラー	素材	品番
SW-M | TS-M | OG-M | NI	スチール	ZB7M000S

5　内引出用アルミ前板 (溝なし)

カラー	長さ (mm)	品番
SW-M | TS-M | OG-M | NI-M	1043	ZV7.1043C01

カット用
キャビネット幅 KB 1200 mm 用
カット寸法　キャビネット内寸幅 LW – 126 mm

4　アルミ前板取付具　セット

カラー	素材	品番
SW-M | TS-M | OG-M	スチール	ZI7.0MS0
INGL	ステンレス	ZI7.0MI0

構成内容：

4a	1 x	前板取付具　左／右
4b	1 x	外側カバーキャップ　左／右
4e	1 x	底板止め
4f	4 x	ネジ

Z　アクセサリー

6　連動ラッチセット

カラー	素材	品番
SW-M | TS-M | OG-M	プラスチック	ZI7.0M07

構成内容：

6a	1 x	連動ラッチ
6b	1 x	前板側受具
		RAL 7037 ダークグレー
TS-M	INGL用も	

カラー		カラー	
SW-M	シルクホワイト　マット	INGL	ステンレス (Inox)、指紋付着防止コーティング
TS-M	テラブラック　マット	NI	ニッケルメッキ
OG-M	オリオングレー　マット	NI-M	ニッケルメッキ マット

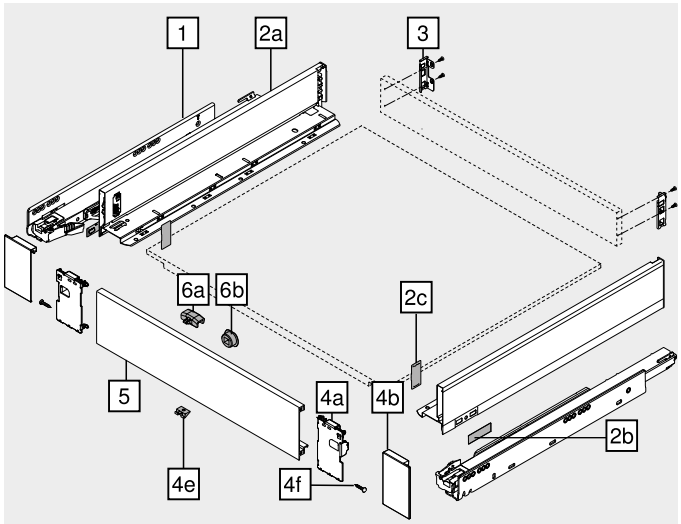



内引出用 – M

ウェブコードで検索する
DQBPDA

取付寸法

キャビネット内に必要なスペース

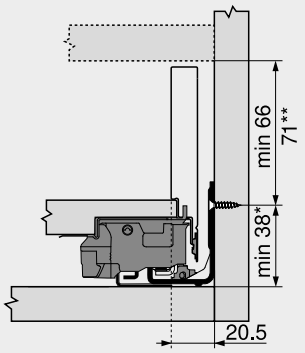

*	キャビネット組立前に受レールを取り付ける場合は、+1 mm としてください
**	連動ラッチは 71 mm 以上必要です

木製背板の取付寸法

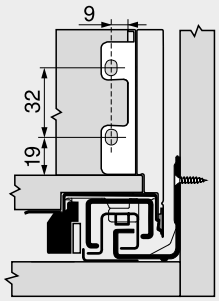

前板下穴加工寸法 (連動ラッチの前板側受け具)

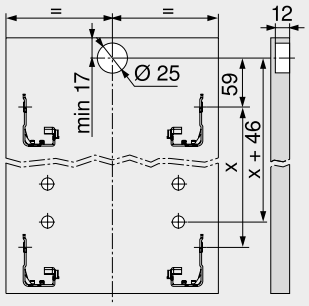

受レールのネジ穴位置

受レール 750 – 40 kg
レール長さ NL (mm)

270
300–350
400–500
550, 600

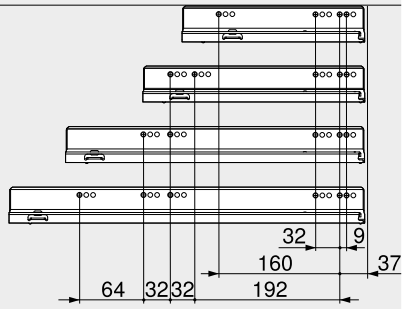

受レール 753 – 70 kg
レール長さ NL (mm)

450
500–600
650

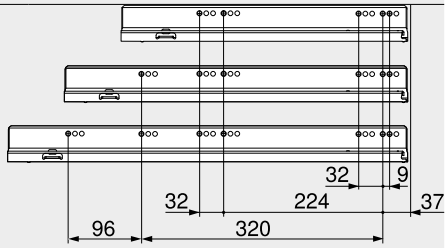

キャビネット奥行最小内寸 LT = レール長さ NL + 3 mm

16 mm 厚パーチの場合の切断寸法

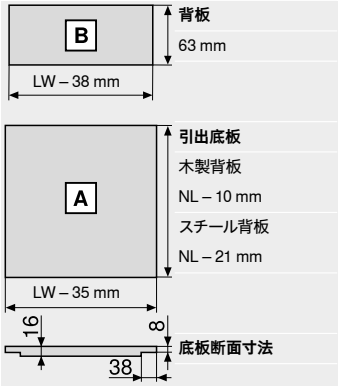

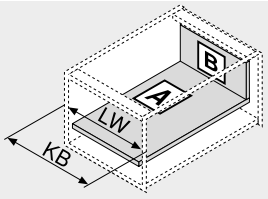

KB	キャビネット幅
LW	キャビネット内寸幅
NL	レール長さ

底板の下穴寸法

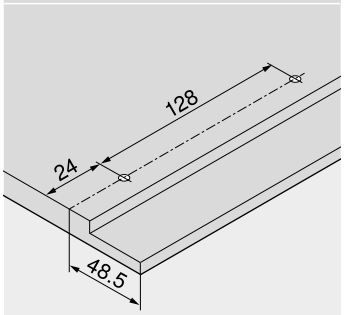

参照ページ

概要 – LEGRABOX (レグラボックス)	217	アクセサリー – スチール製背板	251
概要 – LEGRABOX/TANDEMBOX (レグラボックス/タンデムボックス) 用 SERVO-DRIVE (サーボドライブ)	555	アクセサリー	251
		受レールのネジ止め位置	255
LEGRABOX (レグラボックス) 用 TIP-ON (チップオン)	658	取付、取外し、調整	256
	670	概要 – 組立機械・ジグ	683
概要 – LEGRABOX (レグラボックス) 用 AMBIA-LINE (アンビアライン)	491	その他の技術情報	774

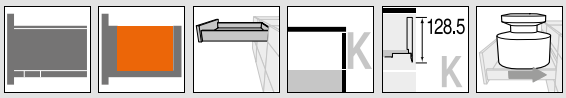

引出 – K

ウェブコードで検索する
DQBNYM

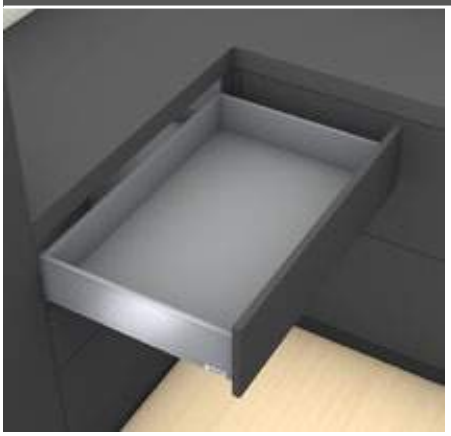

- LEGRABOX pure (レグラボックス　ピュア) および LEGRABOX free (レグラボックス　フリー) に対応
- スリムな引出側部 12.8 mm
- 内側も外側もストレートなデザイン
- 羽のように軽いシンクロ走行
- スチールおよびステンレスの引出側部
- 前板の取付は道具不要
- 前板の3方向調整可能
- **BLUMOTION** (ブルモーション) 内蔵 で静かにやさしく閉まる。**SERVO-DRIVE** (電動サポート) を併用可能
- ハンドルレス扉用の **TIP-ON** (チップオン) 仕様や **TIP-ON BLUMOTION** (チップオン・ブルモーション) 仕様あり

必要なスペース

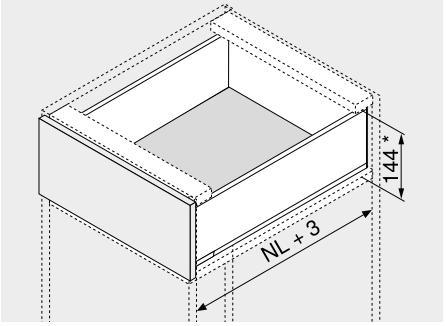

NL	レール長さ
*	傾き調整用の 2 mm を含む

品番一覧

1　受レール　左／右

BLUMOTION (ブルモーション)

レール長さ NL (mm)	荷重　(kg) 40	70
350	750.3501B	
400	750.4001B	
450	750.4501B	753.4501B
500	750.5001B	753.5001B
550	750.5501B	753.5501B

TIP-ON　(チップオン) 仕様および TIP-ON BLUMOTION　(チップオン・ブルモーション) 仕様 の品番一覧は、モーションテクノロジーの章に記載

2　引出側部セット

レール長さ NL (mm)	カラー SW-M | TS-M | OG-M	INGL
350	770K3502S	770K3502I
400	770K4002S	770K4002I
450	770K4502S	770K4502I
500	770K5002S	770K5002I
550	770K5502S	770K5502I

構成内容：

2a	1 x	引出側部　左／右
2b	2 x	ブランディング用カバーキャップ
2c	2 x	カバーキャップ

3　背板取付具　左／右

カラー	素材	品番
SW-M | TS-M | OG-M | NI	スチール	ZB7K000S

4　前板取付具

取付方法		品番
ネジ止め	2 x	ZF7K7002
EXPANDO (エクスパンド)	2 x	ZF7K70E2

Z　アクセサリー

–　木ネジ

Ø (mm)	長さ　(mm)	品番
3.5	15	609.1500
3.5	17	609.1700

前板取付用

–　木ネジ (平頭)

Ø (mm)	長さ　(mm)	品番
4	15	61D.1500

木製背板取付具を木製背板に、引出側部を引出し底板に連結します

しっかりと正しく取付けられるよう、平頭ネジの使用をおすすめします

カラー		カラー	
SW-M	シルクホワイト　マット	INGL	ステンレス (Inox)、指紋付着防止コーティング
TS-M	テラブラック　マット	NI	ニッケルメッキ
OG-M	オリオングレー　マット	NI-M	ニッケルメッキ マット

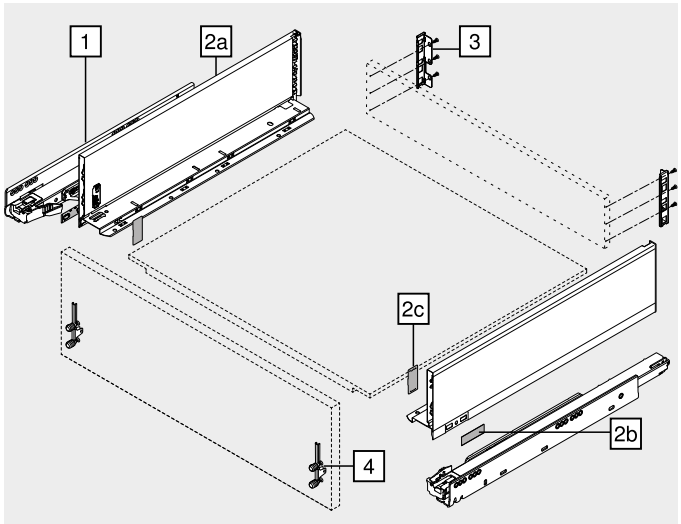

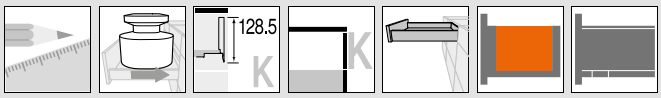

引出 – K

ウェブコードで検索する
DQBNYM

取付寸法

キャビネット内に必要なスペース

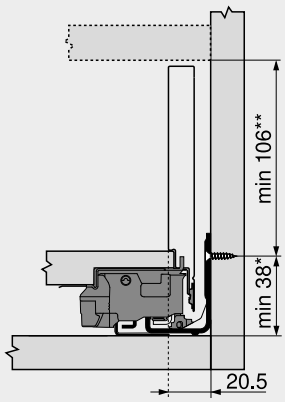

*	キャビネット組立前に受レールを取り付ける場合は、+1 mm としてください
**	傾き調整用の 2 mm を含む

前板取付具木ネジ用の取付寸法

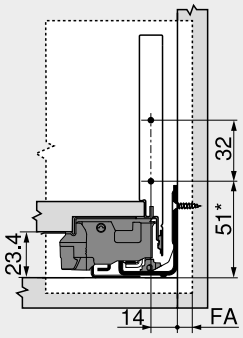

FA	前板のカブリ代
*	キャビネット組立前に受レールを取り付ける場合は、+1 mm としてください

前板下穴加工寸法 (EXPANDO (エクスパンド) 拡張ダボ式)

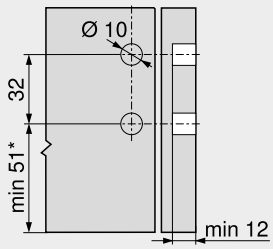

*	キャビネット組立前に受レールを取り付ける場合は、+1 mm としてください

木製背板の取付寸法

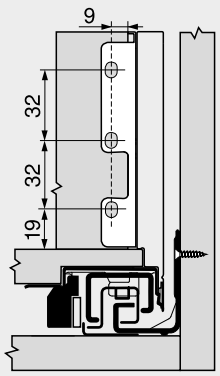

受レールのネジ穴位置

受レール 750 – 40 kg
レール長さ NL (mm)

350
400–500
550

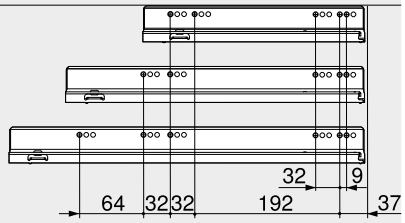

16 mm 厚パーチの場合の切断寸法

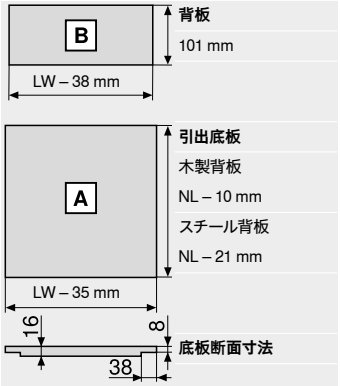

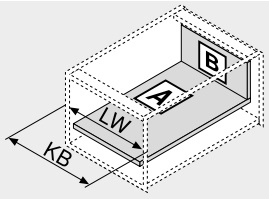

KB	キャビネット幅
LW	キャビネット内寸幅
NL	レール長さ

受レール 753 – 70 kg
レール長さ NL (mm)

450
500, 550

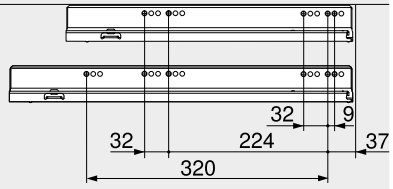

キャビネット奥行最小内寸 LT = レール長さ NL + 3 mm

底板の下穴寸法

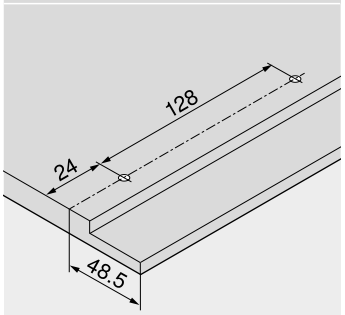

参照ページ

概要 – LEGRABOX (レグラボックス)	217	アクセサリー – スチール製背板	251
概要 – LEGRABOX/TANDEMBOX (レグラボックス/タンデムボックス) 用 SERVO-DRIVE (サーボドライブ)	555	アクセサリー	251
		受レールのネジ止め位置	255
LEGRABOX (レグラボックス) 用 TIP-ON (チップオン)	658	取付、取外し、調整	256
	670	概要 – 組立機械・ジグ	683
概要 – LEGRABOX (レグラボックス) 用 AMBIA-LINE (アンビアライン)	491	その他の技術情報	774

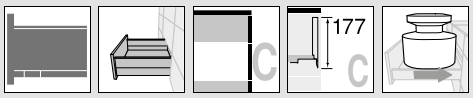

深型引出 – C

ウェブコードで検索する
DQBQ2M

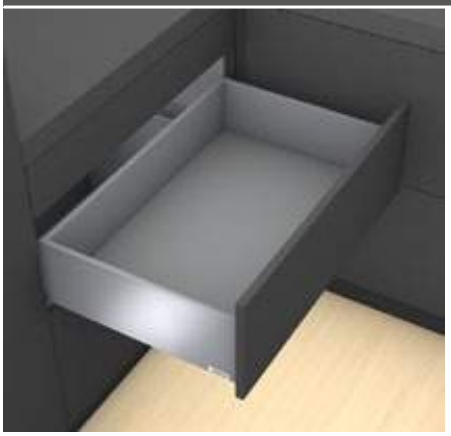

- スリムな引出側部 12.8 mm
- 内側も外側もストレートなデザイン
- 羽のように軽いシンクロ走行
- スチールおよびステンレスの引出側部
- 前板の取付は道具不要
- 前板の3方向調整可能
- **BLUMOTION** (ブルモーション) 内蔵 で静かにやさしく閉まる。**SERVO-DRIVE** (電動サポート) を併用可能
- ハンドルレス扉用の **TIP-ON** (チップオン) 仕様や **TIP-ON BLUMOTION** (チップオン・ブルモーション) 仕様あり

必要なスペース

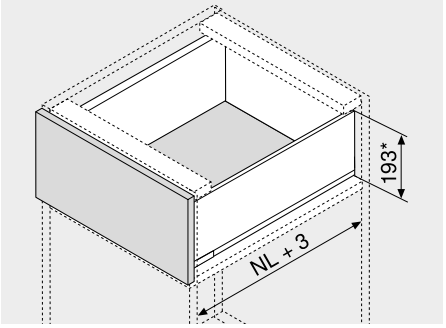

NL	レール長さ
*	傾き調整用の 2 mm を含む

品番一覧

1　受レール　左／右

BLUMOTION (ブルモーション)

レール長さ NL (mm)	荷重　(kg) 40	70
270	750.2701B	
300	750.3001B	
350	750.3501B	
400	750.4001B	
450	750.4501B	753.4501B
500	750.5001B	753.5001B
550	750.5501B	753.5501B
600	750.6001B	753.6001B
650		753.6501B

TIP-ON　(チップオン) 仕様および TIP-ON BLUMOTION　(チップオン・ブルモーション) 仕様 の品番一覧は、モーションテクノロジーの章に記載

2　引出側部セット

レール長さ NL (mm)	カラー SW-M | TS-M | OG-M	INGL
270	770C2702S	770C2702I
300	770C3002S	770C3002I
350	770C3502S	770C3502I
400	770C4002S	770C4002I
450	770C4502S	770C4502I
500	770C5002S	770C5002I
550	770C5502S	770C5502I
600	770C6002S	770C6002I
650	770C6502S	770C6502I

構成内容：

2a	1 x	引出側部　左／右
2b	2 x	ブランディング用カバーキャップ
2c	2 x	カバーキャップ

3　背板取付具　左／右

カラー	素材	品番
SW-M | TS-M | OG-M | NI	スチール	ZB7C000S

4　前板取付具

取付方法		品番
ネジ止め	2 x	ZF7C7002
EXPANDO (エクスパンド)	2 x	ZF7C70E2

4の代替

4a　前板取付具

取付方法		品番
ネジ止め	4 x	ZF7M7002
EXPANDO (エクスパンド)	4 x	ZF7M70E2

Z　アクセサリー

–　木ネジ

Ø (mm)	長さ　(mm)	品番
3.5	15	609.1500
3.5	17	609.1700

前板取付用

–　木ネジ (平頭)

Ø (mm)	長さ　(mm)	品番
4	15	61D.1500

木製背板取付具を木製背板に、引出側部を引出し底板に連結します

しっかりと正しく取付けられるよう、平頭ネジの使用をおすすめします

カラー		カラー	
SW-M	シルクホワイト　マット	INGL	ステンレス (Inox)、指紋付着防止コーティング
TS-M	テラブラック　マット	NI	ニッケルメッキ
OG-M	オリオングレー　マット	NI-M	ニッケルメッキ マット

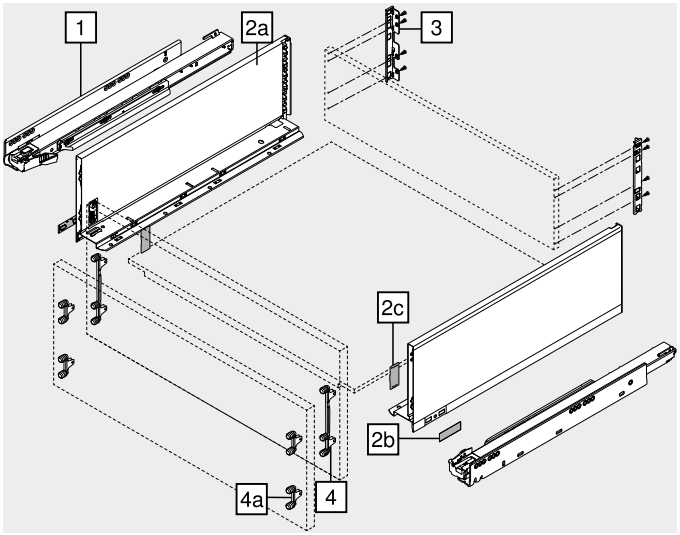

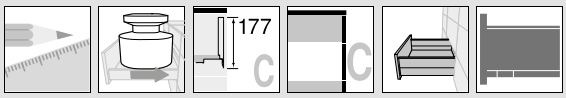

深型引出 – C

ウェブコードで検索する
DQBQ2M

取付寸法

キャビネット内に必要なスペース

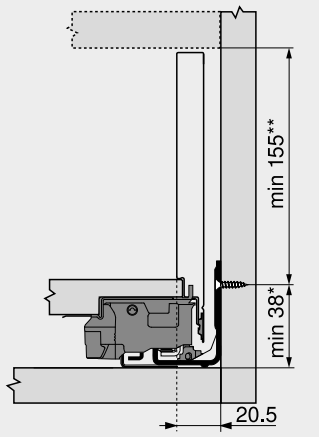

*	キャビネット組立前に受レールを取り付ける場合は、+1 mm としてください
**	傾き調整用の 2 mm を含む

前板取付具木ネジ用の取付寸法

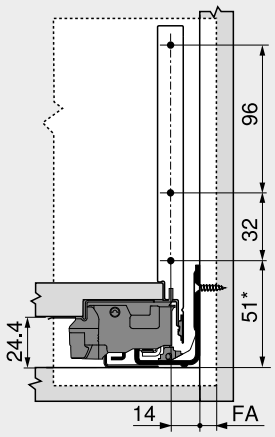

FA	前板のカブリ代
*	キャビネット組立前に受レールを取り付ける場合は、+1 mm としてください

前板下穴加工寸法 (EXPANDO (エクスパンド) 拡張ダボ式)

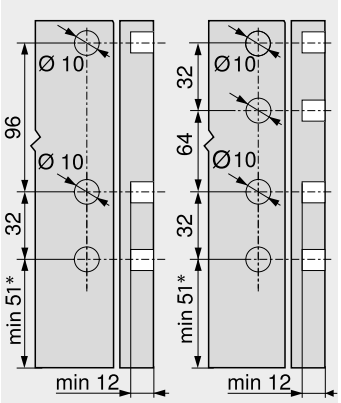

4	4a
*	キャビネット組立前に受レールを取り付ける場合は、+1 mm としてください

木製背板の取付寸法

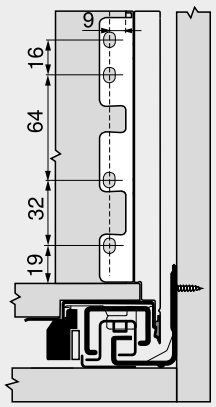

受レールのネジ穴位置

受レール 750 – 40 kg
レール長さ NL　(mm)

270
300–350
400–500
550, 600

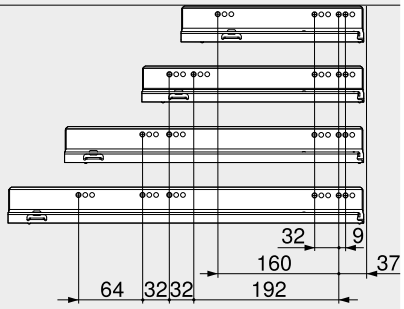

受レール 753 – 70 kg
レール長さ NL　(mm)

450
500–600
650

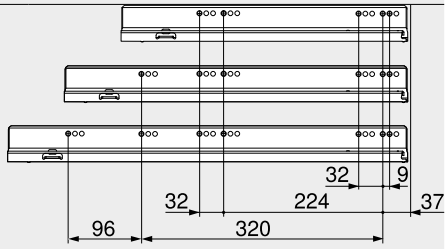

キャビネット奥行最小内寸 LT = レール長さ NL + 3 mm

16 mm 厚パーチの場合の切断寸法

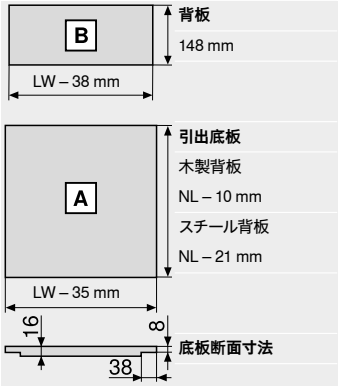

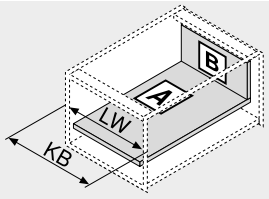

KB	キャビネット幅
LW	キャビネット内寸幅
NL	レール長さ

底板の下穴寸法

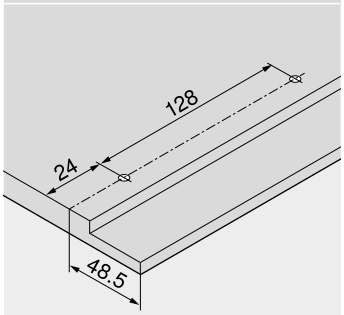

参照ページ

概要 – LEGRABOX (レグラボックス)	217	アクセサリー – スチール製背板	251
概要 – LEGRABOX/TANDEMBOX (レグラボックス/タンデムボックス) 用 SERVO-DRIVE (サーボドライブ)	555	アクセサリー	251
		受レールのネジ止め位置	255
LEGRABOX (レグラボックス) 用 TIP-ON (チップオン)	658	取付、取外し、調整	256
	670	概要 – 組立機械・ジグ	683
概要 – LEGRABOX (レグラボックス) 用 AMBIA-LINE (アンビアライン)	491	その他の技術情報	774

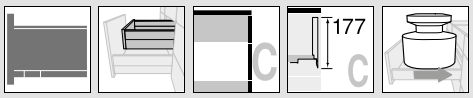

内引出 – デザインエレメント前板 – C

ウェブコードで検索する
DQBSVY



- 内引出 – High/Low デザインエレメント前板
- スリムな引出側部 12.8 mm
- 内側も外側もストレートなデザイン
- 羽のように軽いシンクロ走行
- スチールおよびステンレスの引出側部
- 前板の取付は道具不要
- 前板の3方向調整可能
- **BLUMOTION** (ブルモーション) 内蔵 で静かにやさしく閉まる。**SERVO-DRIVE** (電動サポート) を併用可能
- ハンドルレス扉用の **TIP-ON** (チップオン) 仕様や **TIP-ON BLUMOTION** (チップオン・ブルモーション) 仕様あり

必要なスペース

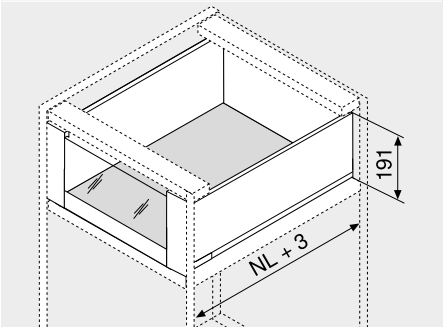

NL	レール長さ

品番一覧

1　受レール　左／右

BLUMOTION (ブルモーション)

レール長さ NL (mm)	荷重　(kg) 40	70
270	750.2701B	
300	750.3001B	
350	750.3501B	
400	750.4001B	
450	750.4501B	753.4501B
500	750.5001B	753.5001B
550	750.5501B	753.5501B
600	750.6001B	753.6001B
650		753.6501B

TIP-ON　(チップオン) 仕様および TIP-ON BLUMOTION　(チップオン・ブルモーション) 仕様 の品番一覧は、モーションテクノロジーの章に記載

2　引出側部セット

レール長さ NL (mm)	カラー SW-M | TS-M | OG-M	INGL
270	770C2702S	770C2702I
300	770C3002S	770C3002I
350	770C3502S	770C3502I
400	770C4002S	770C4002I
450	770C4502S	770C4502I
500	770C5002S	770C5002I
550	770C5502S	770C5502I
600	770C6002S	770C6002I
650	770C6502S	770C6502I

構成内容：

2a	1 x	引出側部　左／右
2b	2 x	ブランディング用カバーキャップ
2c	2 x	カバーキャップ

3　背板取付具　左／右

カラー	素材	品番
SW-M | TS-M | OG-M | NI	スチール	ZB7C000S

5　内引出用アルミ前板　溝付き

カラー	長さ　(mm)	品番
SW-M | TS-M | OG-M | NI-M	1043	ZV7.1043MN1

カット用
キャビネット幅 KB 1200 mm 用
カット寸法　キャビネット内寸幅 LW – 126 mm

4　アルミ前板取付具　セット

カラー	素材	品番
SW-M | TS-M | OG-M	スチール	ZI7.2CS0
INGL	ステンレス	ZI7.2CI0

構成内容：

4a	1 x	前板取付具　左／右
4b	1 x	外側カバーキャップ　左／右
4c	1 x	内側カバーキャップ　左／右
4d	1 x	Low エレメント用アダプター 左 / 右
4e	1 x	底板止め
4f	4 x	ネジ

7　ガラス製デザインエレメント (内引出前板用)

タイプ	素材	品番
Low	ガラス	ZE7VxxxxG
High	ガラス	ZE7WxxxxG

品番一覧についてはエレメントの章をご参照ください

Z　アクセサリー

–　木ネジ (平頭)

Ø (mm)	長さ　(mm)	品番
4	15	61D.1500

木製背板取付具を木製背板に、引出側部を引出し底板に連結します

しっかりと正しく取付けられるよう、平頭ネジの使用をおすすめします

カラー		カラー	
SW-M	シルクホワイト　マット	INGL	ステンレス (Inox)、指紋付着防止コーティング
TS-M	テラブラック　マット	NI	ニッケルメッキ
OG-M	オリオングレー　マット	NI-M	ニッケルメッキ マット

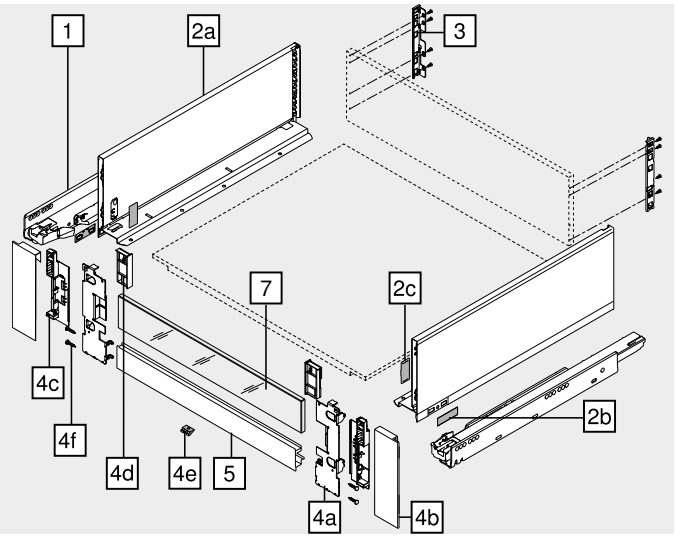

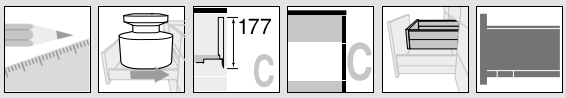

内引出 – デザインエレメント前板 – C

ウェブコードで検索する
DQBSVY

取付寸法

キャビネット内に必要なスペース

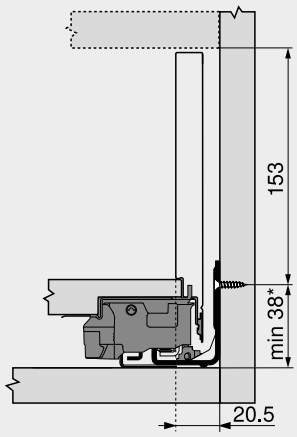

*	キャビネット組立前に受レールを取り付ける場合は、+1 mm としてください

木製背板の取付寸法

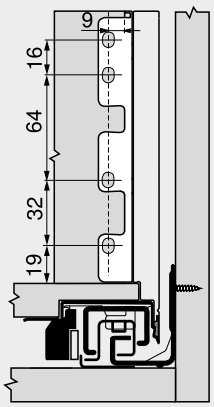

受レールのネジ穴位置

受レール 750 – 40 kg
レール長さ NL (mm)

270
300–350
400–500
550, 600

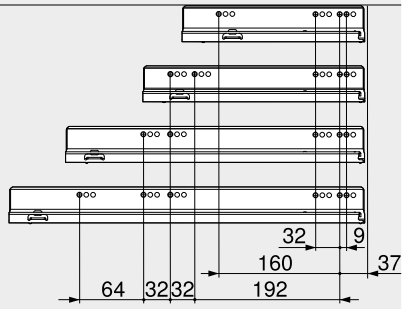

受レール 753 – 70 kg
レール長さ NL (mm)

450
500–600
650

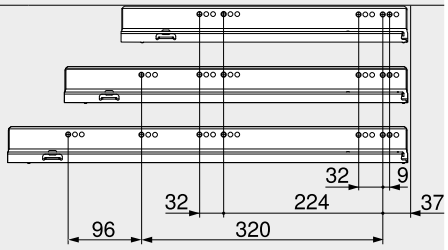

キャビネット奥行最小内寸 LT = レール長さ NL + 3 mm

16 mm 厚パーチの場合の切断寸法

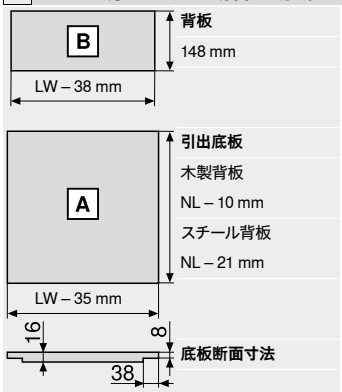

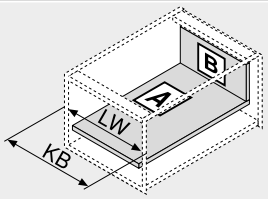

KB	キャビネット幅
LW	キャビネット内寸幅
NL	レール長さ

デザインエレメントの切断寸法

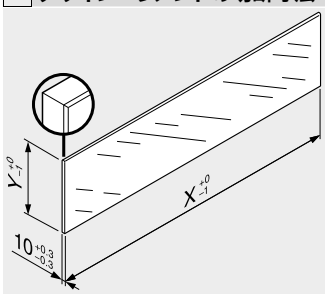

デザインエレメント	X (mm)	Y (mm)
Low	LW – 80	70
High	LW – 80	138
LW	キャビネット内寸幅	

LEGRABOX／TANDEMBOX (レグラボックス／タンデムボックス) との組み合わせについて、ヨーロッパ規格 (DIN EN 14749、2005年11月) では、強化ガラスの使用は義務化されていません。ブルム規格品の、エッジの加工は面取り (1 mm ±0.5 mm) を施した 研磨平面エッジとなっています。安全性については、貴社の基準でご判断ください。

参照ページ

概要 – LEGRABOX (レグラボックス)	217	デザインエレメント	250
概要 – LEGRABOX/TANDEMBOX (レグラボックス／タンデムボックス) 用 SERVO-DRIVE (サーボドライブ)	555	アクセサリー – スチール製背板	251
		アクセサリー	251
LEGRABOX (レグラボックス) 用 TIP-ON (チップオン)	658	受レールのネジ止め位置	255
	670	取付、取外し、調整	256
概要 – LEGRABOX (レグラボックス) 用 AMBIA-LINE (アンビアライン)	491	概要 – 組立機械・ジグ	683
		その他の技術情報	774

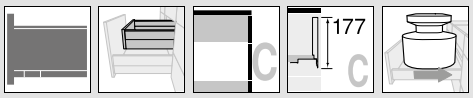

内引出 – ギャラリー付アルミ前板 – C

ウェブコードで検索する
DQBTLA



- ギャラリー付の深型内引出です
- スリムな引出側部 12.8 mm
- 内側も外側もストレートなデザイン
- 羽のように軽いシンクロ走行
- スチールおよびステンレスの引出側部
- 前板の取付は道具不要
- 前板の3方向調整可能
- **BLUMOTION** (ブルモーション) 内蔵 で静かにやさしく閉まる。**SERVO-DRIVE** (電動サポート) を併用可能
- ハンドルレス扉用の **TIP-ON** (チップオン) 仕様や **TIP-ON BLUMOTION** (チップオン・ブルモーション) 仕様あり

必要なスペース

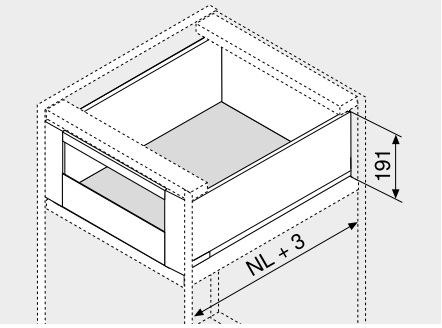

NL	レール長さ

品番一覧

1　受レール　左／右

BLUMOTION (ブルモーション)

レール長さ NL (mm)	荷重　(kg) 40	70
270	750.2701B	
300	750.3001B	
350	750.3501B	
400	750.4001B	
450	750.4501B	753.4501B
500	750.5001B	753.5001B
550	750.5501B	753.5501B
600	750.6001B	753.6001B
650		753.6501B

TIP-ON　(チップオン) 仕様および TIP-ON BLUMOTION　(チップオン・ブルモーション) 仕様 の品番一覧は、モーションテクノロジーの章に記載

2　引出側部セット

レール長さ NL (mm)	カラー SW-M | TS-M | OG-M	INGL
270	770C2702S	770C2702I
300	770C3002S	770C3002I
350	770C3502S	770C3502I
400	770C4002S	770C4002I
450	770C4502S	770C4502I
500	770C5002S	770C5002I
550	770C5502S	770C5502I
600	770C6002S	770C6002I
650	770C6502S	770C6502I

構成内容：

2a	1 x	引出側部　左／右
2b	2 x	ブランディング用カバーキャップ
2c	2 x	カバーキャップ

3　背板取付具　左／右

カラー	素材	品番
SW-M | TS-M | OG-M | NI	スチール	ZB7C000S

5　内引出用アルミ前板 (溝なし)

カラー	長さ　(mm)	品番
SW-M | TS-M | OG-M | NI-M	1043	ZV7.1043C01

カット用
キャビネット幅 KB 1200 mm 用
カット寸法　キャビネット内寸幅 LW – 126 mm

4　アルミ前板取付具　セット

カラー	素材	品番
SW-M | TS-M | OG-M	スチール	ZI7.3CS0
INGL	ステンレス	ZI7.3CI0

構成内容：

4a	1 x	前板取付具　左／右
4b	1 x	外側カバーキャップ　左／右
4c	1 x	内側カバーキャップ　左／右
4e	1 x	底板止め
4f	4 x	ネジ

7　クロスギャラリー

カラー	長さ　(mm)	品番
SW-M | TS-M | OG-M | NI-M	1080	ZR7.1080U

カット用
キャビネット幅 KB 1200 mm 用
カット寸法　キャビネット内寸幅 LW – 90 mm

Z　アクセサリー

–　木ネジ (平頭)

Ø (mm)	長さ　(mm)	品番
4	15	61D.1500

木製背板取付具を木製背板に、引出側部を引出し底板に連結します

しっかりと正しく取付けられるよう、平頭ネジの使用をおすすめします

カラー		カラー	
SW-M	シルクホワイト　マット	INGL	ステンレス (Inox)、指紋付着防止コーティング
TS-M	テラブラック　マット	NI	ニッケルメッキ
OG-M	オリオングレー　マット	NI-M	ニッケルメッキ マット

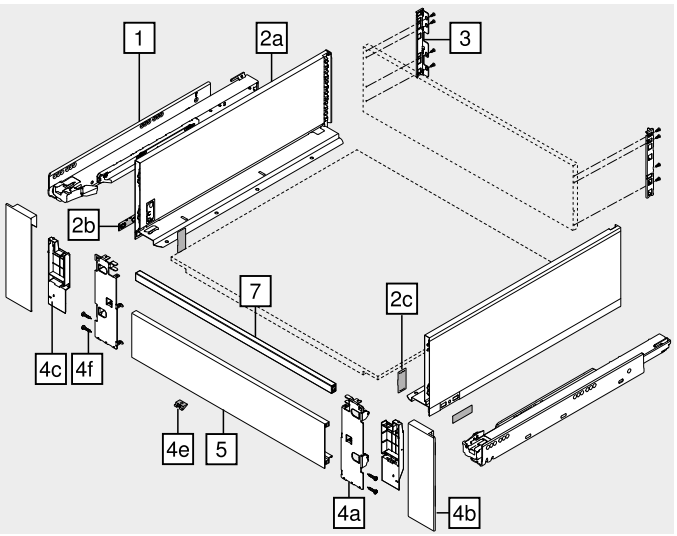

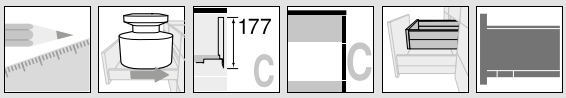

内引出 – ギャラリー付アルミ前板 – C

ウェブコードで検索する
DQBTLA

取付寸法

キャビネット内に必要なスペース

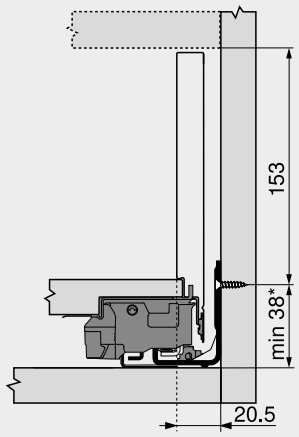

*	キャビネット組立前に受レールを取り付ける場合は、+1 mm としてください

木製背板の取付寸法

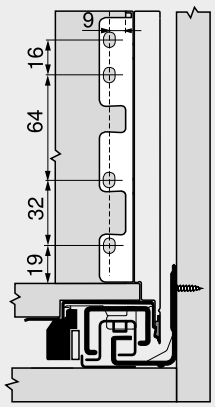

受レールのネジ穴位置

受レール 750 – 40 kg
レール長さ NL (mm)

270
300–350
400–500
550, 600

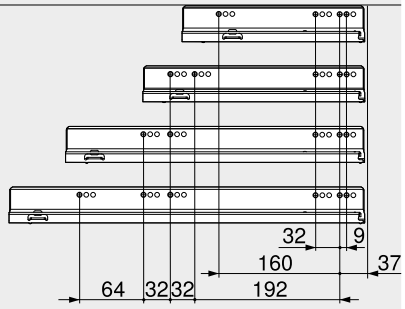

受レール 753 – 70 kg
レール長さ NL (mm)

450
500–600
650

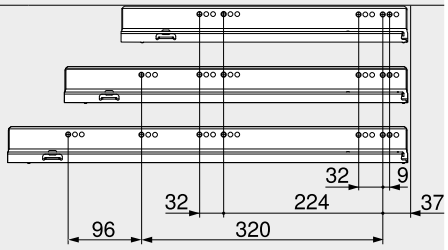

キャビネット奥行最小内寸 LT = レール長さ NL + 3 mm

16 mm 厚パーチの場合の切断寸法

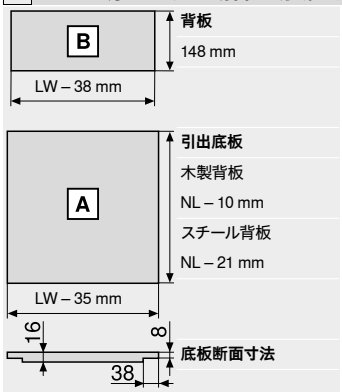

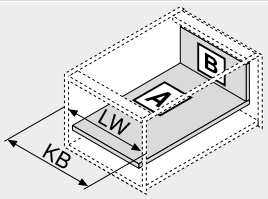

KB	キャビネット幅
LW	キャビネット内寸幅
NL	レール長さ

底板の下穴寸法

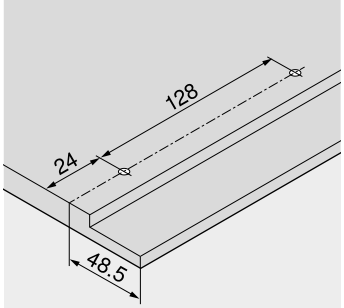

参照ページ

概要 – LEGRABOX (レグラボックス)	217	アクセサリー – スチール製背板	251
概要 – LEGRABOX/TANDEMBOX (レグラボックス/タンデムボックス) 用 SERVO-DRIVE (サーボドライブ)	555	アクセサリー	251
		受レールのネジ止め位置	255
LEGRABOX (レグラボックス) 用 TIP-ON (チップオン)	658	取付、取外し、調整	256
	670	概要 – 組立機械・ジグ	683
概要 – LEGRABOX (レグラボックス) 用 AMBIA-LINE (アンビアライン)	491	その他の技術情報	774



深型引出 – F

ウェブコードで検索する
DQBRHA



- スリムな引出側部 12.8 mm
- 内側も外側もストレートなデザイン
- 羽のように軽いシンクロ走行
- スチールおよびステンレスの引出側部
- 前板の取付は道具不要
- 前板の3方向調整可能
- **BLUMOTION** (ブルモーション) 内蔵 で静かにやさしく閉まる。**SERVO-DRIVE** (電動サポート) を併用可能
- ハンドルレス扉用の **TIP-ON** (チップオン) 仕様や **TIP-ON BLUMOTION** (チップオン・ブルモーション) 仕様あり

必要なスペース

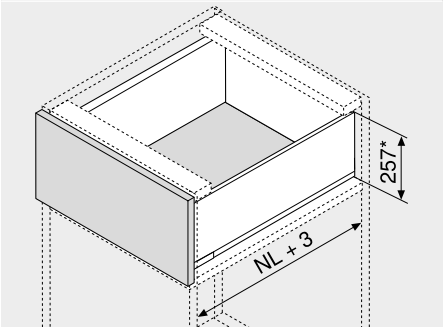

NL	レール長さ
*	傾き調整用の 2 mm を含む

品番一覧

1　受レール　左／右

BLUMOTION (ブルモーション)

レール長さ NL (mm)	荷重 (kg) 40	70
450	750.4501B	753.4501B
500	750.5001B	753.5001B
550	750.5501B	753.5501B
600	750.6001B	753.6001B
650		753.6501B

TIP-ON (チップオン) 仕様および TIP-ON BLUMOTION (チップオン・ブルモーション) 仕様 の品番一覧は、モーションテクノロジーの章に記載

2　引出側部セット

レール長さ NL (mm)	カラー SW-M | TS-M | OG-M	INGL
450	770F4502S	770F4502I
500	770F5002S	770F5002I
550	770F5502S	770F5502I
600	770F6002S	770F6002I
650	770F6502S	770F6502I

構成内容：

2a	1 x	引出側部　左／右
2b	2 x	ブランディング用カバーキャップ
2c	2 x	カバーキャップ

3　背板取付具　左／右

カラー	素材	品番
SW-M | TS-M | OG-M | NI	スチール	ZB7F000S

4　前板取付具

取付方法		品番
ネジ止め	2 x	ZF7M7002
EXPANDO (エクスパンド)	2 x	ZF7M70E2

4　前板取付具

取付方法		品番
ネジ止め	2 x	ZF7C7002
EXPANDO (エクスパンド)	2 x	ZF7C70E2

4の代替

4a　前板取付具

取付方法		品番
ネジ止め	6 x	ZF7M7002
EXPANDO (エクスパンド)	6 x	ZF7M70E2

Z アクセサリー

–　木ネジ

Ø (mm)	長さ (mm)	品番
3.5	15	609.1500
3.5	17	609.1700

前板取付用

–　木ネジ (平頭)

Ø (mm)	長さ (mm)	品番
4	15	61D.1500

木製背板取付具を木製背板に、引出側部を引出し底板に連結します

しっかりと正しく取付けられるよう、平頭ネジの使用をおすすめします

カラー		カラー	
SW-M	シルクホワイト　マット	INGL	ステンレス (Inox)、指紋付着防止コーティング
TS-M	テラブラック　マット	NI	ニッケルメッキ
OG-M	オリオングレー　マット	NI-M	ニッケルメッキ マット

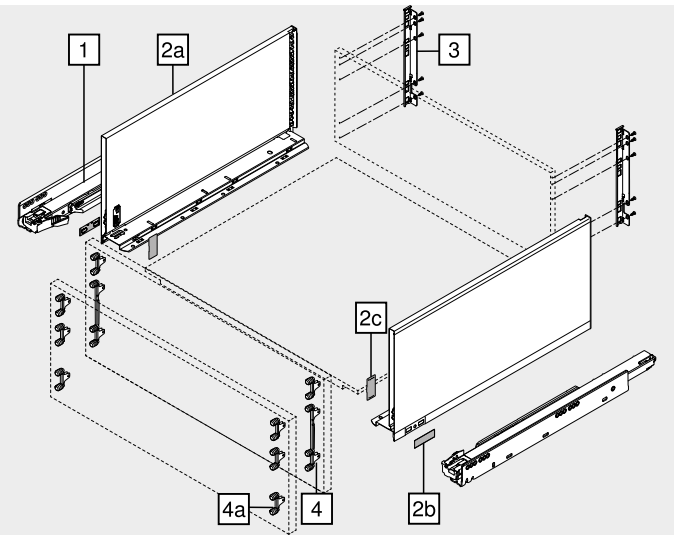

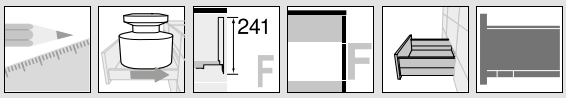

深型引出 – F

ウェブコードで検索する
DQBRHA

取付寸法

キャビネット内に必要なスペース

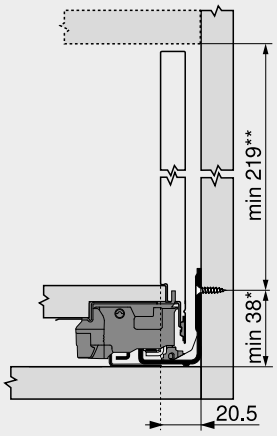

*	キャビネット組立前に受レールを取り付ける場合は、+1 mm としてください
**	傾き調整用の 2 mm を含む

前板取付具木ネジ用の取付寸法

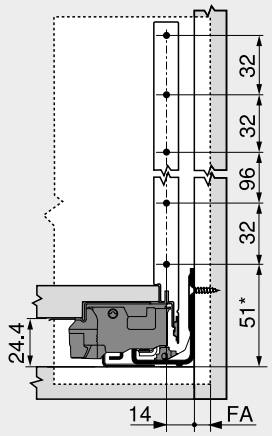

FA	前板のカブリ代
*	キャビネット組立前に受レールを取り付ける場合は、+1 mm としてください

前板下穴加工寸法 (EXPANDO (エクスパンド) 拡張ダボ式)

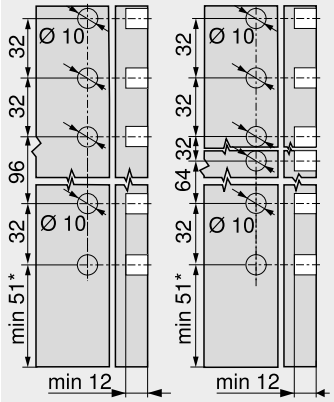

4	4a
*	キャビネット組立前に受レールを取り付ける場合は、+1 mm としてください

木製背板の取付寸法

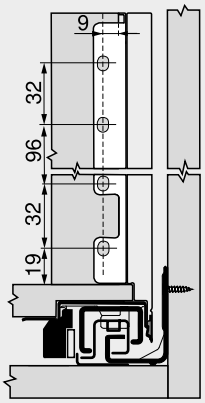

受レールのネジ穴位置

受レール 750 – 40 kg
レール長さ NL　(mm)

450, 500
550, 600

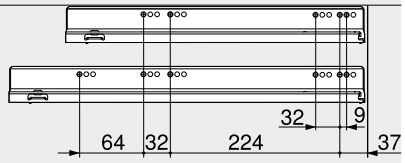

16 mm 厚パーチの場合の切断寸法

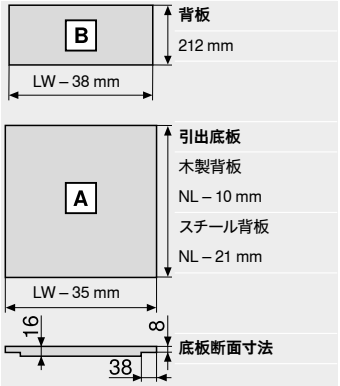

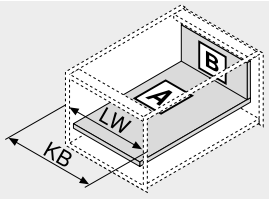

KB	キャビネット幅
LW	キャビネット内寸幅
NL	レール長さ

受レール 753 – 70 kg
レール長さ NL　(mm)

450
500–600
650

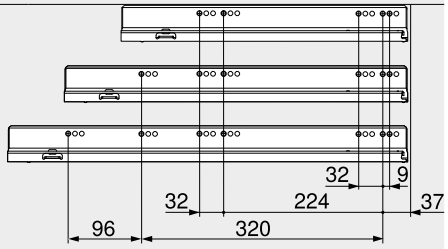

キャビネット奥行最小内寸 LT = レール長さ NL + 3 mm

底板の下穴寸法

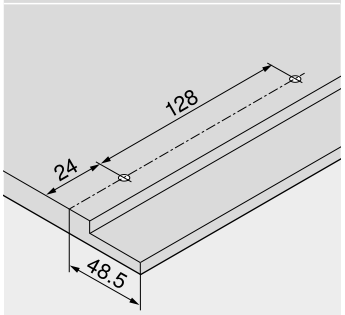

参照ページ

概要 – LEGRABOX (レグラボックス)	217	アクセサリー – スチール製背板	251
概要 – LEGRABOX/TANDEMBOX (レグラボックス/タンデムボックス) 用 SERVO-DRIVE (サーボドライブ)	555	アクセサリー	251
		受レールのネジ止め位置	255
LEGRABOX (レグラボックス) 用 TIP-ON (チップオン)	658	取付、取外し、調整	256
	670	概要 – 組立機械・ジグ	683
概要 – LEGRABOX (レグラボックス) 用 AMBIA-LINE (アンビアライン)	491	その他の技術情報	774

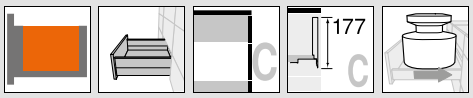

深型引出 – C

ウェブコードで検索する
DQBQRY



- 大型のデザインエレメントを側部に使用
- スリムな引出側部 12.8 mm
- 内側も外側もストレートなデザイン
- 羽のように軽いシンクロ走行
- スチールおよびステンレスの引出側部
- 前板の取付は道具不要
- 前板の3方向調整可能
- **BLUMOTION** (ブルモーション) 内蔵 で静かにやさしく閉まる。**SERVO-DRIVE** (電動サポート) を併用可能
- ハンドルレス扉用の **TIP-ON** (チップオン) 仕様や **TIP-ON BLUMOTION** (チップオン・ブルモーション) 仕様あり

必要なスペース

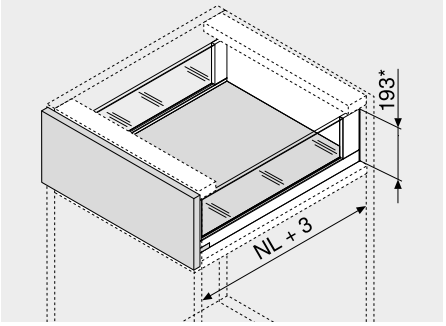

NL	レール長さ
*	傾き調整用の 2 mm を含む

品番一覧

1　受レール　左／右

BLUMOTION (ブルモーション)

レール長さ NL (mm)	荷重 (kg) 40	70
350	750.3501B	
400	750.4001B	
450	750.4501B	753.4501B
500	750.5001B	753.5001B
550	750.5501B	753.5501B
600	750.6001B	753.6001B
650		753.6501B

TIP-ON (チップオン) 仕様および TIP-ON BLUMOTION (チップオン・ブルモーション) 仕様 の品番一覧は、モーションテクノロジーの章に記載

2　引出側部セット

レール長さ NL (mm)	カラー SW-M | TS-M | OG-M	INGL
350	780C3502S	780C3502I
400	780C4002S	780C4002I
450	780C4502S	780C4502I
500	780C5002S	780C5002I
550	780C5502S	780C5502I
600	780C6002S	780C6002I
650	780C6502S	780C6502I

構成内容：

2a	1 x	引出側部　左／右
2b	2 x	ブランディング用カバーキャップ
2d	2 x	BOXCOVER (ボックスカバー) 前側
2e	2 x	BOXCOVER (ボックスカバー) 後側

3　背板取付具　左／右

カラー	素材	品番
SW-M | TS-M | OG-M | NI	スチール	ZB7C000S

4　前板取付具

取付方法		品番
ネジ止め	2 x	ZF7C7002
EXPANDO (エクスパンド)	2 x	ZF7C70E2

カラー	
SW-M	シルクホワイト　マット
TS-M	テラブラック　マット
OG-M	オリオングレー　マット

カラー	
INGL	ステンレス (Inox)、指紋付着防止コーティング
NI	ニッケルメッキ
NI-M	ニッケルメッキ マット

4の代替

4a　前板取付具

取付方法		品番
ネジ止め	4 x	ZF7M7002
EXPANDO (エクスパンド)	4 x	ZF7M70E2

9a　ガラス製デザインエレメント (引出側面用)

素材	品番
ガラス	ZE7Sxx8G

品番一覧についてはエレメントの章をご参照ください

Z　アクセサリー

–　木ネジ

Ø (mm)	長さ (mm)	品番
3.5	15	609.1500
3.5	17	609.1700

前板取付用

–　木ネジ (平頭)

Ø (mm)	長さ (mm)	品番
4	15	61D.1500

木製背板取付具を木製背板に、引出側部を引出し底板に連結します

しっかりと正しく取付けられるよう、平頭ネジの使用をおすすめします

–　輸送用ロック - エレメント (側面)

カラー	素材	品番
イエロー	プラスチック	780C0009

デザインエレメント (側面) を装着して輸送する場合に使用します

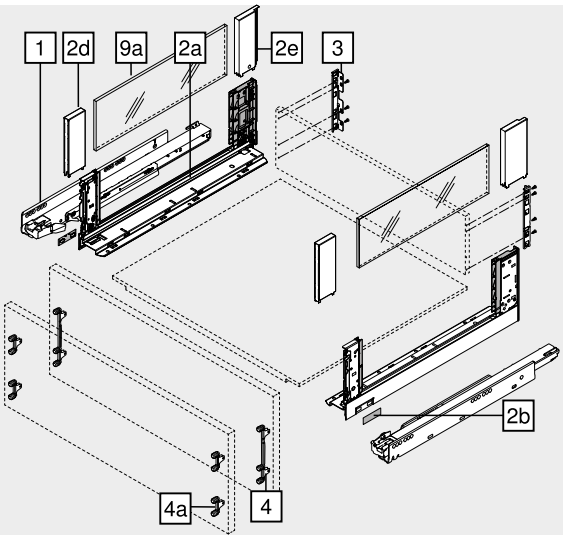

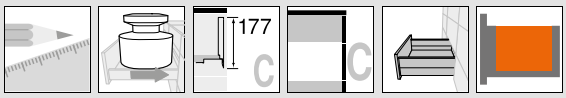

深型引出 – C

ウェブコードで検索する
DQBQRY

取付寸法

キャビネット内に必要なスペース

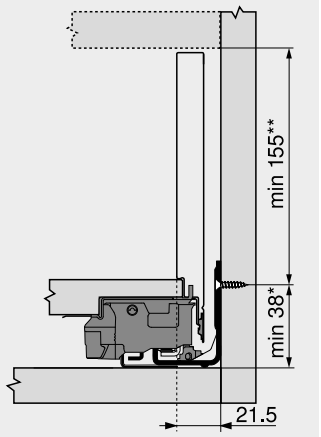

*	キャビネット組立前に受レールを取り付ける場合は、+1 mm としてください
**	傾き調整用の 2 mm を含む

前板取付具木ネジ用の取付寸法

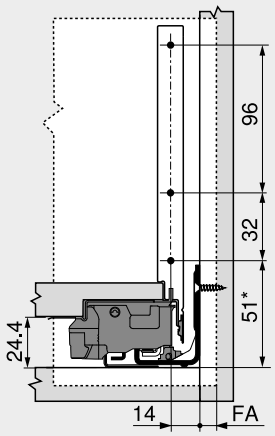

FA	前板のカブリ代
*	キャビネット組立前に受レールを取り付ける場合は、+1 mm としてください

前板下穴加工寸法 (EXPANDO (エクスパンド) 拡張ダボ式)

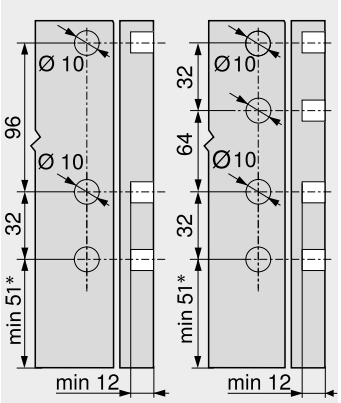

4	4a
*	キャビネット組立前に受レールを取り付ける場合は、+1 mm としてください

木製背板の取付寸法

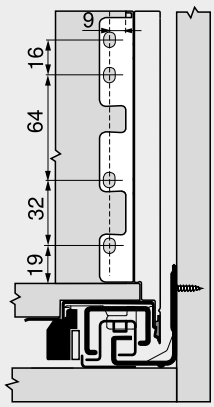

受レールのネジ穴位置

受レール 750 – 40 kg
レール長さ NL　(mm)

350
400–500
550, 600

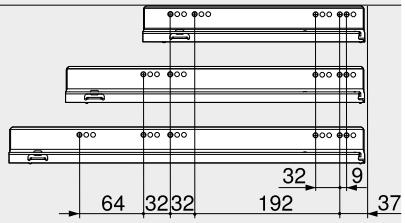

受レール 753 – 70 kg
レール長さ NL　(mm)

450
500–600
650

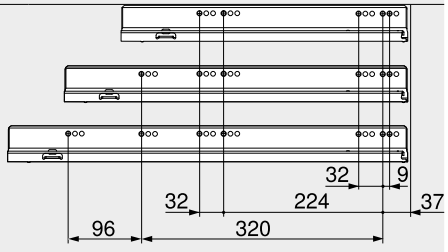

キャビネット奥行最小内寸 LT = レール長さ NL + 3 mm

16 mm 厚パーチの場合の切断寸法

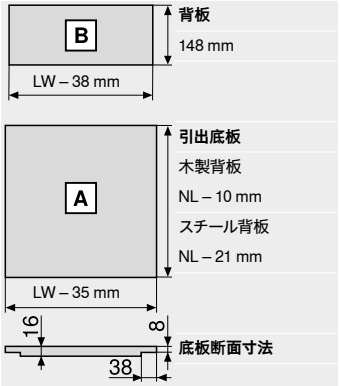

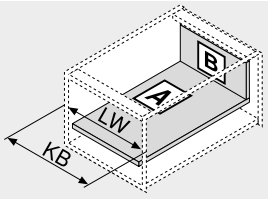

KB	キャビネット幅
LW	キャビネット内寸幅
NL	レール長さ

デザインエレメントの切断寸法

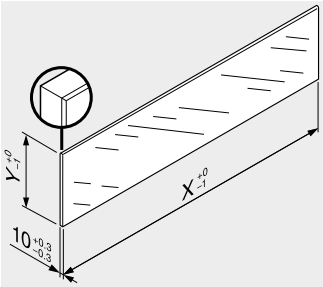

デザインエレメント	X (mm)	Y (mm)
側面	NL – 112	138
NL	レール長さ	

LEGRABOX／TANDEMBOX (レグラボックス／タンデムボックス) との組み合わせについて、ヨーロッパ規格 (DIN EN 14749、2005年11月) では、強化ガラスの使用は義務化されていません。ブルム規格品の、エッジの加工は面取り (1 mm ±0.5 mm) を施した 研磨平面エッジとなっています。安全性については、貴社の基準でご判断ください。

参照ページ

概要 – LEGRABOX (レグラボックス)	217	デザインエレメント	250	取付、取外し、調整	256
概要 – LEGRABOX/TANDEMBOX (レグラボックス／タンデムボックス) 用 SERVO-DRIVE (サーボドライブ)	555	アクセサリー – 輸送用ロック – エレメント (側面)	251	概要 – 組立機械・ジグ	683
LEGRABOX (レグラボックス) 用 TIP-ON (チップオン)	658	アクセサリー – スチール製背板	251	その他の技術情報	774
	670	アクセサリー	251		
概要 – LEGRABOX (レグラボックス) 用 AMBIA-LINE (アンビアライン)	491	底板の下穴寸法	228		
		受レールのネジ止め位置	255		

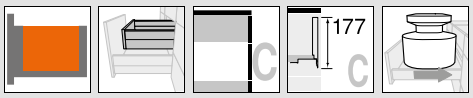

内引出 – デザインエレメント前板 – C

ウェブコードで検索する
DQBUAM



- 大型のデザインエレメントを側部に使用
- 内引出 – High/Low デザインエレメント前板
- スリムな引出側部 12.8 mm
- 内側も外側もストレートなデザイン
- 羽のように軽いシンクロ走行
- スチールおよびステンレスの引出側部
- 前板の取付は道具不要
- 前板の3方向調整可能
- **BLUMOTION** (ブルモーション) 内蔵 で静かにやさしく閉まる。**SERVO-DRIVE** (電動サポート) を併用可能
- ハンドルレス扉用の **TIP-ON** (チップオン) 仕様や **TIP-ON BLUMOTION** (チップオン・ブルモーション) 仕様あり

必要なスペース

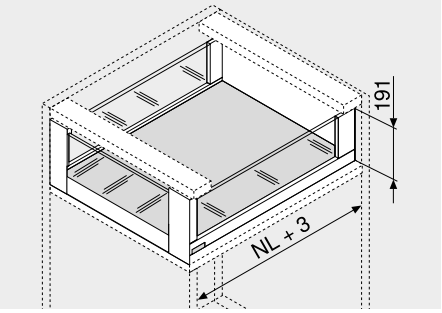

NL	レール長さ

品番一覧

1　受レール　左／右

BLUMOTION (ブルモーション)

レール長さ NL (mm)	荷重 (kg) 40	70
350	750.3501B	
400	750.4001B	
450	750.4501B	753.4501B
500	750.5001B	753.5001B
550	750.5501B	753.5501B
600	750.6001B	753.6001B
650		753.6501B

TIP-ON (チップオン) 仕様および TIP-ON BLUMOTION (チップオン・ブルモーション) 仕様 の品番一覧は、モーションテクノロジーの章に記載

2　引出側部セット

レール長さ NL (mm)	カラー SW-M | TS-M | OG-M	INGL
350	780C3502S	780C3502I
400	780C4002S	780C4002I
450	780C4502S	780C4502I
500	780C5002S	780C5002I
550	780C5502S	780C5502I
600	780C6002S	780C6002I
650	780C6502S	780C6502I

構成内容：

2a	1 x	引出側部　左／右
2b	2 x	ブランディング用カバーキャップ
2d	2 x	BOXCOVER (ボックスカバー) 前側
2e	2 x	BOXCOVER (ボックスカバー) 後側

3　背板取付具　左／右

カラー	素材	品番
SW-M | TS-M | OG-M | NI	スチール	ZB7C000S

5　内引出用アルミ前板　溝付き

カラー	長さ (mm)	品番
SW-M | TS-M | OG-M | NI-M	1043	ZV7.1043MN1

カット用
キャビネット幅 KB 1200 mm 用
カット寸法　キャビネット内寸幅 LW – 126 mm

カラー		カラー	
SW-M	シルクホワイト　マット	INGL	ステンレス (Inox)、指紋付着防止コーティング
TS-M	テラブラック　マット	NI	ニッケルメッキ
OG-M	オリオングレー　マット	NI-M	ニッケルメッキ マット

4　アルミ前板取付具　セット

カラー	素材	品番
SW-M | TS-M | OG-M	スチール	ZI7.2CS0
INGL	ステンレス	ZI7.2CI0

構成内容：

4a	1 x	前板取付具　左／右
4b	1 x	外側カバーキャップ　左／右
4c	1 x	内側カバーキャップ　左／右
4d	1 x	Low エレメント用アダプター 左 / 右
4e	1 x	底板止め
4f	4 x	ネジ

7　ガラス製デザインエレメント (内引出前板用)

タイプ	素材	品番
Low	ガラス	ZE7VxxxxG
High	ガラス	ZE7WxxxxG

品番一覧についてはエレメントの章をご参照ください

9a　ガラス製デザインエレメント (引出側面用)

素材	品番
ガラス	ZE7Sxx8G

品番一覧についてはエレメントの章をご参照ください

Z　アクセサリー

–　輸送用ロック - エレメント (側面)

カラー	素材	品番
イエロー	プラスチック	780C0009

デザインエレメント (側面) を装着して輸送する場合に使用します

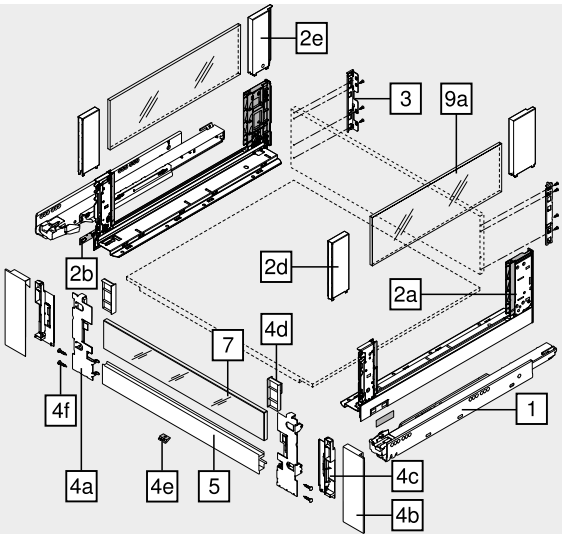

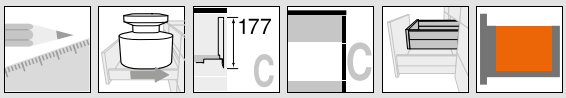

内引出 – デザインエレメント前板 – C

ウェブコードで検索する
DQBUAM

取付寸法

キャビネット内に必要なスペース

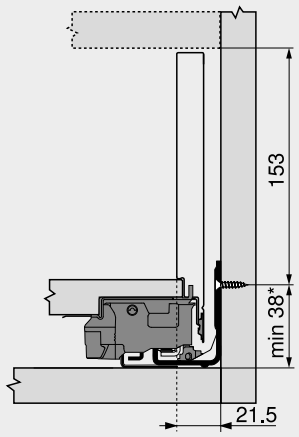

*	キャビネット組立前に受レールを取り付ける場合は、+1 mm としてください

木製背板の取付寸法

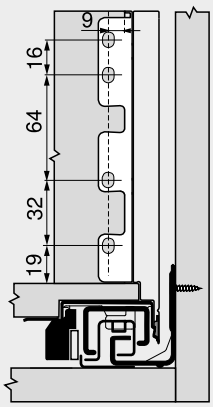

受レールのネジ穴位置

受レール 750 – 40 kg
レール長さ NL (mm)

350
400–500
550, 600

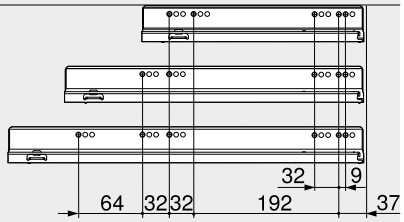

受レール 753 – 70 kg
レール長さ NL (mm)

450
500–600
650

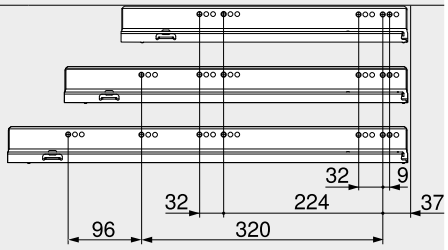

キャビネット奥行最小内寸 LT = レール長さ NL + 3 mm

16 mm 厚パーチの場合の切断寸法

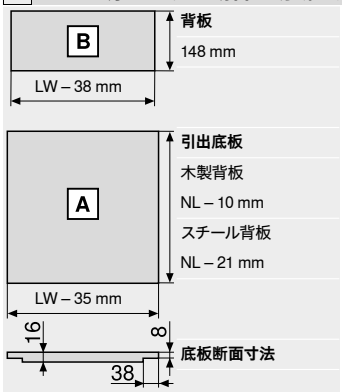

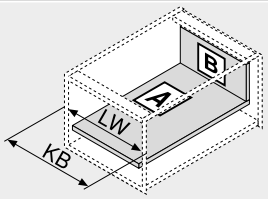

KB	キャビネット幅
LW	キャビネット内寸幅
NL	レール長さ

デザインエレメントの切断寸法

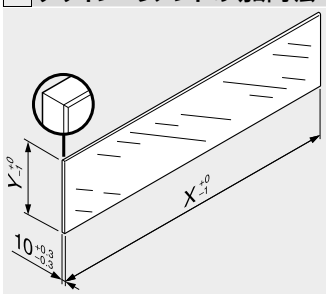

デザインエレメント	X (mm)	Y (mm)
Low	LW – 80	70
High	LW – 80	138
側面	NL – 112	138
LW	キャビネット内寸幅	
NL	レール長さ	

LEGRABOX／TANDEMBOX (レグラボックス／タンデムボックス) との組み合わせについて、ヨーロッパ規格 (DIN EN 14749、2005年11月) では、強化ガラスの使用は義務化されていません。ブルム規格品の、エッジの加工は面取り (1 mm ±0.5 mm) を施した 研磨平面エッジとなっています。安全性については、貴社の基準でご判断ください。

参照ページ

概要 – LEGRABOX (レグラボックス)	217	デザインエレメント	250	取付、取外し、調整	256
概要 – LEGRABOX/TANDEMBOX (レグラボックス／タンデムボックス) 用 SERVO-DRIVE (サーボドライブ)	555	アクセサリー – 輸送用ロック – エレメント (側面)	251	概要 – 組立機械・ジグ	683
LEGRABOX (レグラボックス) 用 TIP-ON (チップオン)	658	アクセサリー – スチール製背板	251	その他の技術情報	774
	670	アクセサリー	251		
概要 – LEGRABOX (レグラボックス) 用 AMBIA-LINE (アンビアライン)	491	底板の下穴寸法	228		
		受レールのネジ止め位置	255		

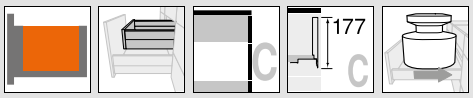

内引出 – ギャラリー付アルミ前板 – C

ウェブコードで検索する
DQBUZY



- 大型のデザインエレメントを側部に使用
- ギャラリー付の深型内引出です
- スリムな引出側部 12.8 mm
- 内側も外側もストレートなデザイン
- 羽のように軽いシンクロ走行
- スチールおよびステンレスの引出側部
- 前板の取付は道具不要
- 前板の3方向調整可能
- **BLUMOTION** (ブルモーション) 内蔵 で静かにやさしく閉まる。**SERVO-DRIVE** (電動サポート) を併用可能
- ハンドルレス扉用の **TIP-ON** (チップオン) 仕様や **TIP-ON BLUMOTION** (チップオン・ブルモーション) 仕様あり

必要なスペース

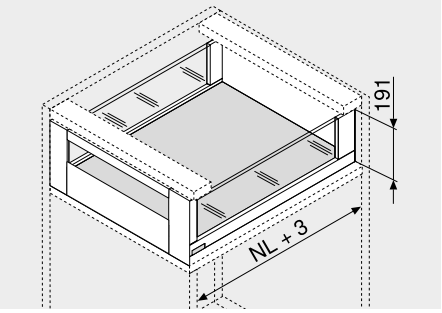

NL	レール長さ

品番一覧

1　受レール　左／右

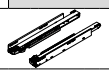

BLUMOTION (ブルモーション)

レール長さ NL (mm)	荷重　(kg) 40	70
350	750.3501B	
400	750.4001B	
450	750.4501B	753.4501B
500	750.5001B	753.5001B
550	750.5501B	753.5501B
600	750.6001B	753.6001B
650		753.6501B

TIP-ON　(チップオン) 仕様および TIP-ON BLUMOTION　(チップオン・ブルモーション) 仕様 の品番一覧は、モーションテクノロジーの章に記載

2　引出側部セット



レール長さ NL (mm)	カラー SW-M | TS-M | OG-M	INGL
350	780C3502S	780C3502I
400	780C4002S	780C4002I
450	780C4502S	780C4502I
500	780C5002S	780C5002I
550	780C5502S	780C5502I
600	780C6002S	780C6002I
650	780C6502S	780C6502I

構成内容：

2a	1 x	引出側部　左／右
2b	2 x	ブランディング用カバーキャップ
2d	2 x	BOXCOVER (ボックスカバー) 前側
2e	2 x	BOXCOVER (ボックスカバー) 後側

3　背板取付具　左／右



カラー	素材	品番
SW-M | TS-M | OG-M | NI	スチール	ZB7C000S

5　内引出用アルミ前板 (溝なし)



カラー	長さ　(mm)	品番
SW-M | TS-M | OG-M | NI-M	1043	ZV7.1043C01

カット用
キャビネット幅 KB 1200 mm 用
カット寸法　キャビネット内寸幅 LW – 126 mm

カラー		カラー	
SW-M	シルクホワイト　マット	INGL	ステンレス (Inox)、指紋付着防止コーティング
TS-M	テラブラック　マット	NI	ニッケルメッキ
OG-M	オリオングレー　マット	NI-M	ニッケルメッキ マット

4　アルミ前板取付具　セット



カラー	素材	品番
SW-M | TS-M | OG-M	スチール	ZI7.3CS0
INGL	ステンレス	ZI7.3CI0

構成内容：

4a	1 x	前板取付具　左／右
4b	1 x	外側カバーキャップ　左／右
4c	1 x	内側カバーキャップ　左／右
4e	1 x	底板止め
4f	4 x	ネジ

7　クロスギャラリー



カラー	長さ　(mm)	品番
SW-M | TS-M | OG-M | NI-M	1080	ZR7.1080U

カット用
キャビネット幅 KB 1200 mm 用
カット寸法　キャビネット内寸幅 LW – 90 mm

9a　ガラス製デザインエレメント (引出側面用)



素材	品番
ガラス	ZE7Sxx8G

品番一覧についてはエレメントの章をご参照ください

Z　アクセサリー

–　輸送用ロック - エレメント (側面)



カラー	素材	品番
イエロー	プラスチック	780C0009

デザインエレメント (側面) を装着して輸送する場合に使用します

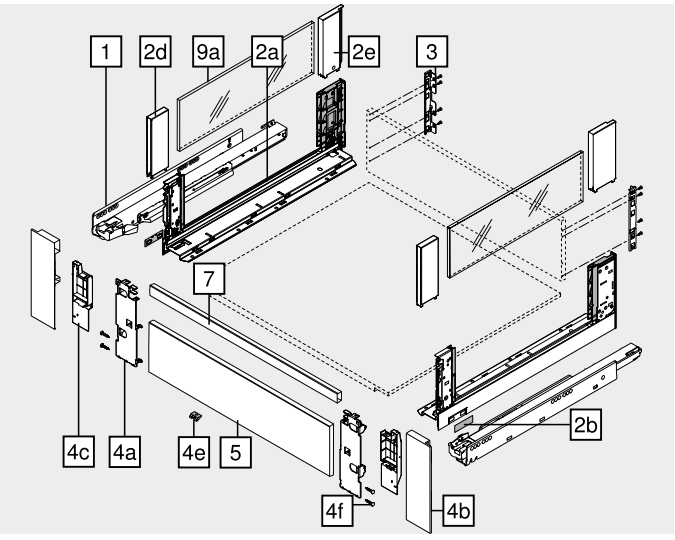

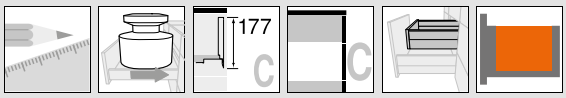

内引出 – ギャラリー付アルミ前板 – C

ウェブコードで検索する
DQBUZY

取付寸法

キャビネット内に必要なスペース

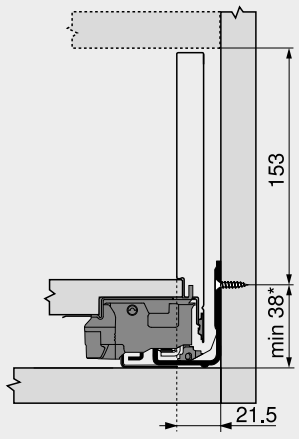

*	キャビネット組立前に受レールを取り付ける場合は、+1 mm としてください

木製背板の取付寸法

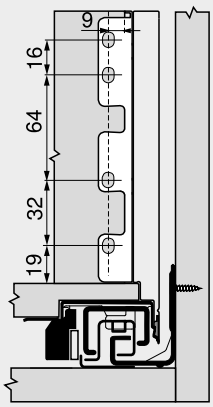

受レールのネジ穴位置

受レール 750 – 40 kg
レール長さ NL (mm)

350
400–500
550, 600

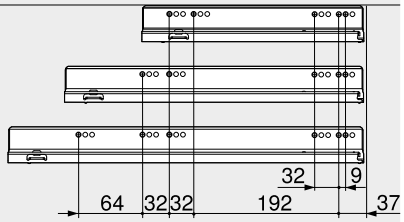

受レール 753 – 70 kg
レール長さ NL (mm)

450
500–600
650

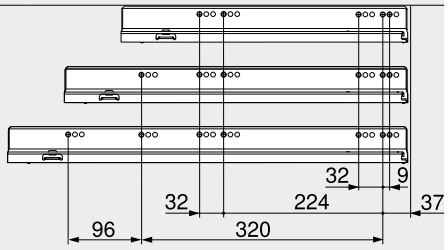

キャビネット奥行最小内寸 LT = レール長さ NL + 3 mm

16 mm 厚パーチの場合の切断寸法

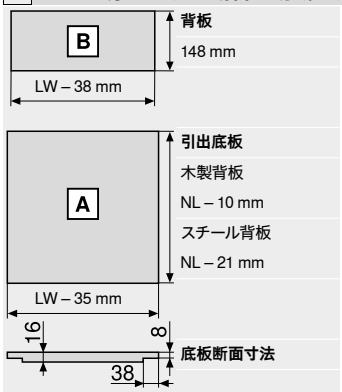

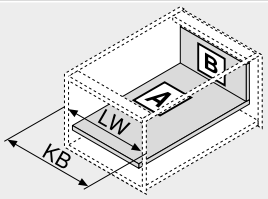

KB	キャビネット幅
LW	キャビネット内寸幅
NL	レール長さ

デザインエレメントの切断寸法

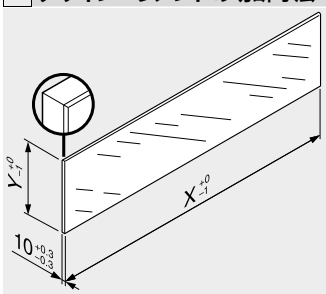

デザインエレメント	X (mm)	Y (mm)
側面	NL – 112	138
NL	レール長さ	

LEGRABOX／TANDEMBOX (レグラボックス／タンデムボックス) との組み合わせについて、ヨーロッパ規格 (DIN EN 14749、2005年11月) では、強化ガラスの使用は義務化されていません。ブルム規格品の、エッジの加工は面取り (1 mm ±0.5 mm) を施した 研磨平面エッジとなっています。安全性については、貴社の基準でご判断ください。

参照ページ

概要 – LEGRABOX (レグラボックス)	217	デザインエレメント	250	取付、取外し、調整	256
概要 – LEGRABOX/TANDEMBOX (レグラボックス／タンデムボックス) 用 SERVO-DRIVE (サーボドライブ)	555	アクセサリー – 輸送用ロック – エレメント (側面)	251	概要 – 組立機械・ジグ	683
LEGRABOX (レグラボックス) 用 TIP-ON (チップオン)	658	アクセサリー – スチール製背板	251	その他の技術情報	774
	670	アクセサリー	251		
概要 – LEGRABOX (レグラボックス) 用 AMBIA-LINE (アンビアライン)	491	底板の下穴寸法	228		
		受レールのネジ止め位置	255		

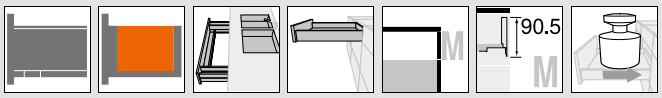

引出 – M

ウェブコードで検索する
DQBONY

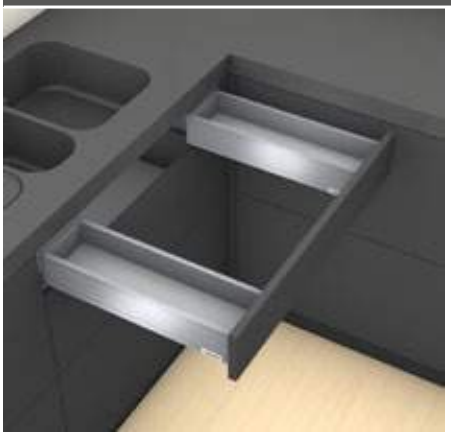

- LEGRABOX pure (レグラボックス　ピュア) および LEGRABOX free (レグラボックス　フリー) に対応
- スリムな引出側部 12.8 mm
- 内側も外側もストレートなデザイン
- 羽のように軽いシンクロ走行
- スチールおよびステンレスの引出側部
- 前板の取付は道具不要
- 前板の3方向調整可能
- **BLUMOTION** (ブルモーション) 内蔵 で静かにやさしく閉まる。**SERVO-DRIVE** (電動サポート) を併用可能
- ハンドルレス扉用の **TIP-ON** (チップオン) 仕様や **TIP-ON BLUMOTION** (チップオン・ブルモーション) 仕様あり

必要なスペース

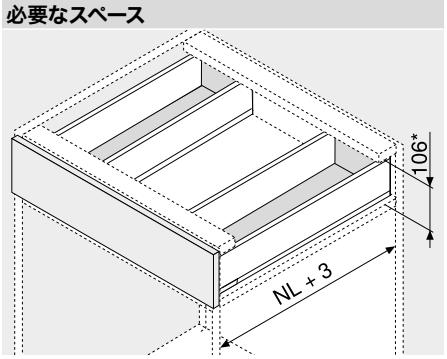

NL	レール長さ
*	傾き調整用の 2 mm を含む

品番一覧

1　受レール　左／右

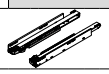

BLUMOTION (ブルモーション)

レール長さ NL (mm)	荷重　(kg) 40		
450	750.4501B		
500	750.5001B		
550	750.5501B		
600	750.6001B		

TIP-ON　(チップオン) 仕様および TIP-ON BLUMOTION　(チップオン・ブルモーション) 仕様 の品番一覧は、モーションテクノロジーの章に記載

2　引出側部セット

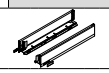

レール長さ NL (mm)		カラー SW-M | TS-M | OG-M	INGL	
450	2 x	770M4502S	770M4502I	
500	2 x	770M5002S	770M5002I	
550	2 x	770M5502S	770M5502I	
600	2 x	770M6002S	770M6002I	

構成内容：

2a	1 x	引出側部　左／右
2b	2 x	ブランディング用カバーキャップ
2c	2 x	カバーキャップ

3　背板取付具　左／右



カラー	素材		品番
SW-M | TS-M | OG-M | NI	スチール	2 x	ZB7M000S

4　前板取付具



取付方法		品番
ネジ止め	4 x	ZF7M7002
EXPANDO (エクスパンド)	4 x	ZF7M70E2

Z　アクセサリー

–　木ネジ



Ø (mm)	長さ　(mm)	品番
3.5	15	609.1500
3.5	17	609.1700

前板取付用

–　木ネジ (平頭)



Ø (mm)	長さ　(mm)	品番
4	15	61D.1500

木製背板取付具を木製背板に、引出側部を引出し底板に連結します

しっかりと正しく取付けられるよう、平頭ネジの使用をおすすめします

カラー		カラー	
SW-M	シルクホワイト　マット	INGL	ステンレス (Inox)、指紋付着防止コーティング
TS-M	テラブラック　マット	NI	ニッケルメッキ
OG-M	オリオングレー　マット	NI-M	ニッケルメッキ マット

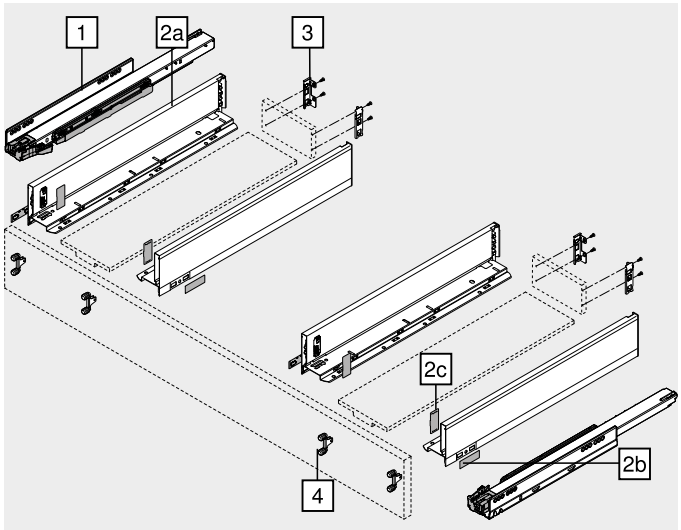

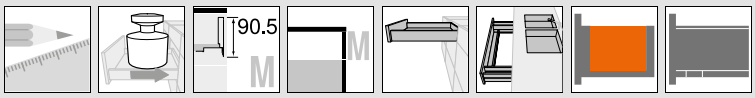

引出 – M

ウェブコードで検索する
DQBONY

取付寸法

キャビネット内に必要なスペース

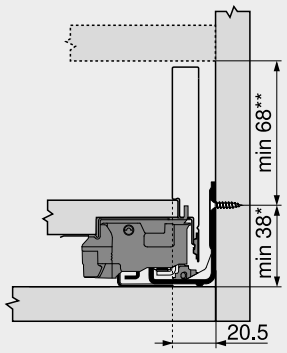

*	キャビネット組立前に受レールを取り付ける場合は、+1 mm としてください
**	傾き調整用の 2 mm を含む

前板取付具木ネジ用の取付寸法

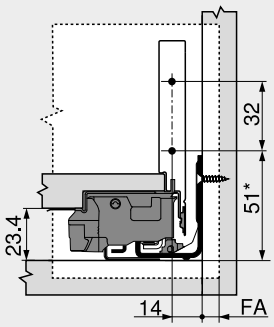

FA	前板のカブリ代
*	キャビネット組立前に受レールを取り付ける場合は、+1 mm としてください

前板下穴加工寸法 (EXPANDO (エクスパンド) 拡張ダボ式)

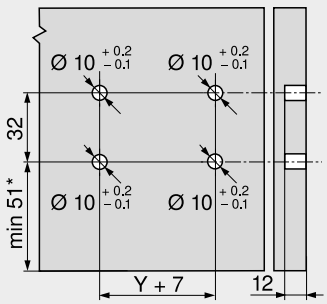

*	キャビネット組立前に受レールを取り付ける場合は、+1 mm としてください

木製背板の取付寸法

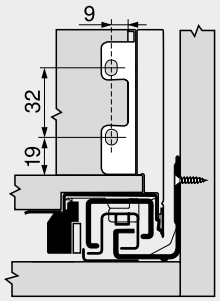

受レールのネジ穴位置

受レール 750 – 40 kg
レール長さ NL (mm)

450, 500

550, 600

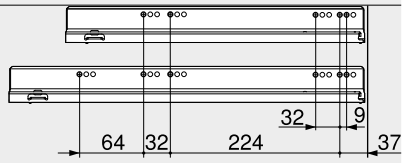

キャビネット奥行最小内寸 LT = レール長さ NL + 3 mm

16 mm 厚パーチの場合の切断寸法

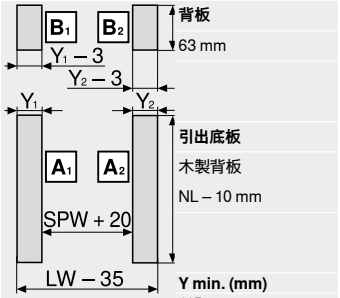

背板
63 mm
引出底板
木製背板
NL – 10 mm
Y min. (mm)
115
Y max. (mm)
155

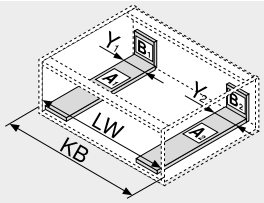

KB	キャビネット幅
LW	キャビネット内寸幅
NL	レール長さ
SPW	シンク引出側部間の内寸幅

底板の下穴寸法

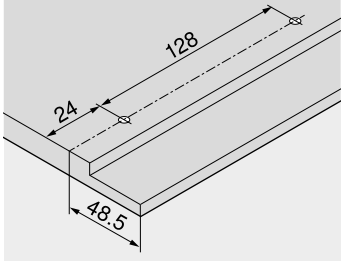

参照ページ

概要 – LEGRABOX (レグラボックス)	217	アクセサリー	251
概要 – LEGRABOX/TANDEMBOX (レグラボックス/タンデムボックス) 用 SERVO-DRIVE (サーボドライブ)	555	受レールのネジ止め位置	255
		取付、取外し、調整	256
LEGRABOX (レグラボックス) 用 TIP-ON (チップオン)	658	概要 – 組立機械・ジグ	683
	670	その他の技術情報	774
概要 – LEGRABOX (レグラボックス) 用 AMBIA-LINE (アンビアライン)	491		

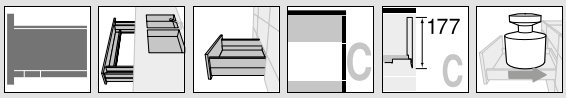

深型引出 – C

ウェブコードで検索する
DQBS6M

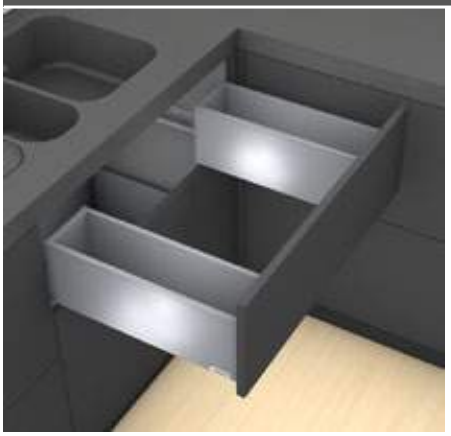

- スリムな引出側部 12.8 mm
- 内側も外側もストレートなデザイン
- 羽のように軽いシンクロ走行
- スチールおよびステンレスの引出側部
- 前板の取付は道具不要
- 前板の3方向調整可能
- **BLUMOTION** (ブルモーション) 内蔵 で静かにやさしく閉まる。**SERVO-DRIVE** (電動サポート) を併用可能
- ハンドルレス扉用の **TIP-ON** (チップオン) 仕様や **TIP-ON BLUMOTION** (チップオン・ブルモーション) 仕様あり

必要なスペース

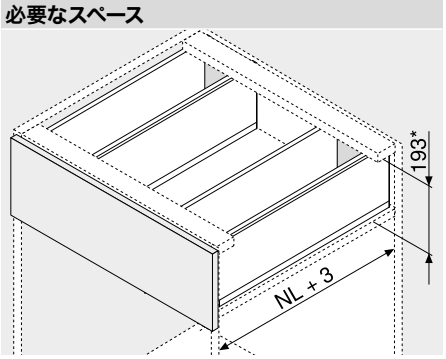

NL	レール長さ
*	傾き調整用の 2 mm を含む

品番一覧

1 受レール 左／右

BLUMOTION (ブルモーション)

レール長さ NL (mm)	荷重 (kg) 40		
450	750.4501B		
500	750.5001B		
550	750.5501B		
600	750.6001B		

TIP-ON (チップオン) 仕様および TIP-ON BLUMOTION (チップオン・ブルモーション) 仕様 の品番一覧は、モーションテクノロジーの章に記載

2 引出側部セット

レール長さ NL (mm)		カラー SW-M | TS-M | OG-M	INGL	
450	2 x	770C4502S	770C4502I	
500	2 x	770C5002S	770C5002I	
550	2 x	770C5502S	770C5502I	
600	2 x	770C6002S	770C6002I	

構成内容：

2a	1 x	引出側部 左／右
2b	2 x	ブランディング用カバーキャップ
2c	2 x	カバーキャップ

3 背板取付具 左／右

カラー	素材		品番
SW-M | TS-M | OG-M | NI	スチール	2 x	ZB7C000S

4 前板取付具

取付方法		品番
ネジ止め	4 x	ZF7C7002
EXPANDO (エクスパンド)	4 x	ZF7C70E2

4の代替

4a 前板取付具

取付方法		品番
ネジ止め	8 x	ZF7M7002
EXPANDO (エクスパンド)	8 x	ZF7M70E2

Z アクセサリー

– 木ネジ

Ø (mm)	長さ (mm)	品番
3.5	15	609.1500
3.5	17	609.1700

前板取付用

– 木ネジ (平頭)

Ø (mm)	長さ (mm)	品番
4	15	61D.1500

木製背板取付具を木製背板に、引出側部を引出し底板に連結します

しっかりと正しく取付けられるよう、平頭ネジの使用をおすすめします

カラー		カラー	
SW-M	シルクホワイト マット	INGL	ステンレス (Inox)、指紋付着防止コーティング
TS-M	テラブラック マット	NI	ニッケルメッキ
OG-M	オリオングレー マット	NI-M	ニッケルメッキ マット

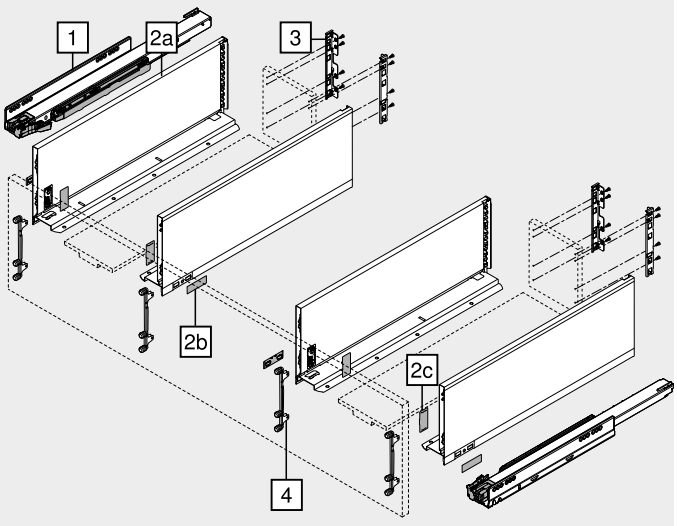

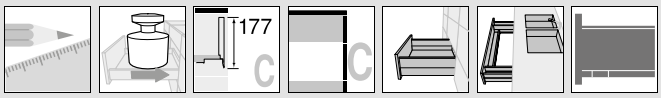

深型引出 – C

ウェブコードで検索する
DQBS6M

取付寸法

キャビネット内に必要なスペース

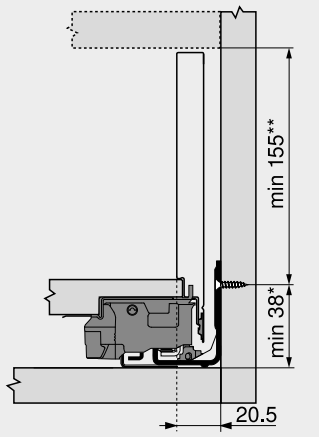

*	キャビネット組立前に受レールを取り付ける場合は、+1 mm としてください
**	傾き調整用の 2 mm を含む

前板取付具木ネジ用の取付寸法

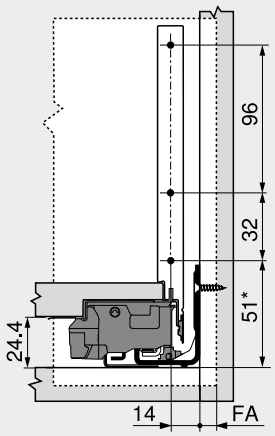

FA	前板のカブリ代
*	キャビネット組立前に受レールを取り付ける場合は、+1 mm としてください

前板下穴加工寸法 (EXPANDO (エクスパンド) 拡張ダボ式)

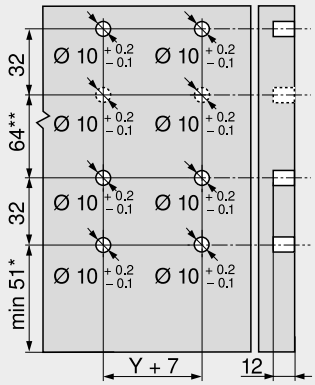

*	キャビネット組立前に受レールを取り付ける場合は、+1 mm としてください
**	代替 4a

木製背板の取付寸法

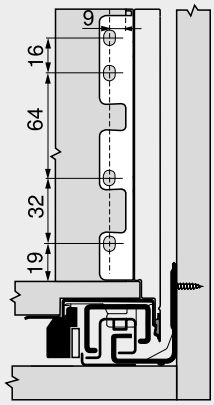

受レールのネジ穴位置

受レール 750 – 40 kg
レール長さ NL (mm)

450, 500

550, 600

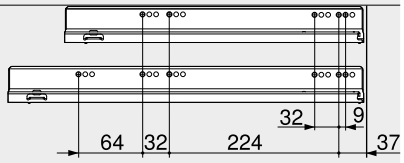

キャビネット奥行最小内寸 LT = レール長さ NL + 3 mm

16 mm 厚パーチの場合の切断寸法

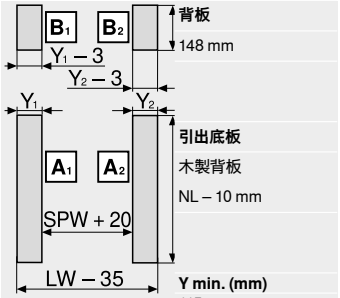

背板
148 mm
引出底板
木製背板
NL – 10 mm

Y min. (mm)
115
Y max. (mm)
155

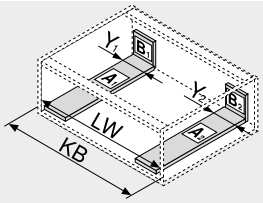

KB	キャビネット幅
LW	キャビネット内寸幅
NL	レール長さ
SPW	シンク引出側部間の内寸幅

底板の下穴寸法

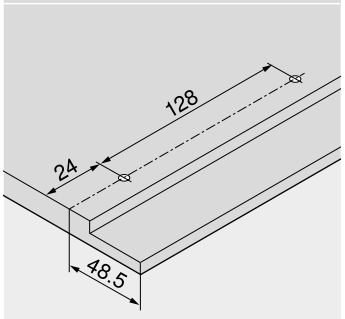

参照ページ

概要 – LEGRABOX (レグラボックス)	217	アクセサリー	251	ウェブコードで検索する	シンク引出側部付きの代替 DQCYEM
概要 – LEGRABOX/TANDEMBOX (レグラボックス/タンデムボックス) 用 SERVO-DRIVE (サーボドライブ)	555	受レールのネジ止め位置	255		
LEGRABOX (レグラボックス) 用 TIP-ON (チップオン)	658	取付、取外し、調整	256		
	670	概要 – 組立機械・ジグ	683		
概要 – LEGRABOX (レグラボックス) 用 AMBIA-LINE (アンビアライン)	491	その他の技術情報	774		



SPACE TOWER (スペースタワー)



- 内引出をフル装備したフレキシブルなトールユニット (最上段のみ棚板)
- 3方向から収納物にアクセスできる
- 引出は個別に引き出せるので、全体を上から見渡せ、奥の収納物も上から簡単に取り出せる
- 満載状態の重い引出でも軽い操作力で開閉できる
- 背板と側板が高いので、収納物が落ちる心配がない
- AMBIA-LINE(アンビアライン) 仕切システムは、引出を整理整頓し、取出しも簡単に
- スペースに合わせてフレキシブルに設計可能



品番一覧

おすすめ設計プラン			155°	
内引出用 – M	224			
内引出 – デザインエレメント前板 – C		230		
LEGRABOX (レグラボックス) 用 AMBIA-LINE (アンビアライン)		497		
CLIP top (クリップトップ) 155° ヒンジ			118	
推奨				
キャビネット幅 (mm)	275–1200			

取付寸法

プランニングおよび注文時のサポート

ウェブアドレス
www.blum.com/planningtools

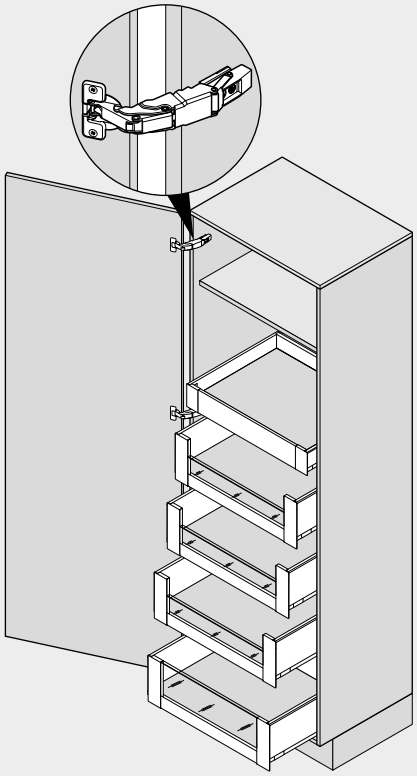

参照ページ

概要 – LEGRABOX (レグラボックス)	217	CLIP top (クリップトップ) 155° ヒンジ	118
概要 – LEGRABOX/TANDEMBOX (レグラボックス/タンデムボックス) 用 SERVO-DRIVE (サーボドライブ)	555	概要 – 扉用BLUMOTION (ブルモーション)	539
		アクセサリー	251
LEGRABOX (レグラボックス) 用 TIP-ON (チップオン)	658	取付、取外し、調整	256
	670	概要 – 組立機械・ジグ	683
概要 – LEGRABOX (レグラボックス) 用 AMBIA-LINE (アンビアライン)	491	その他の技術情報	774



SPACE TOWER (スペースタワー)

取付寸法

推奨

キャビネット内部の取付位置

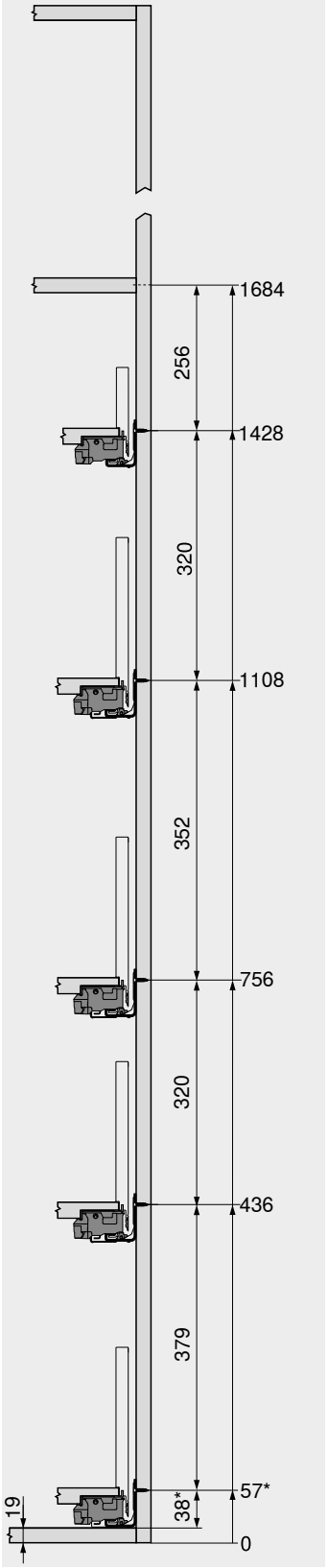

前板下穴加工

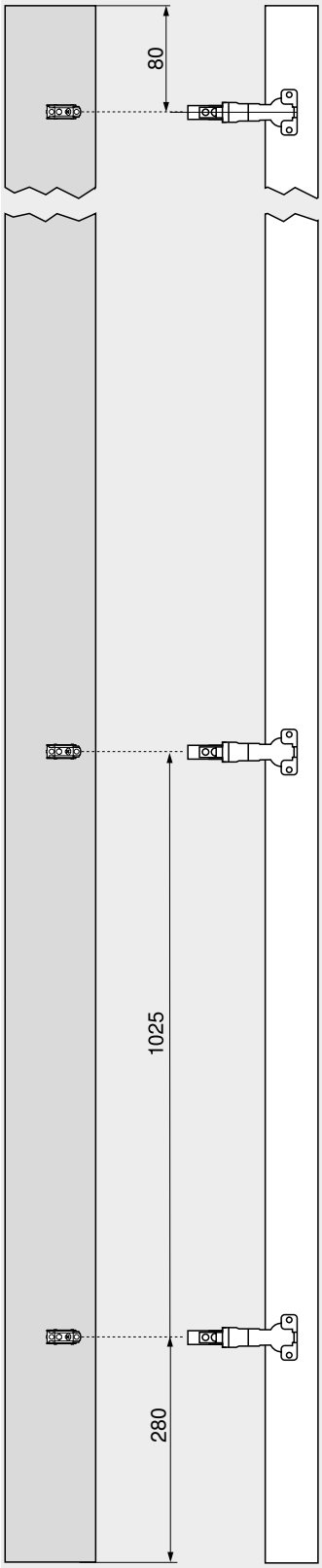

前板下穴加工

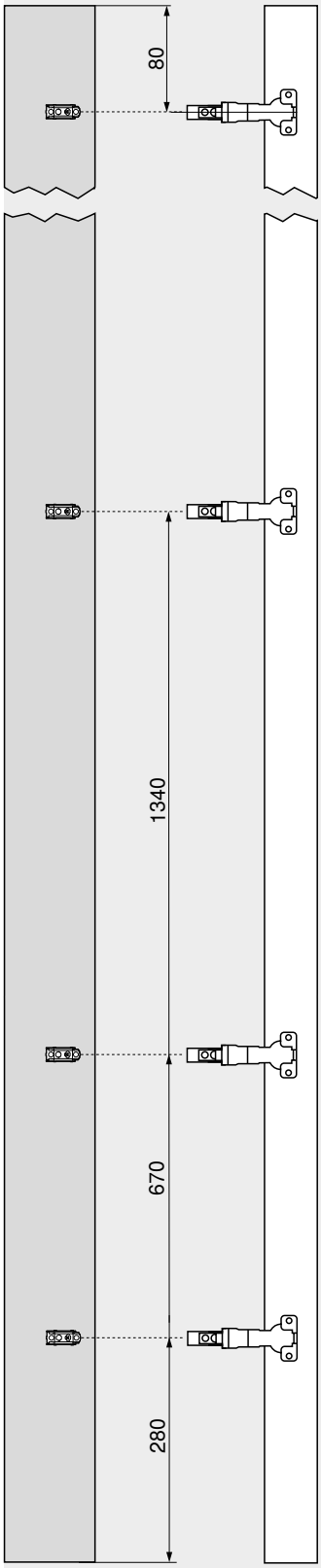

高さのあるキャビネットの場合、棚板が実用的なのは最上段のみです。前から収納物が見えるようにします

内引出により、左右から収納物が取り出せます。内引出の背板を高くして、収納物が後ろに落ちるのを防ぎます

引出を配置する位置を自由に設計できるので、高さのある収納物でも「結局収納できなかった」ということがありません

扉と引出の干渉を防ぐ CLIP top (クリップトップ) 155°内引出用ヒンジを使えば、キャビネット幅を最大限に利用できます

スライドヒンジを引出と引出の間に設定すると、いちばん下の引出レールを底板まで下げた位置で設置できます。すると、最後の数センチまで利用可能なスペースにすることができます

*	キャビネット組立前に受レールを取り付ける場合は、+1 mm としてください

参照ページ
ヒンジの数 782

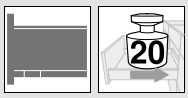

ナローキャビネット　(幅の狭いキャビネット)



- 受レールを対角に配置、安定したソリューション
- **BLUMOTION** (ブルモーション) によって静かにやさしく閉まります
- 荷重 20 kg／キャビネット
- キャビネット幅 KB 200 mm

必要なスペース

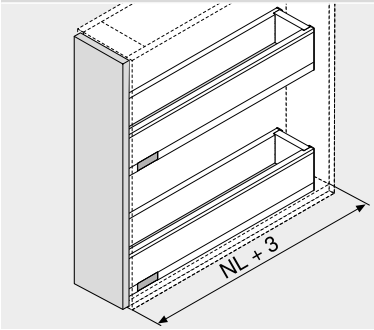

NL	レール長さ

品番一覧

おすすめ設計プラン				
引出 – M	222			
引出 – K	226			
深型引出 – C		228		
キャビネット幅 (mm)	200			

参照ページ

概要 – LEGRABOX (レグラボックス)	217
アクセサリー	251
取付、取外し、調整	256
概要 – 組立機械・ジグ	683
その他の技術情報	774



ナローキャビネット　（幅の狭いキャビネット）

取付寸法

キャビネット内に必要なスペース

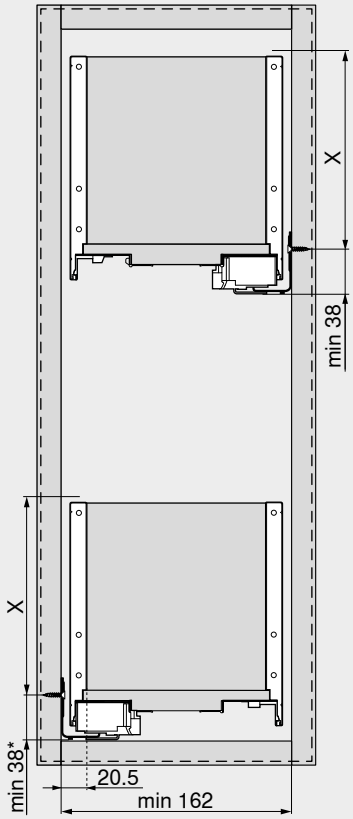

取付高さ	X (mm)
M	68
K	106
C	155
*	キャビネット組立前に受レールを取り付ける場合は、+1 mm としてください

取付寸法 – 前板

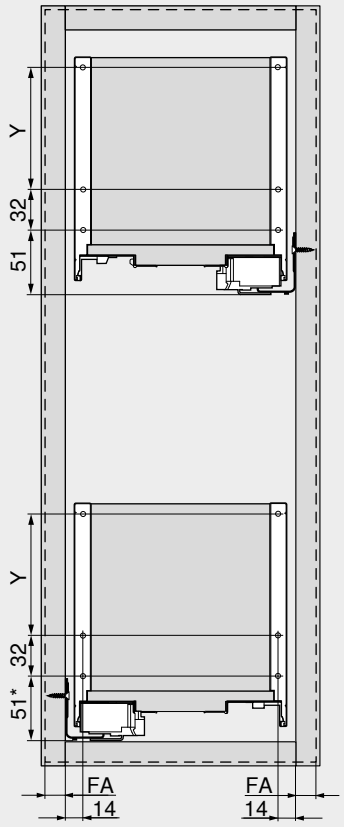

取付高さ	引出側部の高さ	Y (mm)
M	M	–
K	K	–
C	C	96
FA	前板のカブリ代	
*	キャビネット組立前に受レールを取り付ける場合は、+1 mm としてください	

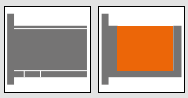

ガラス製デザインエレメント – プリントなし



- 家具の内部を個性的なデザインに
- 素材 : ガラス (無地)
- カラー : 透明

品番一覧

LEGRABOX pure/LEGRABOX free (レグラボックス　ピュア/レグラボックス　フリー)

7	ガラス製 Low エレメント (内引出前板用)		
	カラー	透明	
キャビネット幅 KB (mm)	キャビネット側板厚さ (mm) 15/16	18/19	
450	ZE7V338G	ZE7V332G	
600	ZE7V488G	ZE7V482G	
900	ZE7V788G	ZE7V782G	
1200	ZE7V1088G	ZE7V1082G	

7	ガラス製 High エレメント (内引出前側用)		
	カラー	透明	
キャビネット幅 KB (mm)	キャビネット側板厚さ (mm) 15/16	18/19	
450	ZE7W338G	ZE7W332G	
600	ZE7W488G	ZE7W482G	
900	ZE7W788G	ZE7W782G	
1200	ZE7W1088G	ZE7W1082G	

LEGRABOX free (レグラボックス　フリー)

9a	ガラス製デザインエレメント (引出側面用)		
レール長さ NL (mm)	カラー 透明		
350	ZE7S238G		
400	ZE7S288G		
450	ZE7S338G		
500	ZE7S388G		
550	ZE7S438G		
600	ZE7S488G		
650	ZE7S538G		

構成内容 :
9a　2 x　ガラス製デザインエレメント

Z アクセサリー

–	輸送用ロック - エレメント (側面)		
	カラー	素材	品番
	イエロー	プラスチック	780C0009

デザインエレメント (側面) を装着して輸送する場合に使用します

取付寸法

デザインエレメントの切断寸法

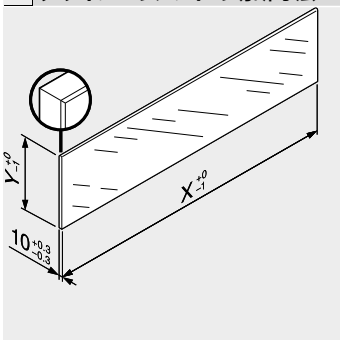

デザインエレメント	X (mm)	Y (mm)
Low	LW – 80	70
High	LW – 80	138
側面	NL – 112	138
LW	キャビネット内寸幅	
NL	レール長さ	

参照ページ

概要 – LEGRABOX (レグラボックス)	217
アクセサリー	251
取付、取外し、調整	256
概要 – 組立機械・ジグ	683
その他の技術情報	774

スチール背板

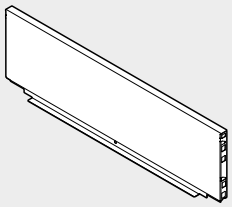

- LEGRABOX (レグラボックス) 用
- 素材 : スチール
- カラー : シルクホワイト マット、テラブラック マット、オリオングレー マット

品番一覧

背板高さ	品番
N	☎ ZB7NxxxS.6
M	☎ ZB7MxxxS.6
K	☎ ZB7KxxxS.6
C	☎ ZB7CxxxS.6
F	☎ ZB7FxxxS.6

取付寸法

幅の計算

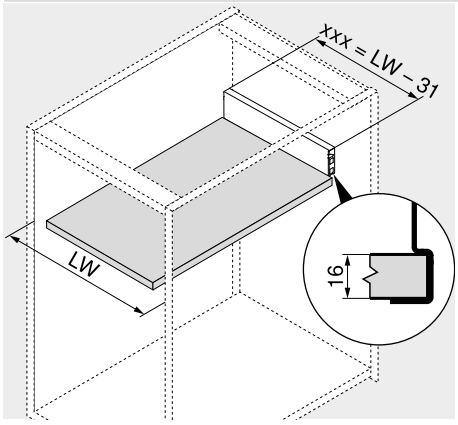

xxx = LW – 31

例
背板高さ M
LW = 567 mm
536 mm = 567 – 31 mm
注文
ZB7M536S.6

xxx	背板の幅
LW	キャビネット内寸幅

16 mm 厚パーチの場合の切断寸法

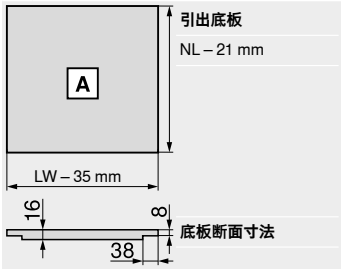

NL	レール長さ
LW	キャビネット内寸幅

底板スタビライザー

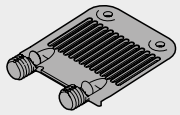

- 幅の広い引出の底板補強に
- 引出底板と前板との連結を強化します
- キャビネット幅 KB、900 mm 以上で1個使用することをおすすめします
- 素材 : プラスチック
- カラー : RAL 7037 サンドグレー

品番一覧

名称	品番
底板スタビライザー	Z96.10E1

取付寸法

キャビネット内に必要なスペース

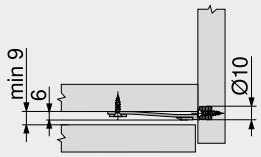

前板下穴加工

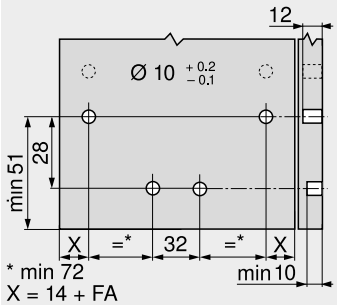

FA	前板のカブリ代



サイドスタビライザー

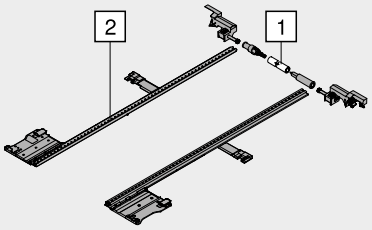

- 特に幅の広い引出用の追加スタビライザー
- 推奨 : キャビネット幅 KB 900–1400 mm
- アルミ製連結棒は、キャビネット幅 1400 mm 用のものをカットして使用
- SERVO-DRIVE (サーボドライブ) 、TIP-ON (チップオン) 、TIP-ON BLUMOTION (チップオン・ブルモーション) と併用できる

必要なスペース

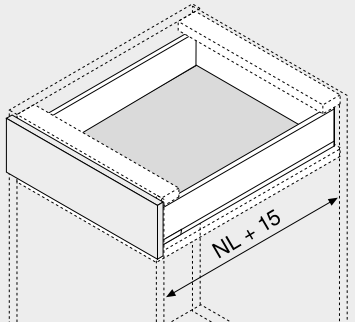

NL	レール長さ

品番一覧

サイドスタビライザー

	レール長さ NL (mm)	品番
	270–400	ZS7M400LU
	450–650	ZS7M650LU

	カット寸法
1	キャビネット内寸幅 LW – 295 mm
2	レール長さ NL + 10 mm

参照ページ

概要 – LEGRABOX (レグラボックス)	217
概要 – 組立機械・ジグ	683
その他の技術情報	774

木ネジ (平頭) Ø 4.0 mm

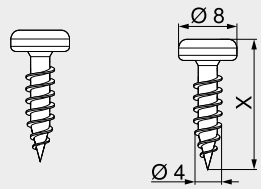

- 木製背板を背板取付具に、底板を引出側部に止めるのに使います
- Ø 4 mm
- 素材 : スチール
- カラー : ニッケルメッキ

品番一覧

X (mm)	品番
15.0	61D.1500

木ネジ Ø 3.5 mm

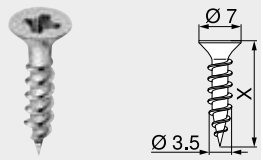

- Ø 3.5 mm
- 素材 : スチール
- カラー : ニッケルメッキ

品番一覧

X (mm)	品番
15.0	609.1500
17.0	609.1700

システムネジ Ø 6.0 mm

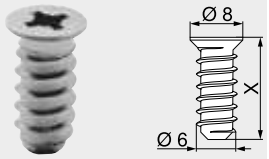

- Ø 6 mm
- 下穴 Ø 5 mm
- 素材 : スチール
- カラー : ニッケルメッキ

品番一覧

X (mm)	品番
10.0	661.1000.HG
11.5	661.1150.HG
13.0	661.1300.HG
14.5	661.1450.HG
20.0	661.2000.HG

特殊システムネジ Ø 6.0 mm

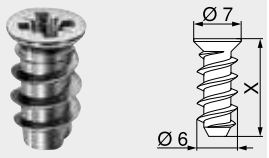

- Ø 6 mm
- 下穴 Ø 5 mm
- 素材 : スチール
- カラー : ニッケルメッキ

品番一覧

X (mm)	品番
11.5	662.1150.HG
13.0	662.1300.HG
14.5	662.1450.HG

センタービット



- Ø 2.7 mm、長さ 70 mm
- Ø 3.5 mm の木ネジ用の下穴をあけます
- 下穴深さ最大 8 mm
- 素材 : スチール、焼き入れ

品番一覧

名称	品番
センタービット	M01.ZZ03
交換用ビット	M01.ZZB3

粘着戸あたり

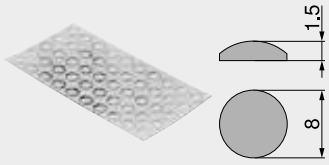

- ノイズ低減用
- 素材 : プラスチック
- カラー : 自然色

品番一覧

名称	品番
粘着戸あたり	993.710

埋込用バッファ



- ノイズ低減用
- すき間 2 mm
- 2つの部品からなる
- 素材 : プラスチック
- カラー : RAL 9006 グレー (ホワイトアルミ色)

品番一覧

名称	品番
埋込用バッファ	993.706

プラスドライバー



- PZ (Pozi) サイズ 2
- ブレード長さ 100 mm
- 全長 200 mm
- Blum ロゴ入りオレンジハンドル
- 素材 : プラスチック／スチール
- カラー : ブラック／オレンジ

品番一覧

名称	品番
プラスドライバー	303.756.1

マイナスドライバー



- スロットサイズ 1.0 x 5.5 mm を含む
- ブレード長さ 125 mm
- 全長 225 mm
- Blum ロゴ入りオレンジハンドル
- 素材 : プラスチック／スチール
- カラー : ブラック／オレンジ

品番一覧

名称	品番
マイナスドライバー	314.928.1

TORX トルクス·スクリュードライバー



- TORX トルクス サイズ 20 (T20)
- Blum ロゴ入りオレンジハンドル
- 素材 : プラスチック／スチール
- カラー : ブラック／オレンジ

品番一覧

全長 (mm)	ブレード長さ (mm)	品番
100	35	623.882.2
210	100	209.093.7

受レール 750 – 40 kg

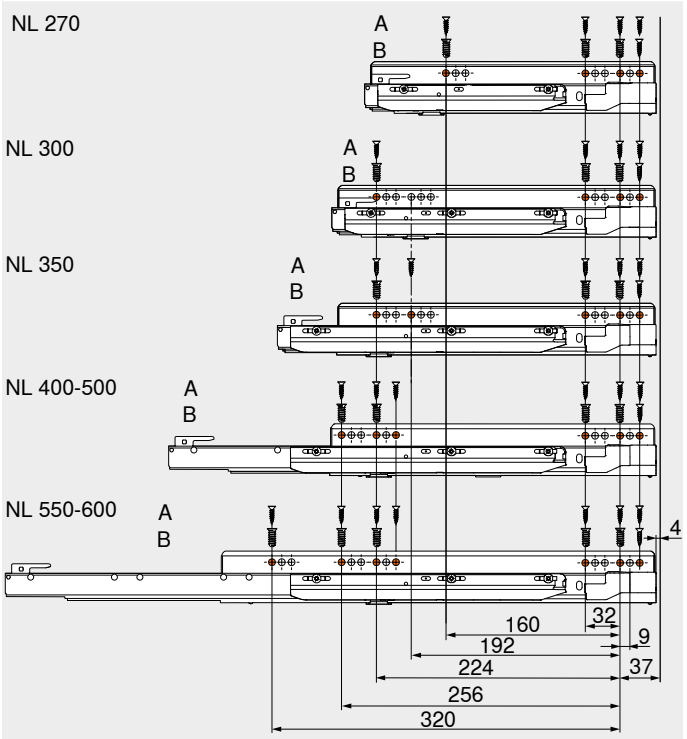

受レール 753 – 70 kg

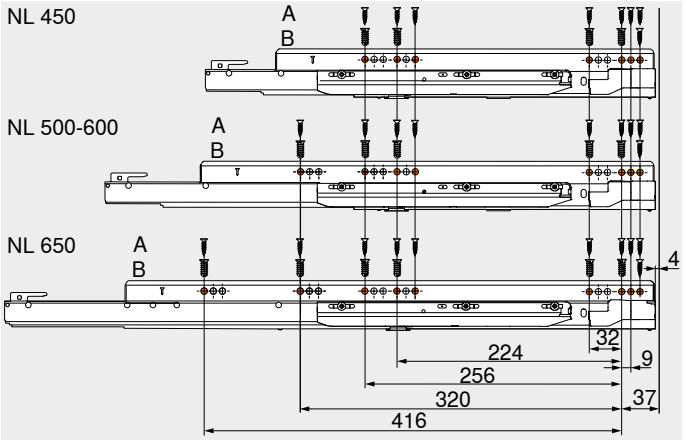

NL	レール長さ
A	木ネジ Ø 4 x 15 mm
B	システムネジ、品番 661.1450.HG

NL	レール長さ
A	木ネジ Ø 4 x 15 mm
B	システムネジ、品番 661.1450.HG

ボックスシステム

► LEGRABOX (レグラボックス)
►► 取付、取外し、調整



引出/深型引出

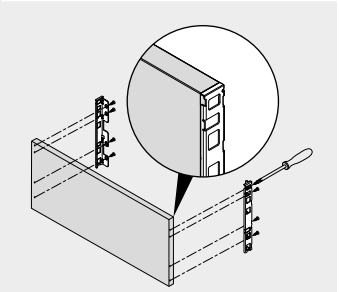

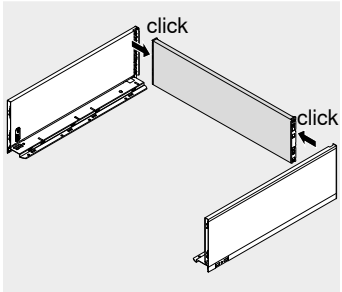

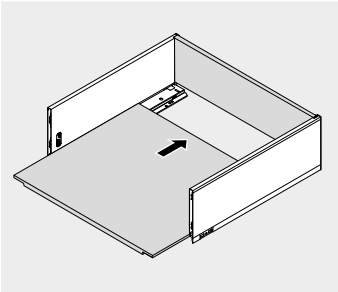

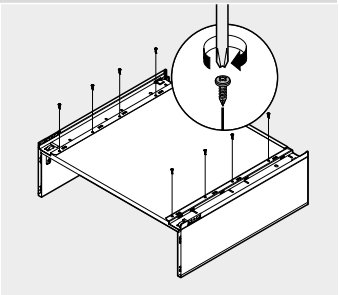

取付

引出/深型引出

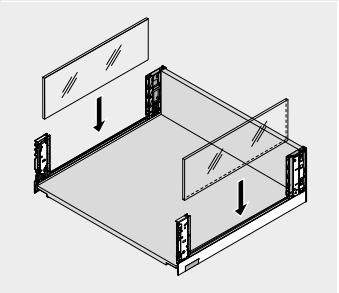

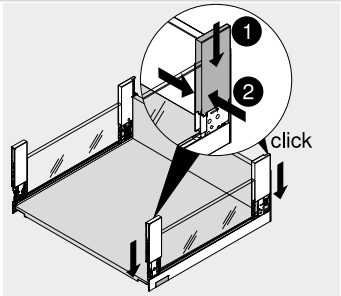

LEGRABOX free

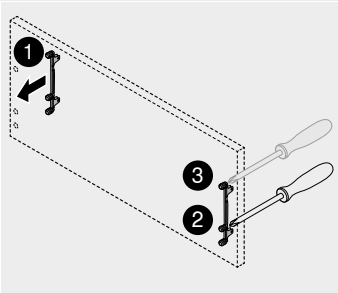

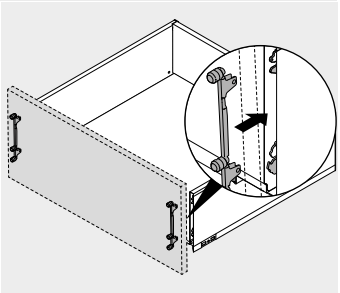

LEGRABOX free

引出/深型引出

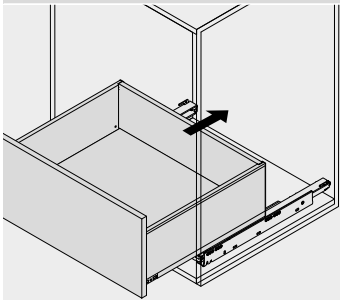

調整

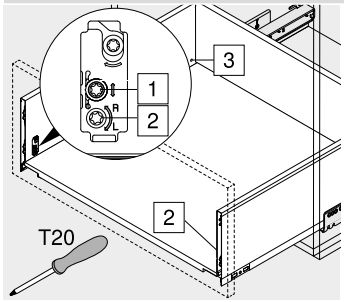

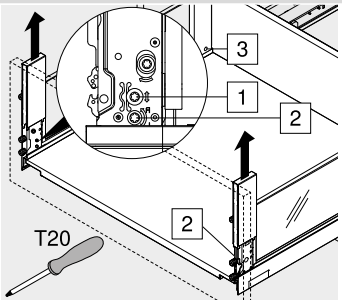

LEGRABOX free

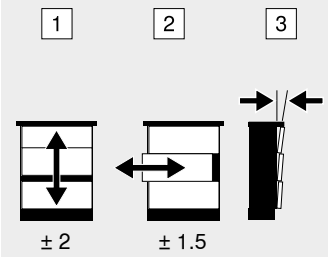

2　両側の調整が必要

引出/深型引出

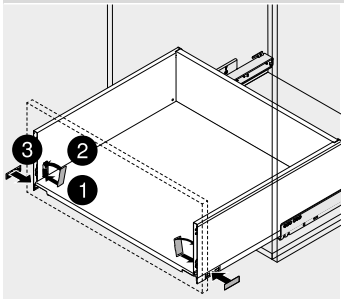

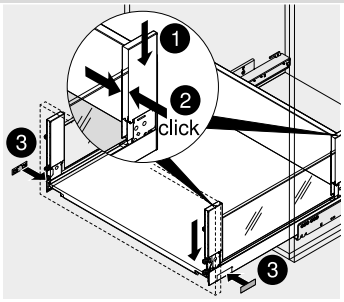

LEGRABOX free



引出/深型引出

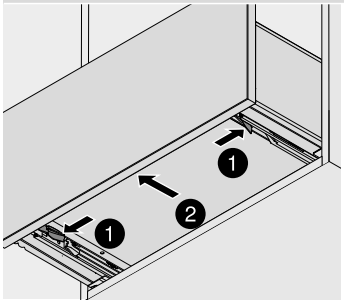

取外し

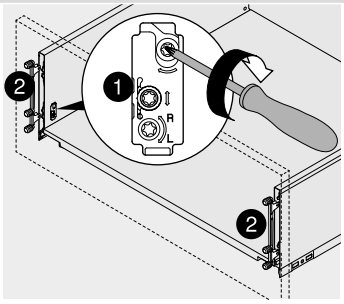

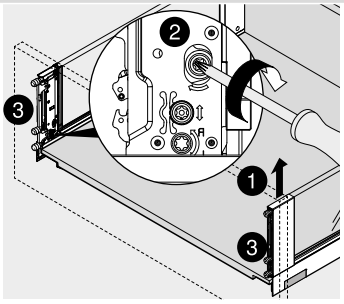

LEGRABOX free

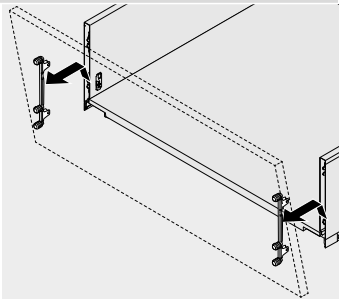

内引出用

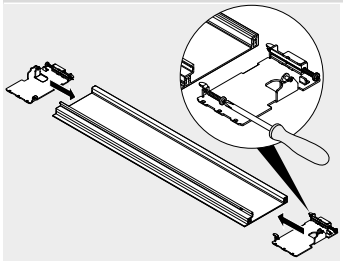

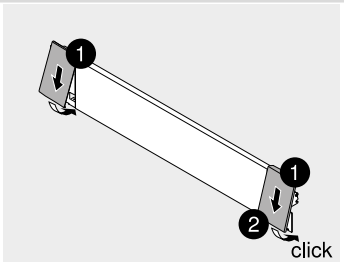

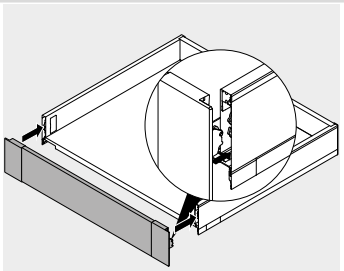

取付

連動ラッチセット

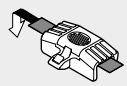

取付

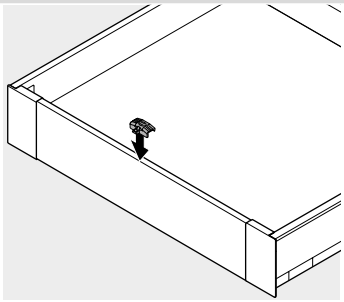

アルミ前板の中央に取り付ける

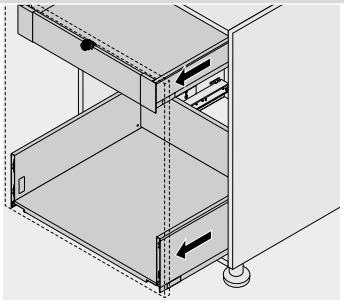

連動ラッチが作動しています

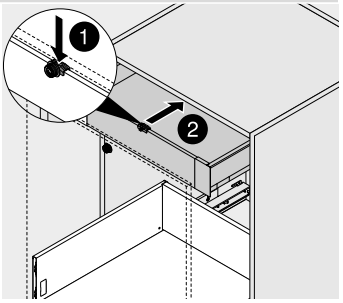

連動ラッチが作動している場合のロック解除

連動ラッチセット

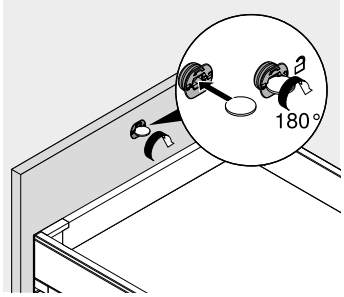

連動ラッチの有効化と無効化

ボックスシステム

► LEGRABOX (レグラボックス)
►► 取付、取外し、調整



内引出 – デザインエレメント前板 – C

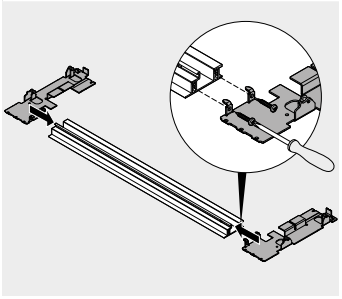

取付

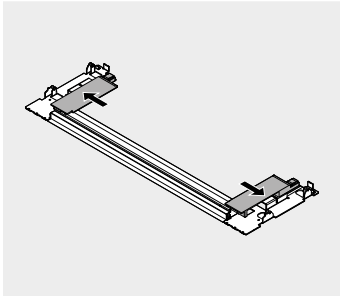

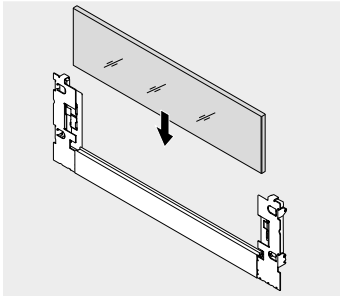

High エレメント

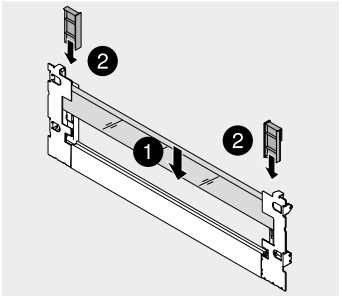

Low エレメント

内引出 – デザインエレメント前板 – C

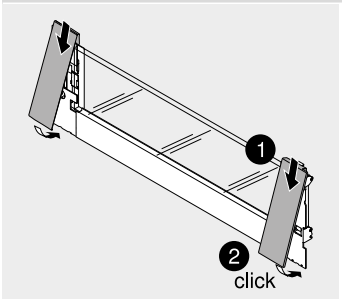

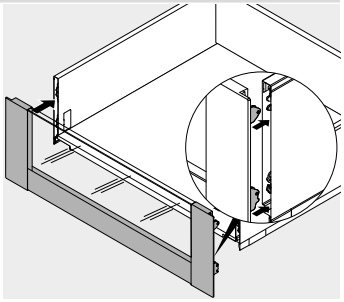

内引出 – ギャラリー付アルミ前板 – C

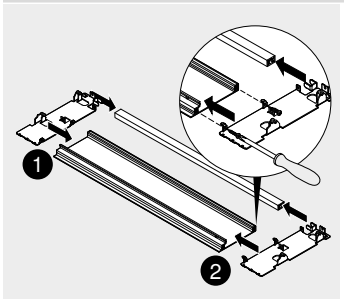

取付

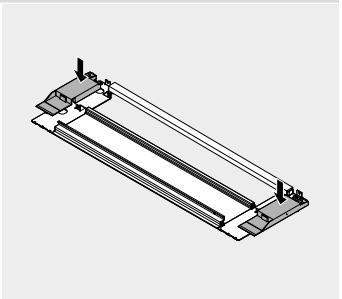

内引出 – ギャラリー付アルミ前板 – C

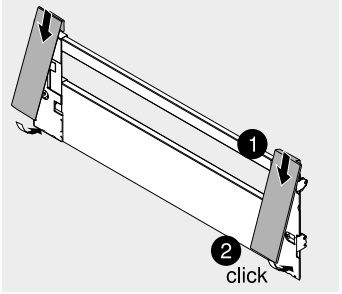

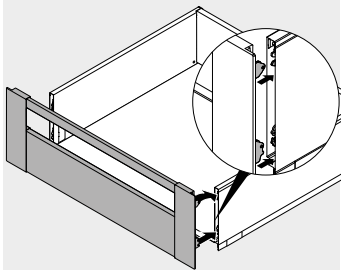

内引出

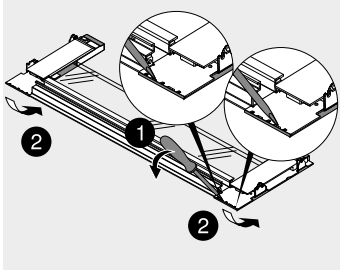

取外し

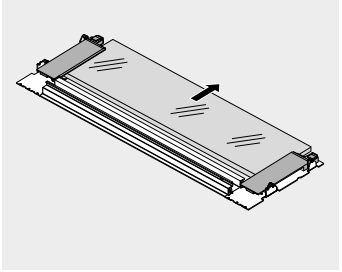

High エレメント

内引出

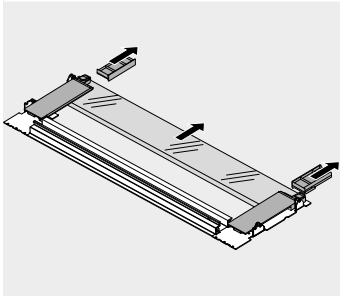

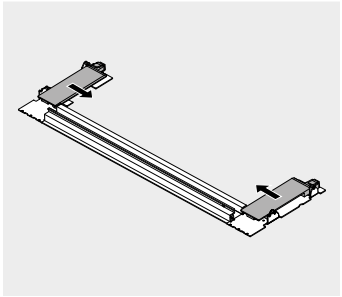

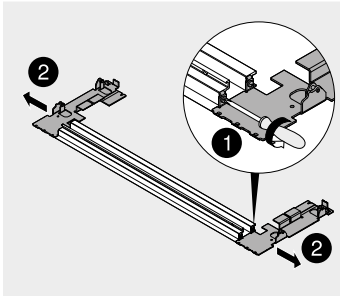

Low エレメント



底板止め – Z31A0008

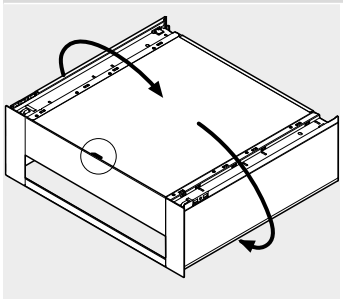

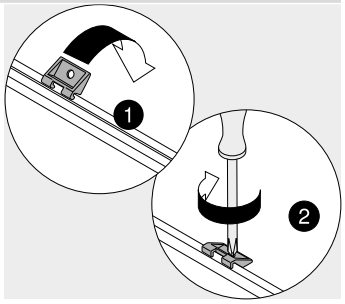

キャビネット幅 KB 600 mm 以上

輸送用ロック - エレメント (側面)

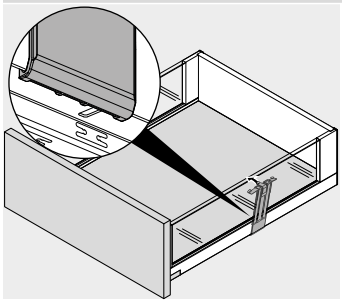

LEGRABOX free

取付ビデオ

ウェブアドレス
www.blum.com/lbx_videos

個性派のための製品ライン – 高さのある側部は、あなただけのデザイン



TANDEMBOX intivo (タンデムボックス　インティーボ) で、あなたはキッチンの内部でさえ個性的にできます。無限のデザインオプションがあるからです。たとえ、何に決めたとしても。TANDEMBOX intivo を使ったソリューションはどれも特別で、あなただけの夢のデザインを実現します。

あなたは、オープニングサポートシステムも、選ぶことができます。SERVO-DRIVE (サーボドライブ) は、BLUMOTION (ブルモーション) と組み合わせた電動オープニングサポートシステム。TIP-ON (チップオン) は、機械式オープニングサポートシステムです。



BOXCAP (ボックスキャップ) は、引出側部と完全にマッチした追加サイドパネルで、一体化したデザインを実現します



BOXCOVER (ボックスカバー) とデザインエレメントで、デザイン可能性は無限に広がります。どのような材料を使用しても良いのですから



ブルムのデザインエレメント
クリアガラスまたはくもりガラスのエレメントは、ロゴなし、柄やプリントのデコレーションありなど、あなたのご希望に応じてご注文いただけます

ウェブアドレス
www.blum.com/myintivo



引出側部、BOXCAP (ボックスキャップ) 、BOXCOVER (ボックスカバー) 、内引出などの構成部品は、色も材質も統一されています



引出側部上の溝に、BOXCAP (ボックスキャップ) やデザインとエレメントをシームレスに取付けることができます



いつでも人とは違う。いつでも個性的

▶▶ 概要


シンボル画像

▶▶ 概要 – アプリケーション	262
▶▶ デザインエレメント	288

▶▶ アクセサリー


シンボル画像

スチール背板	290
前板スタビライザー	290
サイドスタビライザー – トップマウント式	291
ネジ	292
センタービット	292
戸あたり	292
ドライバー	293

▶▶ 受レールのネジ止め位置

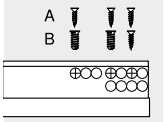

シンボル画像

受レール 578B – 30 kg	294
受レール 576B – 65 kg	294

▶▶ 取付、取外し、調整


シンボル画像

引出	296
調整 – 引出	296
内引出用	297
深型引出	298
調整 – 深型引出	299
内引出	299
底板止め – Z31A0008	301
SYNCROMOTION (シンクロモーション) 付 SPACE CORNER (スペースコーナー)	393
前板固定タイプの SPACE CORNER (スペースコーナー)	395
シンクキャビネット	301

ピクトグラフ

受注生産品 (お問い合わせください)	引出	引出側部の高さ
インフォメーション	内引出用	動荷重　(kg)
アクセサリー	深型引出	取付寸法
TANDEMBOX intivo	内引出	カット寸法
コーナーキャビネット	エレメント付き BOXCOVER (ボックスカバー)	取付
シンクキャビネット	BOXCAP (ボックスキャップ)	取付、取外し、調整
トールユニット	取付高さまたはキャビネット内の必要な最小スペース	

アプリケーション	必要なスペース	kg	ウェブコードで検索する	ページ
►► 標準キャビネット				
引出				
 引出 – N	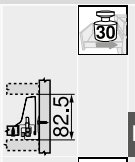	30	DQBVPA	264
 引出 – M	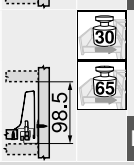	30 65	DQBWEM	266
深型引出				
 深型引出 – BOXCOVER (ボックスカバー) – D	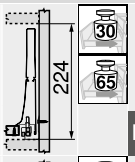	30 65	DQBYIM	270
 深型引出 – BOXCAP (ボックスキャップ) – D	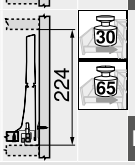	30 65	DQBXTA	274
►► コーナーキャビネット				
 SYNCROMOTION (シンクロモーション) 付 SPACE CORNER (スペースコーナー)		65		278
 前板固定タイプの SPACE CORNER (スペースコーナー)		65		279
►► シンクキャビネット				
深型引出				
 深型引出 – BOXCOVER (ボックスカバー) – D	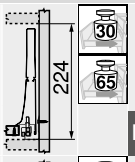	30 65	DQBZXA	280
 深型引出 – BOXCAP (ボックスキャップ) – D	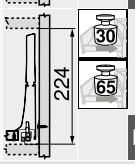	30 65	DQBZ7Y	282
►► トールユニット				
 SPACE TOWER (スペースタワー) キャビネット幅 275–1200 mm		30 65		284
►► ナローキャビネット　(幅の狭いキャビネット)				
 ナローキャビネット　(幅の狭いキャビネット) キャビネット幅 200 mm		20		286

アプリケーション	必要なスペース	kg	ウェブコードで検索する	ページ
内引出用				
 内引出用 – M	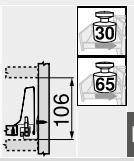	30 65	DQBX3Y	268
内引出				
 内引出 – BOXCOVER (ボックスカバー) – D	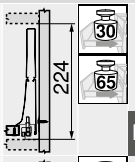	30 65	DQC1BY	272
 内引出 – BOXCAP (ボックスキャップ) – D	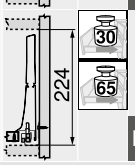	30 65	DQC0MM	276
内引出				

kg　動荷重

アプリケーション	必要なスペース	kg	ウェブコードで検索する	ページ
▶▶ デザインエレメント				
 ガラス製デザインエレメント – プリントなし				288
 ガラス製デザインエレメント – プリントあり				289

kg 動荷重

推奨する構成部品の色の組み合わせ

No.	名称		カラー		
			SW	TS	INGL
2	引出側部　左 / 右		SW	TS	INGL
3	背板取付具　左 / 右		SW	TS	NI
3	スチール背板 L型 左 / 右	1	SW	TS	NI
4	前板取付具　左 / 右		SW	TS	NI-M
5	内引出用アルミ前板 (溝なし)		SW	TS	NI-M
5	内引出用アルミ前板　溝付き		SW	TS	NI-M
6a	ハンドル		SW	S	R7037
6b	ハンドルと連動ラッチ		SW	S	R7037
7	クロスギャラリー		SW	TS	NI-M
9	BOXCOVER (ボックスカバー) 左 / 右		SW	TS	INGL
9	BOXCAP (ボックスキャップ) 左 / 右		SW	TS	INGL
11	シンク引出側部 左 / 右	1	SW	TS	INGL
12	背板取付具　左 / 右	1	SW	TS	NI
13	アダプター　左 / 右	1	R7037	R7037	R7037

1 シンクキャビネット

カラー	
SW	シルクホワイト
TS	テラブラック
INGL	ステンレス (Inox)、指紋付着防止コーティング
R7037	RAL 7037 ダークグレー

カラー	
S	ブラック
NI	ニッケルメッキ
NI-M	ニッケルメッキ マット

► TANDEMBOX intivo
►► 標準キャビネット

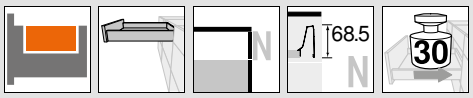

引出 – N

ウェブコードで検索する
DQBVPA



- 全開型、外から見えないレール。“羽のように軽い”抜群の走行性と高い耐久性
- スチールおよびステンレスの引出側部
- 前板の取付は道具不要
- 2方向に調整可能
- **BLUMOTION** (ブルモーション) 内蔵 で静かにやさしく閉まる。**SERVO-DRIVE** (電動サポート) を併用可能
- ハンドルレス扉用に、機械式プッシュオープン機能の **TIP-ON** (チップオン) 仕様もあります

必要なスペース

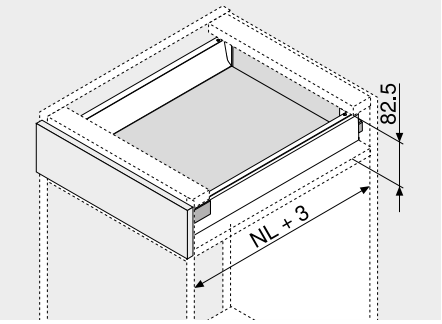

NL	レール長さ

品番一覧

1	受レール　左／右		
	BLUMOTION (ブルモーション)		
レール長さ NL (mm)	荷重　(kg)		
	30		
400	578.4001B		
450	578.4501B		
500	578.5001B		
550	578.5501B		

TIP-ON　(チップオン) 仕様の品番一覧は、モーションテクノロジーの章を参照

2	引出側部　左／右		
レール長さ NL (mm)	カラー		
	SW | TS	INGL	
400	378N4002SA	378N4002IA	
450	378N4502SA	378N4502IA	
500	378N5002SA	378N5002IA	
550	378N5502SA	378N5502IA	

脇カバー付 (ネーム入りはミニマム 1000 個 で可能)

3	背板取付具　左／右		
	カラー	素材	品番
	SW | TS | NI	スチール	Z30N000S.04

4	前板取付具		
	取付方法		品番
	INSERTA (インサータ)	2 x	ZSF.3902
	ネジ止め	2 x	ZSF.3502
	打込式	2 x	ZSF.3602

カラー		カラー	
SW	シルクホワイト	S	ブラック
TS	テラブラック	NI	ニッケルメッキ
INGL	ステンレス (Inox)、指紋付着防止コーティング	NI-M	ニッケルメッキ マット
R7037	RAL 7037 ダークグレー		

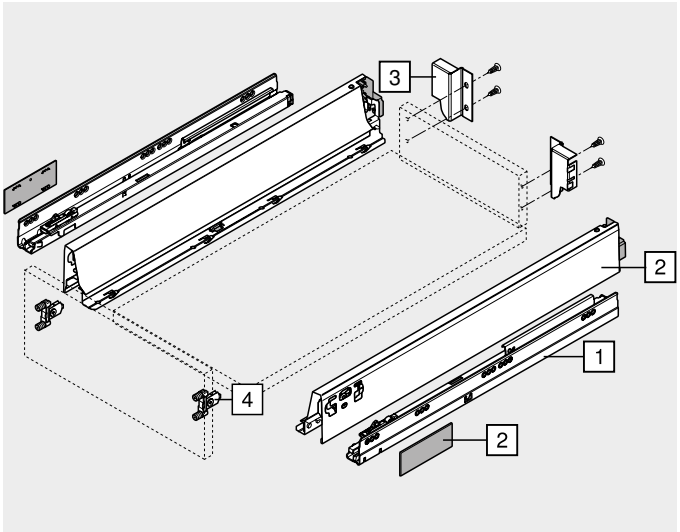

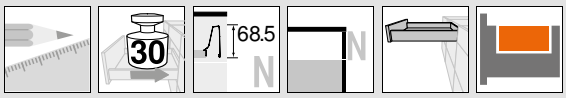

引出 – N

ウェブコードで検索する
DQBVPA

取付寸法

キャビネット内に必要なスペース

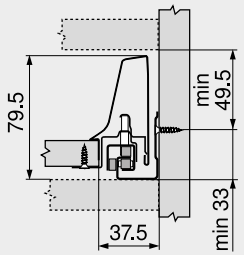

前板取付具木ネジ用の取付寸法

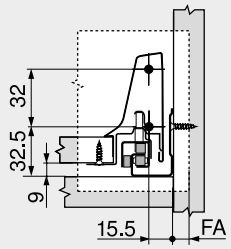

FA	前板のカブリ代

前板下穴加工寸法 (INSERTA (インサータ) 式／打込式)

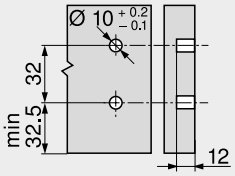

木製背板の取付寸法

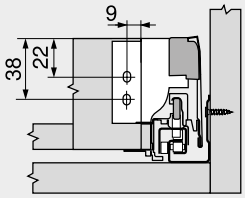

受レールのネジ穴位置

レール長さ NL (mm)

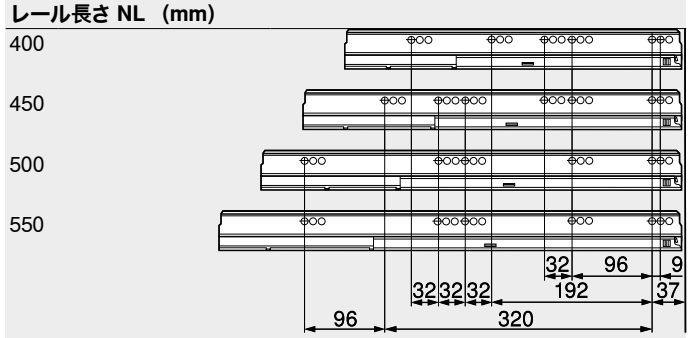

キャビネット奥行最小内寸 LT = レール長さ NL + 3 mm

16 mm 厚パーチの場合の切断寸法

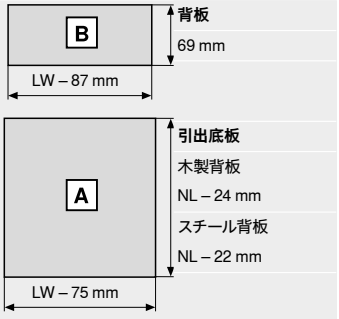

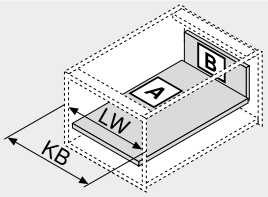

KB	キャビネット幅
LW	キャビネット内寸幅
NL	レール長さ

参照ページ

概要 – TANDEMBOX intivo (タンデムボックス　インティーボ)	261	取付、取外し、調整	296
概要 – LEGRABOX/TANDEMBOX (レグラボックス／タンデムボックス) 用 SERVO-DRIVE (サーボドライブ)	555	概要 – 組立機械・ジグ	683
TANDEMBOX (タンデムボックス) 用 TIP-ON (チップオン)	664	その他の技術情報	774
アクセサリー – スチール製背板	290		
アクセサリー	290		
受レールのネジ止め位置	294		

ボックスシステム

► TANDEMBOX intivo
►► 標準キャビネット



引出 – M

ウェブコードで検索する
DQBWEM



- 全開型、外から見えないレール。“羽のように軽い”抜群の走行性と高い耐久性
- スチールおよびステンレスの引出側部
- 前板の取付は道具不要
- 2方向に調整可能
- **BLUMOTION** (ブルモーション) 内蔵 で静かにやさしく閉まる。**SERVO-DRIVE** (電動サポート) を併用可能
- ハンドルレス扉用に、機械式プッシュオープン機能の **TIP-ON** (チップオン) 仕様もあります

必要なスペース

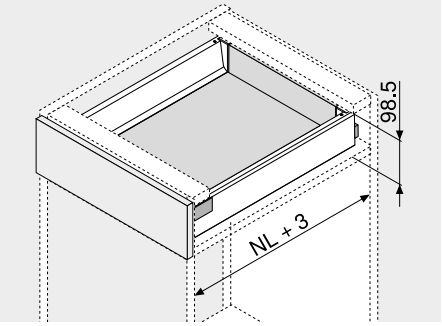

NL	レール長さ

品番一覧

1	受レール　左／右		2	引出側部　左／右	
	BLUMOTION (ブルモーション)				
レール長さ	荷重　(kg)		レール長さ	カラー	
NL　(mm)	30	65	NL　(mm)	SW | TS	INGL
270	578.2701B		270	378M2702SA	378M2702IA
300	578.3001B		300	378M3002SA	378M3002IA
350	578.3501B		350	378M3502SA	378M3502IA
400	578.4001B		400	378M4002SA	378M4002IA
450	578.4501B	576.4501B	450	378M4502SA	378M4502IA
500	578.5001B	576.5001B	500	378M5002SA	378M5002IA
550	578.5501B	576.5501B	550	378M5502SA	378M5502IA
600	578.6001B	576.6001B	600	378M6002SA	378M6002IA
650		576.6501B	650	378M6502SA	378M6502IA
TIP-ON (チップオン) 仕様の品番一覧は、モーションテクノロジーの章を参照			脇カバー付 (ネーム入りはミニマム 1000 個 で可能)		

3	背板取付具　左／右		
	カラー	素材	品番
	SW | TS | NI	スチール	Z30M000S.04

4	前板取付具		
	取付方法		品番
	INSERTA (インサータ)	2 x	ZSF.3902
	ネジ止め	2 x	ZSF.3502
	打込式	2 x	ZSF.3602

カラー	
SW	シルクホワイト
TS	テラブラック
INGL	ステンレス (Inox)、指紋付着防止コーティング
R7037	RAL 7037 ダークグレー

カラー	
S	ブラック
NI	ニッケルメッキ
NI-M	ニッケルメッキ マット

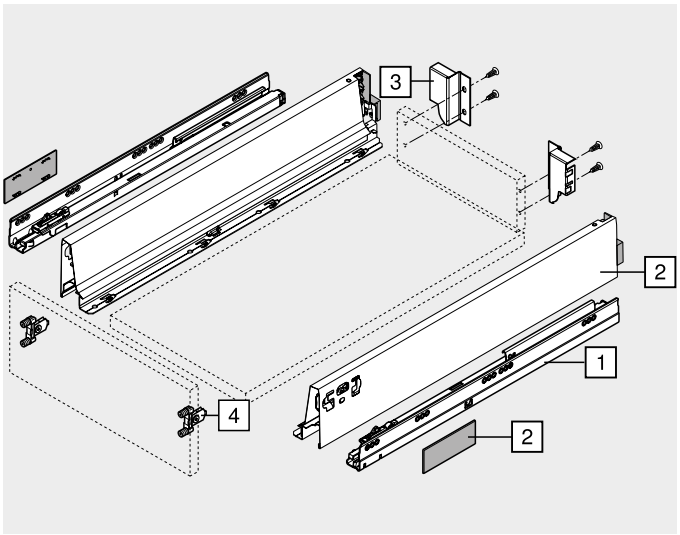

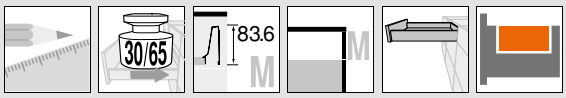

引出 – M

ウェブコードで検索する
DQBWEM

取付寸法

キャビネット内に必要なスペース

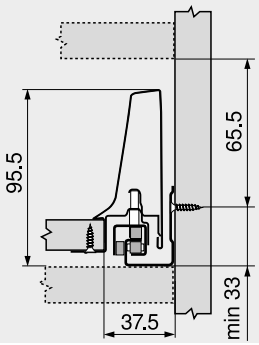

前板取付具木ネジ用の取付寸法

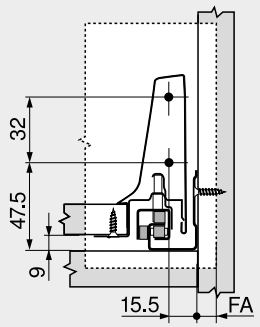

FA	前板のカブリ代

前板下穴加工寸法 (INSERTA (インサータ) 式／打込式)

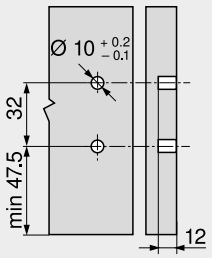

木製背板の取付寸法

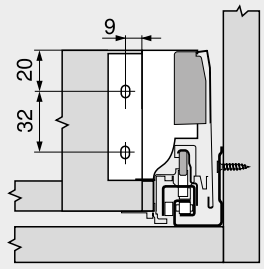

受レールのネジ穴位置

レール長さ NL (mm)

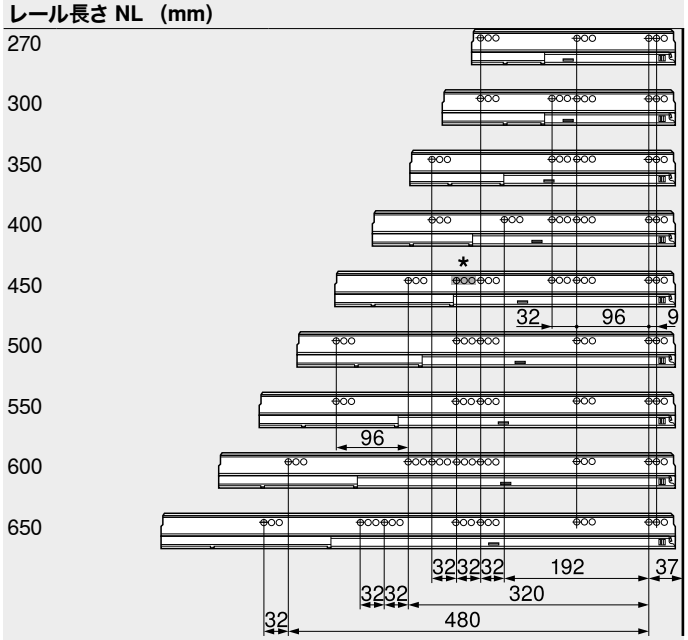

キャビネット奥行最小内寸 LT = レール長さ NL + 3 mm
* 578.4501B (30 kg) の場合のみ

16 mm 厚パーチの場合の切断寸法

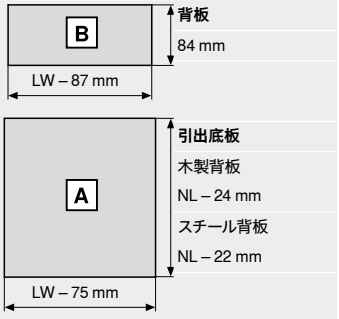

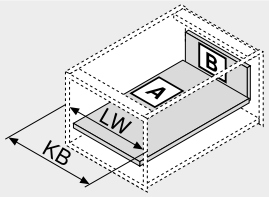

KB	キャビネット幅
LW	キャビネット内寸幅
NL	レール長さ

参照ページ

概要 – TANDEMBOX intivo (タンデムボックス インティーボ)	261	アクセサリー	290
概要 – LEGRABOX/TANDEMBOX (レグラボックス/タンデムボックス) 用 SERVO-DRIVE (サーボドライブ)	555	受レールのネジ止め位置	294
		取付、取外し、調整	296
TANDEMBOX (タンデムボックス) 用 TIP-ON (チップオン)	664	概要 – 組立機械・ジグ	683
概要 – TANDEMBOX (タンデムボックス) 用 ORGA-LINE (オルガライン)	509	その他の技術情報	774
アクセサリー – スチール製背板	290		

ボックスシステム

► TANDEMBOX intivo
►► 標準キャビネット



内引出用 – M

ウェブコードで検索する
DQBX3Y



- 全開型、外から見えないレール。“羽のように軽い”抜群の走行性と高い耐久性
- スチールおよびステンレスの引出側部
- 前板の取付は道具不要
- **BLUMOTION** (ブルモーション) 内蔵 で静かにやさしく閉まる。**SERVO-DRIVE** (電動サポート) を併用可能
- ハンドルレス扉用に、機械式プッシュオープン機能の **TIP-ON** (チップオン) 仕様もあります
- ハンドルまたはハンドルと連動ラッチ付あり (アクセサリー)

必要なスペース

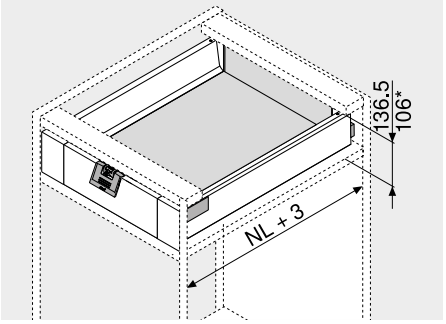

NL	レール長さ
*	ハンドル付き

品番一覧

1	受レール 左／右		2	引出側部 左／右	
	BLUMOTION (ブルモーション)				
レール長さ	荷重 (kg)		レール長さ	カラー	
NL (mm)	30	65	NL (mm)	SW | TS	INGL
270	578.2701B		270	378M2702SA	378M2702IA
300	578.3001B		300	378M3002SA	378M3002IA
350	578.3501B		350	378M3502SA	378M3502IA
400	578.4001B		400	378M4002SA	378M4002IA
450	578.4501B	576.4501B	450	378M4502SA	378M4502IA
500	578.5001B	576.5001B	500	378M5002SA	378M5002IA
550	578.5501B	576.5501B	550	378M5502SA	378M5502IA
600	578.6001B	576.6001B	600	378M6002SA	378M6002IA
650		576.6501B	650	378M6502SA	378M6502IA
TIP-ON (チップオン) 仕様の品番一覧は、モーションテクノロジーの章を参照			脇カバー付 (ネーム入りはミニマム 1000 個 で可能)		

3	背板取付具 左／右		
	カラー	素材	品番
	SW | TS | NI	スチール	Z30M000S.04

4	前板取付具 左／右		
	カラー	素材	品番
	SW | TS | NI-M	スチール	ZIF.80M0.01
底板止め Z31A0008 を含む			

5	内引出用アルミ前板 (溝なし)		
	カラー	長さ (mm)	品番
	SW | TS | NI-M	1036	Z31L1036A
カット用			
カット寸法	キャビネット内寸幅 LW – 132 mm		

Z アクセサリー

6a	ハンドル		
	カラー	素材	品番
	SW | S | R7037	プラスチック	ZIF.80M5

6a の代替			
6b	ハンドルと連動ラッチ		
	カラー	素材	品番
	SW | S | R7037	プラスチック	ZIF.80M7

カラー	
SW	シルクホワイト
TS	テラブラック
INGL	ステンレス (Inox)、指紋付着防止コーティング
R7037	RAL 7037 ダークグレー

カラー	
S	ブラック
NI	ニッケルメッキ
NI-M	ニッケルメッキ マット

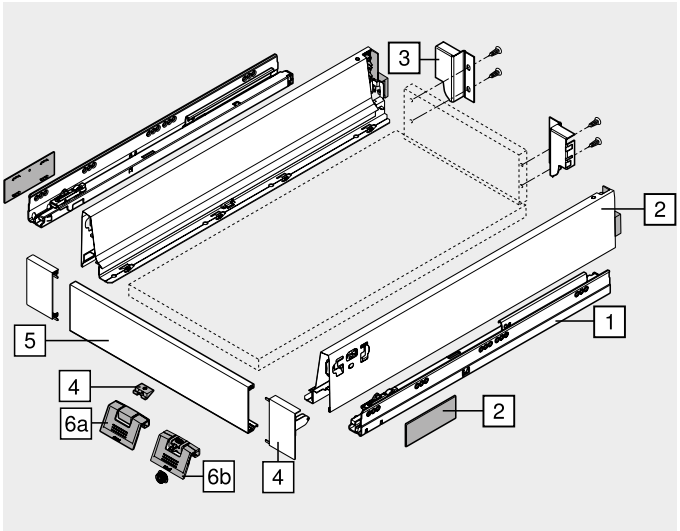

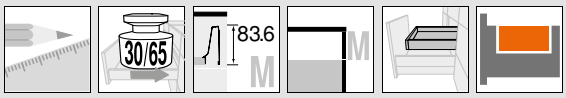

内引出用 – M

ウェブコードで検索する
DQBX3Y

取付寸法

キャビネット内に必要なスペース

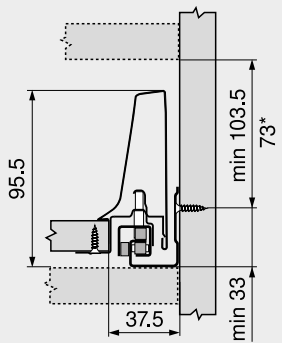

* ZIF.80M5 付き、高さ 73 mm から可能

木製背板の取付寸法

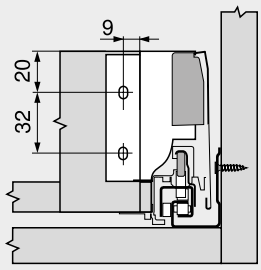

前板下穴加工寸法 (連動ラッチの前板側受け具)

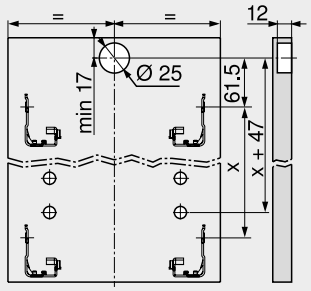

内引出用

受レールのネジ穴位置

レール長さ NL (mm)

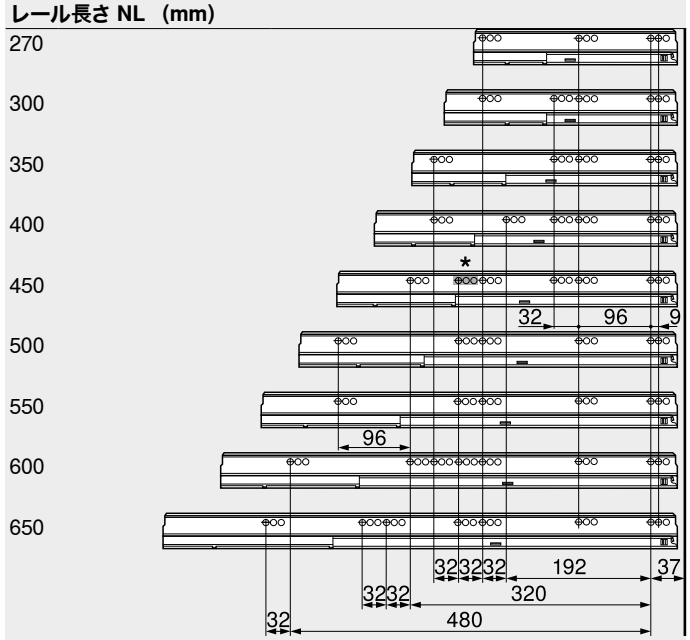

キャビネット奥行最小内寸 LT = レール長さ NL + 3 mm
* 578.4501B (30 kg) の場合のみ

16 mm 厚パーチの場合の切断寸法

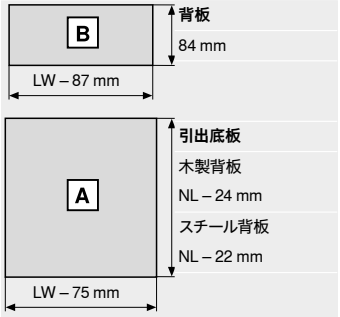

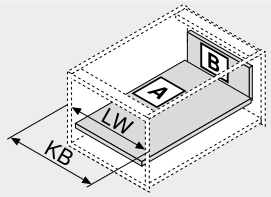

KB	キャビネット幅
LW	キャビネット内寸幅
NL	レール長さ

参照ページ

概要 – TANDEMBOX intivo (タンデムボックス インティーボ)	261	アクセサリー	290
概要 – LEGRABOX/TANDEMBOX (レグラボックス/タンデムボックス) 用 SERVO-DRIVE (サーボドライブ)	555	受レールのネジ止め位置	294
		取付、取外し、調整	296
TANDEMBOX (タンデムボックス) 用 TIP-ON (チップオン)	664	概要 – 組立機械・ジグ	683
概要 – TANDEMBOX (タンデムボックス) 用 ORGA-LINE (オルガライン)	509	その他の技術情報	774
アクセサリー – スチール製背板	290		

► TANDEMBOX intivo
►► 標準キャビネット



深型引出 – BOXCOVER (ボックスカバー) – D

ウェブコードで検索する
DQBYIM



- BOXCOVER (ボックスカバー) +デザインエレメント仕様
- 全開型、外から見えないレール。“羽のように軽い”抜群の走行性と高い耐久性
- スチールおよびステンレスの引出側部
- 前板の取付は道具不要
- 3方向に調整可能
- **BLUMOTION** (ブルモーション) 内蔵 で静かにやさしく閉まる。**SERVO-DRIVE** (電動サポート) を併用可能
- ハンドルレス扉用に、機械式プッシュオープン機能の **TIP-ON** (チップオン) 仕様もあります

必要なスペース

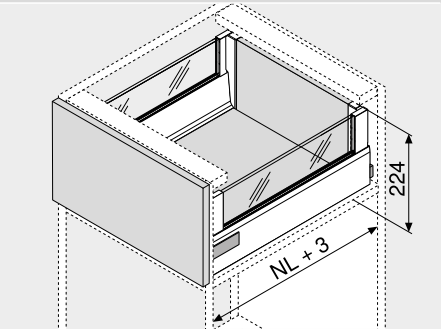

NL	レール長さ

品番一覧

1	受レール 左/右		2	引出側部 左/右	
	BLUMOTION (ブルモーション)				
レール長さ	荷重 (kg)		レール長さ	カラー	
NL (mm)	30	65	NL (mm)	SW | TS	INGL
270	578.2701B		270	378L2702SA	378L2702IA
300	578.3001B		300	378L3002SA	378L3002IA
350	578.3501B		350	378L3502SA	378L3502IA
400	578.4001B		400	378L4002SA	378L4002IA
450	578.4501B	576.4501B	450	378L4502SA	378L4502IA
500	578.5001B	576.5001B	500	378L5002SA	378L5002IA
550	578.5501B	576.5501B	550	378L5502SA	378L5502IA
600	578.6001B	576.6001B	600	378L6002SA	378L6002IA
650		576.6501B	650	378L6502SA	378L6502IA
TIP-ON (チップオン) 仕様の品番一覧は、モーションテクノロジーの章を参照			脇カバー付 (ネーム入りはミニマム 1000 個 で可能)		

9	BOXCOVER (ボックスカバー) 左/右		
	カラー	素材	品番
	SW | TS	スチール	Z36L002G.S
	INGL	ステンレス	Z36L002G.I

9a	ガラス製デザインエレメント (引出側面用)	
	素材	品番
	ガラス	Z37GxxxD
品番一覧についてはエレメントの章をご参照ください		

3	背板取付具 左/右		
	カラー	素材	品番
	SW | TS | NI	スチール	Z30D000SL

4	前板取付具		
	取付方法		品番
	ネジ止め	2 x	ZSF.5220
	EXPANDO (エクスパンド)	2 x	ZSF.532E

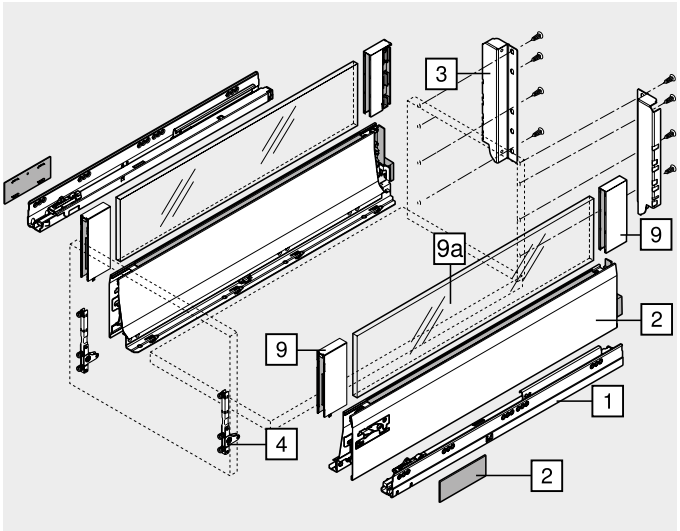

カラー	
SW	シルクホワイト
TS	テラブラック
INGL	ステンレス (Inox)、指紋付着防止コーティング
R7037	RAL 7037 ダークグレー

カラー	
S	ブラック
NI	ニッケルメッキ
NI-M	ニッケルメッキ マット

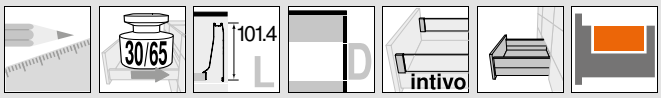

深型引出 – BOXCOVER (ボックスカバー) – D

ウェブコードで検索する
DQBYIM

取付寸法

キャビネット内に必要なスペース

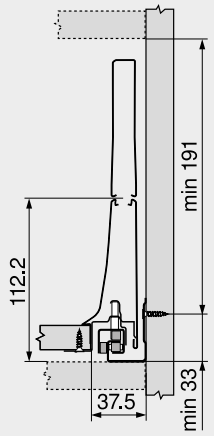

前板取付具木ネジ用の取付寸法

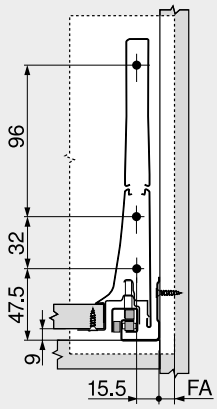

FA	前板のカブリ代

前板下穴加工寸法 (EXPANDO (エクスパンド) 拡張ダボ式)

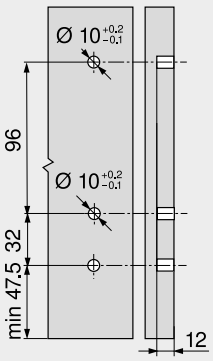

木製背板の取付寸法

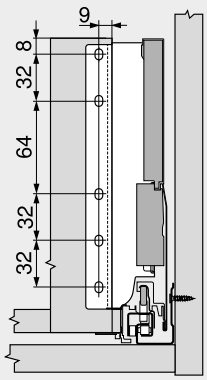

受レールのネジ穴位置

レール長さ NL (mm)

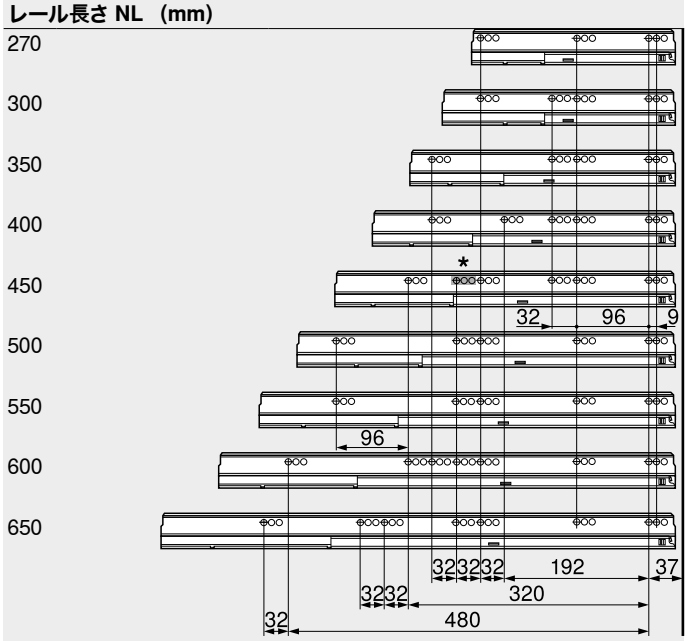

キャビネット奥行最小内寸 LT = レール長さ NL + 3 mm
* 578.4501B (30 kg) の場合のみ

16 mm 厚パーチの場合の切断寸法

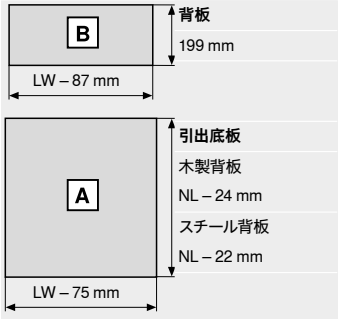

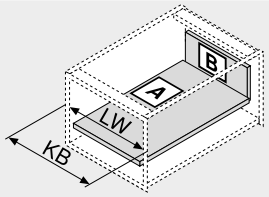

KB	キャビネット幅
LW	キャビネット内寸幅
NL	レール長さ

デザインエレメントの切断寸法

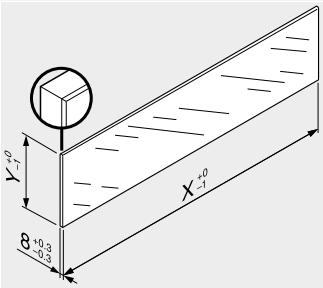

デザインエレメント	X (mm)	Y (mm)
側面	NL – 60	100
NL	レール長さ	

LEGRABOX／TANDEMBOX (レグラボックス／タンデムボックス) との組み合わせについて、ヨーロッパ規格 (DIN EN 14749、2005年11月) では、強化ガラスの使用は義務化されていません。ブルム規格品の、エッジの加工は面取り (1 mm ±0.5 mm) を施した 研磨平面エッジとなっています。安全性については、貴社の基準でご判断ください。

参照ページ

概要 – TANDEMBOX intivo (タンデムボックス インティーボ)	261	アクセサリー – スチール製背板	290
概要 – LEGRABOX/TANDEMBOX (レグラボックス/タンデムボックス) 用 SERVO-DRIVE (サーボドライブ)	555	アクセサリー	290
		受レールのネジ止め位置	294
TANDEMBOX (タンデムボックス) 用 TIP-ON (チップオン)	664	取付、取外し、調整	296
概要 – TANDEMBOX (タンデムボックス) 用 ORGA-LINE (オルガライン)	509	概要 – 組立機械・ジグ	683
		その他の技術情報	774
デザインエレメント	288		

► TANDEMBOX intivo
►► 標準キャビネット



内引出 – BOXCOVER (ボックスカバー) – D

ウェブコードで検索する
DQC1BY



- BOXCOVER (ボックスカバー) +デザインエレメント仕様
- 全開型、外から見えないレール。“羽のように軽い”抜群の走行性と高い耐久性
- スチールおよびステンレスの引出側部
- 前板の取付は道具不要
- **BLUMOTION** (ブルモーション) 内蔵 で静かにやさしく閉まる。**SERVO-DRIVE** (電動サポート) を併用可能
- ハンドルレス扉用に、機械式プッシュオープン機能の **TIP-ON** (チップオン) 仕様もあります

必要なスペース

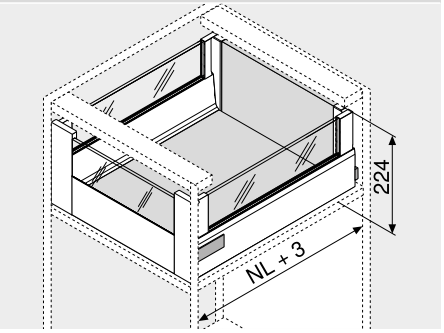

NL	レール長さ

品番一覧

1	受レール 左/右		2	引出側部 左/右	
	BLUMOTION (ブルモーション)				
レール長さ	荷重 (kg)		レール長さ	カラー	
NL (mm)	30	65	NL (mm)	SW | TS	INGL
270	578.2701B		270	378L2702SA	378L2702IA
300	578.3001B		300	378L3002SA	378L3002IA
350	578.3501B		350	378L3502SA	378L3502IA
400	578.4001B		400	378L4002SA	378L4002IA
450	578.4501B	576.4501B	450	378L4502SA	378L4502IA
500	578.5001B	576.5001B	500	378L5002SA	378L5002IA
550	578.5501B	576.5501B	550	378L5502SA	378L5502IA
600	578.6001B	576.6001B	600	378L6002SA	378L6002IA
650		576.6501B	650	378L6502SA	378L6502IA
TIP-ON (チップオン) 仕様の品番一覧は、モーションテクノロジーの章を参照			脇カバー付 (ネーム入りはミニマム 1000 個 で可能)		

9 BOXCOVER (ボックスカバー) 左/右

カラー	素材	品番
SW | TS	スチール	Z36L002G.S
INGL	ステンレス	Z36L002G.I

9a ガラス製デザインエレメント (引出側面用)

素材	品番
ガラス	Z37GxxxD

品番一覧についてはエレメントの章をご参照ください

3 背板取付具 左/右

カラー	素材	品番
SW | TS | NI	スチール	Z30D000SL

4 前板取付具 左/右

カラー	素材	品番
SW | TS | NI-M	スチール	ZIF.81D0.01

底板止め Z31A0008 を含む

5 内引出用アルミ前板 溝付き

カラー	長さ (mm)	品番
SW | TS | NI-M	1036	Z31L1036AN

カット用

カット寸法	キャビネット内寸幅 LW – 132 mm

7 ガラス製デザインエレメント (内引出前板用)

素材	品番
ガラス	Z37GxxxD

品番一覧についてはエレメントの章をご参照ください

カラー	
SW	シルクホワイト
TS	テラブラック
INGL	ステンレス (Inox)、指紋付着防止コーティング
R7037	RAL 7037 ダークグレー

カラー	
S	ブラック
NI	ニッケルメッキ
NI-M	ニッケルメッキ マット

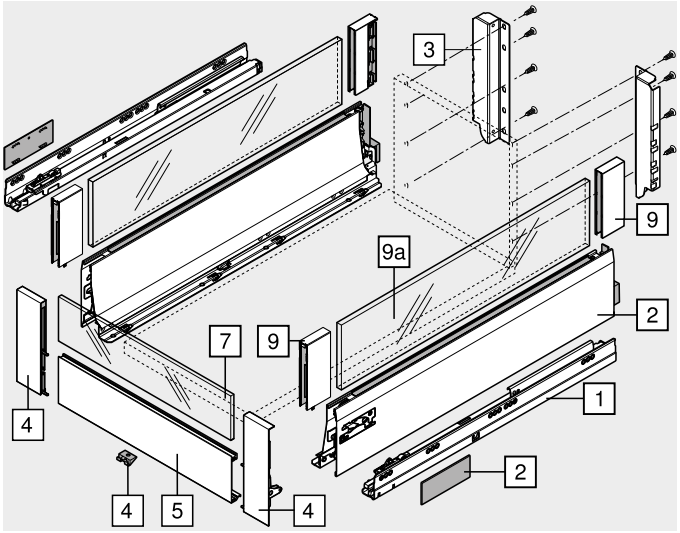

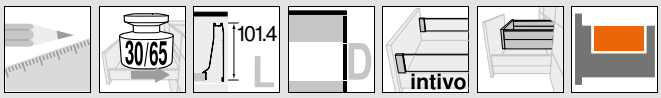

内引出 – BOXCOVER (ボックスカバー) – D

ウェブコードで検索する
DQC1BY

取付寸法

キャビネット内に必要なスペース

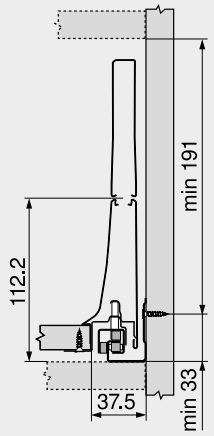

木製背板の取付寸法

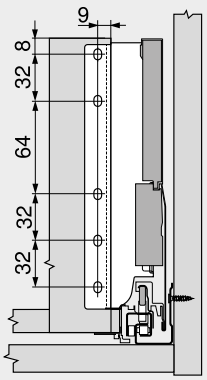

受レールのネジ穴位置

レール長さ NL (mm)

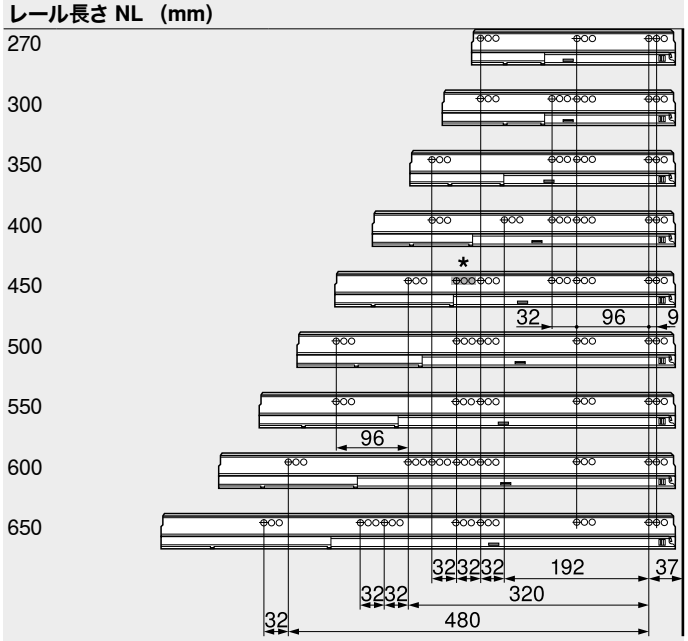

キャビネット奥行最小内寸 LT = レール長さ NL + 3 mm
* 578.4501B (30 kg) の場合のみ

16 mm 厚パーチの場合の切断寸法

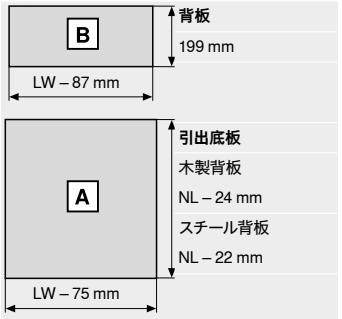

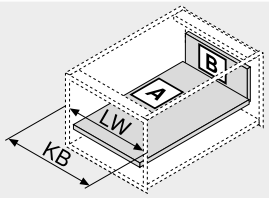

KB	キャビネット幅
LW	キャビネット内寸幅
NL	レール長さ

デザインエレメントの切断寸法

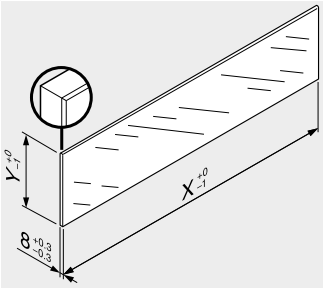

デザインエレメント	X (mm)	Y (mm)
前側	LW – 118	100
側面	NL – 60	100
LW	キャビネット内寸幅	
NL	レール長さ	

LEGRABOX／TANDEMBOX (レグラボックス／タンデムボックス) との組み合わせについて、ヨーロッパ規格 (DIN EN 14749、2005年11月) では、強化ガラスの使用は義務化されていません。ブルム規格品の、エッジの加工は面取り (1 mm ±0.5 mm) を施した 研磨平面エッジとなっています。安全性については、貴社の基準でご判断ください。

参照ページ

概要 – TANDEMBOX intivo (タンデムボックス インティーボ)	261	アクセサリー – スチール製背板	290
概要 – LEGRABOX/TANDEMBOX (レグラボックス／タンデムボックス) 用 SERVO-DRIVE (サーボドライブ)	555	アクセサリー	290
		受レールのネジ止め位置	294
TANDEMBOX (タンデムボックス) 用 TIP-ON (チップオン)	664	取付、取外し、調整	296
概要 – TANDEMBOX (タンデムボックス) 用 ORGA-LINE (オルガライン)	509	概要 – 組立機械・ジグ	683
		その他の技術情報	774
デザインエレメント	288		



深型引出 – BOXCAP (ボックスキャップ) – D

ウェブコードで検索する
DQBXTA



- BOXCAP (ボックスキャップ) 仕様
- 全開型、外から見えないレール。“羽のように軽い”抜群の走行性と高い耐久性
- スチールおよびステンレスの引出側部
- 前板の取付は道具不要
- 3方向に調整可能
- **BLUMOTION** (ブルモーション) 内蔵 で静かにやさしく閉まる。**SERVO-DRIVE** (電動サポート) を併用可能
- ハンドルレス扉用に、機械式プッシュオープン機能の **TIP-ON** (チップオン) 仕様もあります

必要なスペース

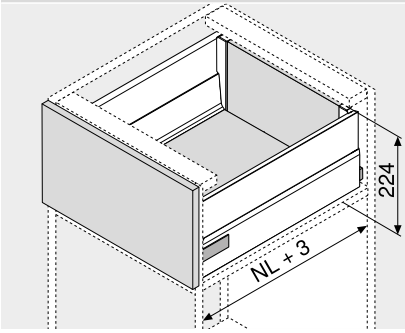

NL	レール長さ

品番一覧

1 受レール 左／右

BLUMOTION (ブルモーション)

レール長さ NL (mm)	荷重 (kg) 30	65
270	578.2701B	
300	578.3001B	
350	578.3501B	
400	578.4001B	
450	578.4501B	576.4501B
500	578.5001B	576.5001B
550	578.5501B	576.5501B
600	578.6001B	576.6001B
650		576.6501B

TIP-ON (チップオン) 仕様の品番一覧は、モーションテクノロジーの章を参照

2 引出側部 左／右

レール長さ NL (mm)	カラー SW | TS	INGL
270	378L2702SA	378L2702IA
300	378L3002SA	378L3002IA
350	378L3502SA	378L3502IA
400	378L4002SA	378L4002IA
450	378L4502SA	378L4502IA
500	378L5002SA	378L5002IA
550	378L5502SA	378L5502IA
600	378L6002SA	378L6002IA
650	378L6502SA	378L6502IA

脇カバー付 (ネーム入りはミニマム 1000 個 で可能)

3 背板取付具 左／右

カラー	素材	品番
SW | TS | NI	スチール	Z30D000SL

4 前板取付具

取付方法		品番
ネジ止め	2 x	ZSF.5220
EXPANDO (エクスパンド)	2 x	ZSF.532E

9 BOXCAP (ボックスキャップ) 左／右

レール長さ NL (mm)	カラー SW | TS	INGL
270	Z37L260S.D	Z37L260I.D
300	Z37L290S.D	Z37L290I.D
350	Z37L340S.D	Z37L340I.D
400	Z37L390S.D	Z37L390I.D
450	Z37L440S.D	Z37L440I.D
500	Z37L490S.D	Z37L490I.D
550	Z37L540S.D	Z37L540I.D
600	Z37L590S.D	Z37L590I.D
650	Z37L640S.D	Z37L640I.D

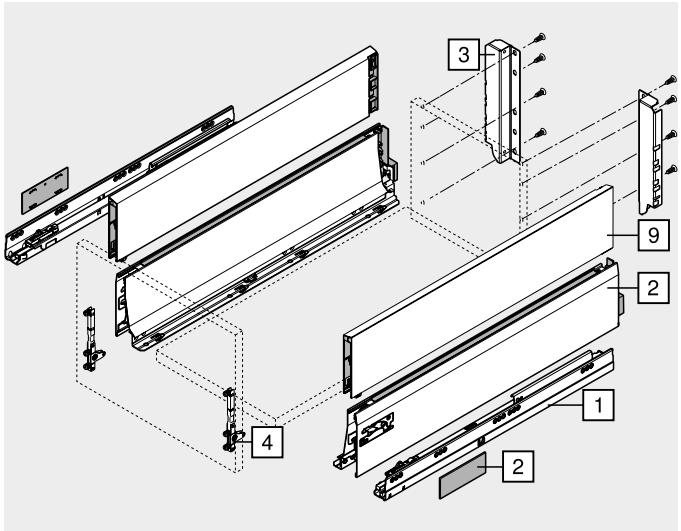

カラー	
SW	シルクホワイト
TS	テラブラック
INGL	ステンレス (Inox)、指紋付着防止コーティング
R7037	RAL 7037 ダークグレー

カラー	
S	ブラック
NI	ニッケルメッキ
NI-M	ニッケルメッキ マット

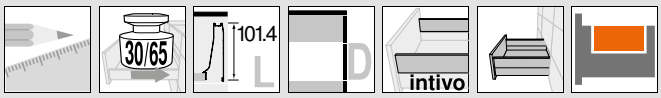

深型引出 – BOXCAP (ボックスキャップ) – D

ウェブコードで検索する
DQBXTA

取付寸法

キャビネット内に必要なスペース

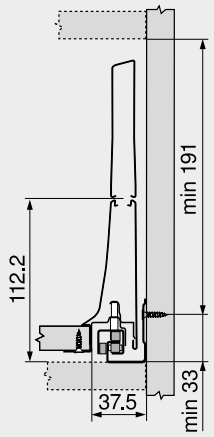

前板取付具木ネジ用の取付寸法

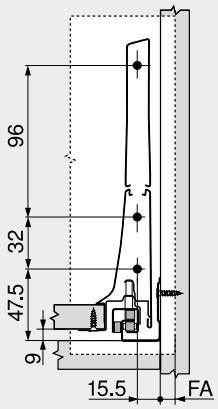

FA	前板のカブリ代

前板下穴加工寸法 (EXPANDO (エクスパンド) 拡張ダボ式)

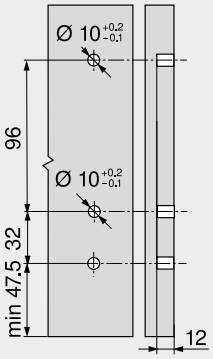

木製背板の取付寸法

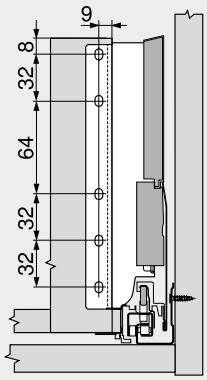

受レールのネジ穴位置

レール長さ NL (mm)

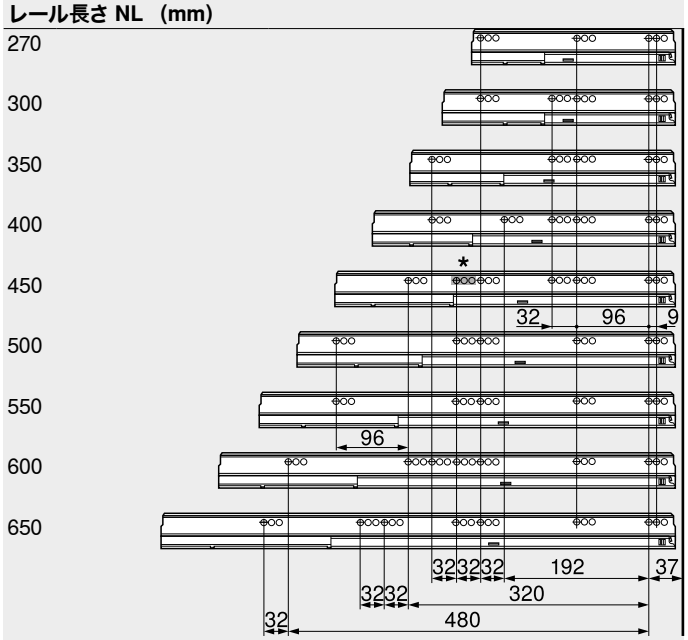

キャビネット奥行最小内寸 LT = レール長さ NL + 3 mm
* 578.4501B (30 kg) の場合のみ

16 mm 厚パーチの場合の切断寸法

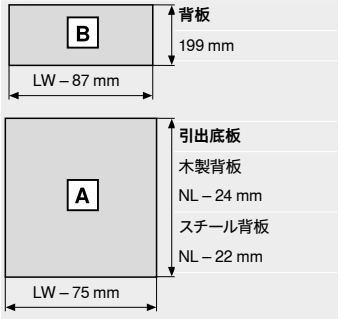

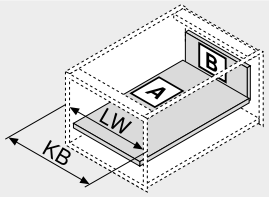

KB	キャビネット幅
LW	キャビネット内寸幅
NL	レール長さ

参照ページ

概要 – TANDEMBOX intivo (タンデムボックス インティーボ)	261	アクセサリー	290
概要 – LEGRABOX/TANDEMBOX (レグラボックス/タンデムボックス) 用 SERVO-DRIVE (サーボドライブ)	555	受レールのネジ止め位置	294
		取付、取外し、調整	296
TANDEMBOX (タンデムボックス) 用 TIP-ON (チップオン)	664	概要 – 組立機械・ジグ	683
概要 – TANDEMBOX (タンデムボックス) 用 ORGA-LINE (オルガライン)	509	その他の技術情報	774
アクセサリー – スチール製背板	290		

► TANDEMBOX intivo
►► 標準キャビネット



内引出 – BOXCAP (ボックスキャップ) – D

ウェブコードで検索する
DQC0MM



- BOXCAP (ボックスキャップ) 仕様
- 全開型、外から見えないレール。“羽のように軽い”抜群の走行性と高い耐久性
- スチールおよびステンレスの引出側部
- 前板の取付は道具不要
- **BLUMOTION** (ブルモーション) 内蔵 で静かにやさしく閉まる。**SERVO-DRIVE** (電動サポート) を併用可能
- ハンドルレス扉用に、機械式プッシュオープン機能の **TIP-ON** (チップオン) 仕様もあります

必要なスペース

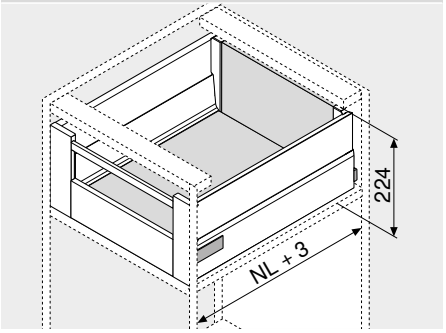

NL	レール長さ

品番一覧

1 受レール 左/右

BLUMOTION (ブルモーション)

レール長さ NL (mm)	荷重 (kg) 30	65
270	578.2701B	
300	578.3001B	
350	578.3501B	
400	578.4001B	
450	578.4501B	576.4501B
500	578.5001B	576.5001B
550	578.5501B	576.5501B
600	578.6001B	576.6001B
650		576.6501B

TIP-ON (チップオン) 仕様の品番一覧は、モーションテクノロジーの章を参照

2 引出側部 左/右

レール長さ NL (mm)	カラー SW | TS	INGL
270	378L2702SA	378L2702IA
300	378L3002SA	378L3002IA
350	378L3502SA	378L3502IA
400	378L4002SA	378L4002IA
450	378L4502SA	378L4502IA
500	378L5002SA	378L5002IA
550	378L5502SA	378L5502IA
600	378L6002SA	378L6002IA
650	378L6502SA	378L6502IA

脇カバー付 (ネーム入りはミニマム 1000 個 で可能)

3 背板取付具 左/右

カラー	素材	品番
SW | TS | NI	スチール	Z30D000SL

4 前板取付具 左/右

カラー	素材	品番
SW | TS | NI-M	スチール	ZIF.82D0.01

底板止め Z31A0008 を含む

5 内引出用アルミ前板 (溝なし)

カラー	長さ (mm)	品番
SW | TS | NI-M	1036	Z31L1036A

カット用
カット寸法 キャビネット内寸幅 LW – 132 mm

9 BOXCAP (ボックスキャップ) 左/右

レール長さ NL (mm)	カラー SW | TS	INGL
270	Z37L260S.D	Z37L260I.D
300	Z37L290S.D	Z37L290I.D
350	Z37L340S.D	Z37L340I.D
400	Z37L390S.D	Z37L390I.D
450	Z37L440S.D	Z37L440I.D
500	Z37L490S.D	Z37L490I.D
550	Z37L540S.D	Z37L540I.D
600	Z37L590S.D	Z37L590I.D
650	Z37L640S.D	Z37L640I.D

7 クロスギャラリー

カラー	長さ (mm)	品番
SW | TS | NI-M	1046	ZRG.1046Z

カット用
カット寸法 キャビネット内寸幅 LW – 122 mm

カラー		カラー	
SW	シルクホワイト	S	ブラック
TS	テラブラック	NI	ニッケルメッキ
INGL	ステンレス (Inox)、指紋付着防止コーティング	NI-M	ニッケルメッキ マット
R7037	RAL 7037 ダークグレー		

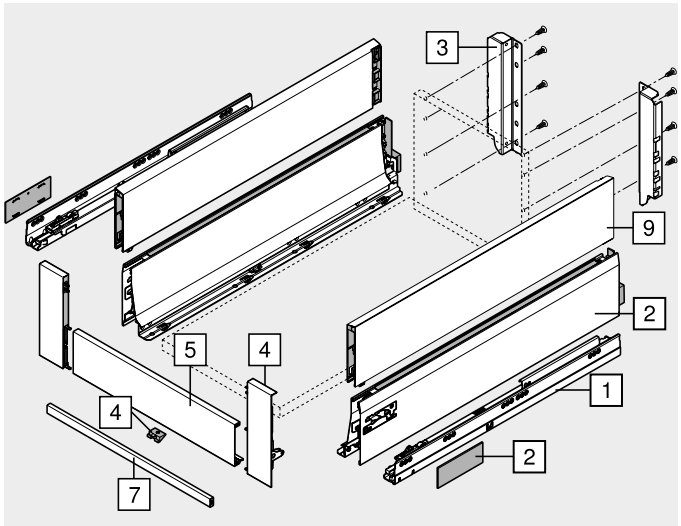

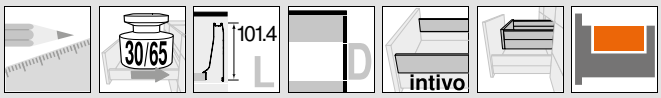

内引出 – BOXCAP (ボックスキャップ) – D

ウェブコードで検索する
DQC0MM

取付寸法

キャビネット内に必要なスペース

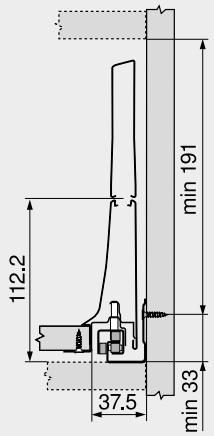

木製背板の取付寸法

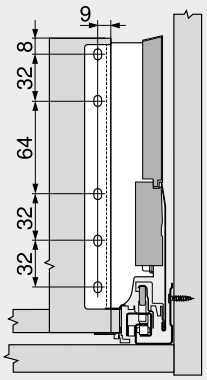

受レールのネジ穴位置

レール長さ NL (mm)

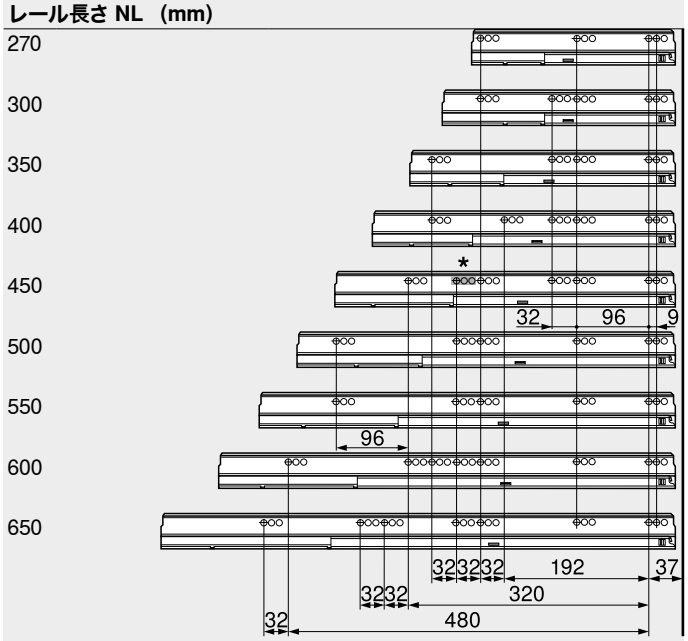

キャビネット奥行最小内寸 LT = レール長さ NL + 3 mm
* 578.4501B (30 kg) の場合のみ

16 mm 厚パーチの場合の切断寸法

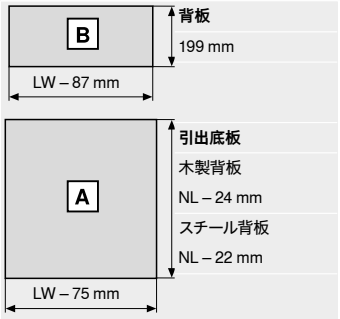

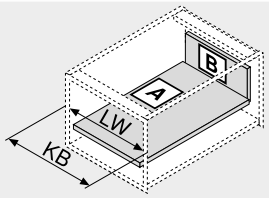

KB	キャビネット幅
LW	キャビネット内寸幅
NL	レール長さ

参照ページ

概要 – TANDEMBOX intivo (タンデムボックス インティーボ)	261	アクセサリー	290
概要 – LEGRABOX/TANDEMBOX (レグラボックス/タンデムボックス) 用 SERVO-DRIVE (サーボドライブ)	555	受レールのネジ止め位置	294
		取付、取外し、調整	296
TANDEMBOX (タンデムボックス) 用 TIP-ON (チップオン)	664	概要 – 組立機械・ジグ	683
概要 – TANDEMBOX (タンデムボックス) 用 ORGA-LINE (オルガライン)	509	その他の技術情報	774
アクセサリー – スチール製背板	290		

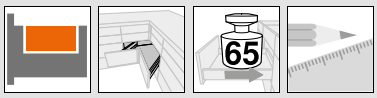

SYNCROMOTION (シンクロモーション) 付 SPACE CORNER (スペースコーナー)



- SYNCROMOTION (シンクロモーション) の魅力的な開閉動作
- 標準的な加工の扉が使用できる
- BOXCOVER (ボックスカバー) または BOXCAP (ボックスキャップ) 仕様の深型引出
- 全開型、外から見えないレール。"羽のように軽い"抜群の走行性と高い耐久性
- スチールおよびステンレスの引出側部
- 3方向に調整可能
- **BLUMOTION** (ブルモーション) によって静かにやさしく閉まります

品番一覧

アプリケーション		カラー		レール長さ NL (mm)	必要なスペース	kg	ウェブコードで検索する
引出							
	引出 – M	SW	シルクホワイト	600 650			
		TS	テラブラック				
		INGL	ステンレス (Inox)、指紋付着防止コーティング				
深型引出							
	深型引出 – BOXCOVER (ボックスカバー) – D	SW	シルクホワイト	600 650	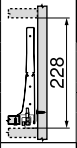		
		TS	テラブラック				
		INGL	ステンレス (Inox)、指紋付着防止コーティング				
	深型引出 – BOXCAP (ボックスキャップ) – D	SW	シルクホワイト	600 650	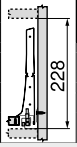		
		TS	テラブラック				
		INGL	ステンレス (Inox)、指紋付着防止コーティング				

kg 動荷重

取付寸法

プランニングおよび注文時のサポート

ウェブアドレス
www.blum.com/planningtools

参照ページ

概要 – TANDEMBOX intivo (タンデムボックス インティーボ)	261	取付、取外し、調整	393
概要 – TANDEMBOX (タンデムボックス) 用 ORGA-LINE (オルガライン)	509	概要 – 組立機械・ジグ	683
		その他の技術情報	774
デザインエレメント	288		
デザインエレメントの切断寸法	288		
アクセサリー	290		
受レールのネジ止め位置	294		



前板固定タイプの SPACE CORNER (スペースコーナー)



- 前板の端面を45°カット仕上げとする
- BOXCOVER (ボックスカバー) または BOXCAP (ボックスキャップ) 仕様の深型引出
- 全開型、外から見えないレール。"羽のように軽い"抜群の走行性と高い耐久性
- スチールおよびステンレスの引出側部
- 3方向に調整可能
- **BLUMOTION** (ブルモーション) 内蔵 で静かにやさしく閉まる。**SERVO-DRIVE** (電動サポート) を併用可能
- ハンドルレス扉用に、機械式プッシュオープン機能の **TIP-ON** (チップオン) 仕様もあります

品番一覧

アプリケーション		カラー		レール長さ NL (mm)	必要なスペース	kg	ウェブコードで検索する
引出							
	引出 – M	SW	シルクホワイト	600 650	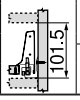		
		TS	テラブラック				
		INGL	ステンレス (Inox)、指紋付着防止コーティング				
深型引出							
	深型引出 – BOXCOVER (ボックスカバー) – D	SW	シルクホワイト	600 650	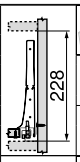		
		TS	テラブラック				
		INGL	ステンレス (Inox)、指紋付着防止コーティング				
	深型引出 – BOXCAP (ボックスキャップ) – D	SW	シルクホワイト	600 650	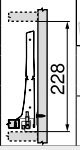		
		TS	テラブラック				
		Inox	ステンレス (Inox)、指紋付着防止コーティング				

kg 動荷重

取付寸法

プランニングおよび注文時のサポート

ウェブアドレス
www.blum.com/planningtools

参照ページ

概要 – TANDEMBOX intivo (タンデムボックス インティーボ)	261	デザインエレメントの切断寸法	288
概要 – LEGRABOX/TANDEMBOX (レグラボックス/タンデムボックス) 用 SERVO-DRIVE (サーボドライブ)	555	アクセサリー	290
		受レールのネジ止め位置	294
TANDEMBOX (タンデムボックス) 用 TIP-ON (チップオン)	664	取付、取外し、調整	395
概要 – TANDEMBOX (タンデムボックス) 用 ORGA-LINE (オルガライン)	509	概要 – 組立機械・ジグ	683
		その他の技術情報	774
デザインエレメント	288		

ボックスシステム

► TANDEMBOX intivo
►► シンクキャビネット



深型引出 – BOXCOVER (ボックスカバー) – D

ウェブコードで検索する
DQBZXA



- シンク下のスペースを最適に利用するためのシンク引出側部とデバイダー
- BOXCOVER (ボックスカバー) +デザインエレメント仕様
- 全開型、外から見えないレール。“羽のように軽い”抜群の走行性と高い耐久性
- スチールおよびステンレスの引出側部
- 3方向に調整可能
- **BLUMOTION** (ブルモーション) 内蔵 で静かにやさしく閉まる。**SERVO-DRIVE** (電動サポート) を併用可能
- ハンドルレス扉用に、機械式プッシュオープン機能の **TIP-ON** (チップオン) 仕様もあります

必要なスペース

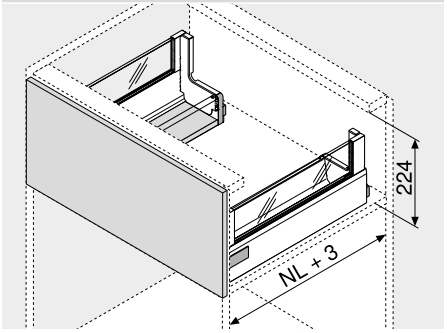

NL	レール長さ

品番一覧

1 受レール 左/右 — BLUMOTION (ブルモーション)

レール長さ NL (mm)	荷重 (kg) 30	65
450	578.4501B	
500	578.5001B	
550	578.5501B	
600	578.6001B	
650		576.6501B

TIP-ON (チップオン) 仕様の品番一覧は、モーションテクノロジーの章を参照

2 引出側部 左/右

レール長さ NL (mm)	カラー SW | TS	INGL
450	378L4502SA	378L4502IA
500	378L5002SA	378L5002IA
550	378L5502SA	378L5502IA
600	378L6002SA	378L6002IA
650	378L6502SA	378L6502IA

脇カバー付 (ネーム入りはミニマム 1000 個 で可能)

11 シンク引出側部 左/右

レール長さ NL (mm)	カラー SW | TS	INGL
450	378M4504SG	378M4504IG
500	378M5004SG	378M5004IG
550	378M5504SG	378M5504IG
600	378M6004SG	378M6004IG
650	378M6504SG	378M6504IG

9 BOXCOVER (ボックスカバー) 左/右

カラー	素材	品番
SW | TS	スチール	Z36L002G.S
INGL	ステンレス	Z36L002G.I

9a ガラス製デザインエレメント (引出側面用)

素材	品番
ガラス	Z37GxxxD

品番一覧についてはエレメントの章をご参照ください

3 スチール背板 L型 左/右

カラー	素材	品番
SW | TS | NI	スチール	Z30D120S.6S

4 前板取付具

取付方法		品番
ネジ止め	2 x	ZSF.5220
EXPANDO (エクスパンド)	2 x	ZSF.532E

12 背板取付具 左/右

カラー	素材	品番
SW | TS | NI	スチール	Z30N000S.04

13 アダプター 左/右

カラー	素材	品番
R7037	プラスチック	Z30N0002.6Z

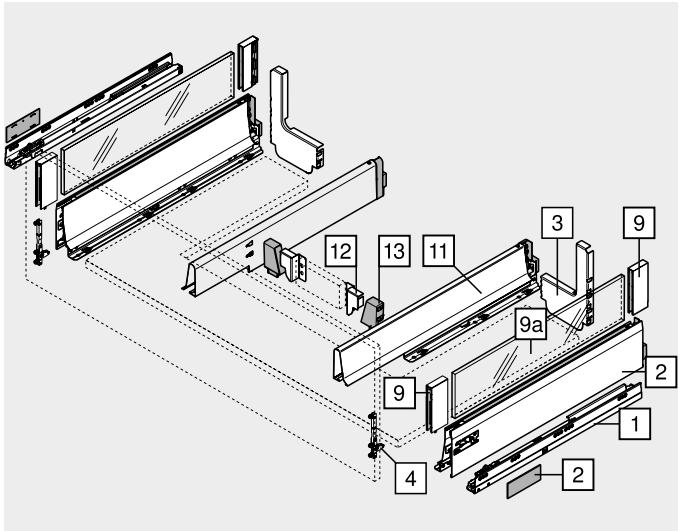

カラー	
SW	シルクホワイト
TS	テラブラック
INGL	ステンレス (Inox)、指紋付着防止コーティング
R7037	RAL 7037 ダークグレー

カラー	
S	ブラック
NI	ニッケルメッキ
NI-M	ニッケルメッキ マット

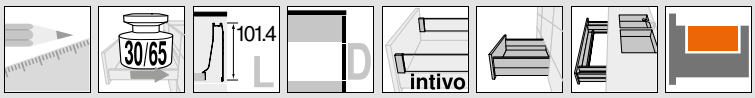

深型引出 – BOXCOVER (ボックスカバー) – D

ウェブコードで検索する
DQBZXA

取付寸法

キャビネット内に必要なスペース

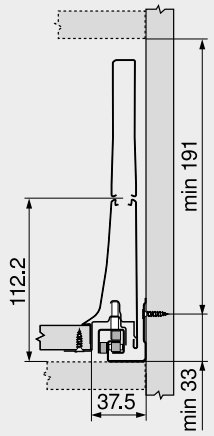

前板取付具木ネジ用の取付寸法

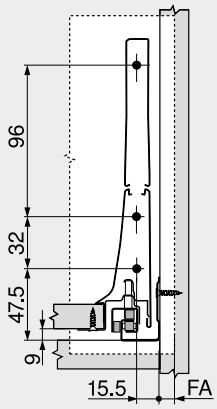

FA	前板のカブリ代

前板下穴加工寸法 (EXPANDO (エクスパンド) 拡張ダボ式)

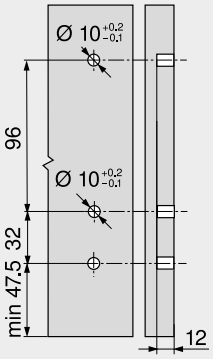

デバイダーの取付寸法

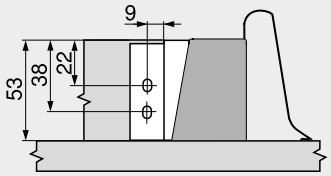

受レールのネジ穴位置

レール長さ NL (mm)

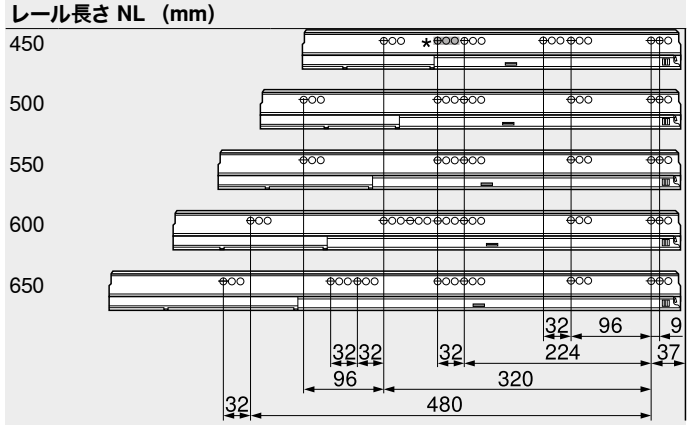

キャビネット奥行最小内寸 LT = レール長さ NL + 3 mm
* 578.4501B (30 kg) の場合のみ

16 mm 厚パーチの場合の切断寸法

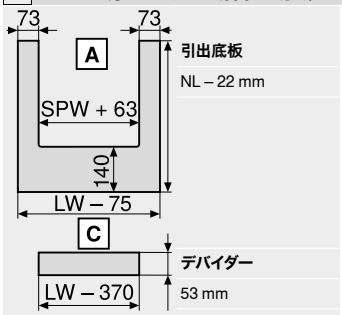

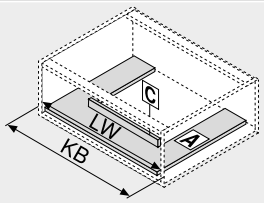

KB	キャビネット幅
LW	キャビネット内寸幅
NL	レール長さ
SPW	シンク引出側部間の内寸幅

デザインエレメントの切断寸法

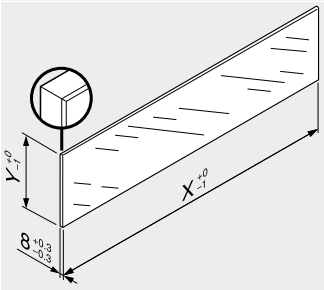

デザインエレメント	X (mm)	Y (mm)
側面	NL – 60	100
NL	レール長さ	

LEGRABOX／TANDEMBOX (レグラボックス／タンデムボックス) との組み合わせについて、ヨーロッパ規格 (DIN EN 14749、2005年11月) では、強化ガラスの使用は義務化されていません。ブルム規格品の、エッジの加工は面取り (1 mm ±0.5 mm) を施した 研磨平面エッジとなっています。安全性については、貴社の基準でご判断ください。

参照ページ

概要 – TANDEMBOX intivo (タンデムボックス インティーボ)	261	デザインエレメントの切断寸法	288
概要 – LEGRABOX/TANDEMBOX (レグラボックス／タンデムボックス) 用 SERVO-DRIVE (サーボドライブ)	555	アクセサリー	290
		受レールのネジ止め位置	294
TANDEMBOX (タンデムボックス) 用 TIP-ON (チップオン)	664	取付、取外し、調整	296
概要 – TANDEMBOX (タンデムボックス) 用 ORGA-LINE (オルガライン)	509	概要 – 組立機械・ジグ	683
		その他の技術情報	774
デザインエレメント	288		

ボックスシステム

► TANDEMBOX intivo
►► シンクキャビネット



深型引出 – BOXCAP (ボックスキャップ) – D

ウェブコードで検索する
DQBZ7Y



- シンク下のスペースを最適に利用するためのシンク引出側部とデバイダー
- BOXCAP (ボックスキャップ) 仕様
- 全開型、外から見えないレール。“羽のように軽い”抜群の走行性と高い耐久性
- スチールおよびステンレスの引出側部
- 3方向に調整可能
- **BLUMOTION** (ブルモーション) 内蔵 で静かにやさしく閉まる。**SERVO-DRIVE** (電動サポート) を併用可能
- ハンドルレス扉用に、機械式プッシュオープン機能の **TIP-ON** (チップオン) 仕様もあります

必要なスペース

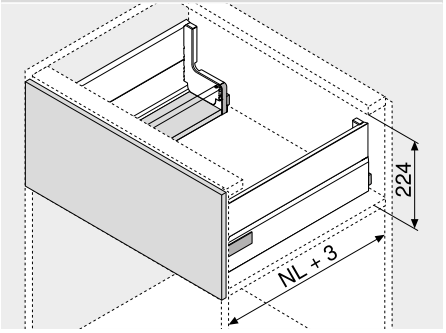

NL	レール長さ

品番一覧

1 受レール 左/右 BLUMOTION (ブルモーション)			2 引出側部 左/右			11 シンク引出側部 左/右		
レール長さ NL (mm)	荷重 (kg) 30	65	レール長さ NL (mm)	カラー SW | TS	INGL	レール長さ NL (mm)	カラー SW | TS	INGL
450	578.4501B		450	378L4502SA	378L4502IA	450	378M4504SG	378M4504IG
500	578.5001B		500	378L5002SA	378L5002IA	500	378M5004SG	378M5004IG
550	578.5501B		550	378L5502SA	378L5502IA	550	378M5504SG	378M5504IG
600	578.6001B		600	378L6002SA	378L6002IA	600	378M6004SG	378M6004IG
650		576.6501B	650	378L6502SA	378L6502IA	650	378M6504SG	378M6504IG
TIP-ON (チップオン) 仕様の品番一覧は、モーションテクノロジーの章を参照			脇カバー付 (ネーム入りはミニマム 1000 個 で可能)					

9 BOXCAP (ボックスキャップ) 左/右			
レール長さ NL (mm)	カラー SW | TS	INGL	
450	Z37L440S.D	Z37L440I.D	
500	Z37L490S.D	Z37L490I.D	
550	Z37L540S.D	Z37L540I.D	
600	Z37L590S.D	Z37L590I.D	
650	Z37L640S.D	Z37L640I.D	

3 スチール背板 L型 左/右		
カラー	素材	品番
SW | TS | NI	スチール	Z30D120S.6S

4 前板取付具		
取付方法		品番
ネジ止め	2 x	ZSF.5220
EXPANDO (エクスパンド)	2 x	ZSF.532E

12 背板取付具 左/右		
カラー	素材	品番
SW | TS | NI	スチール	Z30N000S.04

13 アダプター 左/右		
カラー	素材	品番
R7037	プラスチック	Z30N0002.6Z

カラー	
SW	シルクホワイト
TS	テラブラック
INGL	ステンレス (Inox)、指紋付着防止コーティング
R7037	RAL 7037 ダークグレー

カラー	
S	ブラック
NI	ニッケルメッキ
NI-M	ニッケルメッキ マット

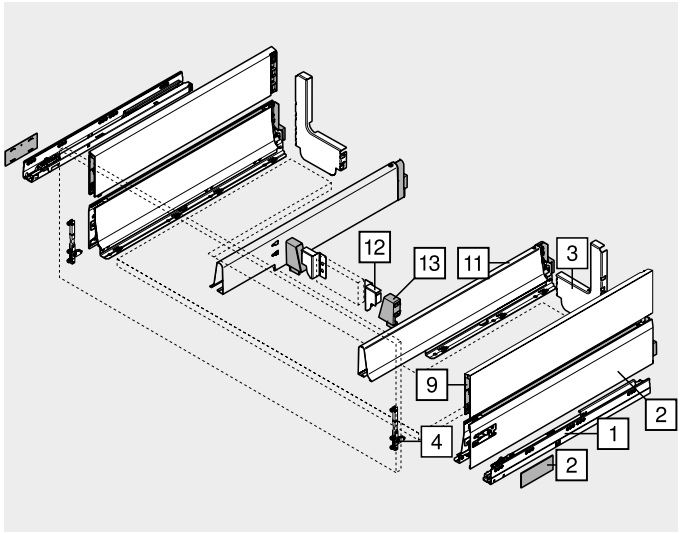

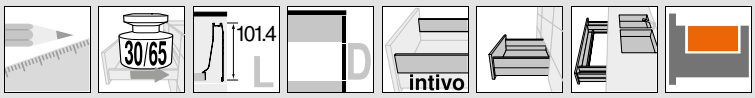

深型引出 – BOXCAP (ボックスキャップ) – D

ウェブコードで検索する
DQBZ7Y

取付寸法

キャビネット内に必要なスペース

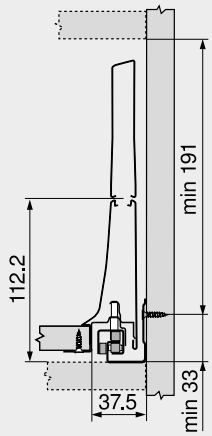

前板取付具木ネジ用の取付寸法

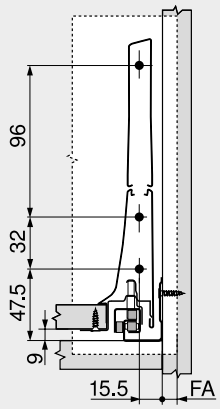

FA	前板のカブリ代

前板下穴加工寸法 (EXPANDO (エクスパンド) 拡張ダボ式)

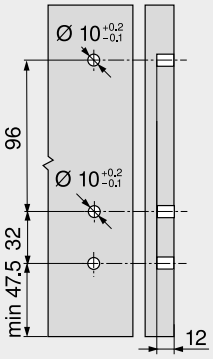

デバイダーの取付寸法

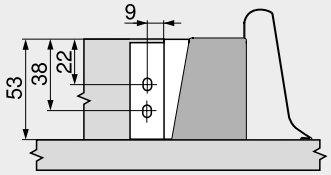

受レールのネジ穴位置

レール長さ NL (mm)

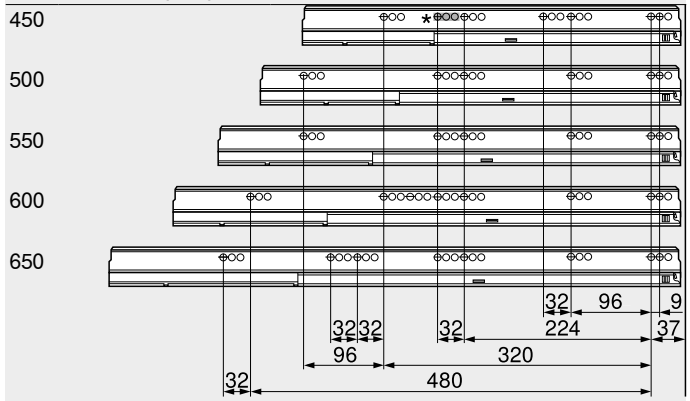

キャビネット奥行最小内寸 LT = レール長さ NL + 3 mm
* 578.4501B (30 kg) の場合のみ

16 mm 厚パーチの場合の切断寸法

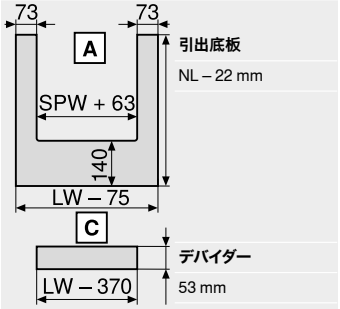

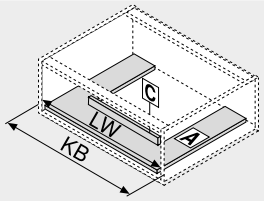

KB	キャビネット幅
LW	キャビネット内寸幅
NL	レール長さ
SPW	シンク引出側部間の内寸幅

参照ページ

概要 – TANDEMBOX intivo (タンデムボックス インティーボ)	261	受レールのネジ止め位置	294
概要 – LEGRABOX/TANDEMBOX (レグラボックス/タンデムボックス) 用 SERVO-DRIVE (サーボドライブ)	555	取付、取外し、調整	296
TANDEMBOX (タンデムボックス) 用 TIP-ON (チップオン)	664	概要 – 組立機械・ジグ	683
概要 – TANDEMBOX (タンデムボックス) 用 ORGA-LINE (オルガライン)	509	その他の技術情報	774
アクセサリー	290		



SPACE TOWER (スペースタワー)



- 内引出をフル装備したフレキシブルなトールユニット (最上段のみ棚板)
- 3方向から収納物にアクセスできる
- 引出は個別に引き出せるので、全体を上から見渡せ、奥の収納物も上から簡単に取り出せる
- 満載状態の重い引出でも軽い操作力で開閉できる
- 背板と側板が高いので、収納物が落ちる心配がない
- ORGA-LINE (オルガライン) 仕切システムは、引出を整理整頓し、取出しも簡単に
- スペースに合わせてフレキシブルに設計可能



品番一覧

おすすめ設計プラン		intivo	intivo	155°
内引出用 – M	268			
内引出 – BOXCOVER (ボックスカバー) – D		272		
内引出 – BOXCAP (ボックスキャップ) – D			276	
TANDEMBOX intivo (タンデムボックス　インティーボ) 用 ORGA-LINE (オルガライン) – クロスデバイダー		518	518	
CLIP top (クリップトップ) 155° ヒンジ				118

推奨	
キャビネット幅 (mm)	275–1200

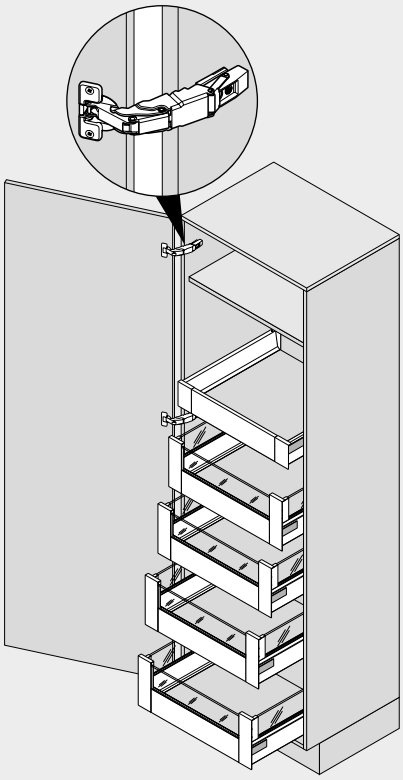

取付寸法

プランニングおよび注文時のサポート

ウェブアドレス
www.blum.com/planningtools

参照ページ

概要 – TANDEMBOX intivo (タンデムボックス　インティーボ)	261	概要 – 扉用BLUMOTION (ブルモーション)	539
概要 – LEGRABOX/TANDEMBOX (レグラボックス/タンデムボックス) 用 SERVO-DRIVE (サーボドライブ)	555	アクセサリー	290
		取付、取外し、調整	296
TANDEMBOX (タンデムボックス) 用 TIP-ON (チップオン)	664	概要 – 組立機械・ジグ	683
概要 – TANDEMBOX (タンデムボックス) 用 ORGA-LINE (オルガライン)	509	その他の技術情報	774
CLIP top (クリップトップ) 155° ヒンジ	118		

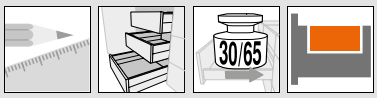

SPACE TOWER (スペースタワー)

取付寸法

推奨

キャビネット内部の取付位置

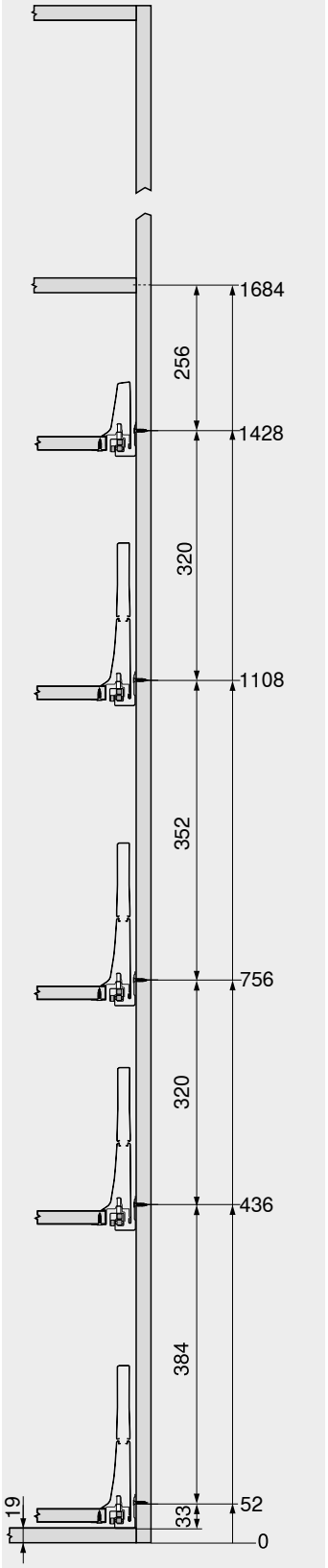

前板下穴加工

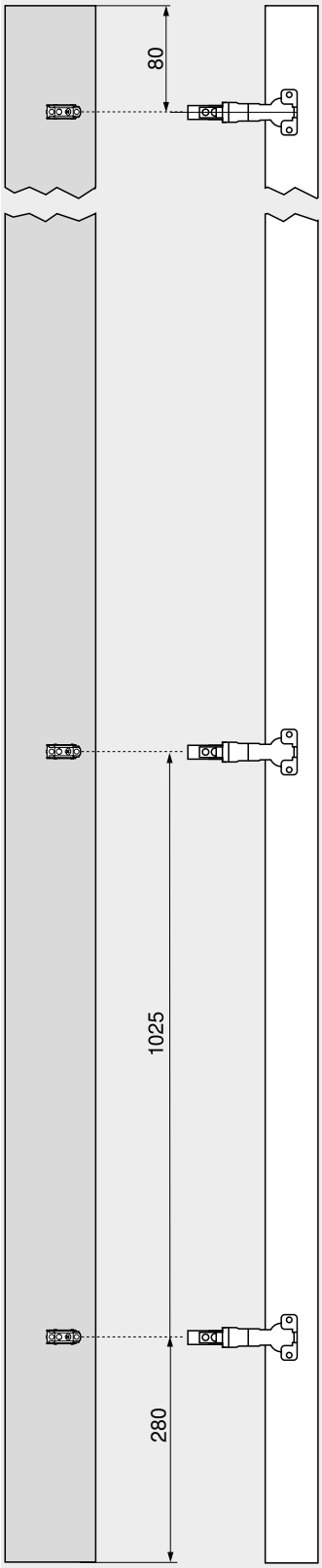

前板下穴加工

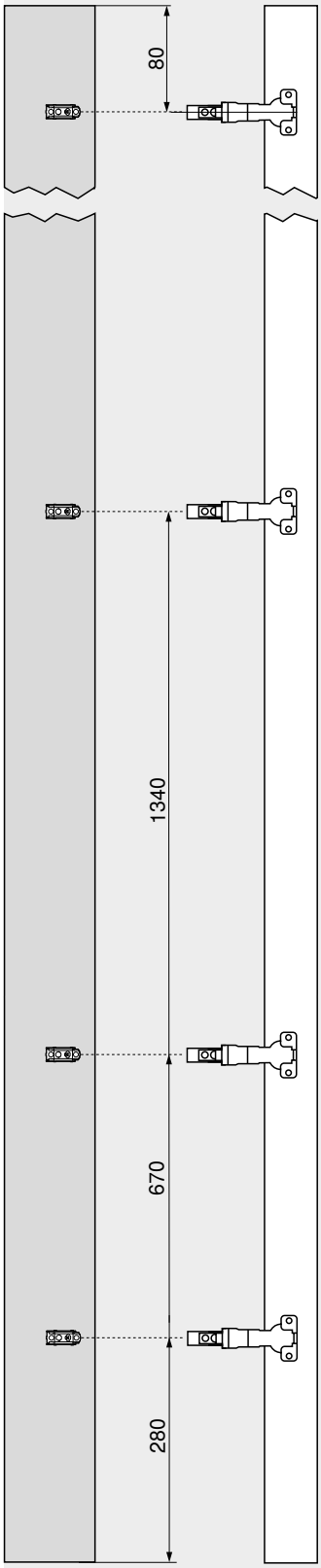

高さのあるキャビネットの場合、棚板が実用的なのは最上段のみです。前から収納物が見えるようにします

内引出により、左右から収納物が取り出せます。内引出の背板を高くして、収納物が後ろに落ちるのを防ぎます

引出を配置する位置を自由に設計できるので、高さのある収納物でも「結局収納できなかった」ということがありません

扉と引出の干渉を防ぐ CLIP top (クリップトップ) 155°内引出用ヒンジを使えば、キャビネット幅を最大限に利用できます

スライドヒンジを引出と引出の間に設定すると、いちばん下の引出レールを底板まで下げた位置で設置できます。すると、最後の数センチまで利用可能なスペースにすることができます

参照ページ
ヒンジの数 782

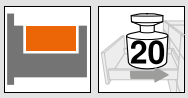

ナローキャビネット　（幅の狭いキャビネット）



- 受レールを対角に配置、安定したソリューション
- **BLUMOTION**（ブルモーション）によって静かにやさしく閉まります
- 荷重 20 kg／キャビネット
- キャビネット幅 KB 200 mm

必要なスペース

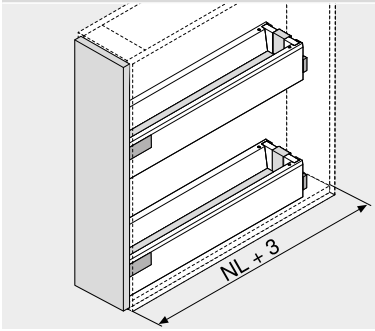

NL	レール長さ

品番一覧

おすすめ設計プラン		intivo	intivo	
引出 – M	364			
深型引出 – BOXCOVER（ボックスカバー）– D		270		
深型引出 – BOXCAP（ボックスキャップ）– D			274	
キャビネット幅 （mm）	200			

参照ページ

概要 – TANDEMBOX intivo（タンデムボックス　インティーボ）	261
アクセサリー	290
取付、取外し、調整	296
概要 – 組立機械・ジグ	683
その他の技術情報	774



ナローキャビネット　（幅の狭いキャビネット）

取付寸法

キャビネット内に必要なスペース

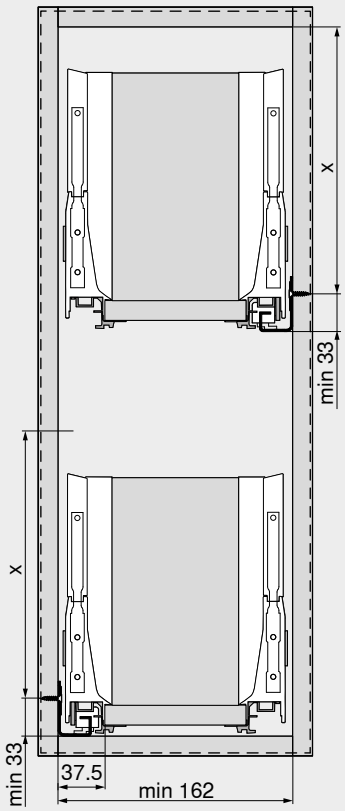

取付高さ	X (mm)
M	65.5
D	191

取付寸法 – 前板

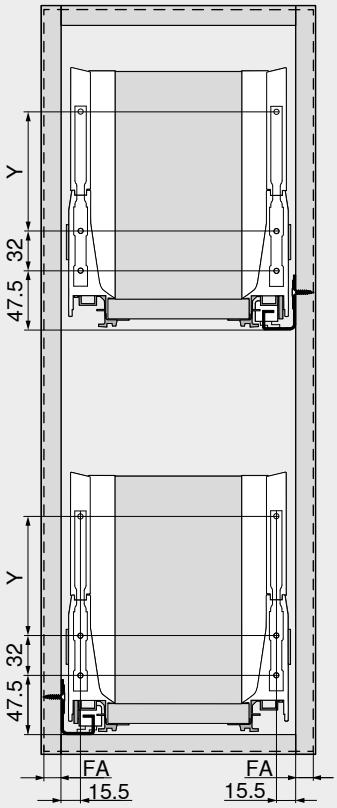

取付高さ	引出側部の高さ	側板	Y (mm)
M	M	–	–
D	L	BOXCOVER (ボックスカバー)	96
D	L	BOXCAP (ボックスキャップ)	96
FA	前板のカブリ代		

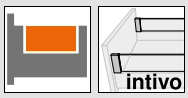

ガラス製デザインエレメント – プリントなし

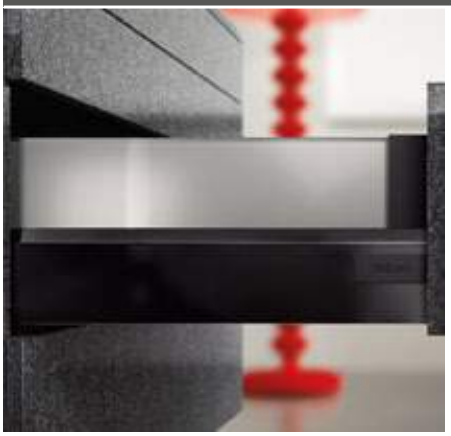

- 家具の内部を個性的なデザインに
- 素材 : ガラス (無地)
- カラー : クリア、フロスト

品番一覧

7	ガラス製デザインエレメント (内引出前板用)		
	カラー	クリア | フロスト	
キャビネット幅 KB (mm)	キャビネット側板厚さ (mm) 15/16	18/19	
300	Z37G150D	Z37G144D	
400	Z37G250D	Z37G244D	
450	Z37G300D	Z37G294D	
500	Z37G350D	Z37G344D	
600	Z37G450D	Z37G444D	
900	Z37G750D	Z37G744D	
1200	Z37G1050D	Z37G1044D	

9a	ガラス製デザインエレメント (引出側面用)		
レール長さ NL (mm)	カラー クリア | フロスト		
270	Z37G210D		
300	Z37G240D		
350	Z37G290D		
400	Z37G340D		
450	Z37G390D		
500	Z37G440D		
550	Z37G490D		
600	Z37G540D		
650	Z37G590D		
構成内容 :			
9a	2 x ガラス製デザインエレメント		

取付寸法

デザインエレメントの切断寸法

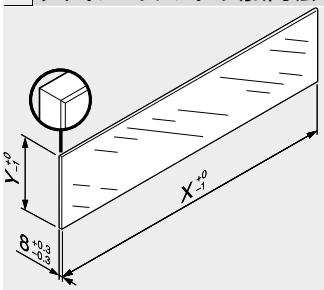

デザインエレメント	X (mm)	Y (mm)
前側	LW – 118	100
側面	NL – 60	100
LW	キャビネット内寸幅	
NL	レール長さ	

参照ページ

概要 – TANDEMBOX intivo (タンデムボックス インティーボ)	261
取付、取外し、調整	296
概要 – 組立機械・ジグ	683
その他の技術情報	774



ガラス製デザインエレメント – プリントあり



- 家具の内部を個性的なデザインに
- ブルムがデザインしたプリント、またはオリジナルのプリントが可能

ウェブアドレス
www.blum.com/myintivo

デザインコンフィギュレーター
デザインエレメントを装着した引出のシュミレーション – あなたのご希望の色でデザインを構成してください
このプログラムは国によって異なる場合があります。ご不明な点がございましたら、正規代理店にお問い合わせください。

品番一覧

ガラスエレメント – ブルムのデザインしたプリント付



- 受注生産
- すべてのレール長さと引出の幅で特注できます
- 最小注文ロット : 50個

☎ Z37GxxxDx

ガラスエレメント – オリジナルデザインのプリント付

あなたのデザインで !

- 受注生産
- すべてのレール長さと引出の幅で特注できます
- 最小注文ロット : 50個

☎ Z37GxxxD.xx

注意事項

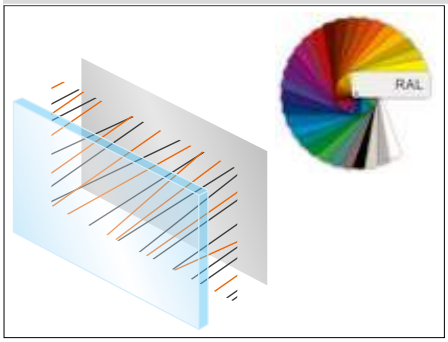

- プリントは完全受注生産です
- どのプリントもスクリーン印刷によりご希望の色の組み合わせで行われます
- ガラス内側に、最大3種類の RAL カラーをプリントできます
- ガラス外側のデザインには2種類の任意の RAL カラーを使用できます
- クリアガラス製のデザインエレメントの場合、さらにもう1種類の RAL カラーを、背景として全面に使用できます

参照ページ

概要 – TANDEMBOX intivo (タンデムボックス　インティーボ)	261
取付、取外し、調整	296
概要 – 組立機械・ジグ	683
その他の技術情報	774

スチール背板

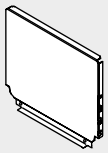

- TANDEMBOX (タンデムボックス) 用
- 素材 : スチール
- カラー : シルクホワイト、テラブラック、ニッケルメッキ

品番一覧

背板高さ	品番
N	☎ Z30NxxxS.6
M	☎ Z30MxxxS.6
D	☎ Z30DxxxS.6

取付寸法

幅の計算

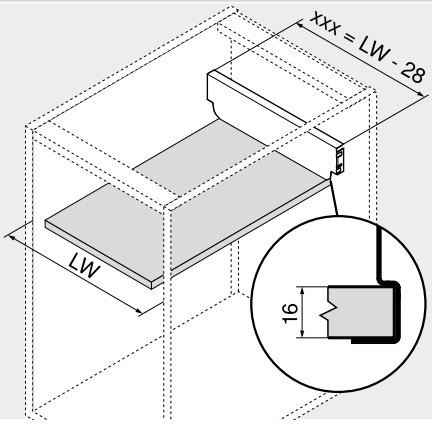

xxx = LW – 28

例
背板高さ M
LW = 567 mm
539 mm = 567 – 28 mm
注文
Z30M539S.6

xxx	背板の幅
LW	キャビネット内寸幅

16 mm 厚パーチの場合の切断寸法



NL	レール長さ
LW	キャビネット内寸幅

前板スタビライザー

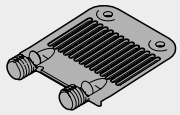

- 大型前板を安定させるスタビライザー
- 引出側部と前板との連結を強化します
- 素材 : プラスチック
- カラー : RAL 7037 サンドグレー

品番一覧

名称	品番
前板スタビライザー	Z96.10E1

取付寸法

キャビネット内に必要なスペース

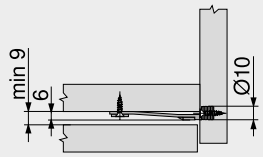

前板下穴加工

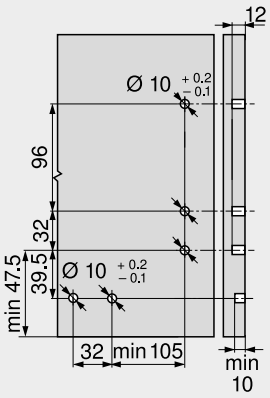

サイドスタビライザー – トップマウント式

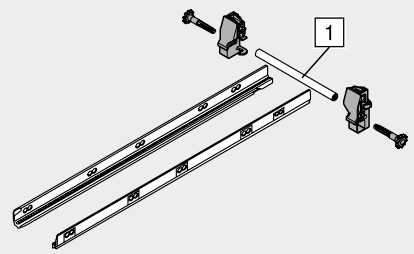

- 特に幅の広い引出用の追加スタビライザー
- 推奨：キャビネット幅 KB 900–1200 mm
- アルミ製連結棒は、キャビネット幅 1200 mm 用をカットして使用
- SERVO-DRIVE（サーボドライブ）と併用することができる

品番一覧

レール長さ NL （mm）	品番
450	ZST.450BA
500	ZST.500BA
550	ZST.550BA
600	ZST.600BA
650	ZST.650BA

カット寸法	
1	キャビネット内寸幅 LW – 86 mm

取付寸法

キャビネット内に必要なスペース

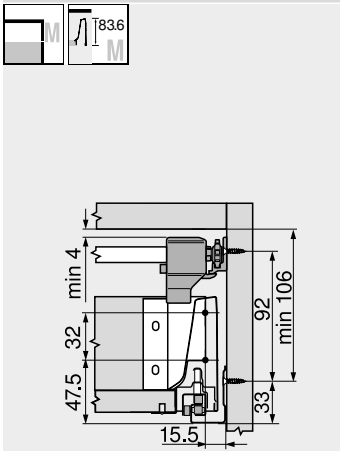

キャビネット内に必要なスペース

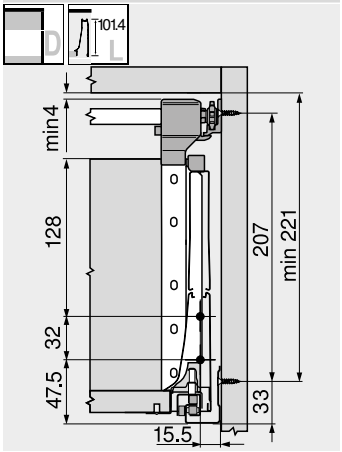

ネジ穴位置 – サイドスタビライザー

レール長さ NL （mm）

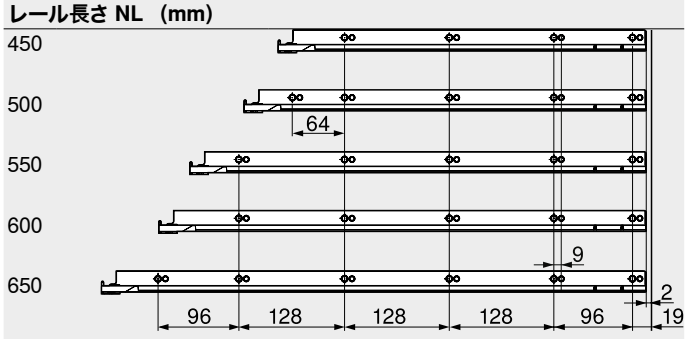

キャビネット奥行最小内寸 LT = レール長さ NL + 3 mm

取付

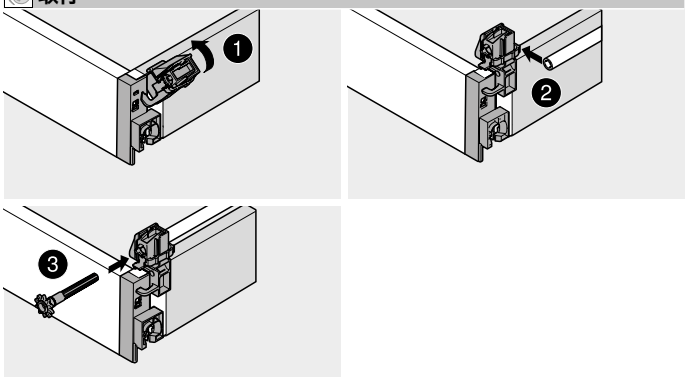

参照ページ

概要 – TANDEMBOX intivo（タンデムボックス　インティーボ）	261
概要 – 組立機械・ジグ	683
その他の技術情報	774

木ネジ　Ø 3.5 mm

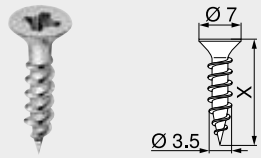

- Ø 3.5 mm
- 素材 : スチール
- カラー : ニッケルメッキ

品番一覧

X (mm)	品番
15.0	609.1500
17.0	609.1700

システムネジ　Ø 6.0 mm

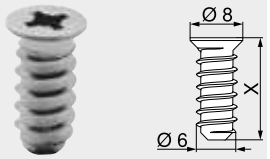

- Ø 6 mm
- 下穴 Ø 5 mm
- 素材 : スチール
- カラー : ニッケルメッキ

品番一覧

X (mm)	品番
10.0	661.1000.HG
11.5	661.1150.HG
13.0	661.1300.HG
14.5	661.1450.HG
20.0	661.2000.HG

特殊システムネジ　Ø 6.0 mm

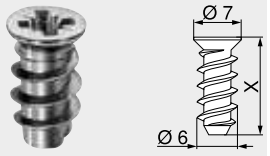

- Ø 6 mm
- 下穴 Ø 5 mm
- 素材 : スチール
- カラー : ニッケルメッキ

品番一覧

X (mm)	品番
11.5	662.1150.HG
13.0	662.1300.HG
14.5	662.1450.HG

センタービット



- Ø 2.7 mm、長さ 70 mm
- Ø 3.5 mm の木ネジ用の下穴をあけます
- 下穴深さ最大 8 mm
- 素材 : スチール、焼き入れ

品番一覧

名称	品番
センタービット	M01.ZZ03
交換用ビット	M01.ZZB3

粘着戸あたり

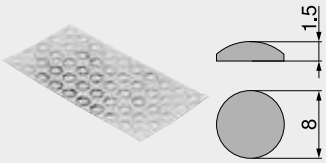

- ノイズ低減用
- 素材 : プラスチック
- カラー : 自然色

品番一覧

名称	品番
粘着戸あたり	993.710

埋込用バッファ



- ノイズ低減用
- すき間 2 mm
- 2つの部品からなる
- 素材 : プラスチック
- カラー : RAL 9006 グレー（ホワイトアルミ色）

品番一覧

名称	品番
埋込用バッファ	993.706

プラスドライバー



- PZ (Pozi) サイズ 2
- ブレード長さ 100 mm
- 全長 200 mm
- Blum ロゴ入りオレンジハンドル
- 素材：プラスチック／スチール
- カラー：ブラック／オレンジ

品番一覧

名称	品番
プラスドライバー	303.756.1

マイナスドライバー



- スロットサイズ 1.0 x 5.5 mm を含む
- ブレード長さ 125 mm
- 全長 225 mm
- Blum ロゴ入りオレンジハンドル
- 素材：プラスチック／スチール
- カラー：ブラック／オレンジ

品番一覧

名称	品番
マイナスドライバー	314.928.1

ボックスシステム

► TANDEMBOX intivo

►► 受レールのネジ止め位置

受レール 578B – 30 kg

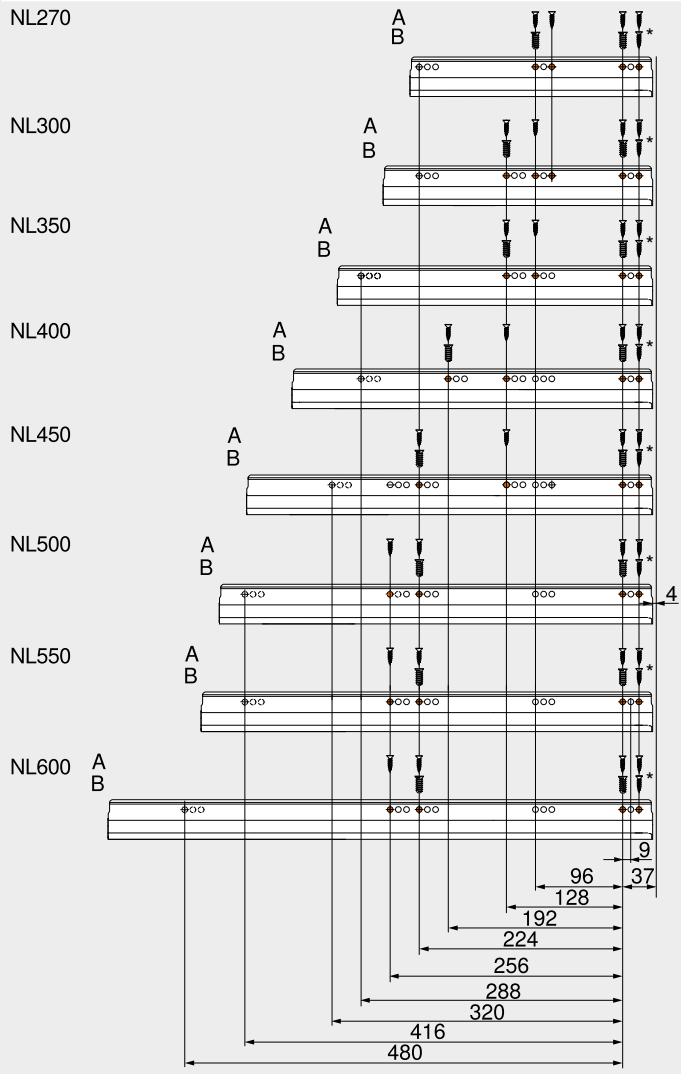

受レール 576B – 65 kg

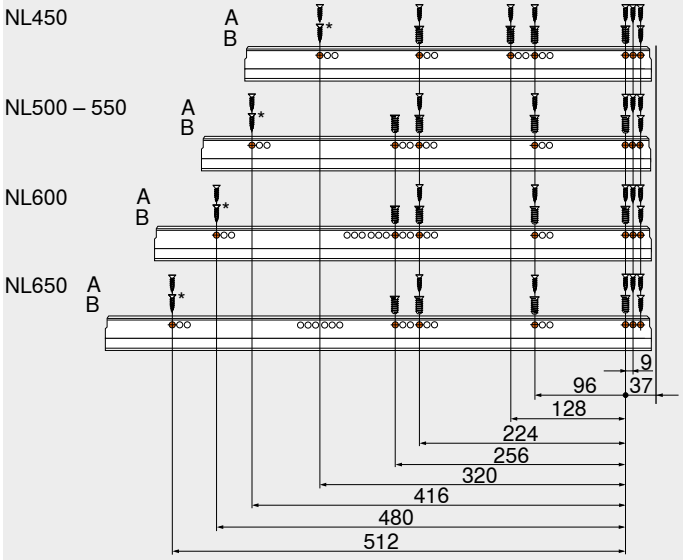

NL	レール長さ
A	木ネジ Ø 4 x 15 mm
B	システムネジ、品番 661.1450.HG
*	より安定性が高まります

NL	レール長さ
A	木ネジ Ø 4 x 15 mm
B	システムネジ、品番 661.1450.HG
*	より安定性が高まります





引出

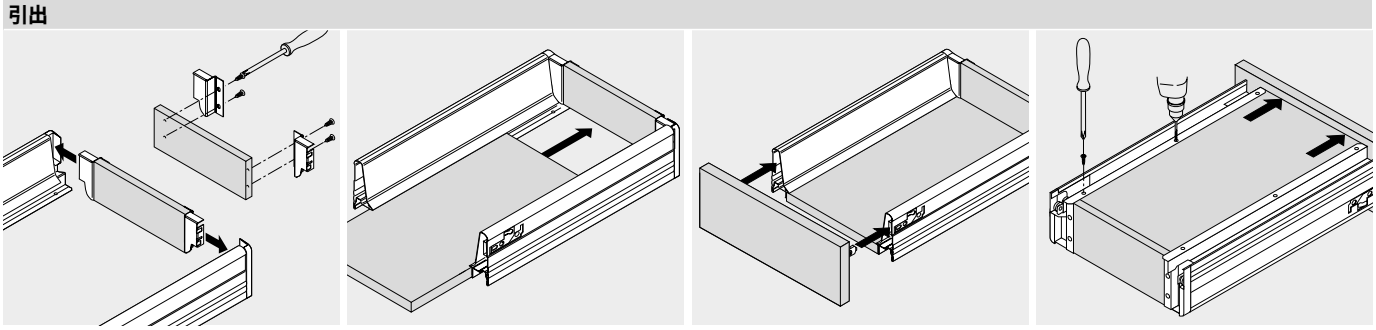

取付

引出

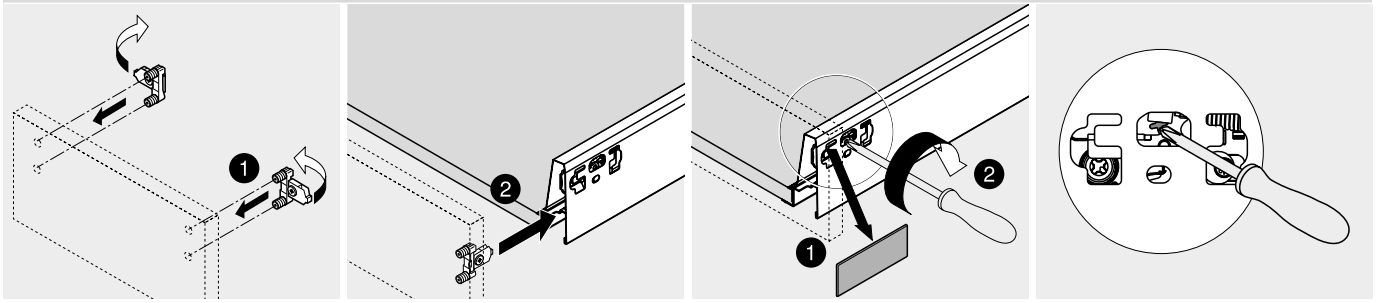

取付　　取外し

調整

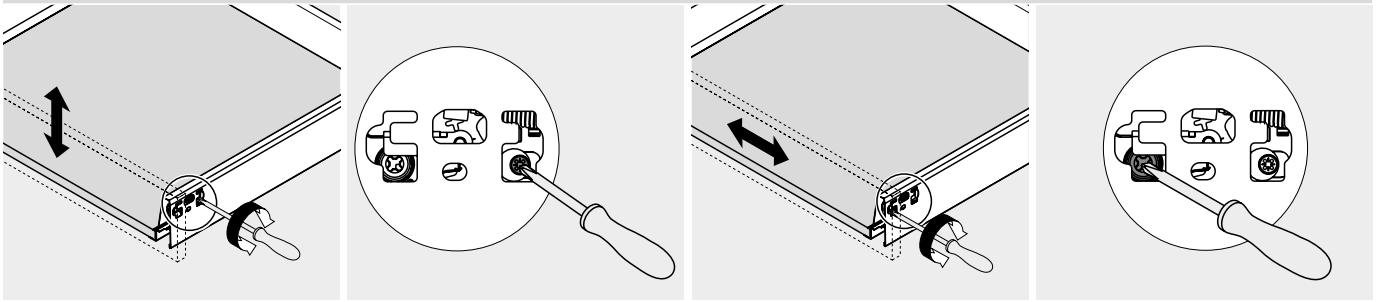

上下調整　　左右調整

引出の取付／取外し

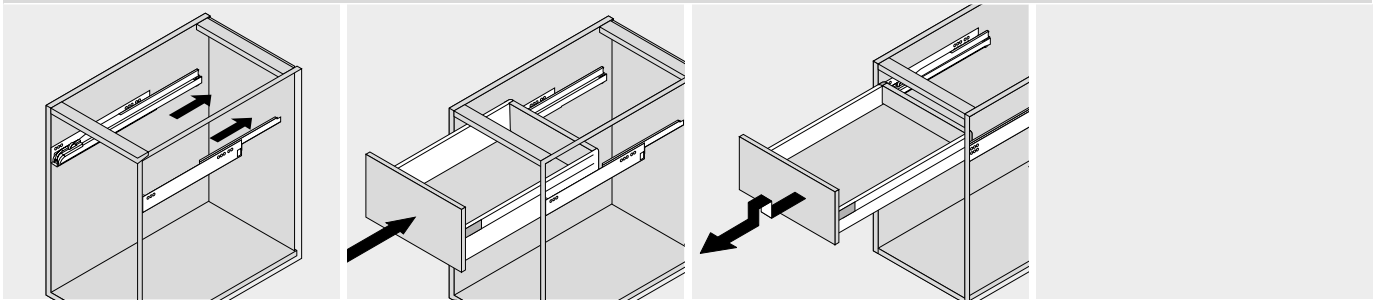

取付　　取外し

内引出用

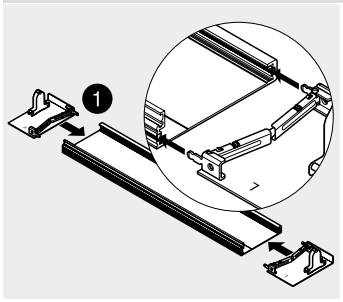
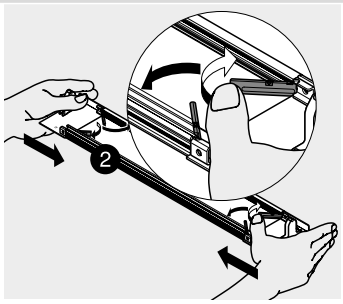
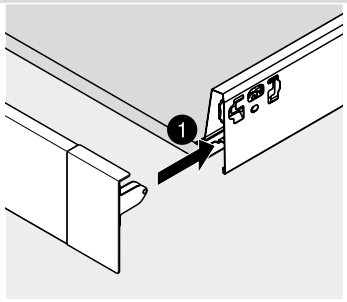
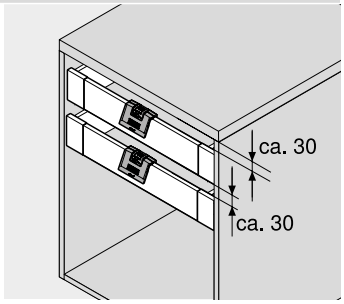

取付

ハンドル ZIF.80M5 を使用すると、30 mm以下にできます

底板止め – Z31A0008

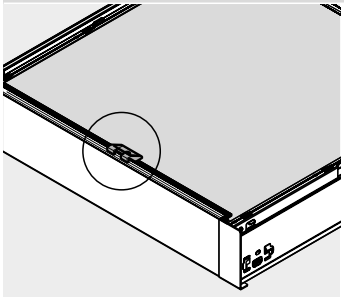
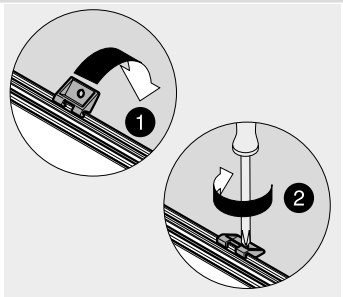

キャビネット幅 KB 600 mm 以上

内引出用

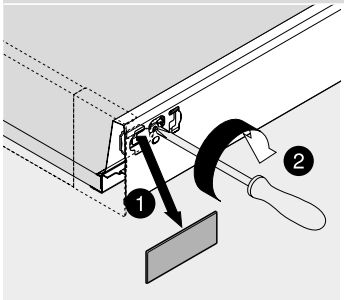
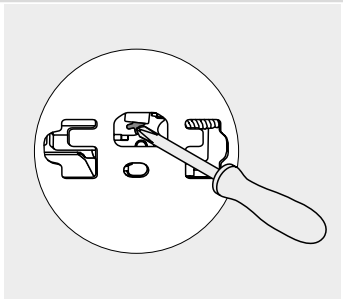
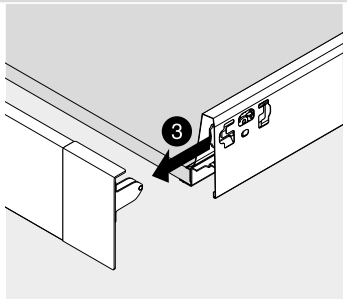

取外し

ハンドルと連動ラッチ

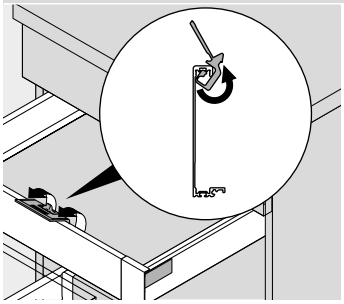
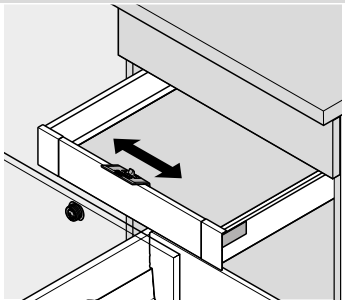
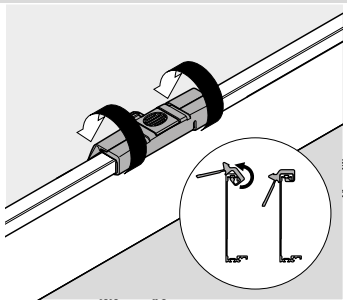
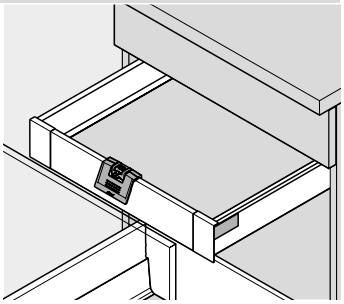

取付

アルミ前板の中央に取り付ける

ハンドルと連動ラッチ

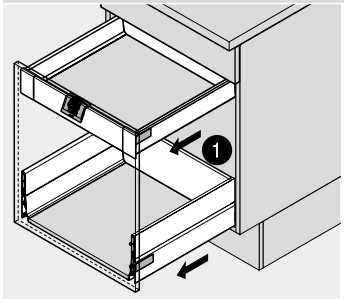

連動ラッチが作動しています

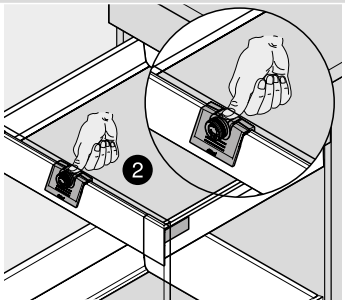

連動ラッチが作動している場合のロック解除

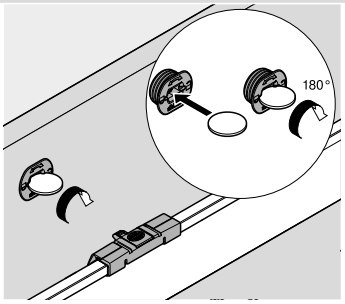

連動ラッチの有効化と無効化

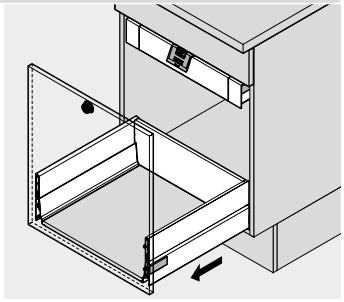

深型引出 – BOXCOVER (ボックスカバー)

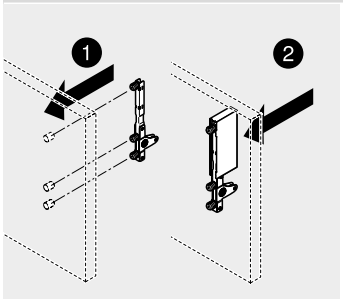

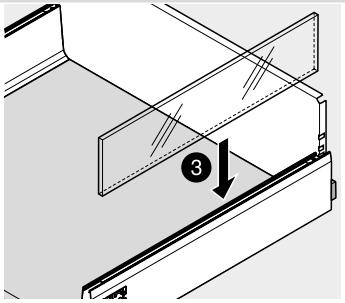

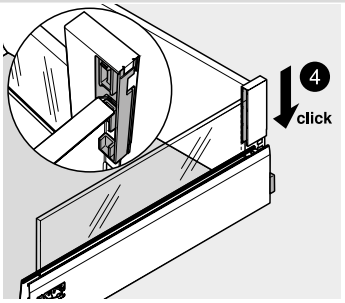

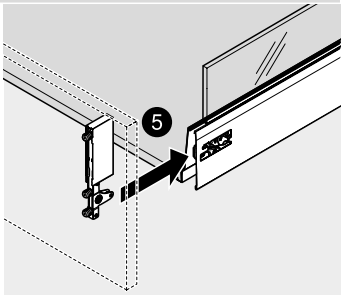

取付

深型引出 – BOXCAP (ボックスキャップ)

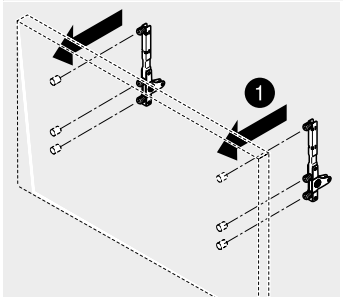

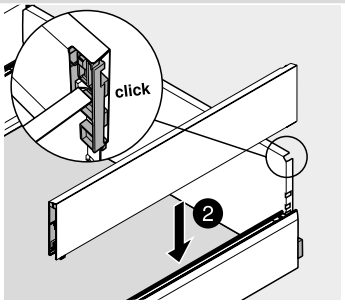

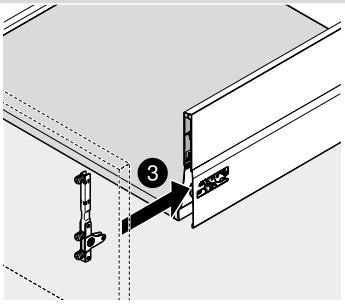

取付

深型引出 – BOXCOVER/BOXCAP (ボックスカバー/ボックスキャップ)

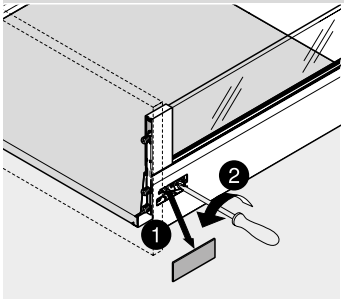

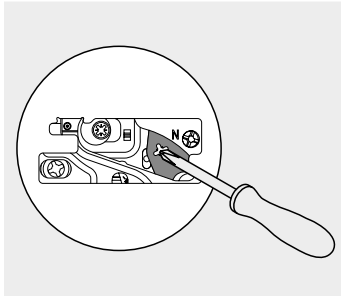

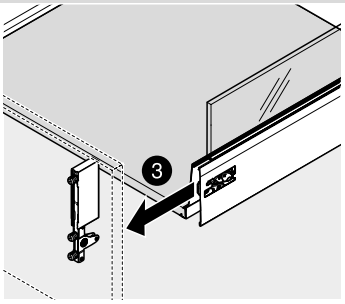

取外し

深型引出 – BOXCOVER (ボックスカバー)

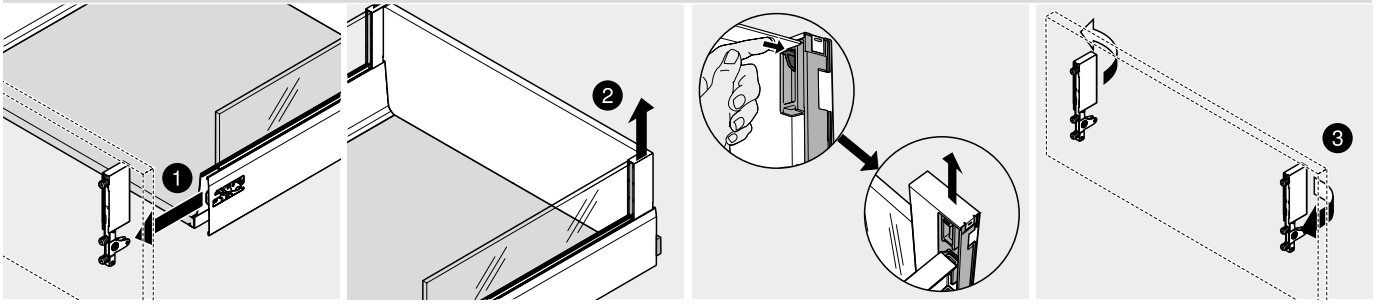

取外し

深型引出 – BOXCAP (ボックスキャップ)

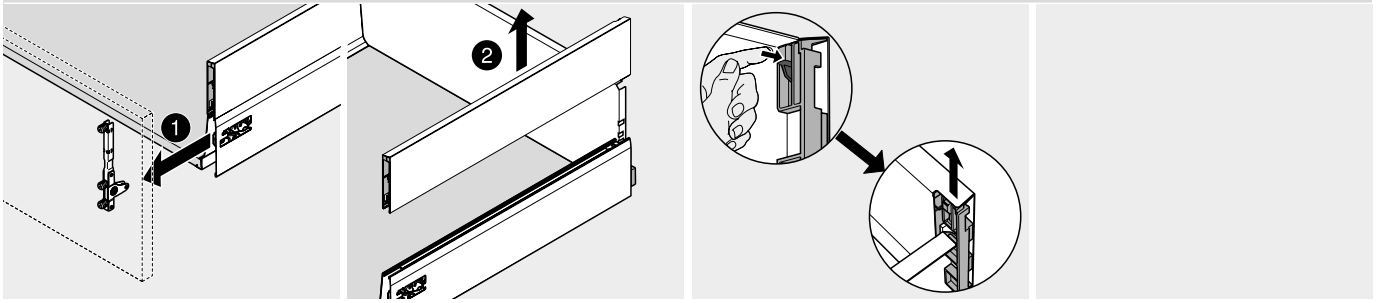

取外し

調整 – BOXCOVER/BOXCAP (ボックスカバー/ボックスキャップ)

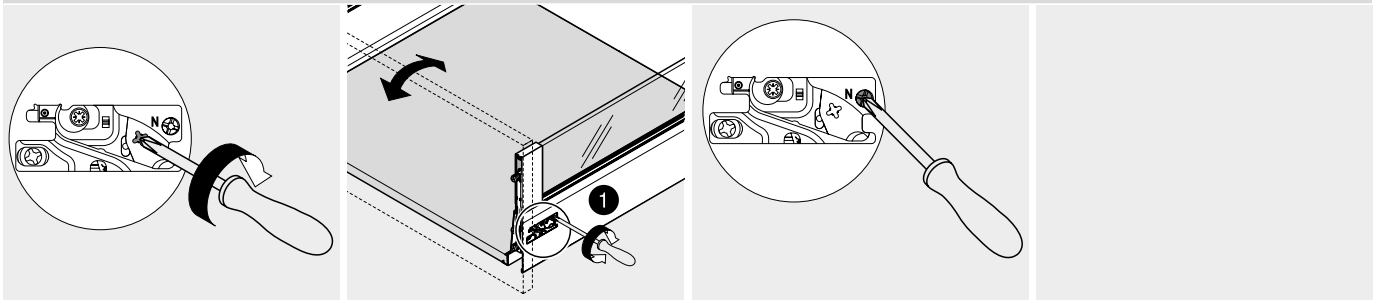

前板高さ 400 mm 以上の場合、前板の安定性向上のため締め込む

傾き調整

調整 – BOXCOVER/BOXCAP (ボックスカバー/ボックスキャップ)

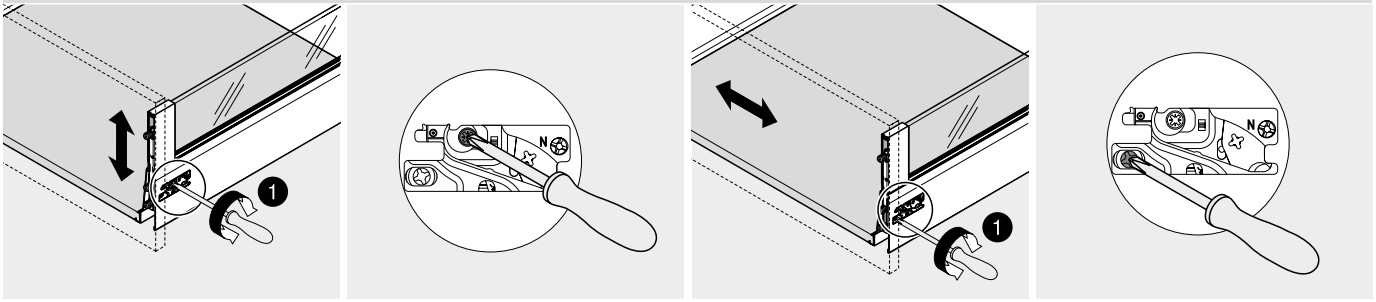

上下調整

左右調整



内引出 – BOXCOVER (ボックスカバー)

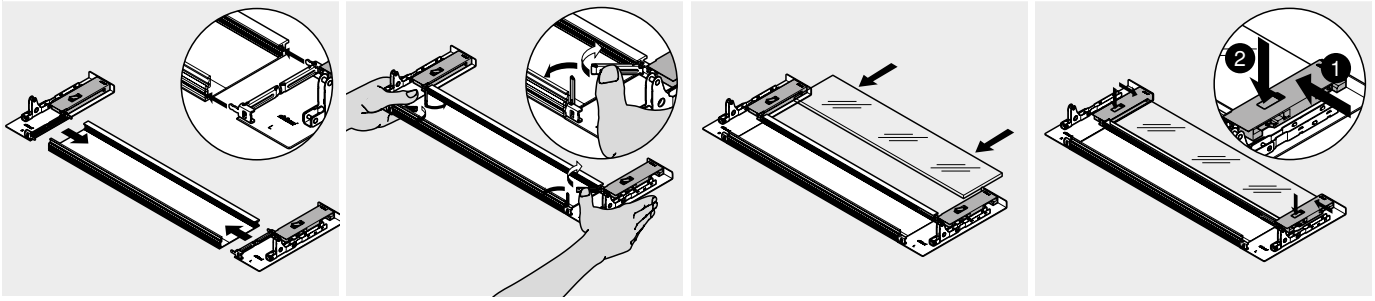

取付

内引出 – BOXCOVER (ボックスカバー)

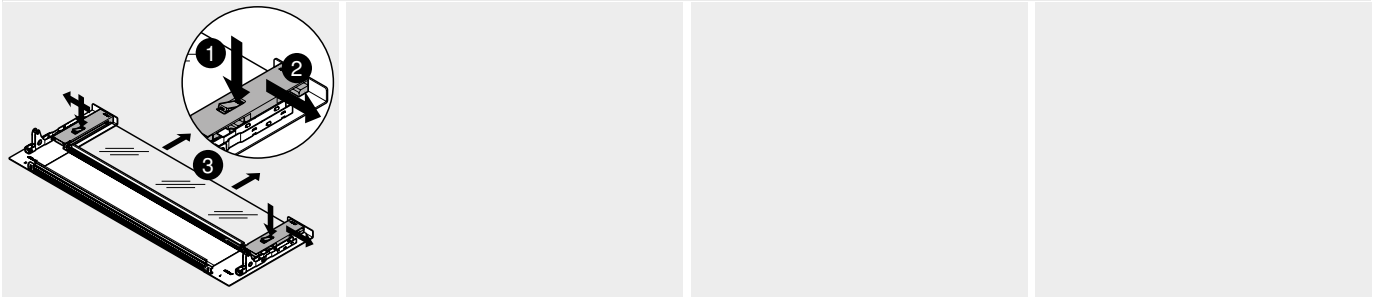

取外し

内引出 – BOXCAP (ボックスキャップ)

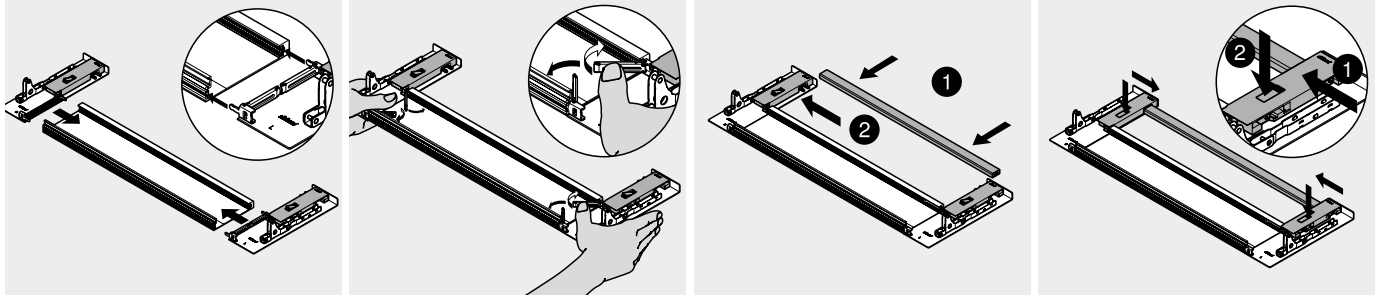

取付

内引出 – BOXCAP (ボックスキャップ)

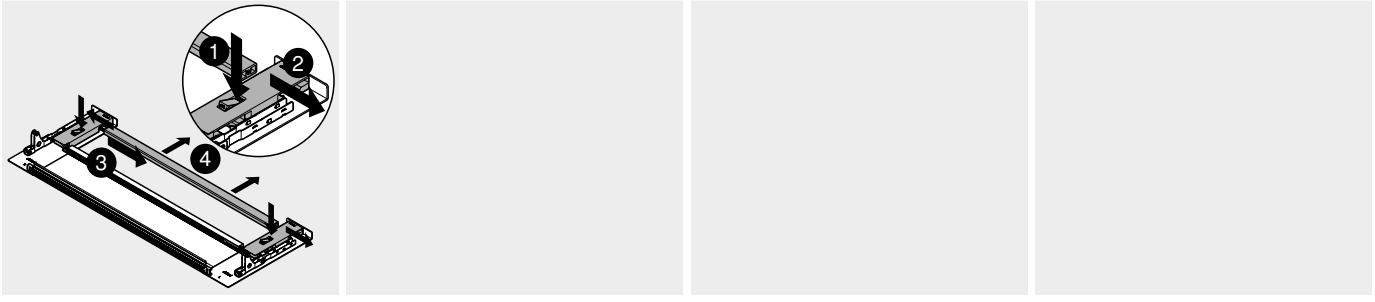

取外し

底板止め – Z31A0008

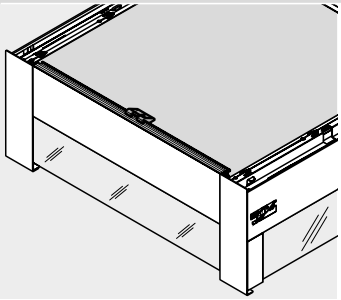

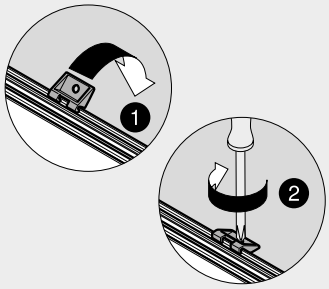

キャビネット幅 KB 600 mm 以上

シンクキャビネット

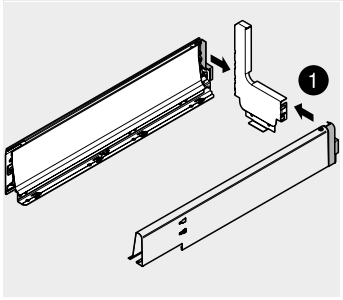

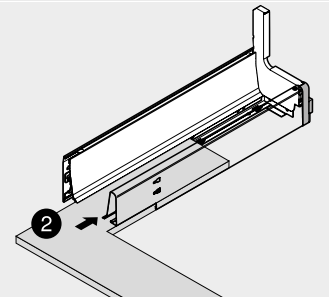

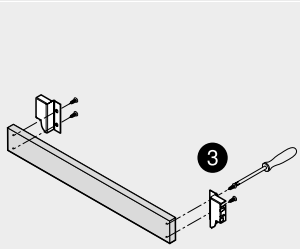

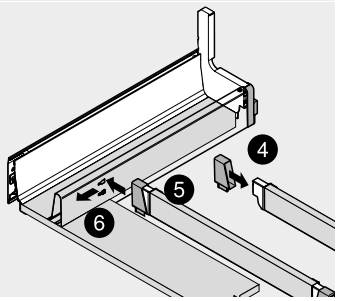

取付

取付ビデオ

ウェブアドレス
www.blum.com/tbxintivo_videos

ミニマリストの製品ライン – スクエアでクリアなデザインへのこだわり

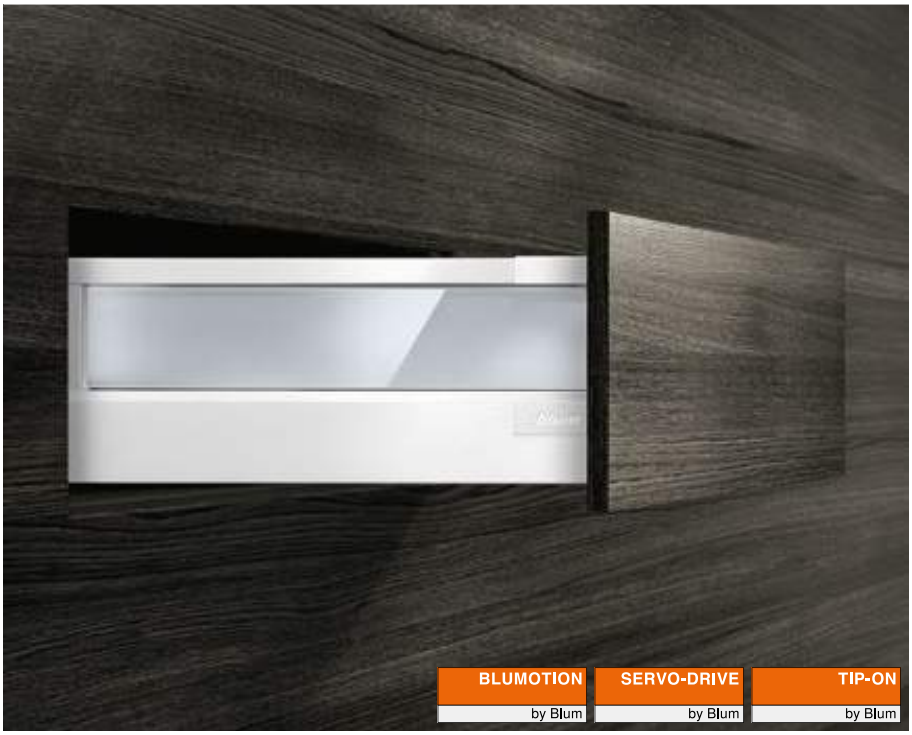

TANDEMBOX antaro (タンデムボックス　アンタロ) は、クリアでスクエアなスタイルです。それが、ギャラリー付でも、デザインエレメント仕様でも。すべての構成部品は、カラーコーディネートされていて、ミニマリストの製品デザインが強調されます。

オープニングサポートシステムも、選ぶことができます。SERVO-DRIVE (サーボドライブ) は、BLUMOTION (ブルモーション) と組み合わせた電動オープニングサポートシステム。TIP-ON (チップオン) は、機械式オープニングサポートシステムです。



ミニマリストの製品デザインが特徴的：スクエアなギャラリー引出



デザインエレメントは、収納物の落下防止だけではありません。あなたのキッチンを個性的にします。ブルムのデザインエレメントは、ガラスとアルミ。さらに、あなたの好きな素材も使えます。たとえば、木など





すべての樹脂部品がそれぞれの引出の色にマッチします

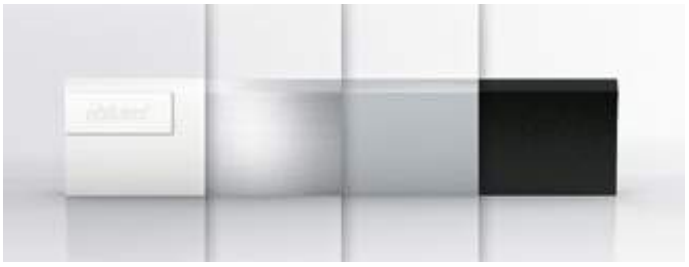

色と材質がコーディネートされた製品プログラムは、3色のスチールのバリエーションがあります。シルクホワイト、グレー (ホワイトアルミ色、RAL 9006) ,テラブラック。そして、ステンレス (Inox)

▶▶ 概要


シンボル画像

▶▶ 概要 – アプリケーション 304

▶▶ アクセサリー


シンボル画像

デザインエレメント	342	ネジ	348
スチール背板	344	センタービット	348
前板スタビライザー	344	戸あたり	348
サイドスタビライザー – トップマウント式	345	ドライバー	349
高さ自在ギャラリー取付具	346		
背板取付具高さ B	347		

▶▶ 受レールのネジ止め位置

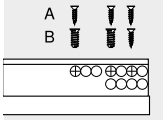

シンボル画像

受レール 578B – 30 kg	350		
受レール 576B – 65 kg	350		

▶▶ 取付、取外し、調整


シンボル画像

引出	352	深型引出 – アルミフレーム	356
調整	352	シンクキャビネット	357
内引出用	353		
深型引出	354		
深型引出 – デザインエレメント	354		
内引出	355		

ピクトグラフ

受注生産品 (お問い合わせください)	引出	動荷重 (kg)
インフォメーション	内引出用	取付寸法
アクセサリー	深型引出	カット寸法
TANDEMBOX antaro	内引出	取付
コーナーキャビネット	ギャラリー	取付、取外し、調整
シンクキャビネット	取付高さまたはキャビネット内の必要な最小スペース	
トールユニット	引出側部の高さ	

►► 標準キャビネット

引出

アプリケーション	必要なスペース	kg	ウェブコードで検索する	ページ
 引出 – N	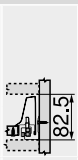	30	DQC21A	306
 引出 – M		30 65	DQC2QM	308
 引出 – K	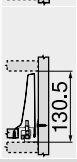	30 65	DQC3FY	312

深型引出

アプリケーション	必要なスペース	kg	ウェブコードで検索する	ページ
 深型引出 – ギャラリー – C デザインエレメントが可能	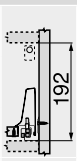	30 65	DQC5JY	316
 深型引出 – ギャラリー – D デザインエレメントが可能	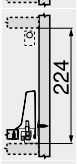	30 65	DQC69A	320
 深型引出 – ギャラリー – D – K 引出側部	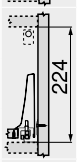	30 65	DQC6YM	324
 深型引出 – ギャラリー – C – アルミフレーム デザインエレメントが可能	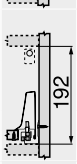	30 65	DQC7NY	328
 深型引出 – ギャラリー – D – アルミフレーム デザインエレメントが可能	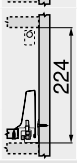	30 65	DQC8DA	330

内引出用

アプリケーション	必要なスペース	kg	ウェブコードで検索する	ページ
 内引出用 – M		30 65	DQC45A	310
 内引出用 – K	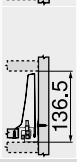	30 65	DQC4UM	314

内引出

アプリケーション	必要なスペース	kg	ウェブコードで検索する	ページ
 内引出 – ギャラリー付アルミ前板 – C デザインエレメントが可能	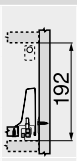	30 65	DQCAHA	318
 内引出 – ギャラリー付アルミ前板 – D デザインエレメントが可能	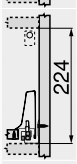	30 65	DQCB6M	322
 内引出 – ギャラリー – D – K 引出側部	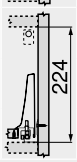	30 65	DQCBVY	326

►► コーナーキャビネット

 SYNCROMOTION (シンクロモーション) 付 SPACE CORNER (スペースコーナー) デザインエレメントが可能		65		332
 前板固定タイプの SPACE CORNER (スペースコーナー) デザインエレメントが可能		65		333

kg 動荷重

アプリケーション	必要なスペース	kg	ウェブコードで検索する	ページ
▶▶ シンクキャビネット				
深型引出				
 深型引出 – ギャラリー – C デザインエレメントが可能	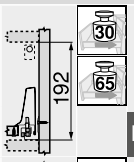		DQC92M	334
 深型引出 – ギャラリー – D デザインエレメントが可能	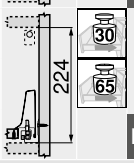		DQC9RY	336
▶▶ トールユニット				
 SPACE TOWER (スペースタワー) キャビネット幅 275–1200 mm	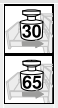			338
▶▶ ナローキャビネット　(幅の狭いキャビネット)				
 ナローキャビネット　(幅の狭いキャビネット) キャビネット幅 200 mm				340
▶▶ アクセサリー				
 ガラス製デザインエレメント				342

アプリケーション	必要なスペース	kg	ウェブコードで検索する	ページ
内引出				
 アルミ製デザインエレメント				343

kg　動荷重

推奨する構成部品の色の組み合わせ

No.	名称		カラー			
			SW	**TS**	**R9006**	**INGL**
2	引出側部　左 / 右		SW	TS	R9006	INGL
3	背板取付具　左 / 右		SW	TS	R9006	NI
4	前板取付具　左 / 右		SW	S	WGR	R7037
5	内引出用アルミ前板 (溝なし)		SW	TS	R9006	NI-M
6a	ハンドル		SW	S	WGR	R7037
6b	ハンドルと連動ラッチ		SW	S	WGR	R7037
7	クロスギャラリー		SW	TS	R9006	NI-M
8	ギャラリーレール 左 / 右		SW	TS	R9006	INGL
9	エレメント取付具セット		SW	S	WGR	R7037
9a	デザインエレメント(引出側部用)		SW	TS	R9006	
11	シンク引出側部 左 / 右	[1]	SW	TS	R9006	INGL
12	背板取付具　左 / 右	[1]	SW	TS	R9006	NI
13	アダプター　左 / 右	[1]	R7037	R7037	R7037	R7037

[1] シンクキャビネット

カラー	
SW	シルクホワイト
TS	テラブラック
R9006	RAL 9006 グレー (ホワイトアルミ色)
INGL	ステンレス (Inox)、指紋付着防止コーティング
S	ブラック

カラー	
WGR	ホワイトグレー
R7037	RAL 7037 ダークグレー
NI	ニッケルメッキ
NI-M	ニッケルメッキ マット

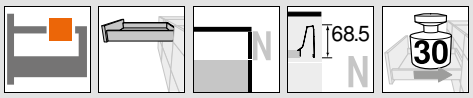

引出 – N

ウェブコードで検索する
DQC21A



- 全開型、外から見えないレール。“羽のように軽い”抜群の走行性と高い耐久性
- スチールおよびステンレスの引出側部
- 前板の取付は道具不要
- 2方向に調整可能
- **BLUMOTION** (ブルモーション) 内蔵 で静かにやさしく閉まる。**SERVO-DRIVE** (電動サポート) を併用可能
- ハンドルレス扉用に、機械式プッシュオープン機能の **TIP-ON** (チップオン) 仕様もあります

必要なスペース

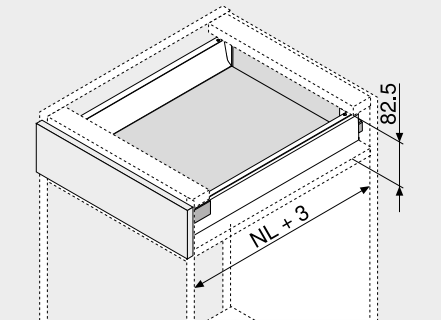

NL	レール長さ

品番一覧

1 受レール 左／右

BLUMOTION (ブルモーション)

レール長さ NL (mm)	荷重 (kg) 30		
400	578.4001B		
450	578.4501B		
500	578.5001B		
550	578.5501B		

TIP-ON (チップオン) 仕様の品番一覧は、モーションテクノロジーの章を参照

2 引出側部 左／右

レール長さ NL (mm)	カラー SW | TS | R9006	INGL	
400	378N4002SA	378N4002IA	
450	378N4502SA	378N4502IA	
500	378N5002SA	378N5002IA	
550	378N5502SA	378N5502IA	

脇カバー付 (ネーム入りはミニマム 1000 個 で可能)

3 背板取付具 左／右

カラー	素材	品番
SW | TS | R9006 | NI	スチール	Z30N000S.04

4 前板取付具

取付方法		品番
INSERTA (インサータ)	2 x	ZSF.3902
ネジ止め	2 x	ZSF.3502
打込式	2 x	ZSF.3602

カラー	
SW	シルクホワイト
TS	テラブラック
R9006	RAL 9006 グレー (ホワイトアルミ色)
INGL	ステンレス (Inox)、指紋付着防止コーティング
S	ブラック

カラー	
WGR	ホワイトグレー
R7037	RAL 7037 ダークグレー
NI	ニッケルメッキ
NI-M	ニッケルメッキ マット

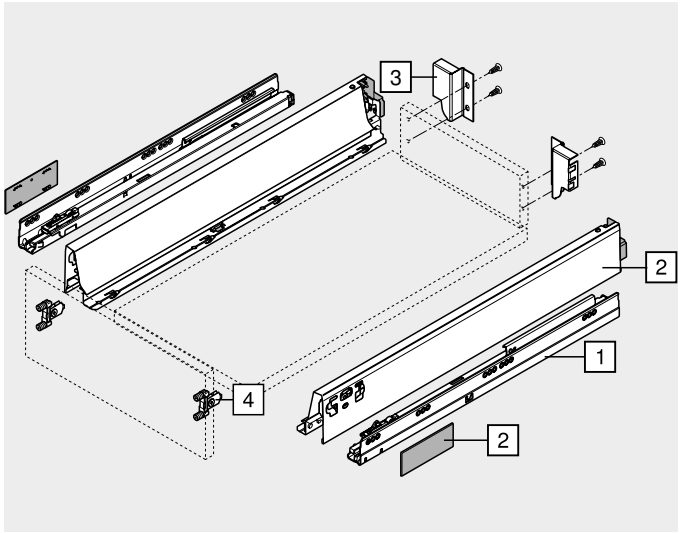

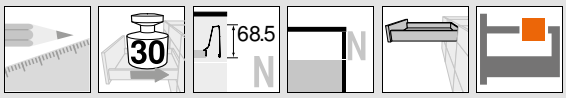

引出 – N

ウェブコードで検索する
DQC21A

取付寸法

キャビネット内に必要なスペース

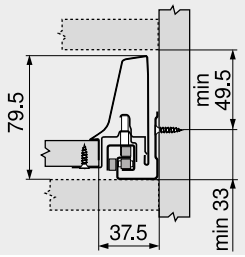

前板取付具木ネジ用の取付寸法

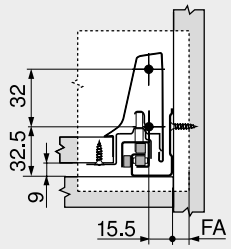

FA	前板のカブリ代

前板下穴加工寸法 (INSERTA (インサータ) 式／打込式)

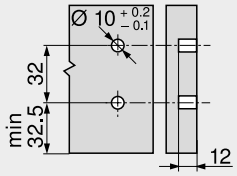

木製背板の取付寸法

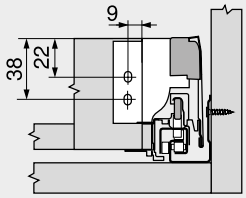

受レールのネジ穴位置

レール長さ NL (mm)

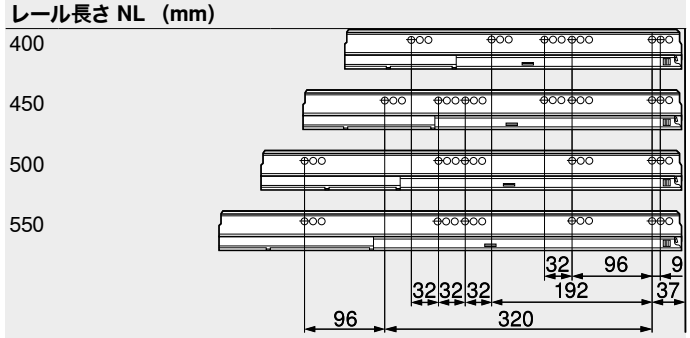

キャビネット奥行最小内寸 LT = レール長さ NL + 3 mm

16 mm 厚パーチの場合の切断寸法

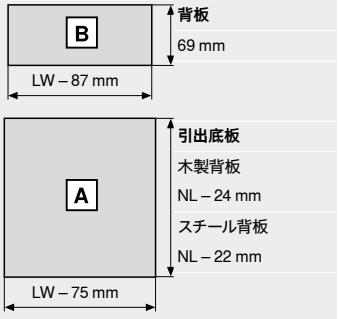

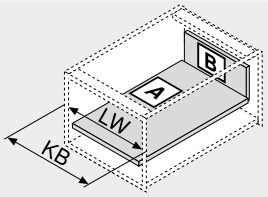

KB	キャビネット幅
LW	キャビネット内寸幅
NL	レール長さ

参照ページ

概要 – TANDEMBOX antaro (タンデムボックス　アンタロ)	303	取付、取外し、調整	352
概要 – LEGRABOX/TANDEMBOX (レグラボックス／タンデムボックス) 用 SERVO-DRIVE (サーボドライブ)	555	概要 – 組立機械・ジグ	683
TANDEMBOX (タンデムボックス) 用 TIP-ON (チップオン)	664	その他の技術情報	774
アクセサリー – スチール製背板	344		
アクセサリー	342		
受レールのネジ止め位置	350		

ボックスシステム

► TANDEMBOX antaro
►► 標準キャビネット



引出 – M

ウェブコードで検索する
DQC2QM



- 全開型、外から見えないレール。“羽のように軽い”抜群の走行性と高い耐久性
- スチールおよびステンレスの引出側部
- 前板の取付は道具不要
- 2方向に調整可能
- **BLUMOTION** (ブルモーション) 内蔵 で静かにやさしく閉まる。**SERVO-DRIVE** (電動サポート) を併用可能
- ハンドルレス扉用に、機械式プッシュオープン機能の **TIP-ON** (チップオン) 仕様もあります

必要なスペース

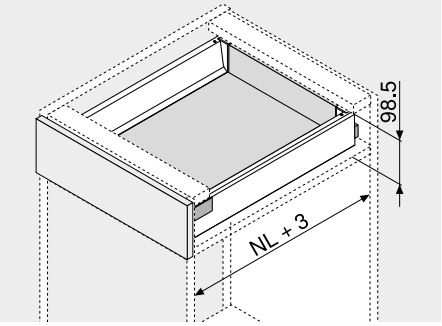

NL	レール長さ

品番一覧

1 	受レール　左／右		2 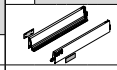	引出側部　左／右	
	BLUMOTION (ブルモーション)				
レール長さ	荷重　(kg)		レール長さ	カラー	
NL　(mm)	30	65	NL　(mm)	SW | TS | R9006	INGL
270	578.2701B		270	378M2702SA	378M2702IA
300	578.3001B		300	378M3002SA	378M3002IA
350	578.3501B		350	378M3502SA	378M3502IA
400	578.4001B		400	378M4002SA	378M4002IA
450	578.4501B	576.4501B	450	378M4502SA	378M4502IA
500	578.5001B	576.5001B	500	378M5002SA	378M5002IA
550	578.5501B	576.5501B	550	378M5502SA	378M5502IA
600	578.6001B	576.6001B	600	378M6002SA	378M6002IA
650		576.6501B	650	378M6502SA	378M6502IA
TIP-ON　(チップオン) 仕様の品番一覧は、モーションテクノロジーの章を参照			脇カバー付 (ネーム入りはミニマム 1000 個 で可能)		

3 	背板取付具　左／右		
	カラー	素材	品番
	SW | TS | R9006 | NI	スチール	Z30M000S.04

4 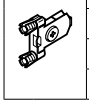	前板取付具		
	取付方法		品番
	INSERTA (インサータ)	2 x	ZSF.3902
	ネジ止め	2 x	ZSF.3502
	打込式	2 x	ZSF.3602

カラー	
SW	シルクホワイト
TS	テラブラック
R9006	RAL 9006 グレー (ホワイトアルミ色)
INGL	ステンレス (Inox)、指紋付着防止コーティング
S	ブラック

カラー	
WGR	ホワイトグレー
R7037	RAL 7037 ダークグレー
NI	ニッケルメッキ
NI-M	ニッケルメッキ マット

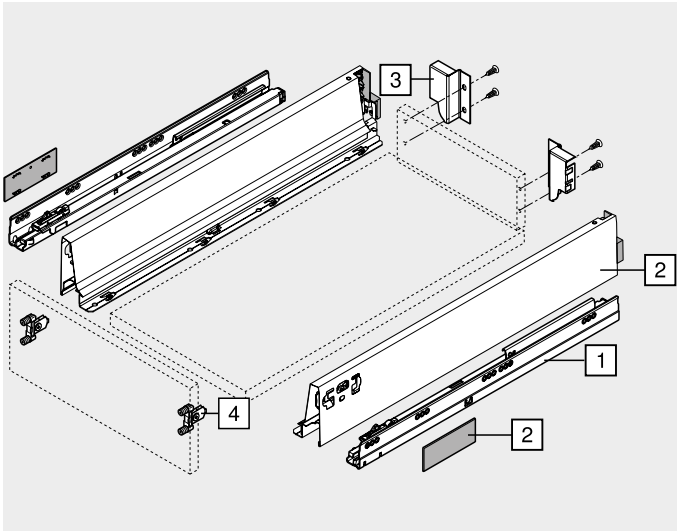

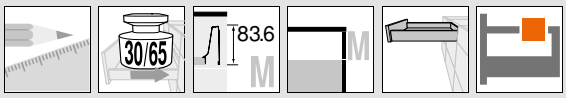

引出 – M

ウェブコードで検索する
DQC2QM

取付寸法

キャビネット内に必要なスペース

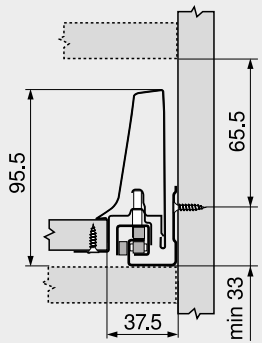

前板取付具木ネジ用の取付寸法

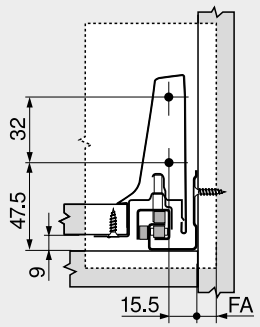

FA	前板のカブリ代

前板下穴加工寸法 (INSERTA (インサータ) 式／打込式)

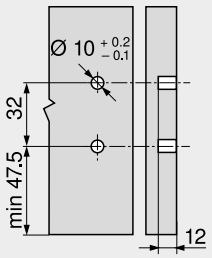

木製背板の取付寸法

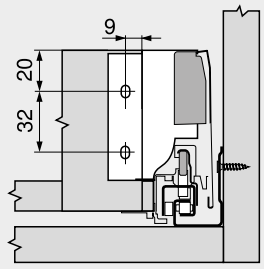

受レールのネジ穴位置

レール長さ NL (mm)

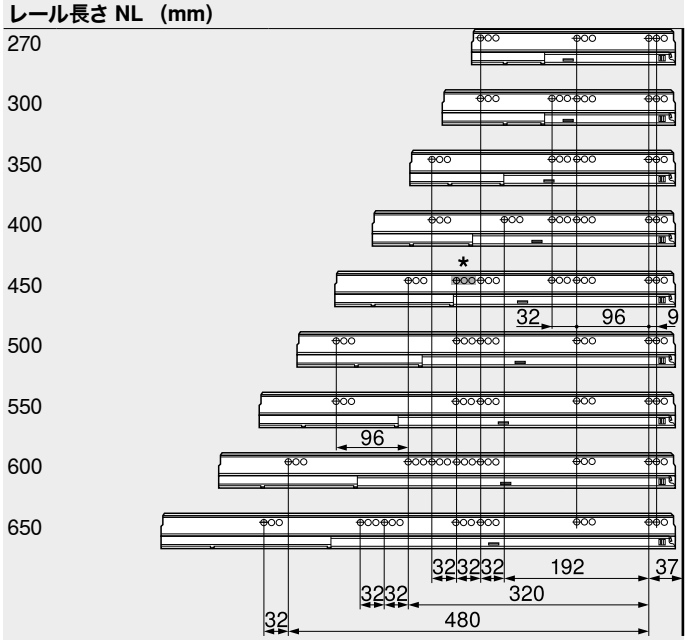

キャビネット奥行最小内寸 LT = レール長さ NL + 3 mm
* 578.4501B (30 kg) の場合のみ

16 mm 厚パーチの場合の切断寸法

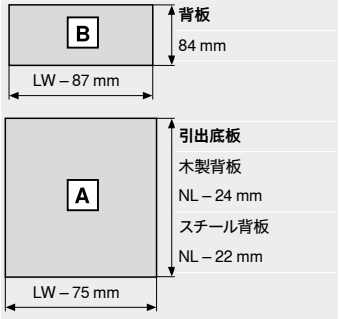

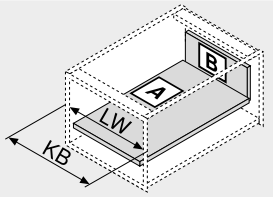

KB	キャビネット幅
LW	キャビネット内寸幅
NL	レール長さ

参照ページ

概要 – TANDEMBOX antaro (タンデムボックス アンタロ)	303	アクセサリー	342
概要 – LEGRABOX/TANDEMBOX (レグラボックス/タンデムボックス) 用 SERVO-DRIVE (サーボドライブ)	555	受レールのネジ止め位置	350
		取付、取外し、調整	352
TANDEMBOX (タンデムボックス) 用 TIP-ON (チップオン)	664	概要 – 組立機械・ジグ	683
概要 – TANDEMBOX (タンデムボックス) 用 ORGA-LINE (オルガライン)	509	その他の技術情報	774
アクセサリー – スチール製背板	344		



内引出用 – M

ウェブコードで検索する
DQC45A



- 全開型、外から見えないレール。“羽のように軽い”抜群の走行性と高い耐久性
- スチールおよびステンレスの引出側部
- 前板の取付は道具不要
- **BLUMOTION** (ブルモーション) 内蔵 で静かにやさしく閉まる。**SERVO-DRIVE** (電動サポート) を併用可能
- ハンドルレス扉用に、機械式プッシュオープン機能の **TIP-ON** (チップオン) 仕様もあります
- ハンドルまたはハンドルと連動ラッチ付あり (アクセサリー)

必要なスペース

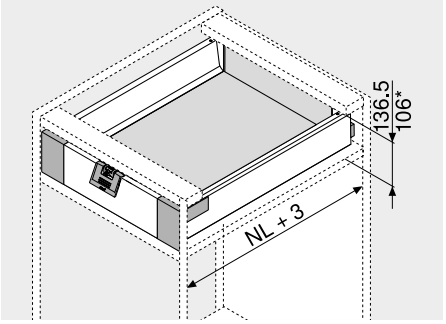

*	ハンドル付き
NL	レール長さ

品番一覧

1 受レール 左／右 BLUMOTION (ブルモーション)			2 引出側部 左／右		
レール長さ NL (mm)	荷重 (kg) 30	65	レール長さ NL (mm)	カラー SW | TS | R9006	INGL
270	578.2701B		270	378M2702SA	378M2702IA
300	578.3001B		300	378M3002SA	378M3002IA
350	578.3501B		350	378M3502SA	378M3502IA
400	578.4001B		400	378M4002SA	378M4002IA
450	578.4501B	576.4501B	450	378M4502SA	378M4502IA
500	578.5001B	576.5001B	500	378M5002SA	378M5002IA
550	578.5501B	576.5501B	550	378M5502SA	378M5502IA
600	578.6001B	576.6001B	600	378M6002SA	378M6002IA
650		576.6501B	650	378M6502SA	378M6502IA
TIP-ON (チップオン) 仕様の品番一覧は、モーションテクノロジーの章を参照			脇カバー付 (ネーム入りはミニマム 1000 個 で可能)		

3 背板取付具 左／右		
カラー	素材	品番
SW | TS | R9006 | NI	スチール	Z30M000S.04

4 前板取付具 左／右		
カラー	素材	品番
SW | S | WGR | R7037	プラスチック	ZIF.71M0
底板止め Z31A0008 を含む		

5 内引出用アルミ前板 (溝なし)		
カラー	長さ (mm)	品番
SW | TS | R9006 | NI-M	1036	Z31L1036A
カット用		
カット寸法	キャビネット内寸幅 LW – 132 mm	

Z アクセサリー

6a ハンドル		
カラー	素材	品番
SW | S | WGR | R7037	プラスチック	ZIF.80M5

6a の代替

6b ハンドルと連動ラッチ		
カラー	素材	品番
SW | S | WGR | R7037	プラスチック	ZIF.80M7

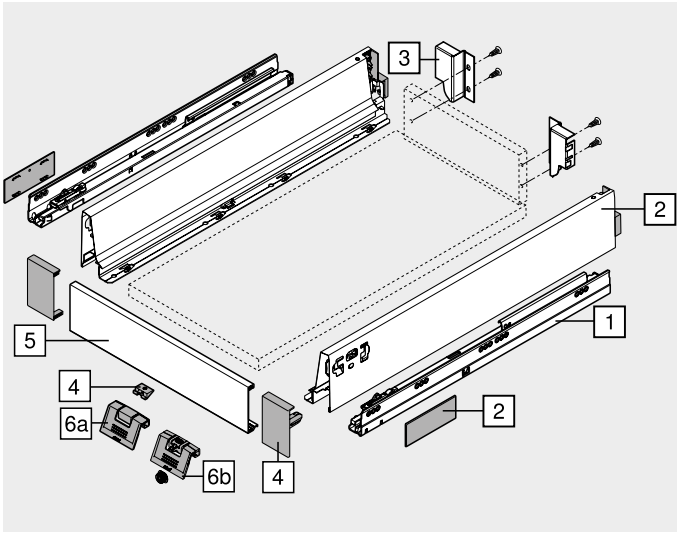

カラー	
SW	シルクホワイト
TS	テラブラック
R9006	RAL 9006 グレー (ホワイトアルミ色)
INGL	ステンレス (Inox)、指紋付着防止コーティング
S	ブラック

カラー	
WGR	ホワイトグレー
R7037	RAL 7037 ダークグレー
NI	ニッケルメッキ
NI-M	ニッケルメッキ マット

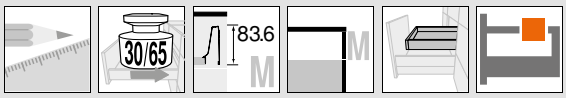

内引出用 – M

ウェブコードで検索する
DQC45A

取付寸法

キャビネット内に必要なスペース

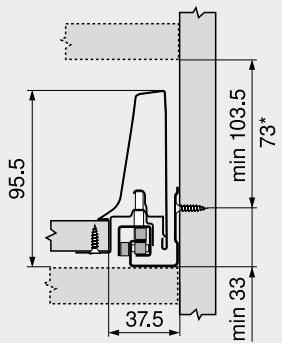

* ZIF.80M5 付き、高さ 73 mm から可能

木製背板の取付寸法

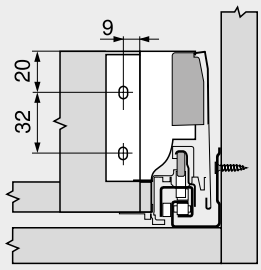

前板下穴加工寸法 (連動ラッチの前板側受け具)

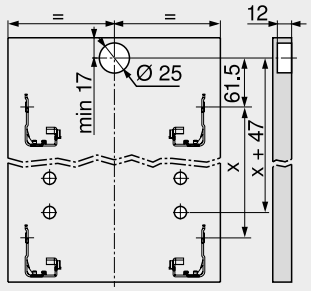

内引出用

受レールのネジ穴位置

レール長さ NL (mm)

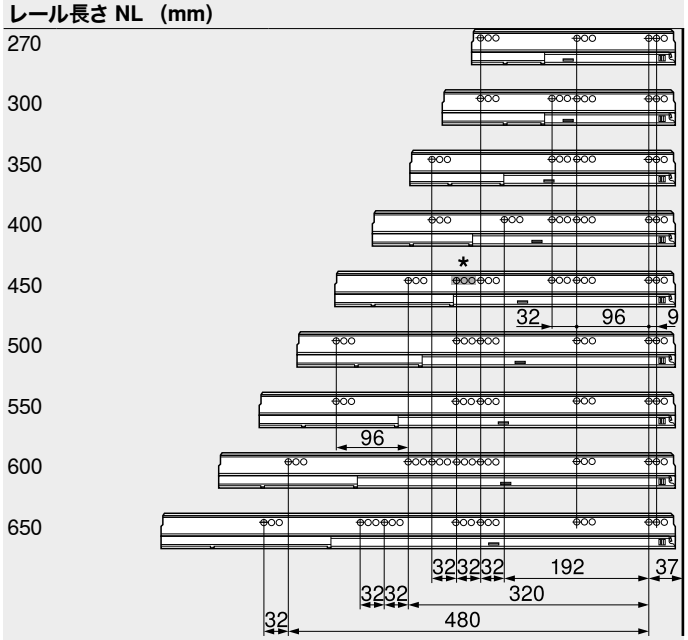

キャビネット奥行最小内寸 LT = レール長さ NL + 3 mm
* 578.4501B (30 kg) の場合のみ

16 mm 厚パーチの場合の切断寸法

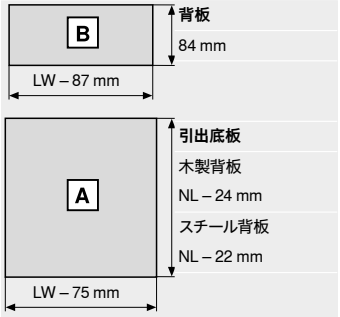

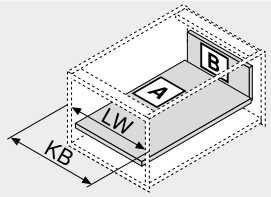

KB	キャビネット幅
LW	キャビネット内寸幅
NL	レール長さ

参照ページ

概要 – TANDEMBOX antaro (タンデムボックス アンタロ)	303	アクセサリー	342
概要 – LEGRABOX/TANDEMBOX (レグラボックス/タンデムボックス) 用 SERVO-DRIVE (サーボドライブ)	555	受レールのネジ止め位置	350
		取付、取外し、調整	352
TANDEMBOX (タンデムボックス) 用 TIP-ON (チップオン)	664	概要 – 組立機械・ジグ	683
概要 – TANDEMBOX (タンデムボックス) 用 ORGA-LINE (オルガライン)	509	その他の技術情報	774
アクセサリー – スチール製背板	344		

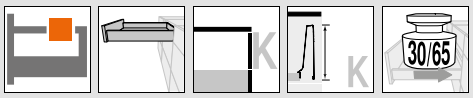

引出 – K

ウェブコードで検索する
DQC3FY



- 全開型、外から見えないレール。“羽のように軽い”抜群の走行性と高い耐久性
- 引出側部（スチール製）は3色あり。シルクホワイト（SW）、テラブラック（TS）、RAL 9006 グレー（ホワイトアルミ色、R9006）
- 前板の取付は道具不要
- 2方向に調整可能
- **BLUMOTION**（ブルモーション）内蔵 で静かにやさしく閉まる。**SERVO-DRIVE**（電動サポート）を併用可能
- ハンドルレス扉用に、機械式プッシュオープン機能の **TIP-ON**（チップオン）仕様もあります

必要なスペース

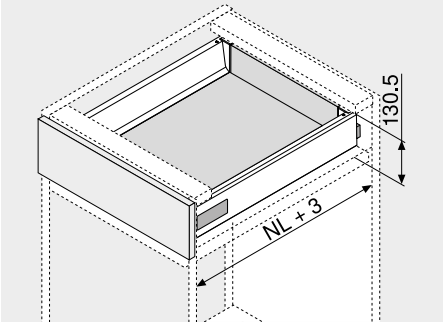

NL	レール長さ

品番一覧

1	受レール　左／右		2	引出側部 左／右
	BLUMOTION（ブルモーション）			
レール長さ	荷重　(kg)		レール長さ	カラー
NL　(mm)	30	65	NL　(mm)	SW | TS | R9006
270	578.2701B		270	378K2702SA
300	578.3001B		300	378K3002SA
350	578.3501B		350	378K3502SA
400	578.4001B		400	378K4002SA
450	578.4501B	576.4501B	450	378K4502SA
500	578.5001B	576.5001B	500	378K5002SA
550	578.5501B	576.5501B	550	378K5502SA
600	578.6001B	576.6001B	600	378K6002SA
650		576.6501B	650	378K6502SA

TIP-ON （チップオン）仕様の品番一覧は、モーションテクノロジーの章を参照

脇カバー付（ネーム入りはミニマム1000 個 で可能）、前板用ダボ同梱

3	背板取付具　左／右		
	カラー	素材	品番
	SW | TS | R9006	スチール	Z30K000S

4	前板取付具		
	取付方法		品番
	INSERTA（インサータ）	2 x	ZSF.3902
	ネジ止め	2 x	ZSF.3502
	打込式	2 x	ZSF.3602

カラー	
SW	シルクホワイト
TS	テラブラック
R9006	RAL 9006 グレー（ホワイトアルミ色）
INGL	ステンレス（Inox）、指紋付着防止コーティング
S	ブラック

カラー	
WGR	ホワイトグレー
R7037	RAL 7037 ダークグレー
NI	ニッケルメッキ
NI-M	ニッケルメッキ マット

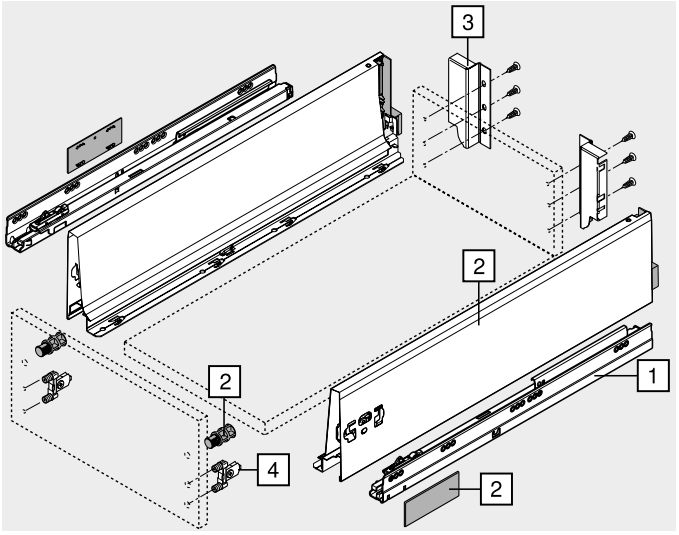

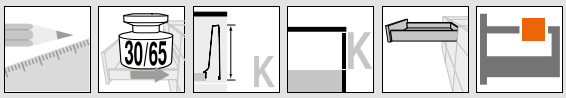

引出 – K

ウェブコードで検索する
DQC3FY

取付寸法

キャビネット内に必要なスペース

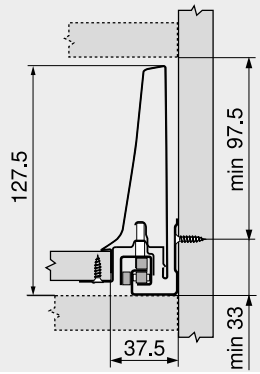

前板取付具木ネジ用の取付寸法

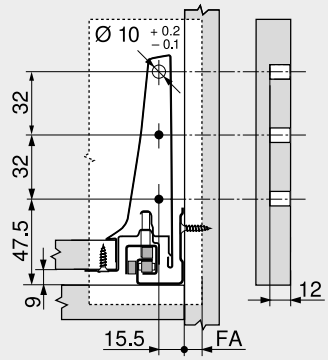

FA	前板のカブリ代

前板下穴加工寸法 (INSERTA (インサータ) 式／打込式)

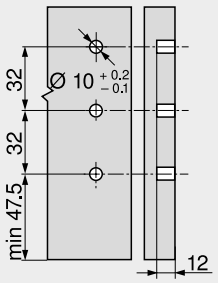

木製背板の取付寸法

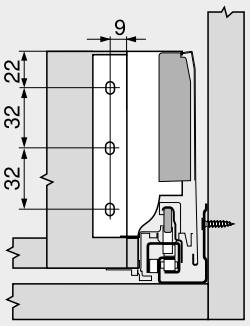

受レールのネジ穴位置

レール長さ NL (mm)

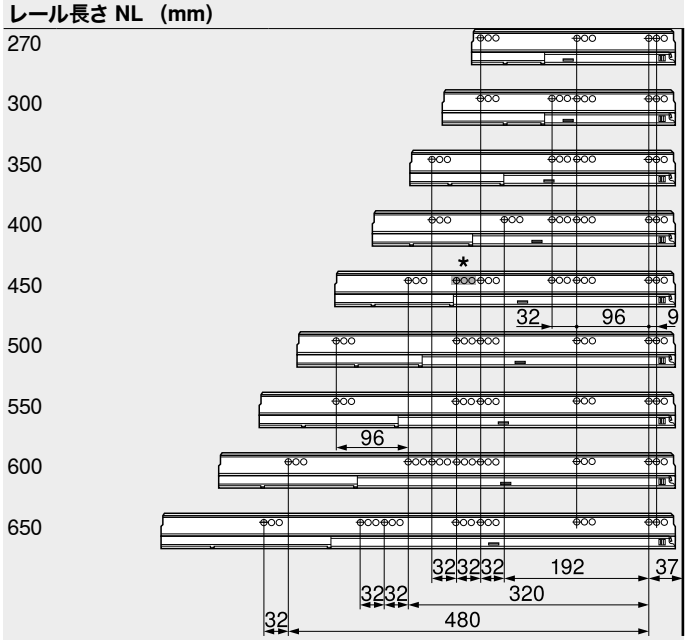

キャビネット奥行最小内寸 LT = レール長さ NL + 3 mm
* 578.4501B (30 kg) の場合のみ

16 mm 厚パーチの場合の切断寸法

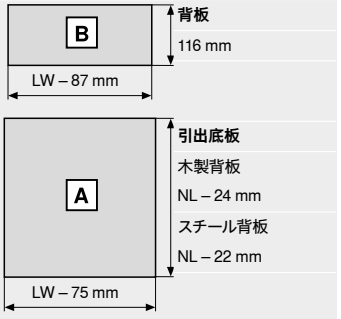

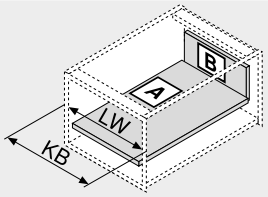

KB	キャビネット幅
LW	キャビネット内寸幅
NL	レール長さ

参照ページ

概要 – TANDEMBOX antaro (タンデムボックス アンタロ)	303	アクセサリー	342
概要 – LEGRABOX/TANDEMBOX (レグラボックス/タンデムボックス) 用 SERVO-DRIVE (サーボドライブ)	555	受レールのネジ止め位置	350
		取付、取外し、調整	352
TANDEMBOX (タンデムボックス) 用 TIP-ON (チップオン)	664	概要 – 組立機械・ジグ	683
概要 – TANDEMBOX (タンデムボックス) 用 ORGA-LINE (オルガライン)	509	その他の技術情報	774
アクセサリー – スチール製背板	344		

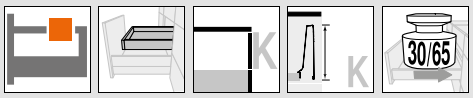

内引出用 – K

ウェブコードで検索する
DQC4UM



- 全開型、外から見えないレール。“羽のように軽い”抜群の走行性と高い耐久性
- 引出側部（スチール製）は3色あり。シルクホワイト（SW）、テラブラック（TS）、RAL 9006 グレー（ホワイトアルミ色、R9006）
- 前板の取付は道具不要
- **BLUMOTION**（ブルモーション）内蔵 で静かにやさしく閉まる。**SERVO-DRIVE**（電動サポート）を併用可能
- ハンドルレス扉用に、機械式プッシュオープン機能の **TIP-ON**（チップオン）仕様もあります
- ハンドルまたはハンドルと連動ラッチ付あり（アクセサリー）

必要なスペース

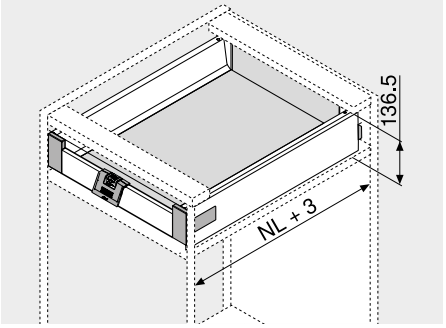

NL	レール長さ

品番一覧

1 受レール 左／右 BLUMOTION（ブルモーション）			2 引出側部 左／右	
レール長さ NL（mm）	荷重（kg） 30	65	レール長さ NL（mm）	カラー SW | TS | R9006
270	578.2701B		270	378K2702SA
300	578.3001B		300	378K3002SA
350	578.3501B		350	378K3502SA
400	578.4001B		400	378K4002SA
450	578.4501B	576.4501B	450	378K4502SA
500	578.5001B	576.5001B	500	378K5002SA
550	578.5501B	576.5501B	550	378K5502SA
600	578.6001B	576.6001B	600	378K6002SA
650		576.6501B	650	378K6502SA

TIP-ON（チップオン）仕様の品番一覧は、モーションテクノロジーの章を参照

脇カバー付（ネーム入りはミニマム 1000 個 で可能）、前板用ダボ同梱

3 背板取付具 左／右		
カラー	素材	品番
SW | TS | R9006	スチール	Z30K000S

4 前板取付具 左／右		
カラー	素材	品番
SW | S | WGR	プラスチック	ZIF.71K0

底板止め Z31A0008 を含む

5 内引出用アルミ前板（溝なし）		
カラー	長さ（mm）	品番
SW | TS | R9006	1036	Z31L1036A

カット用
カット寸法　キャビネット内寸幅 LW – 132 mm

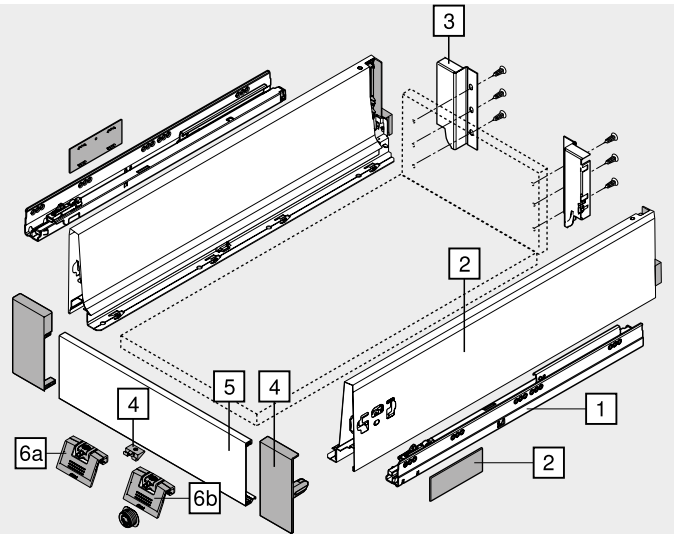

Z アクセサリー

6a ハンドル		
カラー	素材	品番
SW | S | WGR	プラスチック	ZIF.80M5

6a の代替

6b ハンドルと連動ラッチ		
カラー	素材	品番
SW | S | WGR	プラスチック	ZIF.80M7

カラー	
SW	シルクホワイト
TS	テラブラック
R9006	RAL 9006 グレー（ホワイトアルミ色）
INGL	ステンレス（Inox）、指紋付着防止コーティング
S	ブラック

カラー	
WGR	ホワイトグレー
R7037	RAL 7037 ダークグレー
NI	ニッケルメッキ
NI-M	ニッケルメッキ マット

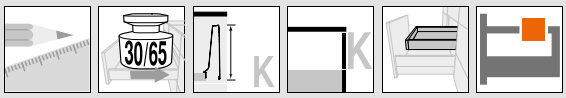

内引出用 – K

ウェブコードで検索する
DQC4UM

取付寸法

キャビネット内に必要なスペース

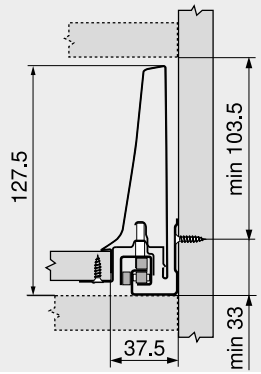

木製背板の取付寸法

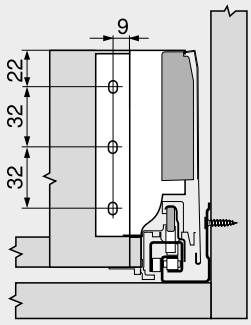

前板下穴加工寸法 (連動ラッチの前板側受け具)

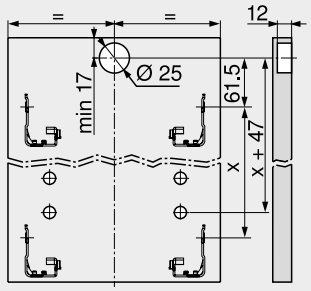

内引出用

受レールのネジ穴位置

レール長さ NL (mm)

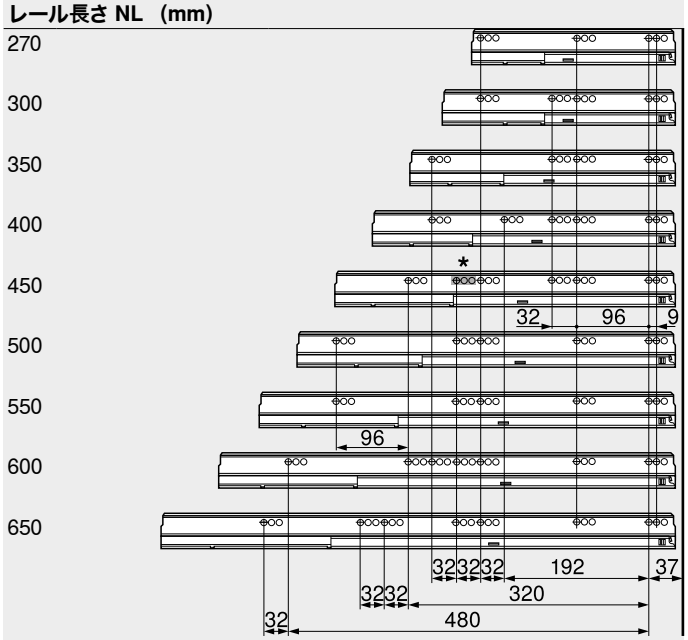

キャビネット奥行最小内寸 LT = レール長さ NL + 3 mm
* 578.4501B (30 kg) の場合のみ

16 mm 厚パーチの場合の切断寸法

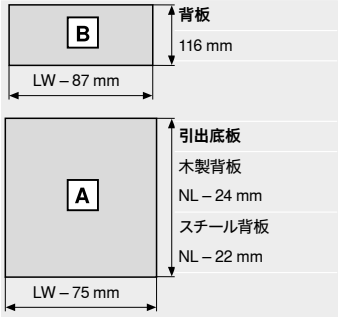

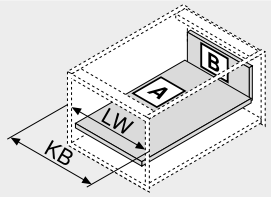

KB	キャビネット幅
LW	キャビネット内寸幅
NL	レール長さ

参照ページ

概要 – TANDEMBOX antaro (タンデムボックス アンタロ)	303	アクセサリー	342
概要 – LEGRABOX/TANDEMBOX (レグラボックス/タンデムボックス) 用 SERVO-DRIVE (サーボドライブ)	555	受レールのネジ止め位置	350
		取付、取外し、調整	352
TANDEMBOX (タンデムボックス) 用 TIP-ON (チップオン)	664	概要 – 組立機械・ジグ	683
概要 – TANDEMBOX (タンデムボックス) 用 ORGA-LINE (オルガライン)	509	その他の技術情報	774
アクセサリー – スチール製背板	344		



深型引出 – ギャラリー – C

ウェブコードで検索する
DQC5JY



- シンプルデザインのギャラリー付引出
- デザインエレメントを装着可能
- 全開型、外から見えないレール。“羽のように軽い”抜群の走行性と高い耐久性
- スチールおよびステンレスの引出側部
- 前板の取付は道具不要
- 3方向に調整可能
- **BLUMOTION** (ブルモーション) 内蔵 で静かにやさしく閉まる。**SERVO-DRIVE** (電動サポート) を併用可能
- ハンドルレス扉用に、機械式プッシュオープン機能の **TIP-ON** (チップオン) 仕様もあります

必要なスペース

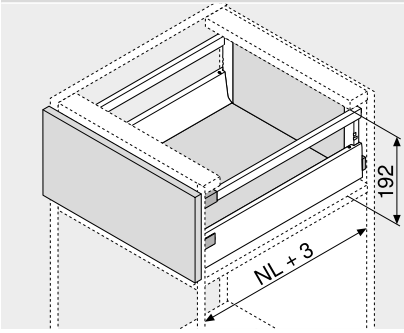

NL	レール長さ

品番一覧

1 受レール 左／右 BLUMOTION (ブルモーション)			2 引出側部 左／右			8 ギャラリーレール 左／右		
レール長さ	荷重 (kg)		レール長さ	カラー		レール長さ	カラー	
NL (mm)	30	65	NL (mm)	SW | TS | R9006	INGL	NL (mm)	SW | TS | R9006	INGL
270	578.2701B		270	378M2702SA	378M2702IA	270	ZRG.207RSIC	ZRG.207RIIC
300	578.3001B		300	378M3002SA	378M3002IA	300	ZRG.237RSIC	ZRG.237RIIC
350	578.3501B		350	378M3502SA	378M3502IA	350	ZRG.287RSIC	ZRG.287RIIC
400	578.4001B		400	378M4002SA	378M4002IA	400	ZRG.337RSIC	ZRG.337RIIC
450	578.4501B	576.4501B	450	378M4502SA	378M4502IA	450	ZRG.387RSIC	ZRG.387RIIC
500	578.5001B	576.5001B	500	378M5002SA	378M5002IA	500	ZRG.437RSIC	ZRG.437RIIC
550	578.5501B	576.5501B	550	378M5502SA	378M5502IA	550	ZRG.487RSIC	ZRG.487RIIC
600	578.6001B	576.6001B	600	378M6002SA	378M6002IA	600	ZRG.537RSIC	ZRG.537RIIC
650		576.6501B	650	378M6502SA	378M6502IA	650	ZRG.587RSIC	ZRG.587RIIC

TIP-ON (チップオン) 仕様の品番一覧は、モーションテクノロジーの章を参照

脇カバー付 (ネーム入りはミニマム 1000 個 で可能)

3 背板取付具 左／右		
カラー	素材	品番
SW | TS | R9006 | NI	スチール	Z30C000S

4 前板取付具		
取付方法		品番
INSERTA (インサータ)	2 x	ZSF.3902
ネジ止め	2 x	ZSF.3502
打込式	2 x	ZSF.3602

Z アクセサリー

9 エレメント取付具セット		
カラー	素材	品番
SW | S | WGR | R7037	プラスチック	Z36C0080

9a デザインエレメント(引出側部用)			
カラー	素材		品番
クリア | フロスト	ガラス		Z37Rxx7C
SW | TS | R9006	金属	2 x	Z37Axx7C

品番一覧についてはアクセサリー – デザインエレメントを参照

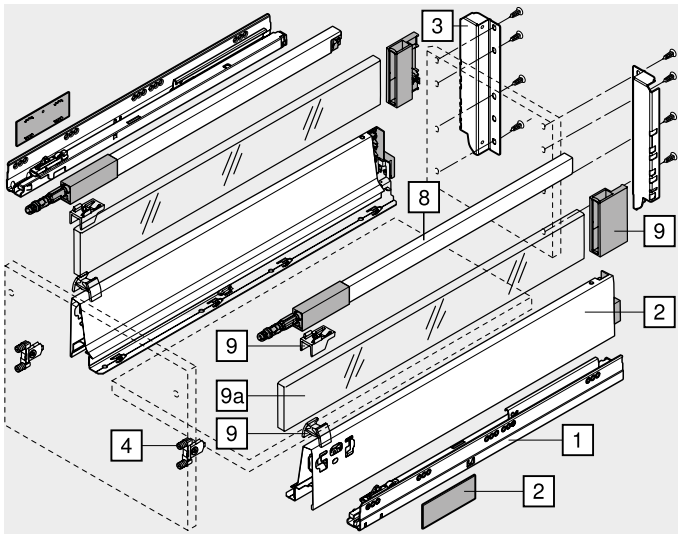

カラー	
SW	シルクホワイト
TS	テラブラック
R9006	RAL 9006 グレー (ホワイトアルミ色)
INGL	ステンレス (Inox)、指紋付着防止コーティング
S	ブラック

カラー	
WGR	ホワイトグレー
R7037	RAL 7037 ダークグレー
NI	ニッケルメッキ
NI-M	ニッケルメッキ マット

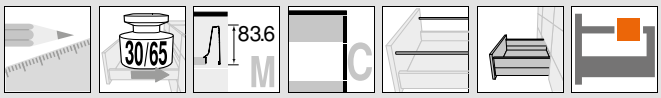

深型引出 – ギャラリー – C

ウェブコードで検索する
DQC5JY

取付寸法

キャビネット内に必要なスペース

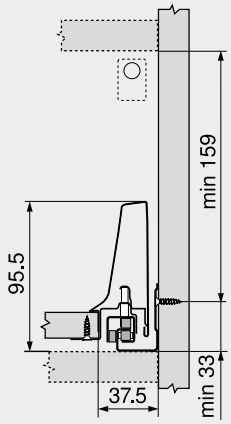

前板取付具木ネジ用の取付寸法

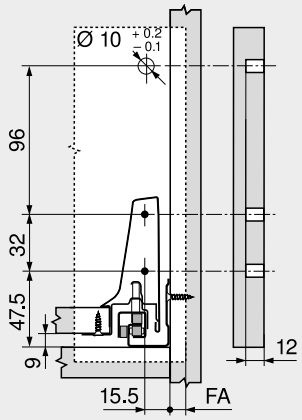

FA	前板のカブリ代

前板下穴加工寸法 (INSERTA (インサータ) 式／打込式)

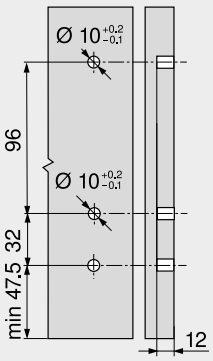

木製背板の取付寸法

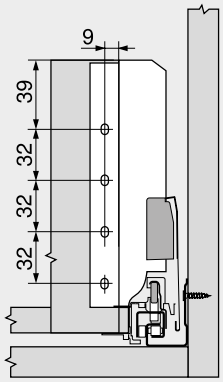

受レールのネジ穴位置

レール長さ NL (mm)

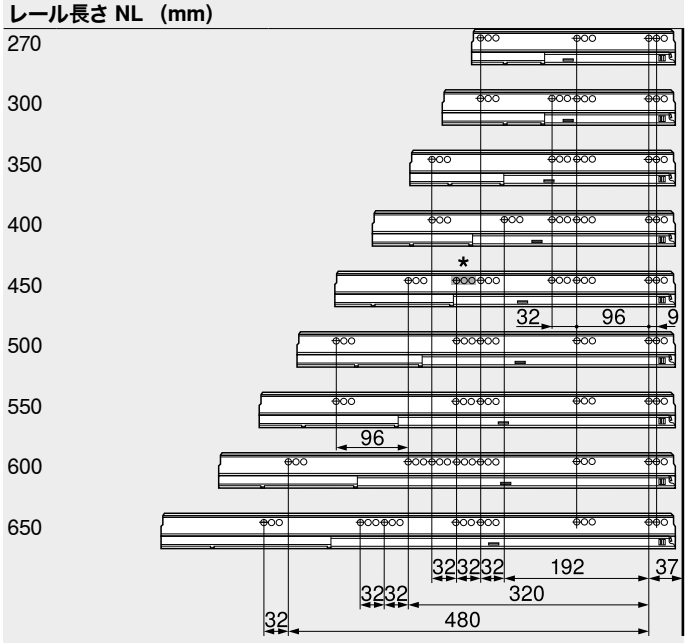

キャビネット奥行最小内寸 LT = レール長さ NL + 3 mm
* 578.4501B (30 kg) の場合のみ

16 mm 厚パーチの場合の切断寸法

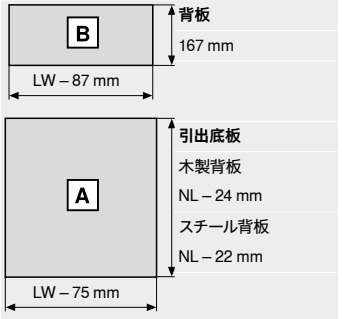

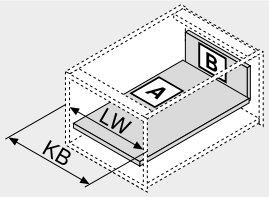

KB	キャビネット幅
LW	キャビネット内寸幅
NL	レール長さ

デザインエレメントの切断寸法

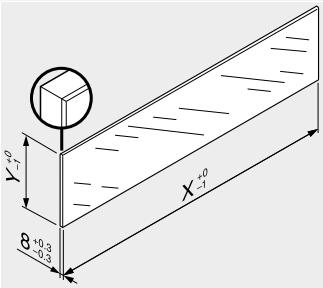

デザインエレメント	X (mm)	Y (mm)
側面	NL – 33	59.5
NL	レール長さ	

LEGRABOX／TANDEMBOX (レグラボックス／タンデムボックス) との組み合わせについて、ヨーロッパ規格 (DIN EN 14749、2005年11月) では、強化ガラスの使用は義務化されていません。ブルム規格品の、エッジの加工は面取り (1 mm ±0.5 mm) を施した 研磨平面エッジとなっています。安全性については、貴社の基準でご判断ください。

参照ページ

概要 – TANDEMBOX antaro (タンデムボックス アンタロ)	303	アクセサリー – スチール製背板	344
概要 – LEGRABOX/TANDEMBOX (レグラボックス/タンデムボックス) 用 SERVO-DRIVE (サーボドライブ)	555	アクセサリー	342
		受レールのネジ止め位置	350
TANDEMBOX (タンデムボックス) 用 TIP-ON (チップオン)	664	取付、取外し、調整	352
概要 – TANDEMBOX (タンデムボックス) 用 ORGA-LINE (オルガライン)	509	概要 – 組立機械・ジグ	683
		その他の技術情報	774
アクセサリー – デザインエレメント	342		



内引出 – ギャラリー付アルミ前板 – C

ウェブコードで検索する
DQCAHA



- シンプルデザインのギャラリー付引出
- デザインエレメントを装着可能
- 全開型、外から見えないレール。“羽のように軽い”抜群の走行性と高い耐久性
- スチールおよびステンレスの引出側部
- 前板の取付は道具不要
- 3方向に調整可能
- **BLUMOTION** (ブルモーション) 内蔵 で静かにやさしく閉まる。**SERVO-DRIVE** (電動サポート) を併用可能
- ハンドルレス扉用に、機械式プッシュオープン機能の **TIP-ON** (チップオン) 仕様もあります

必要なスペース

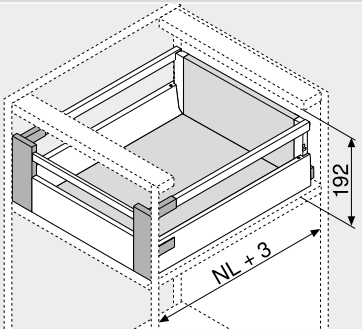

NL	レール長さ

品番一覧

1 受レール 左／右 — BLUMOTION (ブルモーション)

レール長さ NL (mm)	荷重 (kg) 30	65
270	578.2701B	
300	578.3001B	
350	578.3501B	
400	578.4001B	
450	578.4501B	576.4501B
500	578.5001B	576.5001B
550	578.5501B	576.5501B
600	578.6001B	576.6001B
650		576.6501B

TIP-ON (チップオン) 仕様の品番一覧は、モーションテクノロジーの章を参照

2 引出側部 左／右

レール長さ NL (mm)	カラー SW | TS | R9006	INGL
270	378M2702SA	378M2702IA
300	378M3002SA	378M3002IA
350	378M3502SA	378M3502IA
400	378M4002SA	378M4002IA
450	378M4502SA	378M4502IA
500	378M5002SA	378M5002IA
550	378M5502SA	378M5502IA
600	378M6002SA	378M6002IA
650	378M6502SA	378M6502IA

脇カバー付 (ネーム入りはミニマム 1000 個 で可能)

8 ギャラリーレール 左／右

レール長さ NL (mm)	カラー SW | TS | R9006	INGL
270	ZRG.207RSIC	ZRG.207RIIC
300	ZRG.237RSIC	ZRG.237RIIC
350	ZRG.287RSIC	ZRG.287RIIC
400	ZRG.337RSIC	ZRG.337RIIC
450	ZRG.387RSIC	ZRG.387RIIC
500	ZRG.437RSIC	ZRG.437RIIC
550	ZRG.487RSIC	ZRG.487RIIC
600	ZRG.537RSIC	ZRG.537RIIC
650	ZRG.587RSIC	ZRG.587RIIC

3 背板取付具 左／右

カラー	素材	品番
SW | TS | R9006 | NI	スチール	Z30C000S

4 前板取付具 左／右

カラー	素材	品番
SW | S | WGR | R7037	プラスチック	ZIF.74C0

底板止め Z31A0008 を含む
2 x ギャラリーヘッド ZRG.000R5F を含む

5 内引出用アルミ前板 (溝なし)

カラー	長さ (mm)	品番
SW | TS | R9006 | NI-M	1036	Z31L1036A

カット用
カット寸法 キャビネット内寸幅 LW – 132 mm

7 クロスギャラリー

カラー	長さ (mm)	品番
SW | TS | R9006 | NI-M	1046	ZRG.1046Z

カット用
カット寸法 キャビネット内寸幅 LW – 122 mm

カラー	
SW	シルクホワイト
TS	テラブラック
R9006	RAL 9006 グレー (ホワイトアルミ色)
INGL	ステンレス (Inox)、指紋付着防止コーティング
S	ブラック

カラー	
WGR	ホワイトグレー
R7037	RAL 7037 ダークグレー
NI	ニッケルメッキ
NI-M	ニッケルメッキ マット

Z アクセサリー

9 エレメント取付具セット

カラー	素材	品番
SW | S | WGR | R7037	プラスチック	Z36C0080

9a デザインエレメント(引出側部用)

カラー	素材		品番
クリア | フロスト	ガラス		Z37Rxx7C
SW | TS | R9006	金属	2 x	Z37Axx7C

品番一覧についてはアクセサリー – デザインエレメントを参照

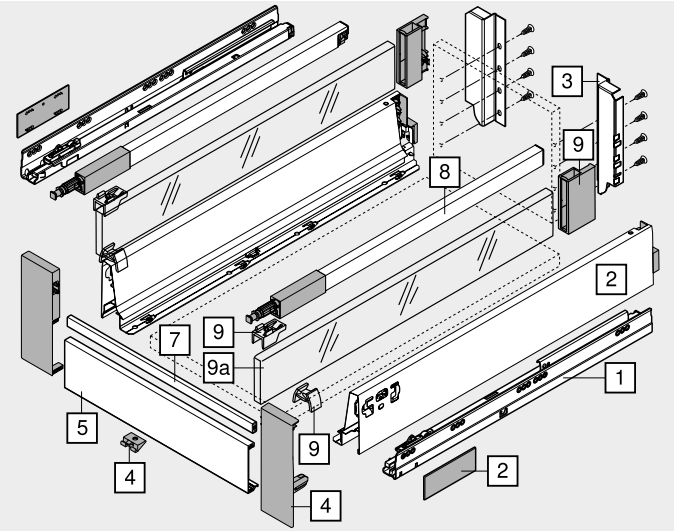

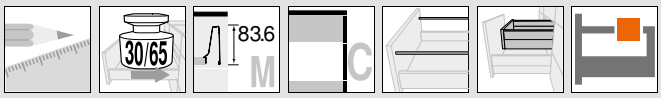

内引出 – ギャラリー付アルミ前板 – C

ウェブコードで検索する
DQCAHA

取付寸法

キャビネット内に必要なスペース

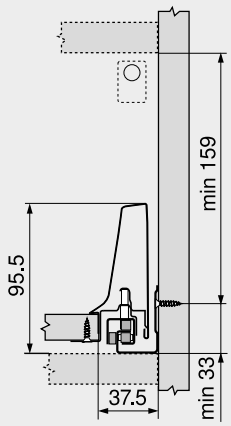

木製背板の取付寸法

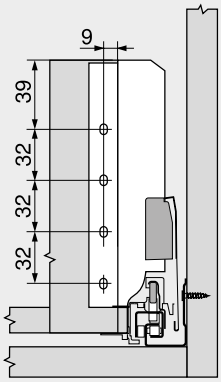

受レールのネジ穴位置

レール長さ NL (mm)

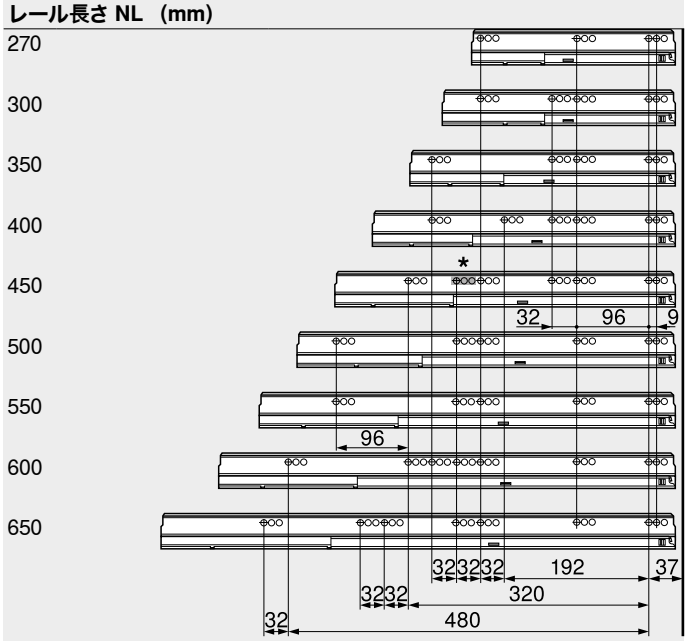

キャビネット奥行最小内寸 LT = レール長さ NL + 3 mm
* 578.4501B (30 kg) の場合のみ

16 mm 厚パーチの場合の切断寸法

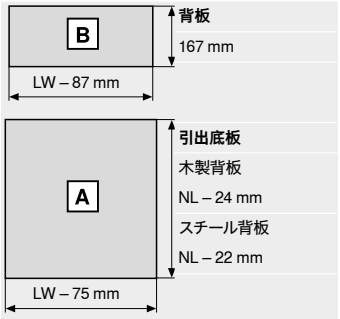

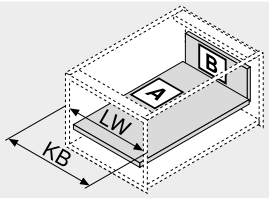

KB	キャビネット幅
LW	キャビネット内寸幅
NL	レール長さ

デザインエレメントの切断寸法

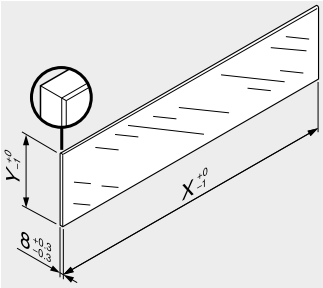

デザインエレメント	X (mm)	Y (mm)
側面	NL – 33	59.5
NL	レール長さ	

LEGRABOX／TANDEMBOX (レグラボックス／タンデムボックス) との組み合わせについて、ヨーロッパ規格 (DIN EN 14749、2005年11月) では、強化ガラスの使用は義務化されていません。ブルム規格品の、エッジの加工は面取り (1 mm ±0.5 mm) を施した 研磨平面エッジとなっています。安全性については、貴社の基準でご判断ください。

参照ページ

概要 – TANDEMBOX antaro (タンデムボックス アンタロ)	303	アクセサリー – スチール製背板	344
概要 – LEGRABOX/TANDEMBOX (レグラボックス／タンデムボックス) 用 SERVO-DRIVE (サーボドライブ)	555	アクセサリー	342
		受レールのネジ止め位置	350
TANDEMBOX (タンデムボックス) 用 TIP-ON (チップオン)	664	取付、取外し、調整	352
概要 – TANDEMBOX (タンデムボックス) 用 ORGA-LINE (オルガライン)	509	概要 – 組立機械・ジグ	683
		その他の技術情報	774
アクセサリー – デザインエレメント	342		



深型引出 – ギャラリー – D

ウェブコードで検索する
DQC69A



- シンプルデザインのギャラリー付引出
- デザインエレメントを装着可能
- 全開型、外から見えないレール。“羽のように軽い”抜群の走行性と高い耐久性
- スチールおよびステンレスの引出側部
- 前板の取付は道具不要
- 3方向に調整可能
- **BLUMOTION** (ブルモーション) 内蔵 で静かにやさしく閉まる。**SERVO-DRIVE** (電動サポート) を併用可能
- ハンドルレス扉用に、機械式プッシュオープン機能の **TIP-ON** (チップオン) 仕様もあります

必要なスペース

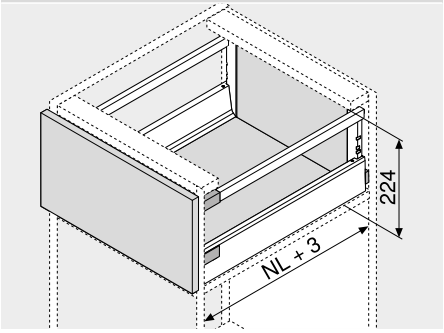

NL	レール長さ

品番一覧

1	受レール 左／右		2	引出側部 左／右		8	ギャラリーレール 左／右	
	BLUMOTION (ブルモーション)							
レール長さ	荷重 (kg)		レール長さ	カラー		レール長さ	カラー	
NL (mm)	30	65	NL (mm)	SW | TS | R9006	INGL	NL (mm)	SW | TS | R9006	INGL
270	578.2701B		270	378M2702SA	378M2702IA	270	ZRG.207RSIC	ZRG.207RIIC
300	578.3001B		300	378M3002SA	378M3002IA	300	ZRG.237RSIC	ZRG.237RIIC
350	578.3501B		350	378M3502SA	378M3502IA	350	ZRG.287RSIC	ZRG.287RIIC
400	578.4001B		400	378M4002SA	378M4002IA	400	ZRG.337RSIC	ZRG.337RIIC
450	578.4501B	576.4501B	450	378M4502SA	378M4502IA	450	ZRG.387RSIC	ZRG.387RIIC
500	578.5001B	576.5001B	500	378M5002SA	378M5002IA	500	ZRG.437RSIC	ZRG.437RIIC
550	578.5501B	576.5501B	550	378M5502SA	378M5502IA	550	ZRG.487RSIC	ZRG.487RIIC
600	578.6001B	576.6001B	600	378M6002SA	378M6002IA	600	ZRG.537RSIC	ZRG.537RIIC
650		576.6501B	650	378M6502SA	378M6502IA	650	ZRG.587RSIC	ZRG.587RIIC

TIP-ON (チップオン) 仕様の品番一覧は、モーションテクノロジーの章を参照

脇カバー付 (ネーム入りはミニマム 1000 個 で可能)

3	背板取付具 左／右		
	カラー	素材	品番
	SW | TS | R9006 | NI	スチール	Z30D000SL

4	前板取付具		
	取付方法		品番
	INSERTA (インサータ)	2 x	ZSF.3902
	ネジ止め	2 x	ZSF.3502
	打込式	2 x	ZSF.3602

Z アクセサリー

9	エレメント取付具セット		
	カラー	素材	品番
	SW | S | WGR | R7037	プラスチック	Z36D0080

9a	デザインエレメント(引出側部用)		
	カラー	素材	品番
	クリア | フロスト	ガラス	Z37Rxx7D
	SW | TS | R9006	金属 2 x	Z37Axx7D

品番一覧についてはアクセサリー – デザインエレメントを参照

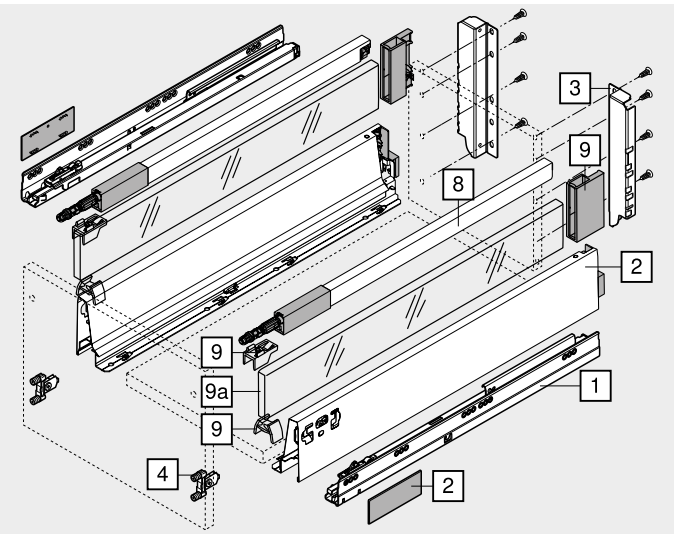

カラー	
SW	シルクホワイト
TS	テラブラック
R9006	RAL 9006 グレー (ホワイトアルミ色)
INGL	ステンレス (Inox)、指紋付着防止コーティング
S	ブラック

カラー	
WGR	ホワイトグレー
R7037	RAL 7037 ダークグレー
NI	ニッケルメッキ
NI-M	ニッケルメッキ マット

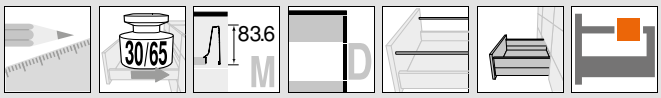

深型引出 – ギャラリー – D

ウェブコードで検索する
DQC69A

取付寸法

キャビネット内に必要なスペース

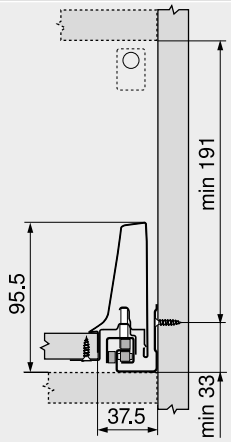

前板取付具木ネジ用の取付寸法

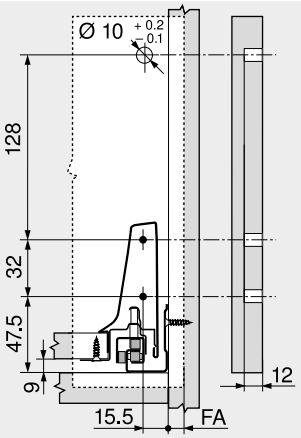

FA	前板のカブリ代

前板下穴加工寸法 (INSERTA (インサータ) 式／打込式)

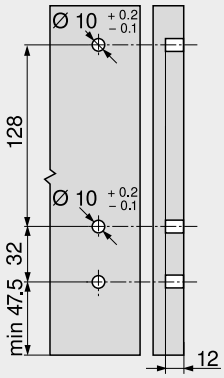

木製背板の取付寸法

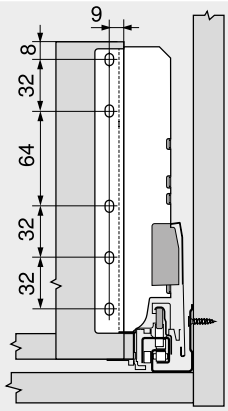

受レールのネジ穴位置

レール長さ NL (mm)

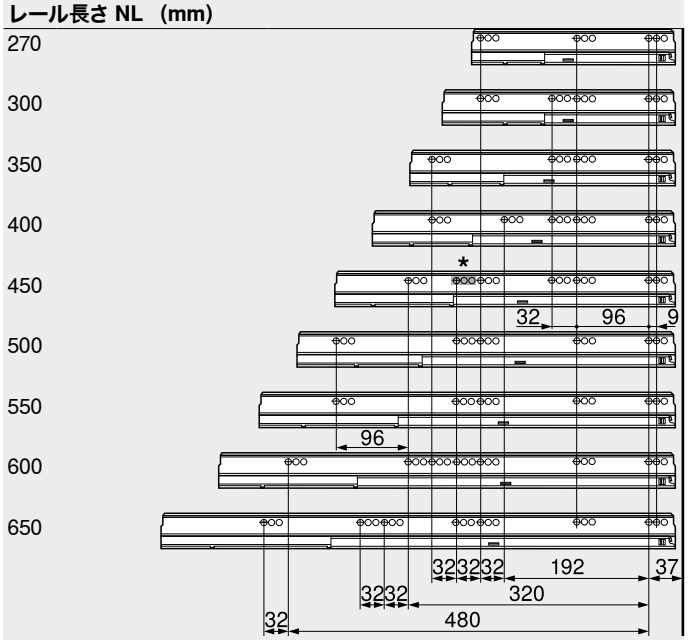

キャビネット奥行最小内寸 LT = レール長さ NL + 3 mm
* 578.4501B (30 kg) の場合のみ

16 mm 厚パーチの場合の切断寸法

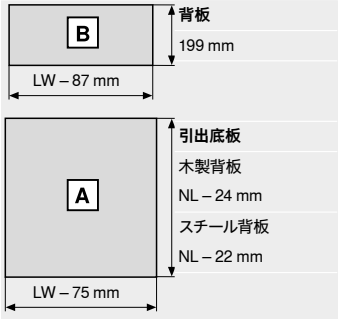

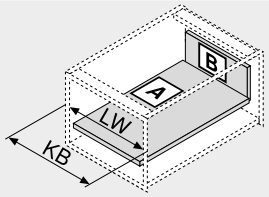

KB	キャビネット幅
LW	キャビネット内寸幅
NL	レール長さ

デザインエレメントの切断寸法

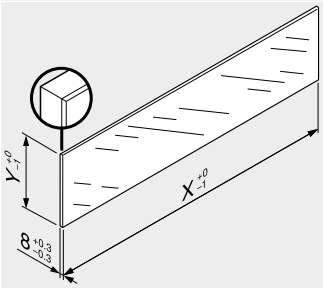

デザインエレメント	X (mm)	Y (mm)
側面	NL – 33	91.5
NL	レール長さ	

LEGRABOX／TANDEMBOX (レグラボックス／タンデムボックス) との組み合わせについて、ヨーロッパ規格 (DIN EN 14749、2005年11月) では、強化ガラスの使用は義務化されていません。ブルム規格品の、エッジの加工は面取り (1 mm ±0.5 mm) を施した 研磨平面エッジとなっています。安全性については、貴社の基準でご判断ください。

参照ページ

概要 – TANDEMBOX antaro (タンデムボックス アンタロ)	303	アクセサリー – スチール製背板	344
概要 – LEGRABOX/TANDEMBOX (レグラボックス／タンデムボックス) 用 SERVO-DRIVE (サーボドライブ)	555	アクセサリー	342
		受レールのネジ止め位置	350
TANDEMBOX (タンデムボックス) 用 TIP-ON (チップオン)	664	取付、取外し、調整	352
概要 – TANDEMBOX (タンデムボックス) 用 ORGA-LINE (オルガライン)	509	概要 – 組立機械・ジグ	683
		その他の技術情報	774
アクセサリー – デザインエレメント	342		

ボックスシステム

► TANDEMBOX antaro
►► 標準キャビネット



内引出 – ギャラリー付アルミ前板 – D

ウェブコードで検索する
DQCB6M



- シンプルデザインのギャラリー付引出
- デザインエレメントを装着可能
- 全開型、外から見えないレール。“羽のように軽い”抜群の走行性と高い耐久性
- スチールおよびステンレスの引出側部
- 前板の取付は道具不要
- 3方向に調整可能
- **BLUMOTION** (ブルモーション) 内蔵 で静かにやさしく閉まる。**SERVO-DRIVE** (電動サポート) を併用可能
- ハンドルレス扉用に、機械式プッシュオープン機能の **TIP-ON** (チップオン) 仕様もあります

必要なスペース

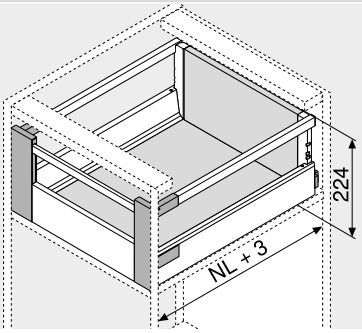

NL	レール長さ

品番一覧

1 受レール 左／右 BLUMOTION (ブルモーション)			2 引出側部 左／右			8 ギャラリーレール 左／右		
レール長さ	荷重 (kg)		レール長さ	カラー		レール長さ	カラー	
NL (mm)	30	65	NL (mm)	SW | TS | R9006	INGL	NL (mm)	SW | TS | R9006	INGL
270	578.2701B		270	378M2702SA	378M2702IA	270	ZRG.207RSIC	ZRG.207RIIC
300	578.3001B		300	378M3002SA	378M3002IA	300	ZRG.237RSIC	ZRG.237RIIC
350	578.3501B		350	378M3502SA	378M3502IA	350	ZRG.287RSIC	ZRG.287RIIC
400	578.4001B		400	378M4002SA	378M4002IA	400	ZRG.337RSIC	ZRG.337RIIC
450	578.4501B	576.4501B	450	378M4502SA	378M4502IA	450	ZRG.387RSIC	ZRG.387RIIC
500	578.5001B	576.5001B	500	378M5002SA	378M5002IA	500	ZRG.437RSIC	ZRG.437RIIC
550	578.5501B	576.5501B	550	378M5502SA	378M5502IA	550	ZRG.487RSIC	ZRG.487RIIC
600	578.6001B	576.6001B	600	378M6002SA	378M6002IA	600	ZRG.537RSIC	ZRG.537RIIC
650		576.6501B	650	378M6502SA	378M6502IA	650	ZRG.587RSIC	ZRG.587RIIC

TIP-ON (チップオン) 仕様の品番一覧は、モーションテクノロジーの章を参照

脇カバー付 (ネーム入りはミニマム 1000 個 で可能)

3 背板取付具 左／右		
カラー	素材	品番
SW | TS | R9006 | NI	スチール	Z30D000SL

4 前板取付具 左／右		
カラー	素材	品番
SW | S | WGR | R7037	プラスチック	ZIF.74D0
底板止め Z31A0008 を含む		
2 x ギャラリーヘッド ZRG.000R5F を含む		

5 内引出用アルミ前板 (溝なし)		
カラー	長さ (mm)	品番
SW | TS | R9006 | NI-M	1036	Z31L1036A
カット用		
カット寸法	キャビネット内寸幅 LW – 132 mm	

7 クロスギャラリー		
カラー	長さ (mm)	品番
SW | TS | R9006 | NI-M	1046	ZRG.1046Z
カット用		
カット寸法	キャビネット内寸幅 LW – 122 mm	

カラー	
SW	シルクホワイト
TS	テラブラック
R9006	RAL 9006 グレー (ホワイトアルミ色)
INGL	ステンレス (Inox)、指紋付着防止コーティング
S	ブラック

カラー	
WGR	ホワイトグレー
R7037	RAL 7037 ダークグレー
NI	ニッケルメッキ
NI-M	ニッケルメッキ マット

Z アクセサリー

9 エレメント取付具セット		
カラー	素材	品番
SW | S | WGR | R7037	プラスチック	Z36D0080

9a デザインエレメント(引出側部用)		
カラー	素材	品番
クリア | フロスト	ガラス	Z37Rxx7D
SW | TS | R9006	金属 2 x	Z37Axx7D
品番一覧についてはアクセサリー – デザインエレメントを参照		

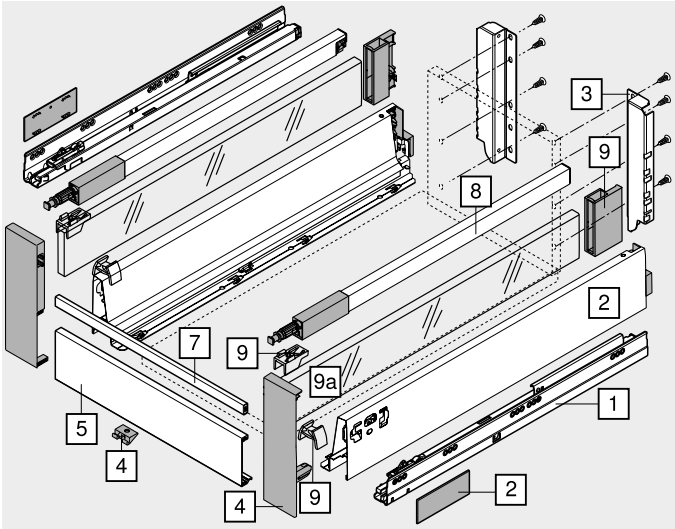

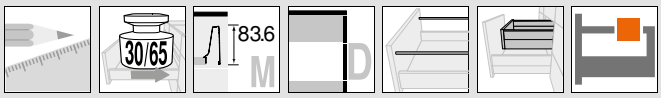

内引出 – ギャラリー付アルミ前板 – D

ウェブコードで検索する
DQCB6M

取付寸法

キャビネット内に必要なスペース

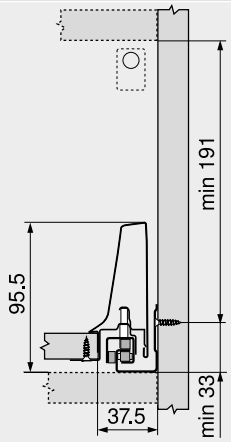

木製背板の取付寸法

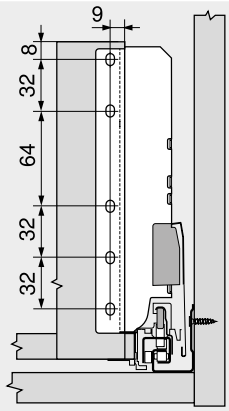

受レールのネジ穴位置

レール長さ NL （mm）

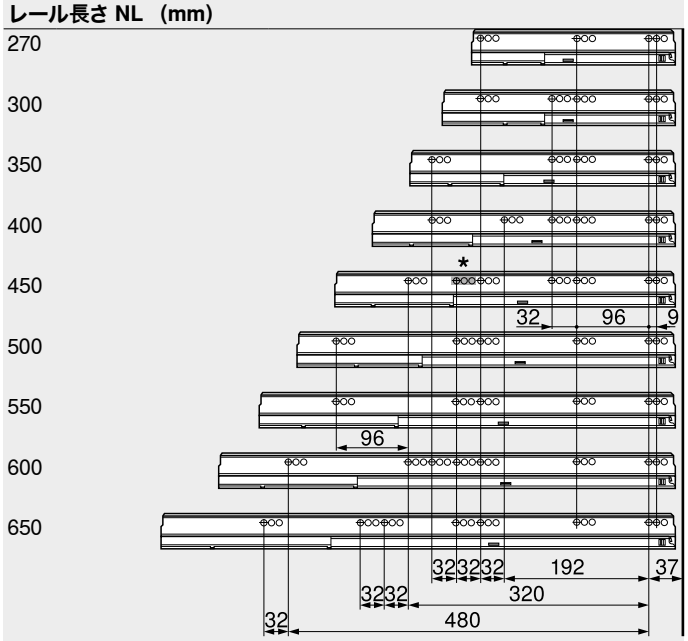

キャビネット奥行最小内寸 LT = レール長さ NL + 3 mm
* 578.4501B (30 kg) の場合のみ

16 mm 厚パーチの場合の切断寸法

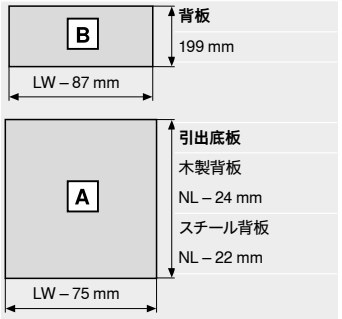

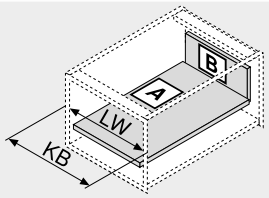

KB	キャビネット幅
LW	キャビネット内寸幅
NL	レール長さ

デザインエレメントの切断寸法

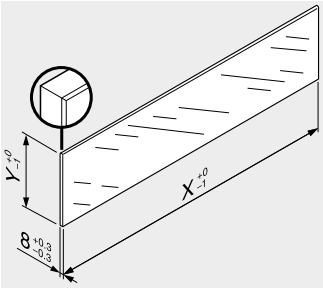

デザインエレメント	X (mm)	Y (mm)
側面	NL – 33	91.5
NL	レール長さ	

LEGRABOX／TANDEMBOX（レグラボックス／タンデムボックス）との組み合わせについて、ヨーロッパ規格（DIN EN 14749、2005年11月）では、強化ガラスの使用は義務化されていません。ブルム規格品の、エッジの加工は面取り（1 mm ±0.5 mm）を施した 研磨平面エッジとなっています。安全性については、貴社の基準でご判断ください。

参照ページ

概要 – TANDEMBOX antaro（タンデムボックス　アンタロ）	303	アクセサリー – スチール製背板	344
概要 – LEGRABOX/TANDEMBOX（レグラボックス／タンデムボックス）用 SERVO-DRIVE（サーボドライブ）	555	アクセサリー	342
		受レールのネジ止め位置	350
TANDEMBOX（タンデムボックス）用 TIP-ON（チップオン）	664	取付、取外し、調整	352
概要 – TANDEMBOX（タンデムボックス）用 ORGA-LINE（オルガライン）	509	概要 – 組立機械・ジグ	683
		その他の技術情報	774
アクセサリー – デザインエレメント	342		



深型引出 – ギャラリー – D – K 引出側部

ウェブコードで検索する
DQC6YM



- シンプルデザインのギャラリー付引出
- 全開型、外から見えないレール。“羽のように軽い”抜群の走行性と高い耐久性
- 引出側部（スチール製）は3色あり。シルクホワイト（SW）、テラブラック（TS）、RAL 9006 グレー（ホワイトアルミ色、R9006）
- 前板の取付は道具不要
- 3方向に調整可能
- **BLUMOTION**（ブルモーション）内蔵 で静かにやさしく閉まる。**SERVO-DRIVE**（電動サポート）を併用可能
- ハンドルレス扉用に、機械式プッシュオープン機能の **TIP-ON**（チップオン）仕様もあります

必要なスペース

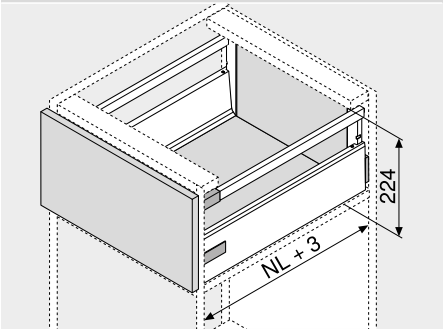

NL	レール長さ

品番一覧

1	受レール　左／右		2	引出側部 左／右		8	ギャラリーレール 左／右	
	BLUMOTION（ブルモーション）							
レール長さ	荷重　(kg)		レール長さ	カラー		レール長さ	カラー	
NL　(mm)	30	65	NL　(mm)	SW | TS | R9006		NL　(mm)	SW | TS | R9006	
270	578.2701B		270	378K2702SA		270	ZRG.207RSIC	
300	578.3001B		300	378K3002SA		300	ZRG.237RSIC	
350	578.3501B		350	378K3502SA		350	ZRG.287RSIC	
400	578.4001B		400	378K4002SA		400	ZRG.337RSIC	
450	578.4501B	576.4501B	450	378K4502SA		450	ZRG.387RSIC	
500	578.5001B	576.5001B	500	378K5002SA		500	ZRG.437RSIC	
550	578.5501B	576.5501B	550	378K5502SA		550	ZRG.487RSIC	
600	578.6001B	576.6001B	600	378K6002SA		600	ZRG.537RSIC	
650		576.6501B	650	378K6502SA		650	ZRG.587RSIC	

TIP-ON（チップオン）仕様の品番一覧は、モーションテクノロジーの章を参照

脇カバー付（ネーム入りはミニマム1000 個 で可能）、前板用ダボ同梱

3	背板取付具　左／右		
	カラー	素材	品番
	SW | TS | R9006	スチール	Z30D000SL

4	前板取付具		
	取付方法		品番
	INSERTA（インサータ）	2 x	ZSF.3902
	ネジ止め	2 x	ZSF.3502
	打込式	2 x	ZSF.3602

カラー	
SW	シルクホワイト
TS	テラブラック
R9006	RAL 9006 グレー（ホワイトアルミ色）
INGL	ステンレス（Inox）、指紋付着防止コーティング
S	ブラック

カラー	
WGR	ホワイトグレー
R7037	RAL 7037 ダークグレー
NI	ニッケルメッキ
NI-M	ニッケルメッキ マット

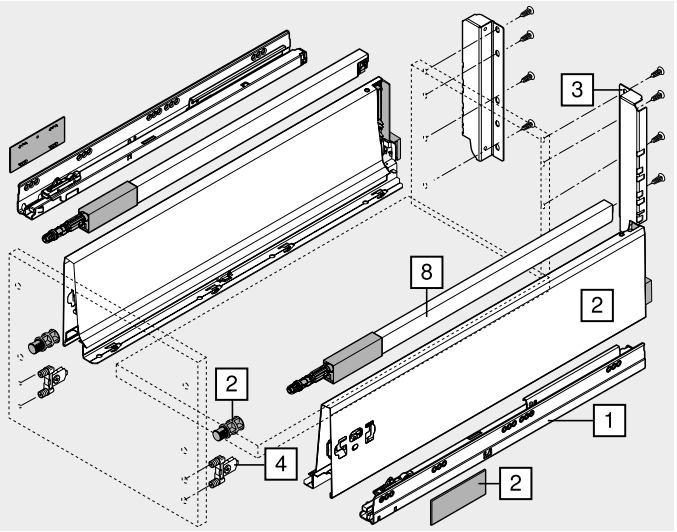

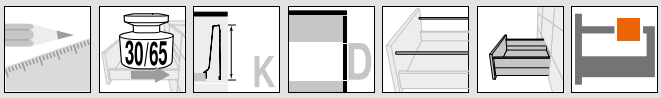

深型引出 – ギャラリー – D – K 引出側部

ウェブコードで検索する
DQC6YM

取付寸法

キャビネット内に必要なスペース

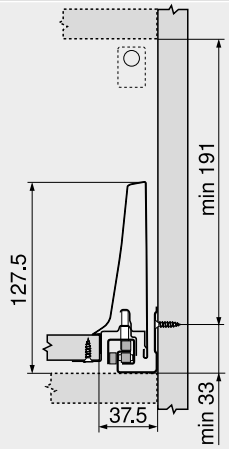

前板取付具木ネジ用の取付寸法

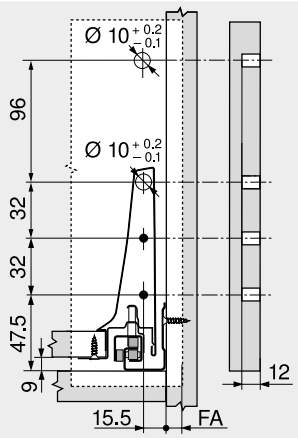

FA	前板のカブリ代

前板下穴加工寸法 (INSERTA (インサータ) 式／打込式)

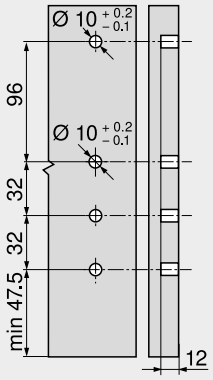

木製背板の取付寸法

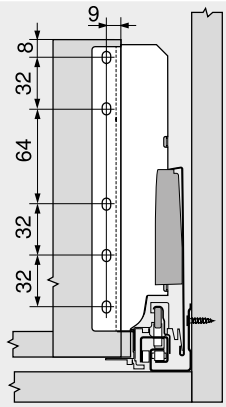

受レールのネジ穴位置

レール長さ NL (mm)

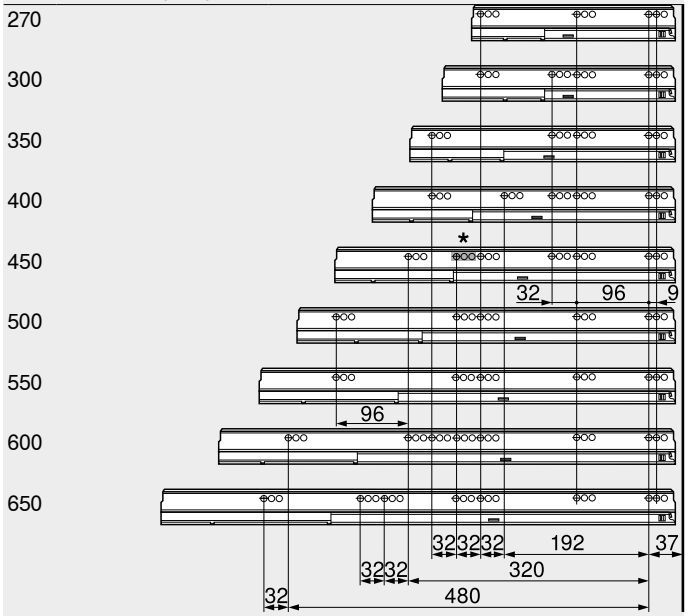

キャビネット奥行最小内寸 LT = レール長さ NL + 3 mm
* 578.4501B (30 kg) の場合のみ

16 mm 厚パーチの場合の切断寸法

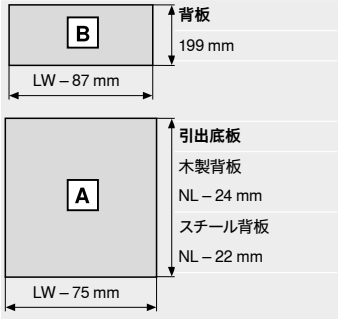

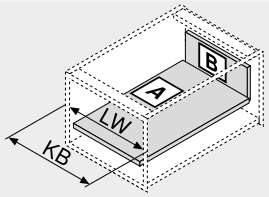

KB	キャビネット幅
LW	キャビネット内寸幅
NL	レール長さ

参照ページ

概要 – TANDEMBOX antaro (タンデムボックス アンタロ)	303	アクセサリー	342
概要 – LEGRABOX/TANDEMBOX (レグラボックス/タンデムボックス) 用 SERVO-DRIVE (サーボドライブ)	555	受レールのネジ止め位置	350
		取付、取外し、調整	352
TANDEMBOX (タンデムボックス) 用 TIP-ON (チップオン)	664	概要 – 組立機械・ジグ	683
概要 – TANDEMBOX (タンデムボックス) 用 ORGA-LINE (オルガライン)	509	その他の技術情報	774
アクセサリー – スチール製背板	344		



内引出 – ギャラリー – D – K 引出側部

ウェブコードで検索する
DQCBVY



- シンプルデザインのギャラリー付引出
- 全開型、外から見えないレール。“羽のように軽い”抜群の走行性と高い耐久性
- 引出側部（スチール製）は3色あり。シルクホワイト（SW）、テラブラック（TS）、RAL 9006 グレー（ホワイトアルミ色、R9006）
- 前板の取付は道具不要
- 3方向に調整可能
- **BLUMOTION**（ブルモーション）内蔵 で静かにやさしく閉まる。**SERVO-DRIVE**（電動サポート）を併用可能
- ハンドルレス扉用に、機械式プッシュオープン機能の **TIP-ON**（チップオン）仕様もあります

必要なスペース

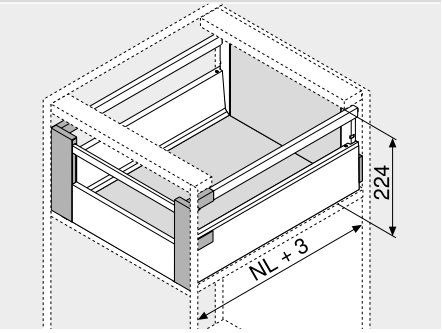

NL	レール長さ

品番一覧

1 受レール 左／右 BLUMOTION（ブルモーション）			2 引出側部 左／右		8 ギャラリーレール 左／右	
レール長さ NL（mm）	荷重（kg） 30	65	レール長さ NL（mm）	カラー SW | TS | R9006	レール長さ NL（mm）	カラー SW | TS | R9006
270	578.2701B		270	378K2702SA	270	ZRG.207RSIC
300	578.3001B		300	378K3002SA	300	ZRG.237RSIC
350	578.3501B		350	378K3502SA	350	ZRG.287RSIC
400	578.4001B		400	378K4002SA	400	ZRG.337RSIC
450	578.4501B	576.4501B	450	378K4502SA	450	ZRG.387RSIC
500	578.5001B	576.5001B	500	378K5002SA	500	ZRG.437RSIC
550	578.5501B	576.5501B	550	378K5502SA	550	ZRG.487RSIC
600	578.6001B	576.6001B	600	378K6002SA	600	ZRG.537RSIC
650		576.6501B	650	378K6502SA	650	ZRG.587RSIC

TIP-ON（チップオン）仕様の品番一覧は、モーションテクノロジーの章を参照

脇カバー付（ネーム入りはミニマム 1000 個 で可能）、前板用ダボ同梱

3 背板取付具 左／右		
カラー	素材	品番
SW | TS | R9006	スチール	Z30D000SL

4 前板取付具 左／右		
カラー	素材	品番
SW | S | WGR	プラスチック	ZIF.74D0
底板止め Z31A0008 を含む		
2 x ギャラリーヘッド ZRG.000R5F を含む		

5 内引出用アルミ前板（溝なし）		
カラー	長さ（mm）	品番
SW | TS | R9006	1036	Z31L1036A
カット用		
カット寸法	キャビネット内寸幅 LW – 132 mm	

7 クロスギャラリー		
カラー	長さ（mm）	品番
SW | TS | R9006	1046	ZRG.1046Z
カット用		
カット寸法	キャビネット内寸幅 LW – 122 mm	

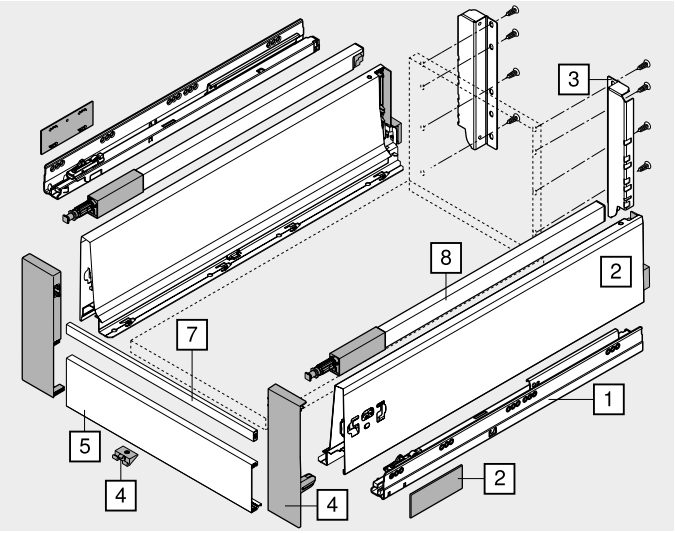

カラー	
SW	シルクホワイト
TS	テラブラック
R9006	RAL 9006 グレー（ホワイトアルミ色）
INGL	ステンレス（Inox）、指紋付着防止コーティング
S	ブラック

カラー	
WGR	ホワイトグレー
R7037	RAL 7037 ダークグレー
NI	ニッケルメッキ
NI-M	ニッケルメッキ マット

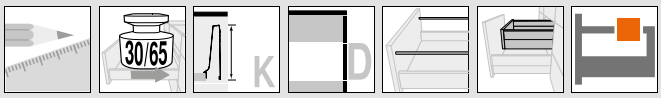

内引出 – ギャラリー – D – K 引出側部

ウェブコードで検索する
DQCBVY

取付寸法

キャビネット内に必要なスペース

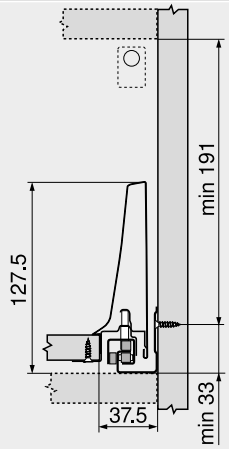

木製背板の取付寸法

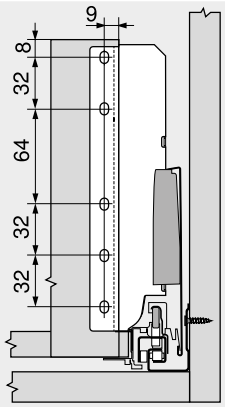

受レールのネジ穴位置

レール長さ NL （mm）

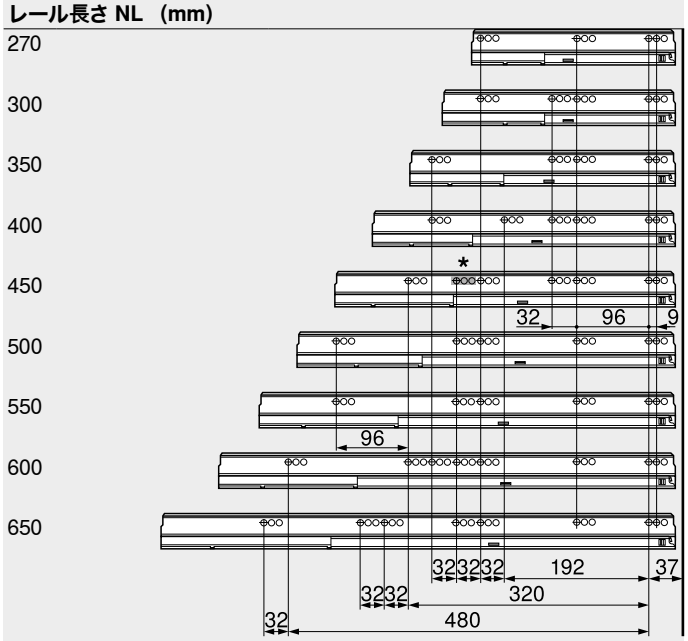

キャビネット奥行最小内寸 LT = レール長さ NL + 3 mm
* 578.4501B (30 kg) の場合のみ

16 mm 厚パーチの場合の切断寸法

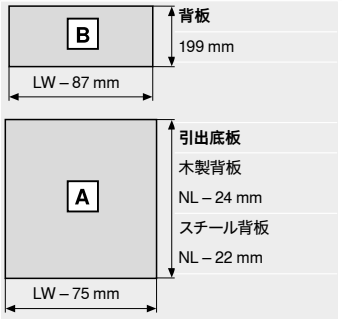

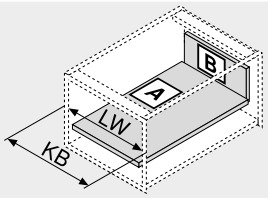

KB	キャビネット幅
LW	キャビネット内寸幅
NL	レール長さ

参照ページ

概要 – TANDEMBOX antaro (タンデムボックス　アンタロ)	303	アクセサリー	342
概要 – LEGRABOX/TANDEMBOX (レグラボックス/タンデムボックス) 用 SERVO-DRIVE (サーボドライブ)	555	受レールのネジ止め位置	350
		取付、取外し、調整	352
TANDEMBOX (タンデムボックス) 用 TIP-ON (チップオン)	664	概要 – 組立機械・ジグ	683
概要 – TANDEMBOX (タンデムボックス) 用 ORGA-LINE (オルガライン)	509	その他の技術情報	774
アクセサリー – スチール製背板	344		

► TANDEMBOX antaro
►► 標準キャビネット



深型引出 – ギャラリー – C – アルミフレーム

ウェブコードで検索する
DQC7NY



- シンプルデザインのギャラリー付引出
- デザインエレメントを装着可能
- 全開型、外から見えないレール。“羽のように軽い”抜群の走行性と高い耐久性
- スチールおよびステンレスの引出側部
- 前板の取付は道具不要
- 3方向に調整可能
- **BLUMOTION** (ブルモーション) 内蔵 で静かにやさしく閉まる。**SERVO-DRIVE** (電動サポート) を併用可能
- ハンドルレス扉用に、機械式プッシュオープン機能の **TIP-ON** (チップオン) 仕様もあります

必要なスペース

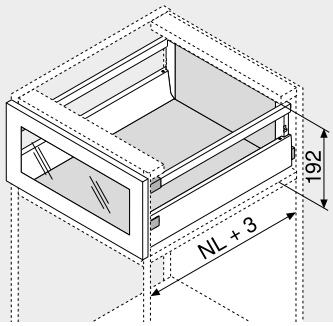

NL	レール長さ

品番一覧

1 受レール 左/右 — BLUMOTION (ブルモーション)

レール長さ NL (mm)	荷重 (kg) 30	65
270	578.2701B	
300	578.3001B	
350	578.3501B	
400	578.4001B	
450	578.4501B	576.4501B
500	578.5001B	576.5001B
550	578.5501B	576.5501B
600	578.6001B	576.6001B
650		576.6501B

TIP-ON (チップオン) 仕様の品番一覧は、モーションテクノロジーの章を参照

2 引出側部 左/右

レール長さ NL (mm)	カラー SW | TS | R9006	INGL
270	378M2702SA	378M2702IA
300	378M3002SA	378M3002IA
350	378M3502SA	378M3502IA
400	378M4002SA	378M4002IA
450	378M4502SA	378M4502IA
500	378M5002SA	378M5002IA
550	378M5502SA	378M5502IA
600	378M6002SA	378M6002IA
650	378M6502SA	378M6502IA

脇カバー付 (ネーム入りはミニマム 1000 個 で可能)

8 ギャラリーレール 左/右

レール長さ NL (mm)	カラー SW | TS | R9006	INGL
270	ZRG.207RSIC	ZRG.207RIIC
300	ZRG.237RSIC	ZRG.237RIIC
350	ZRG.287RSIC	ZRG.287RIIC
400	ZRG.337RSIC	ZRG.337RIIC
450	ZRG.387RSIC	ZRG.387RIIC
500	ZRG.437RSIC	ZRG.437RIIC
550	ZRG.487RSIC	ZRG.487RIIC
600	ZRG.537RSIC	ZRG.537RIIC
650	ZRG.587RSIC	ZRG.587RIIC

3 背板取付具 左/右

カラー	素材	品番
SW | TS | R9006 | NI	スチール	Z30C000S

4 前板取付具

取付方法		品番
ネジ止め	2 x	ZSF.3502

4a アルミフレーム用アダプター

カラー	素材		品番
自然色	プラスチック	2 x	ZRF.2200.01

皿頭タッピングネジ Ø 3.5 mm (ヘッド Ø 7 mm) を使用してください!

8a ギャラリーヘッド

カラー	素材		品番
自然色	プラスチック	2 x	ZRG.000R5F

カラー	
SW	シルクホワイト
TS	テラブラック
R9006	RAL 9006 グレー (ホワイトアルミ色)
INGL	ステンレス (Inox)、指紋付着防止コーティング
S	ブラック

カラー	
WGR	ホワイトグレー
R7037	RAL 7037 ダークグレー
NI	ニッケルメッキ
NI-M	ニッケルメッキ マット

Z アクセサリー

9 エレメント取付具セット

カラー	素材	品番
SW | S | WGR | R7037	プラスチック	Z36C0080

9a デザインエレメント(引出側部用)

カラー	素材		品番
クリア | フロスト	ガラス		Z37Rxx7C
SW | TS | R9006	金属	2 x	Z37Axx7C

品番一覧についてはアクセサリー – デザインエレメントを参照

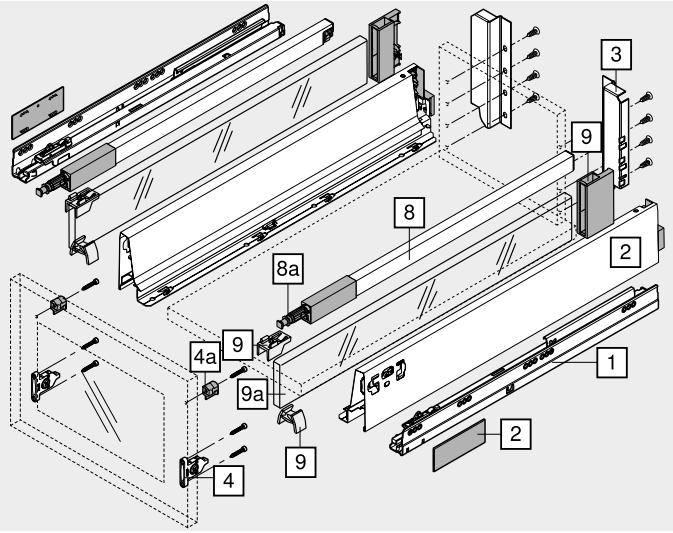

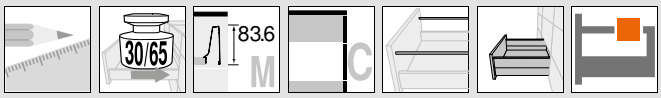

深型引出 – ギャラリー – C – アルミフレーム

ウェブコードで検索する
DQC7NY

取付寸法

キャビネット内に必要なスペース

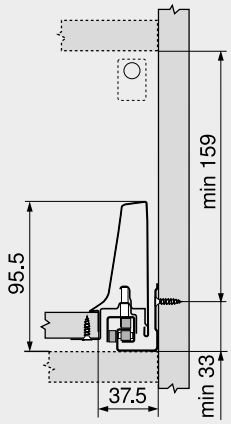

前板取付具木ネジ用の取付寸法

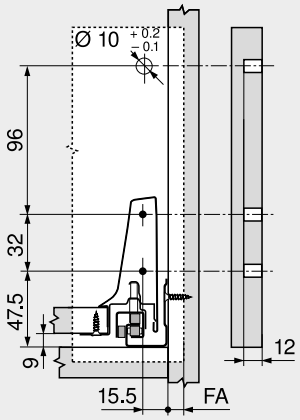

FA	前板のカブリ代

木製背板の取付寸法

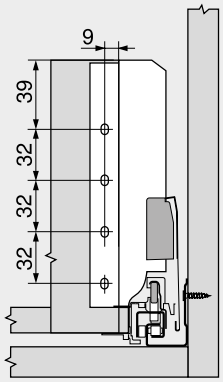

受レールのネジ穴位置

レール長さ NL (mm)

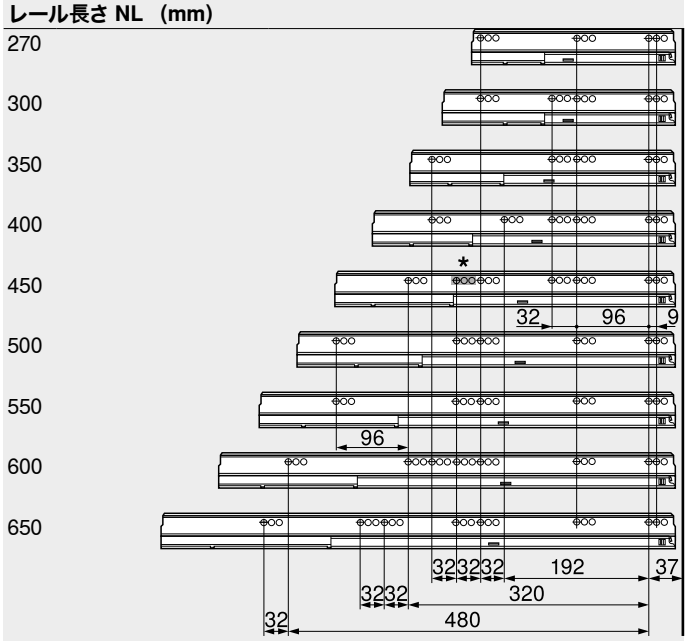

キャビネット奥行最小内寸 LT = レール長さ NL + 3 mm
* 578.4501B (30 kg) の場合のみ

16 mm 厚パーチの場合の切断寸法

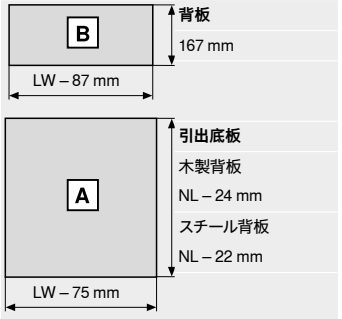

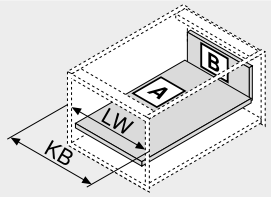

KB	キャビネット幅
LW	キャビネット内寸幅
NL	レール長さ

デザインエレメントの切断寸法

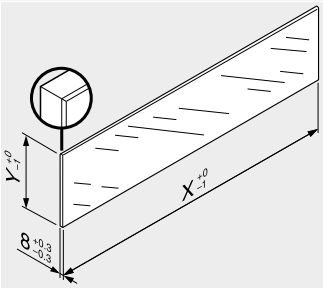

デザインエレメント	X (mm)	Y (mm)
側面	NL – 33	59.5
NL	レール長さ	

LEGRABOX／TANDEMBOX (レグラボックス／タンデムボックス) との組み合わせについて、ヨーロッパ規格 (DIN EN 14749、2005年11月) では、強化ガラスの使用は義務化されていません。プルム規格品の、エッジの加工は面取り (1 mm ±0.5 mm) を施した 研磨平面エッジとなっています。安全性については、貴社の基準でご判断ください。

参照ページ

概要 – TANDEMBOX antaro (タンデムボックス　アンタロ)	303	アクセサリー – スチール製背板	344
概要 – LEGRABOX/TANDEMBOX (レグラボックス／タンデムボックス) 用 SERVO-DRIVE (サーボドライブ)	555	アクセサリー	342
		受レールのネジ止め位置	350
TANDEMBOX (タンデムボックス) 用 TIP-ON (チップオン)	664	取付、取外し、調整	352
概要 – TANDEMBOX (タンデムボックス) 用 ORGA-LINE (オルガライン)	509	概要 – 組立機械・ジグ	683
		その他の技術情報	774
アクセサリー – デザインエレメント	342		



深型引出 – ギャラリー – D – アルミフレーム

ウェブコードで検索する
DQC8DA



- シンプルデザインのギャラリー付引出
- デザインエレメントを装着可能
- 全開型、外から見えないレール。“羽のように軽い”抜群の走行性と高い耐久性
- スチールおよびステンレスの引出側部
- 前板の取付は道具不要
- 3方向に調整可能
- **BLUMOTION** (ブルモーション) 内蔵 で静かにやさしく閉まる。**SERVO-DRIVE** (電動サポート) を併用可能
- ハンドルレス扉用に、機械式プッシュオープン機能の **TIP-ON** (チップオン) 仕様もあります

必要なスペース

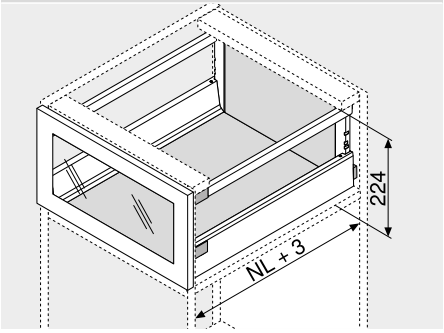

NL	レール長さ

品番一覧

1 受レール 左/右 — BLUMOTION (ブルモーション)

レール長さ NL (mm)	荷重 (kg) 30	65
270	578.2701B	
300	578.3001B	
350	578.3501B	
400	578.4001B	
450	578.4501B	576.4501B
500	578.5001B	576.5001B
550	578.5501B	576.5501B
600	578.6001B	576.6001B
650		576.6501B

TIP-ON (チップオン) 仕様の品番一覧は、モーションテクノロジーの章を参照

2 引出側部 左/右

レール長さ NL (mm)	カラー SW | TS | R9006	INGL
270	378M2702SA	378M2702IA
300	378M3002SA	378M3002IA
350	378M3502SA	378M3502IA
400	378M4002SA	378M4002IA
450	378M4502SA	378M4502IA
500	378M5002SA	378M5002IA
550	378M5502SA	378M5502IA
600	378M6002SA	378M6002IA
650	378M6502SA	378M6502IA

脇カバー付 (ネーム入りはミニマム 1000 個 で可能)

8 ギャラリーレール 左/右

レール長さ NL (mm)	カラー SW | TS | R9006	INGL
270	ZRG.207RSIC	ZRG.207RIIC
300	ZRG.237RSIC	ZRG.237RIIC
350	ZRG.287RSIC	ZRG.287RIIC
400	ZRG.337RSIC	ZRG.337RIIC
450	ZRG.387RSIC	ZRG.387RIIC
500	ZRG.437RSIC	ZRG.437RIIC
550	ZRG.487RSIC	ZRG.487RIIC
600	ZRG.537RSIC	ZRG.537RIIC
650	ZRG.587RSIC	ZRG.587RIIC

3 背板取付具 左/右

カラー	素材	品番
SW | TS | R9006 | NI	スチール	Z30D000SL

4 前板取付具

取付方法		品番
ネジ止め	2 x	ZSF.3502

4a アルミフレーム用アダプター

カラー	素材		品番
自然色	プラスチック	2 x	ZRF.2200.01

皿頭タッピングネジ Ø 3.5 mm (ヘッド Ø 7 mm) を使用してください!

8a ギャラリーヘッド

カラー	素材		品番
自然色	プラスチック	2 x	ZRG.000R5F

カラー	
SW	シルクホワイト
TS	テラブラック
R9006	RAL 9006 グレー (ホワイトアルミ色)
INGL	ステンレス (Inox)、指紋付着防止コーティング
S	ブラック

カラー	
WGR	ホワイトグレー
R7037	RAL 7037 ダークグレー
NI	ニッケルメッキ
NI-M	ニッケルメッキ マット

Z アクセサリー

9 エレメント取付具セット

カラー	素材	品番
SW | S | WGR | R7037	プラスチック	Z36D0080

9a デザインエレメント(引出側部用)

カラー	素材		品番
クリア | フロスト	ガラス		Z37Rxx7D
SW | TS | R9006	金属	2 x	Z37Axx7D

品番一覧についてはアクセサリー – デザインエレメントを参照

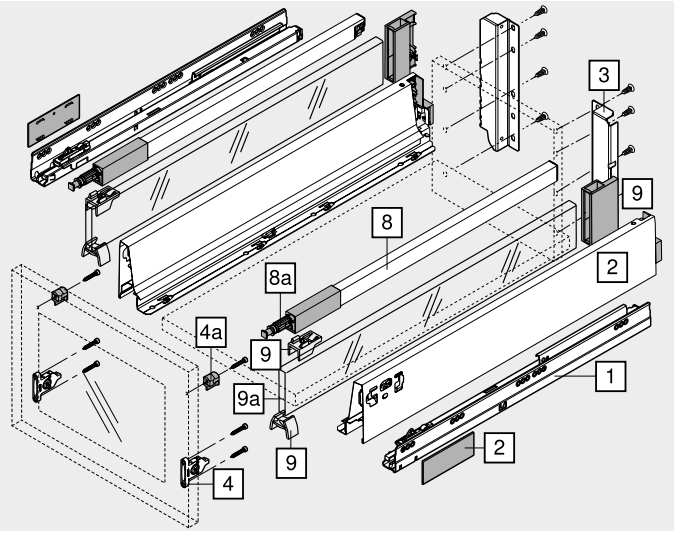

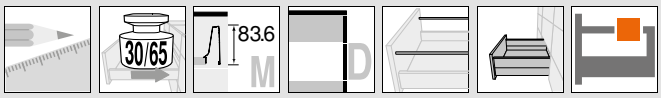

深型引出 – ギャラリー – D – アルミフレーム

ウェブコードで検索する
DQC8DA

取付寸法

キャビネット内に必要なスペース

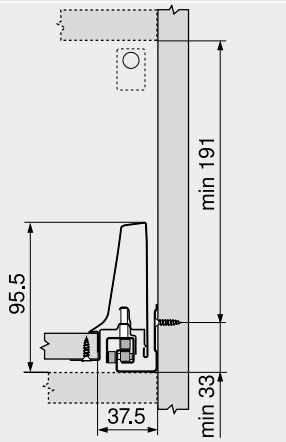

前板取付具木ネジ用の取付寸法

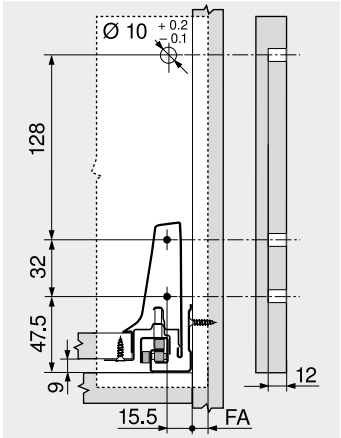

FA	前板のカブリ代

木製背板の取付寸法

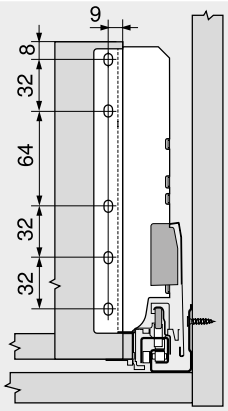

受レールのネジ穴位置

レール長さ NL (mm)

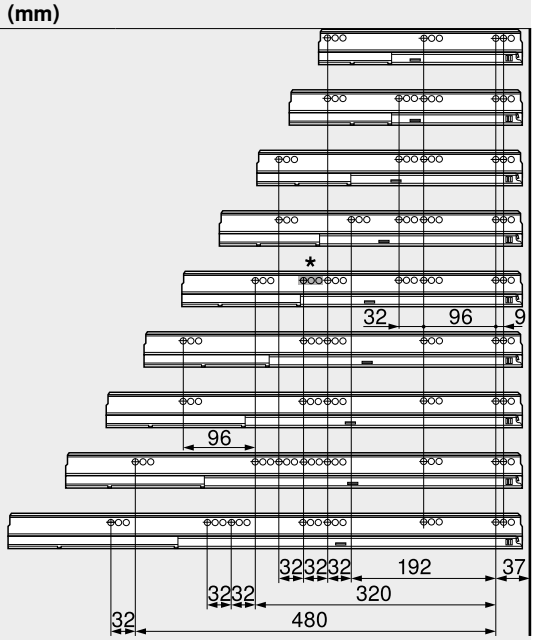

キャビネット奥行最小内寸 LT = レール長さ NL + 3 mm
* 578.4501B (30 kg) の場合のみ

16 mm 厚パーチの場合の切断寸法

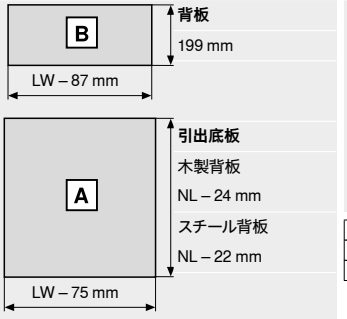

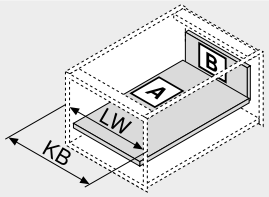

KB	キャビネット幅
LW	キャビネット内寸幅
NL	レール長さ

デザインエレメントの切断寸法

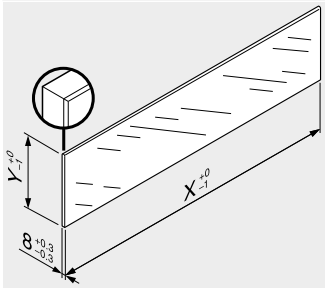

デザインエレメント	X (mm)	Y (mm)
側面	NL – 33	91.5
NL	レール長さ	

LEGRABOX／TANDEMBOX (レグラボックス／タンデムボックス) との組み合わせについて、ヨーロッパ規格 (DIN EN 14749、2005年11月) では、強化ガラスの使用は義務化されていません。ブルム規格品の、エッジの加工は面取り (1 mm ±0.5 mm) を施した 研磨平面エッジとなっています。安全性については、貴社の基準でご判断ください。

参照ページ

概要 – TANDEMBOX antaro (タンデムボックス アンタロ)	303	アクセサリー – スチール製背板	344
概要 – LEGRABOX/TANDEMBOX (レグラボックス/タンデムボックス) 用 SERVO-DRIVE (サーボドライブ)	555	アクセサリー	342
		受レールのネジ止め位置	350
TANDEMBOX (タンデムボックス) 用 TIP-ON (チップオン)	664	取付、取外し、調整	352
概要 – TANDEMBOX (タンデムボックス) 用 ORGA-LINE (オルガライン)	509	概要 – 組立機械・ジグ	683
		その他の技術情報	774
アクセサリー – デザインエレメント	342		

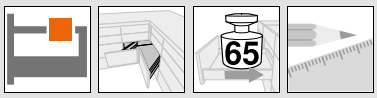

SYNCROMOTION (シンクロモーション) 付 SPACE CORNER (スペースコーナー)



- SYNCROMOTION (シンクロモーション) の魅力的な開閉動作
- 標準的な加工の扉が使用できる
- シンプルデザインのギャラリー付引出
- デザインエレメントを装着可能
- 全開型、外から見えないレール。"羽のように軽い"抜群の走行性と高い耐久性
- スチールおよびステンレスの引出側部
- 3方向に調整可能
- **BLUMOTION** (ブルモーション) によって静かにやさしく閉まります

品番一覧

アプリケーション		カラー		レール長さ NL (mm)	必要なスペース	kg	ウェブコードで検索する
引出							
	引出 – M	SW	シルクホワイト	600 650			
		TS	テラブラック				
		R9006	RAL 9006 グレー (ホワイトアルミ色)				
		INGL	ステンレス (Inox)、指紋付着防止コーティング				
深型引出							
	深型引出 – ギャラリー – C デザインエレメントが可能	SW	シルクホワイト	600 650	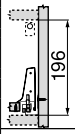		
		TS	テラブラック				
		R9006	RAL 9006 グレー (ホワイトアルミ色)				
		INGL	ステンレス (Inox)、指紋付着防止コーティング				
	深型引出 – ギャラリー – D デザインエレメントが可能	SW	シルクホワイト	600 650	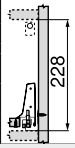		
		TS	テラブラック				
		R9006	RAL 9006 グレー (ホワイトアルミ色)				
		INGL	ステンレス (Inox)、指紋付着防止コーティング				

kg 動荷重

取付寸法

プランニングおよび注文時のサポート

ウェブアドレス
www.blum.com/planningtools

参照ページ

概要 – TANDEMBOX antaro (タンデムボックス アンタロ)	303	概要 – 組立機械・ジグ	683
概要 – TANDEMBOX (タンデムボックス) 用 ORGA-LINE (オルガライン)	509	その他の技術情報	774
アクセサリー – デザインエレメント	342		
アクセサリー	342		
受レールのネジ止め位置	350		
取付、取外し、調整	393		



前板固定タイプの SPACE CORNER (スペースコーナー)



- 前板の端面を45°カット仕上げとする
- シンプルデザインのギャラリー付引出
- デザインエレメントを装着可能
- 全開型、外から見えないレール。“羽のように軽い”抜群の走行性と高い耐久性
- スチールおよびステンレスの引出側部
- 3方向に調整可能
- **BLUMOTION** (ブルモーション) 内蔵 で静かにやさしく閉まる。**SERVO-DRIVE** (電動サポート) を併用可能
- ハンドルレス扉用に、機械式プッシュオープン機能の **TIP-ON** (チップオン) 仕様もあります

品番一覧

アプリケーション		カラー		レール長さ NL (mm)	必要なスペース	kg	ウェブコードで検索する
引出							
	引出 – M	SW	シルクホワイト	600 650	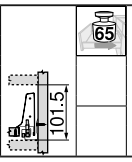		
		TS	テラブラック				
		R9006	RAL 9006 グレー (ホワイトアルミ色)				
		INGL	ステンレス (Inox)、指紋付着防止コーティング				
深型引出							
	深型引出 – ギャラリー – D デザインエレメントが可能	SW	シルクホワイト	600 650	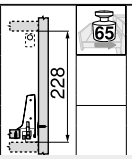		
		TS	テラブラック				
		R9006	RAL 9006 グレー (ホワイトアルミ色)				
		INGL	ステンレス (Inox)、指紋付着防止コーティング				

kg 動荷重

取付寸法

プランニングおよび注文時のサポート

ウェブアドレス
www.blum.com/planningtools

参照ページ

概要 – TANDEMBOX antaro (タンデムボックス アンタロ)	303	アクセサリー	342
概要 – LEGRABOX/TANDEMBOX (レグラボックス/タンデムボックス) 用 SERVO-DRIVE (サーボドライブ)	555	受レールのネジ止め位置	350
		取付、取外し、調整	395
TANDEMBOX (タンデムボックス) 用 TIP-ON (チップオン)	664	概要 – 組立機械・ジグ	683
概要 – TANDEMBOX (タンデムボックス) 用 ORGA-LINE (オルガライン)	509	その他の技術情報	774
アクセサリー – デザインエレメント	342		

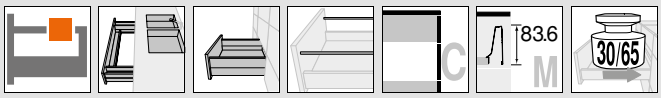

深型引出 – ギャラリー – C

ウェブコードで検索する
DQC92M



- シンプルデザインのギャラリー付引出
- デザインエレメントを装着可能
- 全開型、外から見えないレール。“羽のように軽い”抜群の走行性と高い耐久性
- スチールおよびステンレスの引出側部
- 前板の取付は道具不要
- 3方向に調整可能
- **BLUMOTION** (ブルモーション) 内蔵 で静かにやさしく閉まる。**SERVO-DRIVE** (電動サポート) を併用可能
- ハンドルレス扉用に、機械式プッシュオープン機能の **TIP-ON** (チップオン) 仕様もあります

必要なスペース

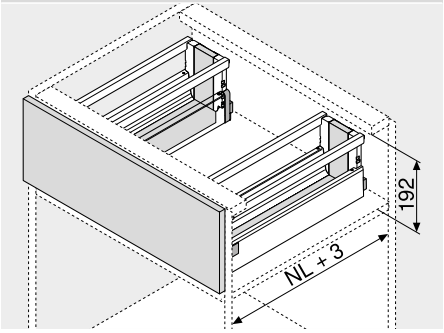

NL	レール長さ

品番一覧

1	受レール 左／右		2	引出側部 左／右		8	ギャラリーレール 左／右	
	BLUMOTION (ブルモーション)							
レール長さ	荷重 (kg)		レール長さ	カラー		レール長さ	カラー	
NL (mm)	30	65	NL (mm)	SW | TS | R9006	INGL	NL (mm)	SW | TS | R9006	INGL
450	578.4501B		450	378M4502SA	378M4502IA	450 2 x	ZRG.387RSIC	ZRG.387RIIC
500	578.5001B		500	378M5002SA	378M5002IA	500 2 x	ZRG.437RSIC	ZRG.437RIIC
550	578.5501B		550	378M5502SA	378M5502IA	550 2 x	ZRG.487RSIC	ZRG.487RIIC
600	578.6001B		600	378M6002SA	378M6002IA	600 2 x	ZRG.537RSIC	ZRG.537RIIC
650		576.6501B	650	378M6502SA	378M6502IA	650 2 x	ZRG.587RSIC	ZRG.587RIIC
TIP-ON (チップオン) 仕様の品番一覧は、モーションテクノロジーの章を参照			脇カバー付 (ネーム入りはミニマム 1000 個 で可能)					

3	背板取付具 左／右		
	カラー	素材	品番
	SW | TS | R9006 | NI	スチール 2 x	Z30C000S

4	前板取付具		
	取付方法		品番
	INSERTA (インサータ)	2 x	ZSF.3902
	ネジ止め	2 x	ZSF.3502
	打込式	2 x	ZSF.3602

11	シンク引出側部 左／右		
レール長さ NL (mm)	カラー		
	SW | TS | R9006	INGL	
450	378M4504SG	378M4504IG	
500	378M5004SG	378M5004IG	
550	378M5504SG	378M5504IG	
600	378M6004SG	378M6004IG	
650	378M6504SG	378M6504IG	

12	背板取付具 左／右		
	カラー	素材	品番
	SW | TS | R9006 | NI	スチール	Z30N000S.04

13	アダプター 左／右		
	カラー	素材	品番
	R7037	プラスチック	Z30N0002.6Z

カラー	
SW	シルクホワイト
TS	テラブラック
R9006	RAL 9006 グレー (ホワイトアルミ色)
INGL	ステンレス (Inox)、指紋付着防止コーティング
S	ブラック

カラー	
WGR	ホワイトグレー
R7037	RAL 7037 ダークグレー
NI	ニッケルメッキ
NI-M	ニッケルメッキ マット

Z アクセサリー

9	エレメント取付具セット		
	カラー	素材	品番
	SW | S | WGR | R7037	プラスチック	Z36C0080

9a	デザインエレメント(引出側部用)		
	カラー	素材	品番
	クリア | フロスト	ガラス	Z37Rxx7C
	SW | TS | R9006	金属 2 x	Z37Axx7C
品番一覧についてはアクセサリー – デザインエレメントを参照			

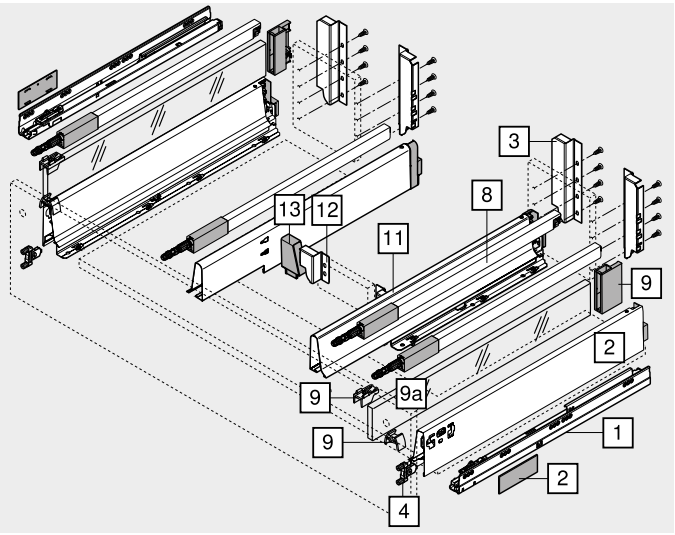

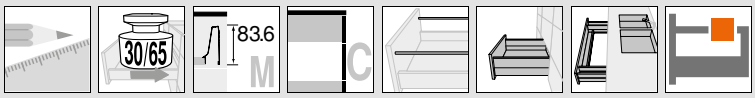

深型引出 – ギャラリー – C

ウェブコードで検索する
DQC92M

取付寸法

キャビネット内に必要なスペース

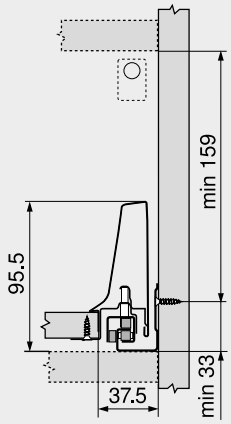

前板取付具木ネジ用の取付寸法

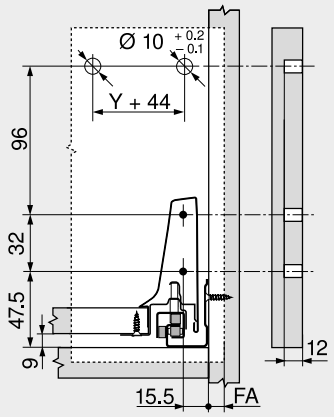

FA	前板のカブリ代

前板下穴加工寸法 (INSERTA (インサータ) 式／打込式)

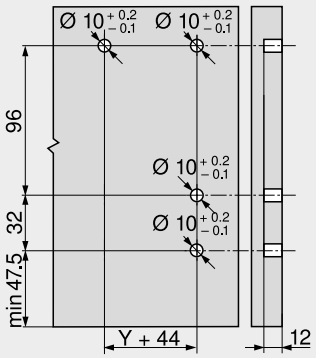

木製背板の取付寸法

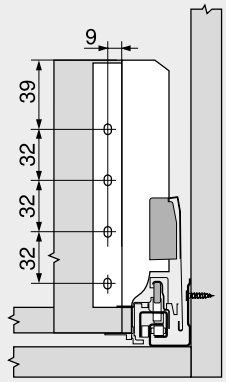

受レールのネジ穴位置

レール長さ NL (mm)

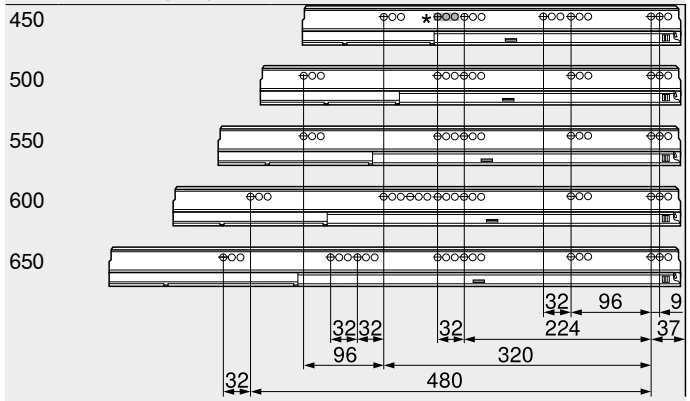

キャビネット奥行最小内寸 LT = レール長さ NL + 3 mm
* 578.4501B (30 kg) の場合のみ

16 mm 厚パーチの場合の切断寸法

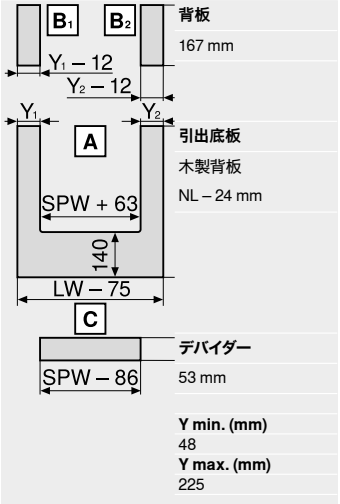

背板
167 mm

引出底板
木製背板
NL – 24 mm

デバイダー
53 mm

Y min. (mm)
48
Y max. (mm)
225

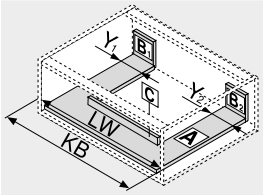

KB	キャビネット幅
LW	キャビネット内寸幅
NL	レール長さ
SPW	シンク引出側部間の内寸幅

デバイダーの取付寸法

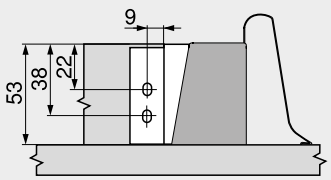

参照ページ

概要 – TANDEMBOX antaro (タンデムボックス アンタロ)	303	アクセサリー	342
概要 – LEGRABOX/TANDEMBOX (レグラボックス/タンデムボックス) 用 SERVO-DRIVE (サーボドライブ)	555	受レールのネジ止め位置	350
		取付、取外し、調整	352
TANDEMBOX (タンデムボックス) 用 TIP-ON (チップオン)	664	概要 – 組立機械・ジグ	683
概要 – TANDEMBOX (タンデムボックス) 用 ORGA-LINE (オルガライン)	509	その他の技術情報	774
アクセサリー – デザインエレメント	342		

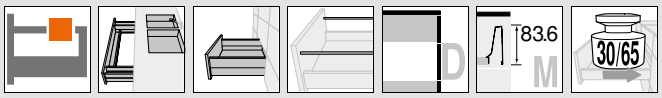

深型引出 – ギャラリー – D

ウェブコードで検索する
DQC9RY



- シンプルデザインのギャラリー付引出
- デザインエレメントを装着可能
- 全開型、外から見えないレール。“羽のように軽い”抜群の走行性と高い耐久性
- スチールおよびステンレスの引出側部
- 前板の取付は道具不要
- 3方向に調整可能
- **BLUMOTION** (ブルモーション) 内蔵 で静かにやさしく閉まる。**SERVO-DRIVE** (電動サポート) を併用可能
- ハンドルレス扉用に、機械式プッシュオープン機能の **TIP-ON** (チップオン) 仕様もあります

必要なスペース

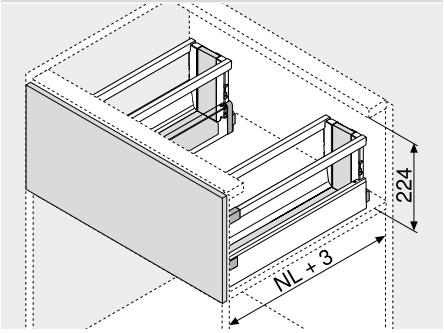

NL	レール長さ

品番一覧

1 受レール 左／右

BLUMOTION (ブルモーション)

レール長さ NL (mm)	荷重 (kg) 30	65
450	578.4501B	
500	578.5001B	
550	578.5501B	
600	578.6001B	
650		576.6501B

TIP-ON (チップオン) 仕様の品番一覧は、モーションテクノロジーの章を参照

2 引出側部 左／右

レール長さ NL (mm)	カラー SW | TS | R9006	INGL
450	378M4502SA	378M4502IA
500	378M5002SA	378M5002IA
550	378M5502SA	378M5502IA
600	378M6002SA	378M6002IA
650	378M6502SA	378M6502IA

脇カバー付 (ネーム入りはミニマム 1000 個 で可能)

8 ギャラリーレール 左／右

レール長さ NL (mm)		カラー SW | TS | R9006	INGL
450	2 x	ZRG.387RSIC	ZRG.387RIIC
500	2 x	ZRG.437RSIC	ZRG.437RIIC
550	2 x	ZRG.487RSIC	ZRG.487RIIC
600	2 x	ZRG.537RSIC	ZRG.537RIIC
650	2 x	ZRG.587RSIC	ZRG.587RIIC

3 背板取付具 左／右

カラー	素材		品番
SW | TS | R9006 | NI	スチール	2 x	Z30D000SL

4 前板取付具

取付方法		品番
INSERTA (インサータ)	2 x	ZSF.3902
ネジ止め	2 x	ZSF.3502
打込式	2 x	ZSF.3602

11 シンク引出側部 左／右

レール長さ NL (mm)	カラー SW | TS | R9006	INGL
450	378M4504SG	378M4504IG
500	378M5004SG	378M5004IG
550	378M5504SG	378M5504IG
600	378M6004SG	378M6004IG
650	378M6504SG	378M6504IG

12 背板取付具 左／右

カラー	素材	品番
SW | TS | R9006 | NI	スチール	Z30N000S.04

13 アダプター 左／右

カラー	素材	品番
R7037	プラスチック	Z30N0002.6Z

Z アクセサリー

9 エレメント取付具セット

カラー	素材	品番
SW | S | WGR | R7037	プラスチック	Z36D0080

9a デザインエレメント(引出側部用)

カラー	素材		品番
クリア | フロスト	ガラス		Z37Rxx7D
SW | TS | R9006	金属	2 x	Z37Axx7D

品番一覧についてはアクセサリー – デザインエレメントを参照

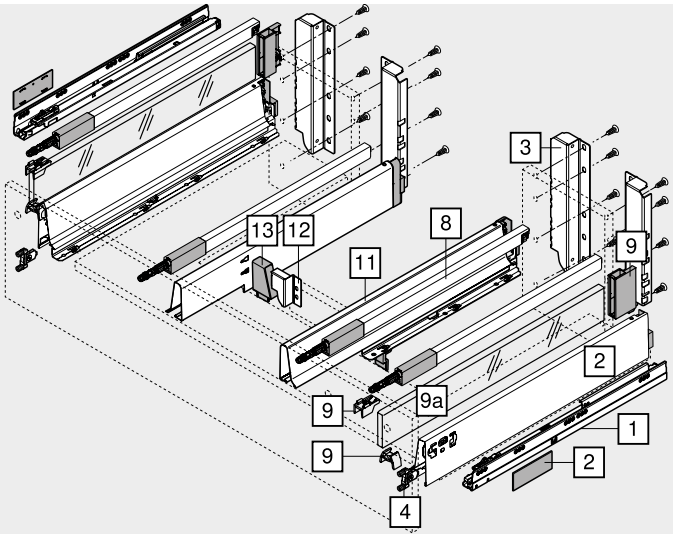

カラー	
SW	シルクホワイト
TS	テラブラック
R9006	RAL 9006 グレー (ホワイトアルミ色)
INGL	ステンレス (Inox)、指紋付着防止コーティング
S	ブラック

カラー	
WGR	ホワイトグレー
R7037	RAL 7037 ダークグレー
NI	ニッケルメッキ
NI-M	ニッケルメッキ マット

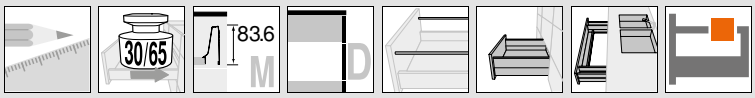

深型引出 – ギャラリー – D

ウェブコードで検索する
DQC9RY

取付寸法

キャビネット内に必要なスペース

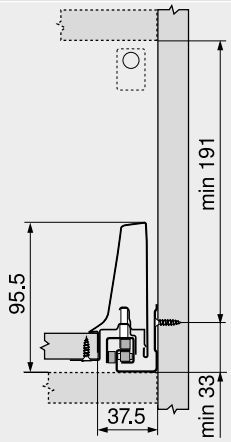

前板取付具木ネジ用の取付寸法

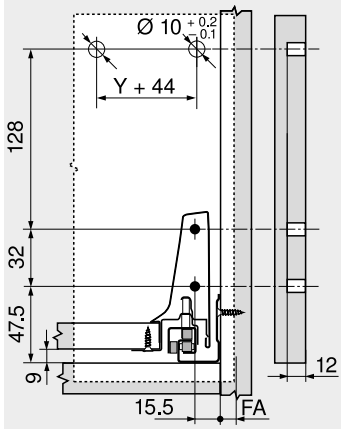

FA	前板のカブリ代

前板下穴加工寸法 (INSERTA (インサータ) 式／打込式)

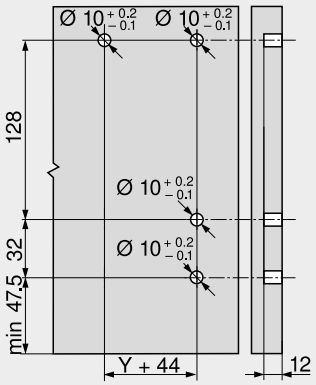

木製背板の取付寸法

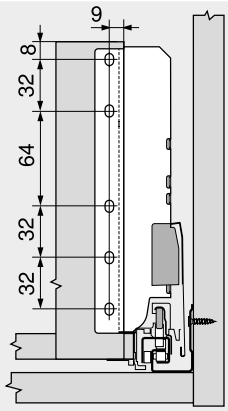

受レールのネジ穴位置

レール長さ NL (mm)

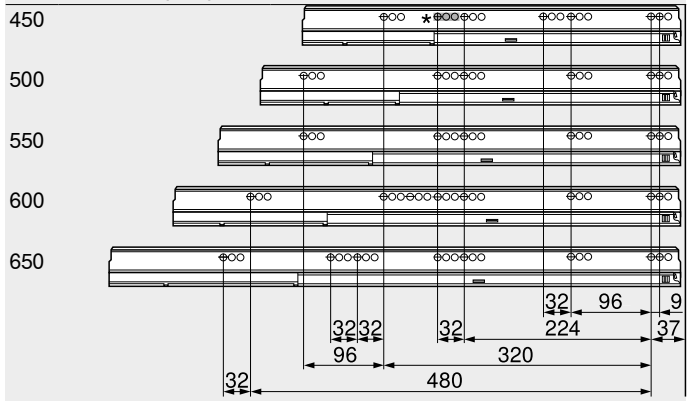

キャビネット奥行最小内寸 LT = レール長さ NL + 3 mm
* 578.4501B (30 kg) の場合のみ

16 mm 厚パーチの場合の切断寸法

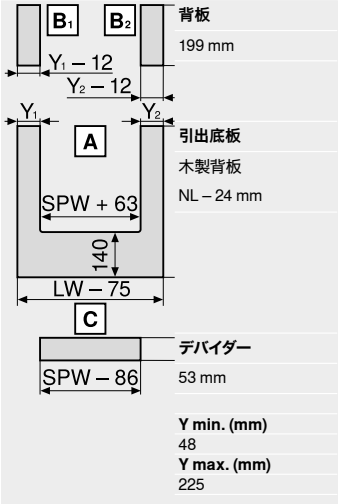

背板
199 mm

引出底板
木製背板
NL – 24 mm

デバイダー
53 mm

Y min. (mm)
48
Y max. (mm)
225

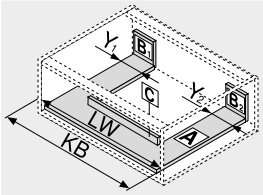

KB	キャビネット幅
LW	キャビネット内寸幅
NL	レール長さ
SPW	シンク引出側部間の内寸幅

デバイダーの取付寸法

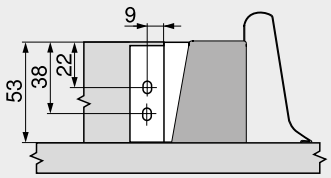

参照ページ

概要 – TANDEMBOX antaro (タンデムボックス アンタロ)	303	アクセサリー	342
概要 – LEGRABOX/TANDEMBOX (レグラボックス/タンデムボックス) 用 SERVO-DRIVE (サーボドライブ)	555	受レールのネジ止め位置	350
		取付、取外し、調整	352
TANDEMBOX (タンデムボックス) 用 TIP-ON (チップオン)	664	概要 – 組立機械・ジグ	683
概要 – TANDEMBOX (タンデムボックス) 用 ORGA-LINE (オルガライン)	509	その他の技術情報	774
アクセサリー – デザインエレメント	342		



SPACE TOWER (スペースタワー)



- 内引出をフル装備したフレキシブルなトールユニット (最上段のみ棚板)
- 3方向から収納物にアクセスできる
- 引出は個別に引き出せるので、全体を上から見渡せ、奥の収納物も上から簡単に取り出せる
- 満載状態の重い引出でも軽い操作力で開閉できる
- 背板と側板が高いので、収納物が落ちる心配がない
- ORGA-LINE (オルガライン) 仕切システムは、引出を整理整頓し、取出しも簡単に
- スペースに合わせてフレキシブルに設計可能



品番一覧

おすすめ設計プラン			155°	
内引出用 – M	310			
内引出 – ギャラリー付アルミ前板 – C		318		
内引出 – ギャラリー付アルミ前板 – D		322		
TANDEMBOXantaro (タンデムボックス　アンタロ) 用 ORGA-LINE (オルガライン) – クロスデバイダー		520		
TANDEMBOXantaro (タンデムボックス　アンタロ) 用 ORGA-LINE (オルガライン) – クロスギャラリー		521		
CLIP top (クリップトップ) 155° ヒンジ			118	
推奨				
キャビネット幅　(mm)	275–1200			

取付寸法

プランニングおよび注文時のサポート

ウェブアドレス
www.blum.com/planningtools

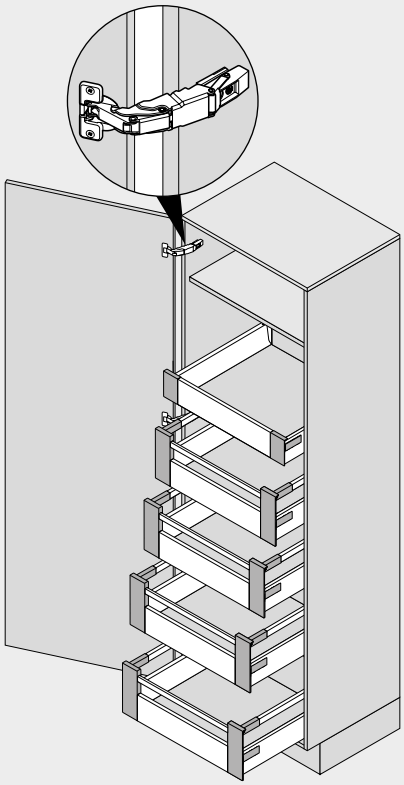

参照ページ

概要 – TANDEMBOX antaro (タンデムボックス　アンタロ)	303	概要 – 扉用BLUMOTION (ブルモーション)	539
概要 – LEGRABOX/TANDEMBOX (レグラボックス/タンデムボックス) 用 SERVO-DRIVE (サーボドライブ)	555	アクセサリー	342
		取付、取外し、調整	352
TANDEMBOX (タンデムボックス) 用 TIP-ON (チップオン)	664	概要 – 組立機械・ジグ	683
概要 – TANDEMBOX (タンデムボックス) 用 ORGA-LINE (オルガライン)	509	その他の技術情報	774
CLIP top (クリップトップ) 155° ヒンジ	118		

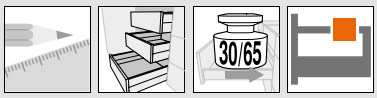

SPACE TOWER (スペースタワー)

取付寸法

推奨

キャビネット内部の取付位置

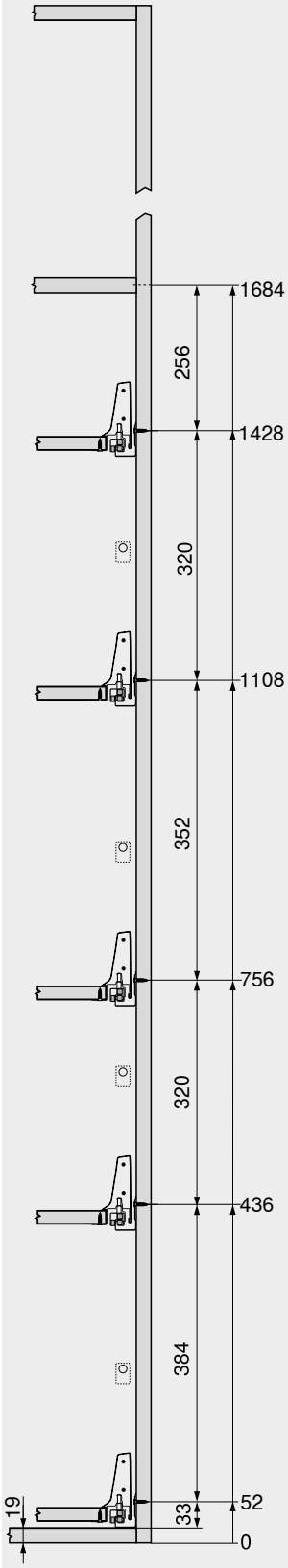

前板下穴加工

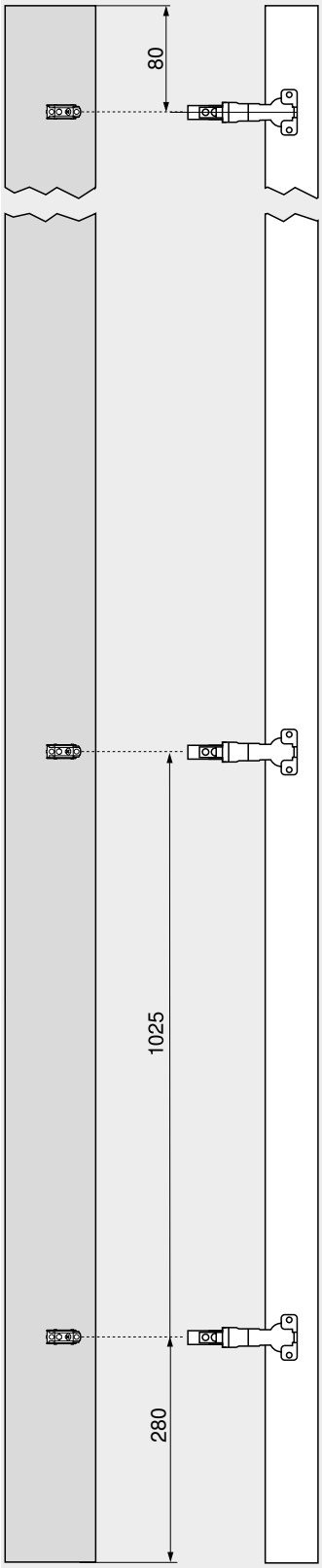

前板下穴加工

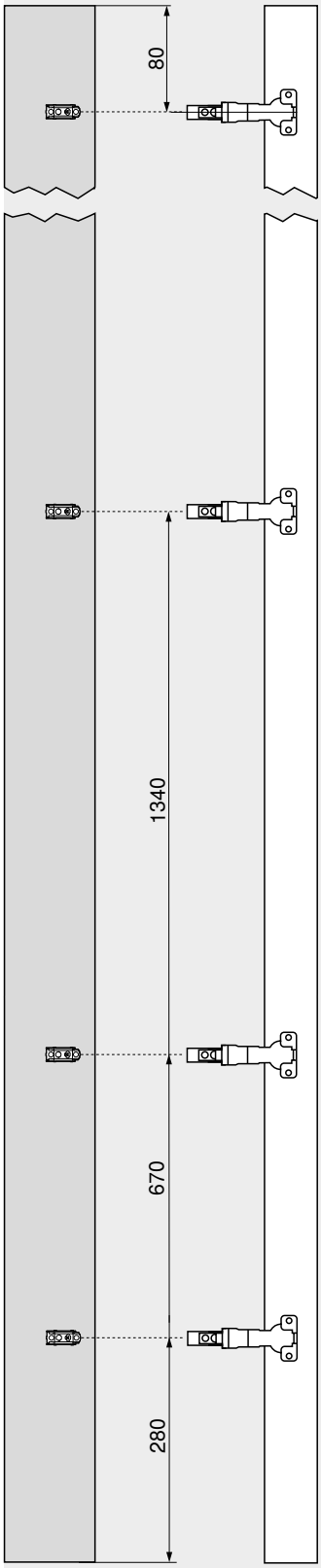

高さのあるキャビネットの場合、棚板が実用的なのは最上段のみです。前から収納物が見えるようにします

内引出により、左右から収納物が取り出せます。内引出の背板を高くして、収納物が後ろに落ちるのを防ぎます

引出を配置する位置を自由に設計できるので、高さのある収納物でも「結局収納できなかった」ということがありません

扉と引出の干渉を防ぐ CLIP top (クリップトップ) 155°内引出用ヒンジを使えば、キャビネット幅を最大限に利用できます

スライドヒンジを引出と引出の間に設定すると、いちばん下の引出レールを底板まで下げた位置で設置できます。すると、最後の数センチまで利用可能なスペースにすることができます

参照ページ
ヒンジの数 782

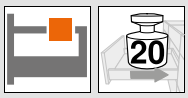

ナローキャビネット　（幅の狭いキャビネット）



- 受レールを対角に配置、安定したソリューション
- **BLUMOTION**（ブルモーション）によって静かにやさしく閉まります
- 荷重 20 kg／キャビネット
- キャビネット幅 KB 200 mm

必要なスペース

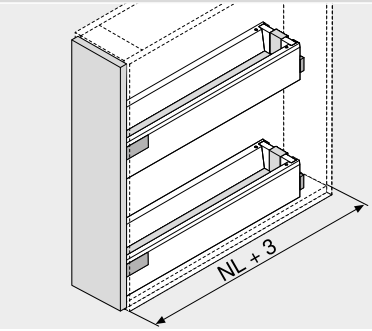

NL	レール長さ

品番一覧

おすすめ設計プラン	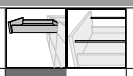		
引出 – M	308		
引出 – K	312		
深型引出 – ギャラリー – C		316	
深型引出 – ギャラリー – D		320	
深型引出 – ギャラリー – D – K 引出側部		324	
キャビネット幅 （mm）	200		

参照ページ

概要 – TANDEMBOX antaro（タンデムボックス　アンタロ）	303
アクセサリー	342
取付、取外し、調整	352
概要 – 組立機械・ジグ	683
その他の技術情報	774



ナローキャビネット　（幅の狭いキャビネット）

取付寸法

キャビネット内に必要なスペース

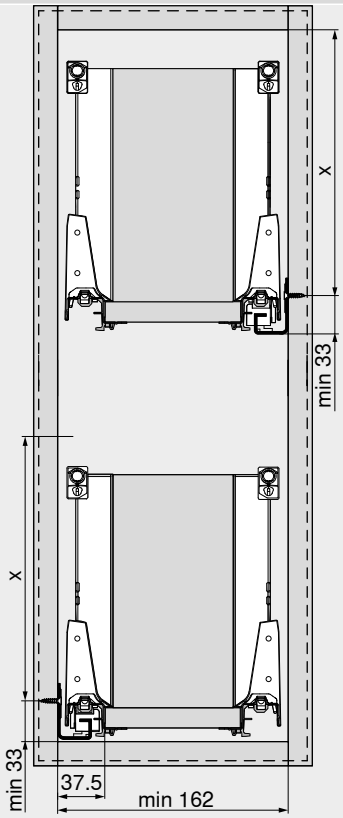

取付高さ	X (mm)
M	65.5
K	97.5
C	159
D	191

取付寸法 – 前板

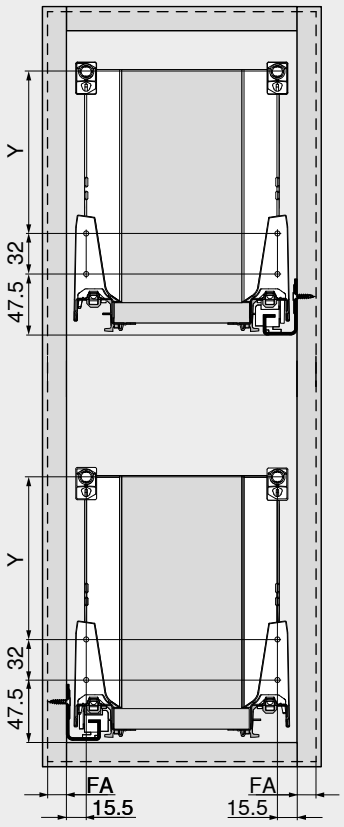

取付高さ	引出側部の高さ	側板	Y (mm)
M	M	–	–
K	K	–	32
C	M	ギャラリー	96
D	M	ギャラリー	128
D	K	ギャラリー	32 + 96
FA	前板のカブリ代		

ガラス製デザインエレメント



- 引出をコンテナ形状にすることで収納物の落下を防ぐ。デザインアクセントとしてキッチンを個性的にする
- 素材 : ガラス (無地)
- カラー : クリア、フロスト

品番一覧

9a	ガラス製デザインエレメント (引出側面用)		
	カラー	クリア | フロスト	
レール長さ NL (mm)	高さ C	D	
270	Z37R237C	Z37R237D	
300	Z37R267C	Z37R267D	
350	Z37R317C	Z37R317D	
400	Z37R367C	Z37R367D	
450	Z37R417C	Z37R417D	
500	Z37R467C	Z37R467D	
550	Z37R517C	Z37R517D	
600	Z37R567C	Z37R567D	
650	Z37R617C	Z37R617D	

構成内容 :

9a	2 x	ガラス製デザインエレメント

取付寸法

デザインエレメントの切断寸法

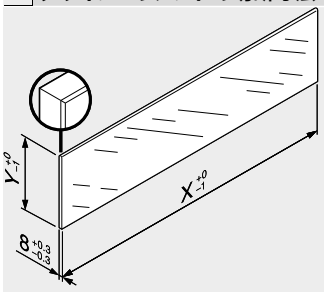

高さ	デザインエレメント	X (mm)	Y (mm)
C	側面	NL – 33	59.5
D	側面	NL – 33	91.5
NL	レール長さ		

参照ページ

概要 – TANDEMBOX antaro (タンデムボックス アンタロ)	303
取付、取外し、調整	354
概要 – 組立機械・ジグ	683
その他の技術情報	774

アルミ製デザインエレメント



- 引出をコンテナ形状にすることで収納物の落下を防ぐ。デザインアクセントとしてキッチンを個性的にする
- 素材 : アルミニウム
- カット用

品番一覧

9a		アルミ製エレメント (引出側部用)		
		カラー	SW | TS | R9006	
レール長さ NL (mm)		高さ		
		C	D	
450	2 x	Z37A417C	Z37A417D	
500	2 x	Z37A467C	Z37A467D	
550	2 x	Z37A517C	Z37A517D	
650	2 x	Z37A617C	Z37A617D	

SW	シルクホワイト
TS	テラブラック
R9006	RAL 9006 グレー (ホワイトアルミ色)

取付寸法

デザインエレメントの切断寸法

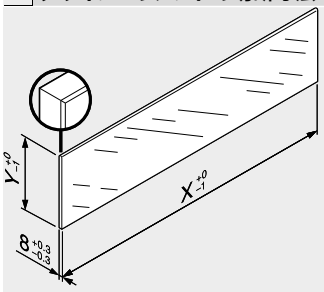

高さ	デザインエレメント	X (mm)	Y (mm)
C	側面	NL – 33	59.5
D	側面	NL – 33	91.5
NL	レール長さ		

参照ページ

概要 – TANDEMBOX antaro (タンデムボックス　アンタロ)	303
取付、取外し、調整	354
概要 – 組立機械・ジグ	683
その他の技術情報	774

スチール背板

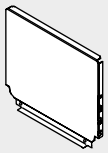

- TANDEMBOX (タンデムボックス) 用
- 素材 : スチール
- カラー : シルクホワイト、テラブラック、RAL 9006 グレー (ホワイトアルミ色) 、ニッケルメッキ

品番一覧

背板高さ	品番
N	☎ Z30NxxxS.6
M	☎ Z30MxxxS.6
K	☎ Z30KxxxS.6
C	☎ Z30CxxxS.6
D	☎ Z30DxxxS.6

取付寸法

幅の計算

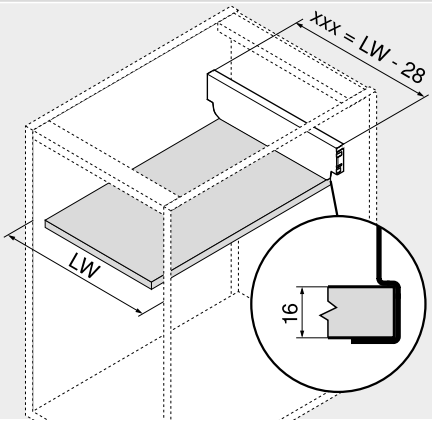

xxx = LW – 28

例
背板高さ M
LW = 567 mm
539 mm = 567 – 28 mm
注文
Z30M539S.6

xxx	背板の幅
LW	キャビネット内寸幅

16 mm 厚パーチの場合の切断寸法



NL	レール長さ
LW	キャビネット内寸幅

前板スタビライザー

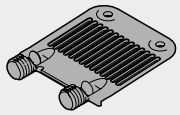

- 大型前板を安定させるスタビライザー
- 引出側部と前板との連結を強化します
- 素材 : プラスチック
- カラー : RAL 7037 サンドグレー

品番一覧

名称	品番
前板スタビライザー	Z96.10E1

取付寸法

キャビネット内に必要なスペース

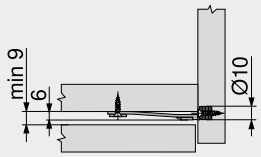

前板下穴加工

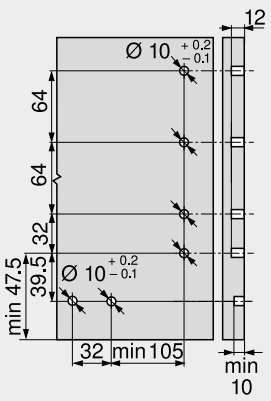

サイドスタビライザー – トップマウント式

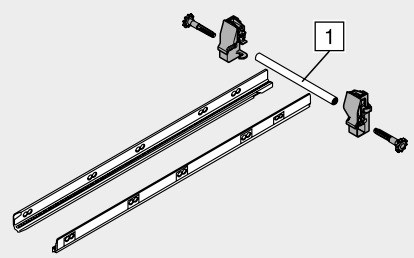

- 特に幅の広い引出用の追加スタビライザー
- 推奨：キャビネット幅 KB 900–1200 mm
- アルミ製連結棒は、キャビネット幅 1200 mm 用をカットして使用
- SERVO-DRIVE（サーボドライブ）と併用することができる

品番一覧

レール長さ NL （mm）	品番
450	ZST.450BA
500	ZST.500BA
550	ZST.550BA
600	ZST.600BA
650	ZST.650BA

カット寸法	
1	キャビネット内寸幅 LW – 86 mm

取付寸法

キャビネット内に必要なスペース

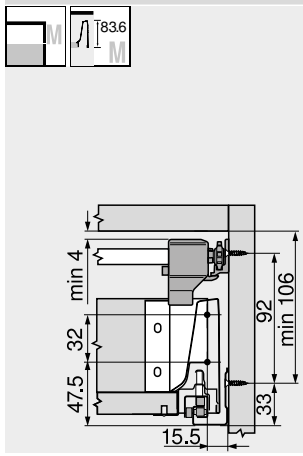

キャビネット内に必要なスペース

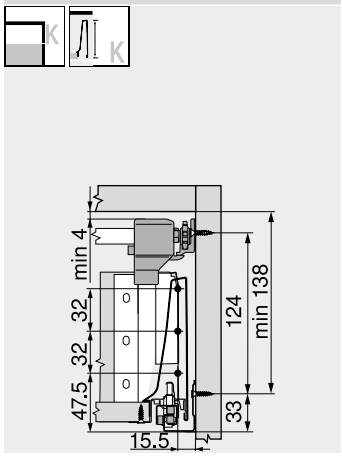

キャビネット内に必要なスペース

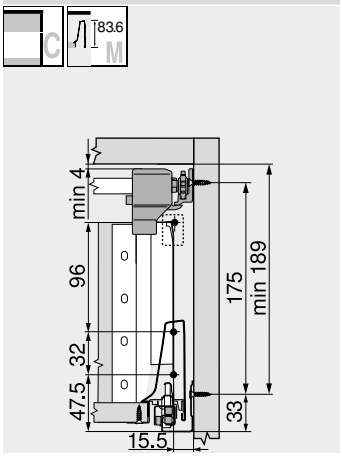

キャビネット内に必要なスペース

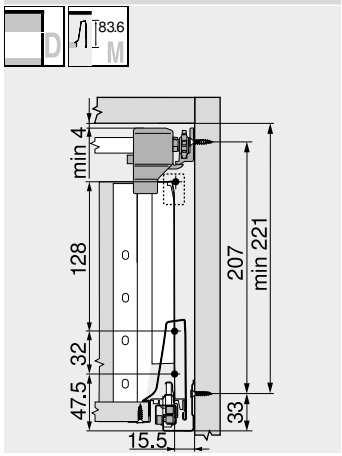

ネジ穴位置 – サイドスタビライザー

レール長さ NL （mm）

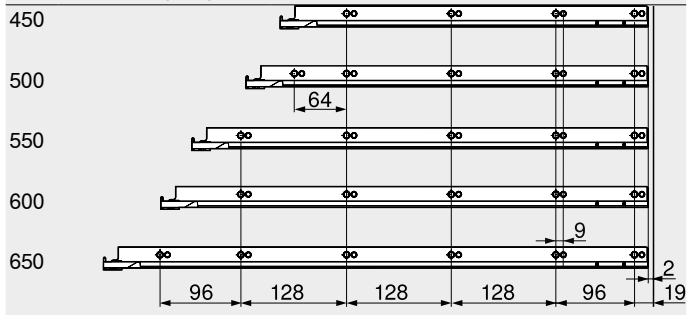

キャビネット奥行最小内寸 LT = レール長さ NL + 3 mm

取付

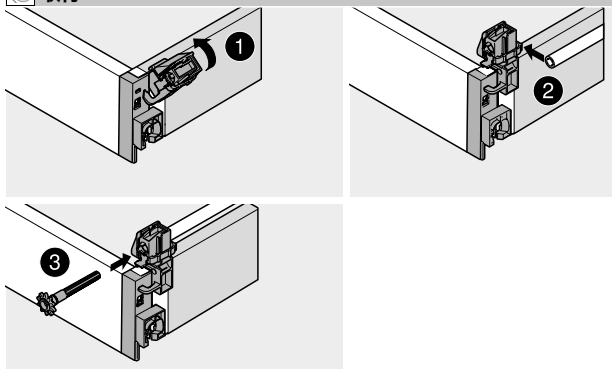

参照ページ

概要 – TANDEMBOX antaro（タンデムボックス　アンタロ）	303
概要 – 組立機械・ジグ	683
その他の技術情報	774

高さ自在ギャラリー取付具

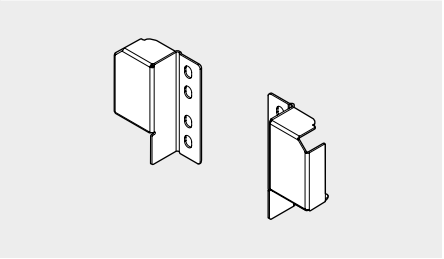

- 素材 : スチール
- カラー : シルクホワイト、テラブラック、RAL 9006 グレー (ホワイトアルミ色) 、ニッケルメッキ

品番一覧

名称	品番
高さ自在ギャラリー取付具	ZRR.5200

取付寸法

キャビネット内に必要なスペース

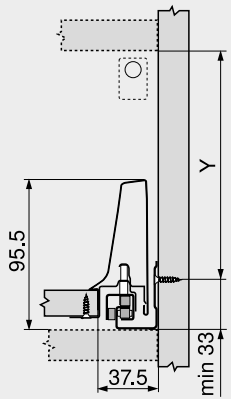

自由な配置	
Y = X – 4 mm	
X	背板高さ

前板取付具木ネジ用の取付寸法

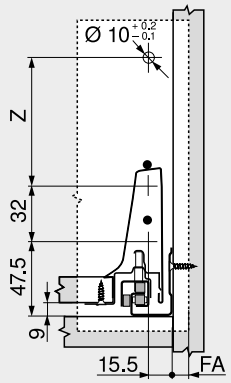

自由な配置	
Z = X – 71 mm	
X	背板高さ
FA	前板のカブリ代

木製背板の取付寸法

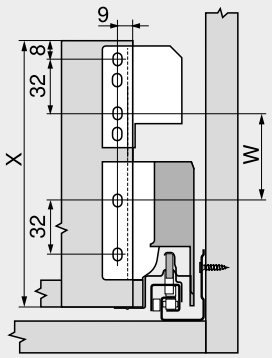

自由な配置	
W = X – 103 mm	
X	背板高さ

キャビネット内に必要なスペース

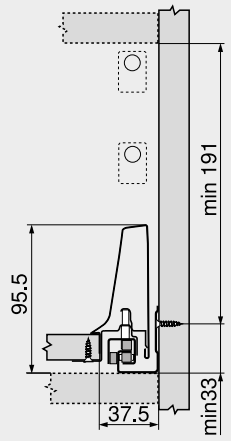

D 高さ – ダブルギャラリー (背板ホルダー高さ B)

前板取付具木ネジ用の取付寸法

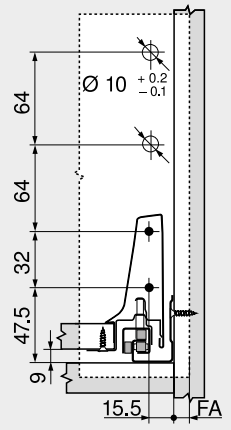

D 高さ – ダブルギャラリー (背板ホルダー高さ B)	
FA	前板のカブリ代

木製背板の取付寸法

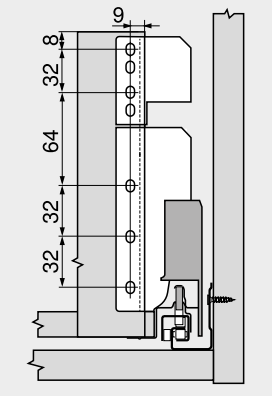

D 高さ – ダブルギャラリー (背板ホルダー高さ B)

背板取付具高さ B

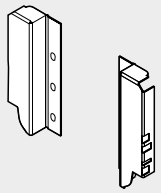

- TANDEMBOX (タンデムボックス) 用
- 素材 : スチール
- カラー : シルクホワイト、テラブラック、RAL 9006 グレー (ホワイトアルミ色) 、ニッケルメッキ

品番一覧

名称	品番
背板取付具高さ B	Z30B000S.04

カット寸法

背板高さ	135 mm

取付寸法

キャビネット内に必要なスペース

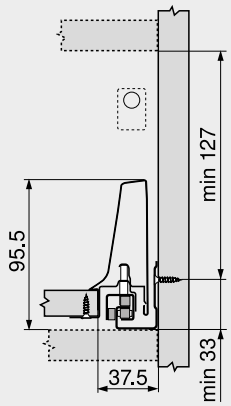

前板取付具木ネジ用の取付寸法

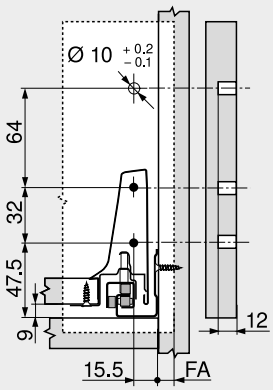

FA	前板のカブリ代

木製背板の取付寸法

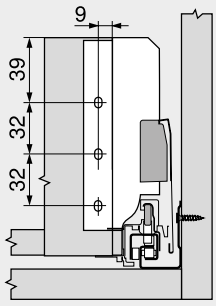

木ネジ Ø 3.5 mm

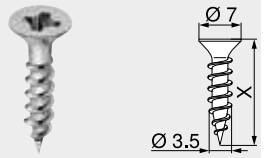

- Ø 3.5 mm
- 素材 : スチール
- カラー : ニッケルメッキ

品番一覧

X (mm)	品番
15.0	609.1500
17.0	609.1700

システムネジ Ø 6.0 mm

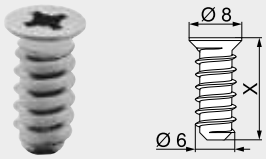

- Ø 6 mm
- 下穴 Ø 5 mm
- 素材 : スチール
- カラー : ニッケルメッキ

品番一覧

X (mm)	品番
10.0	661.1000.HG
11.5	661.1150.HG
13.0	661.1300.HG
14.5	661.1450.HG
20.0	661.2000.HG

特殊システムネジ Ø 6.0 mm

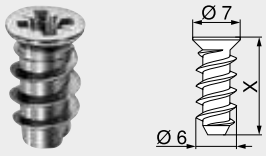

- Ø 6 mm
- 下穴 Ø 5 mm
- 素材 : スチール
- カラー : ニッケルメッキ

品番一覧

X (mm)	品番
11.5	662.1150.HG
13.0	662.1300.HG
14.5	662.1450.HG

センタービット



- Ø 2.7 mm、長さ 70 mm
- Ø 3.5 mm の木ネジ用の下穴をあけます
- 下穴深さ最大 8 mm
- 素材 : スチール、焼き入れ

品番一覧

名称	品番
センタービット	M01.ZZ03
交換用ビット	M01.ZZB3

粘着戸あたり

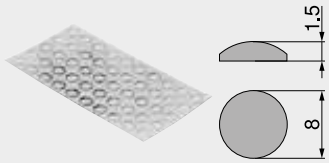

- ノイズ低減用
- 素材 : プラスチック
- カラー : 自然色

品番一覧

名称	品番
粘着戸あたり	993.710

埋込用バッファ



- ノイズ低減用
- すき間 2 mm
- 2つの部品からなる
- 素材 : プラスチック
- カラー : RAL 9006 グレー（ホワイトアルミ色）

品番一覧

名称	品番
埋込用バッファ	993.706

プラスドライバー



- PZ (Pozi) サイズ 2
- ブレード長さ 100 mm
- 全長 200 mm
- Blum ロゴ入りオレンジハンドル
- 素材 : プラスチック／スチール
- カラー : ブラック／オレンジ

品番一覧

名称	品番
プラスドライバー	303.756.1

マイナスドライバー



- スロットサイズ 1.0 x 5.5 mm を含む
- ブレード長さ 125 mm
- 全長 225 mm
- Blum ロゴ入りオレンジハンドル
- 素材 : プラスチック／スチール
- カラー : ブラック／オレンジ

品番一覧

名称	品番
マイナスドライバー	314.928.1

ボックスシステム

► TANDEMBOX antaro

►► 受レールのネジ止め位置

受レール 578B – 30 kg

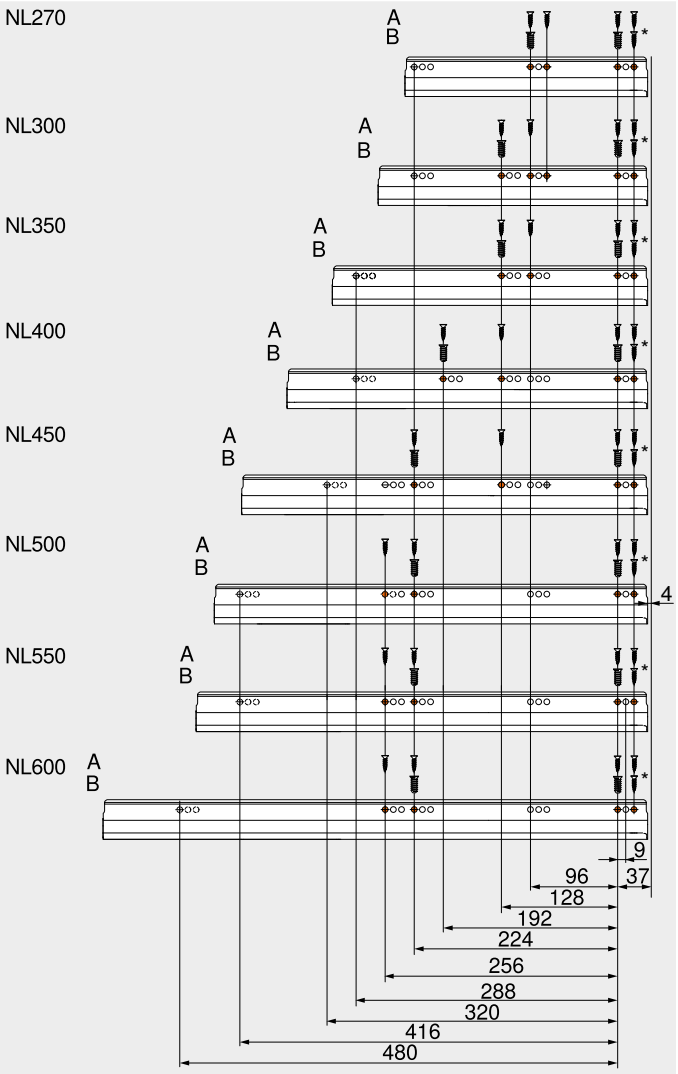

受レール 576B – 65 kg

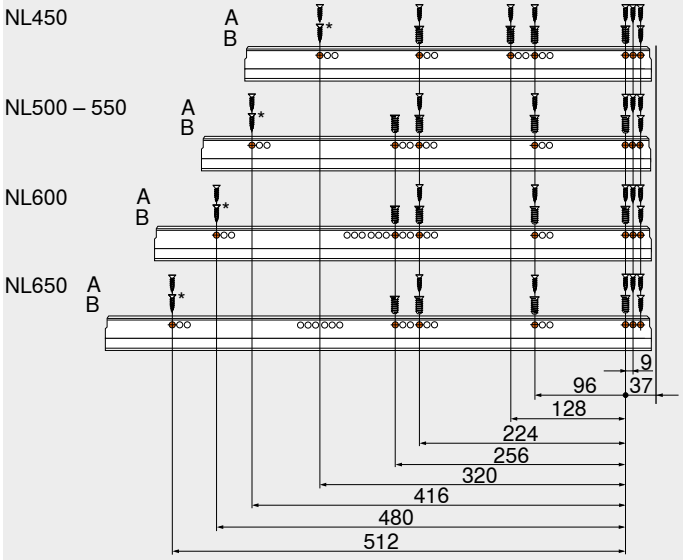

NL	レール長さ
A	木ネジ Ø 4 x 15 mm
B	システムネジ、品番 661.1450.HG
*	より安定性が高まります

NL	レール長さ
A	木ネジ Ø 4 x 15 mm
B	システムネジ、品番 661.1450.HG
*	より安定性が高まります

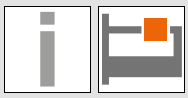

引出

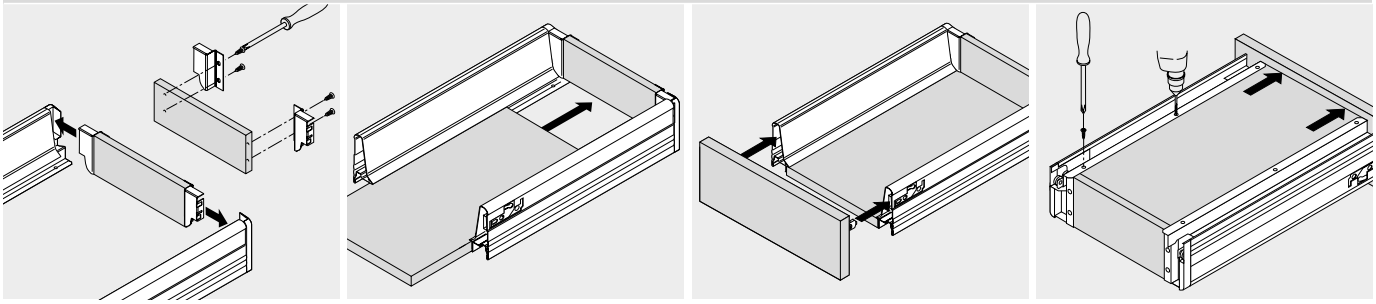

取付

引出

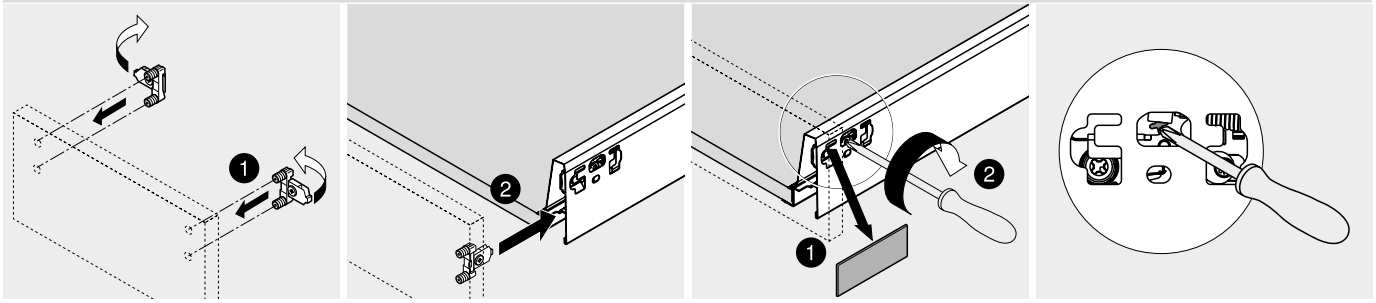

取付　　取外し

調整

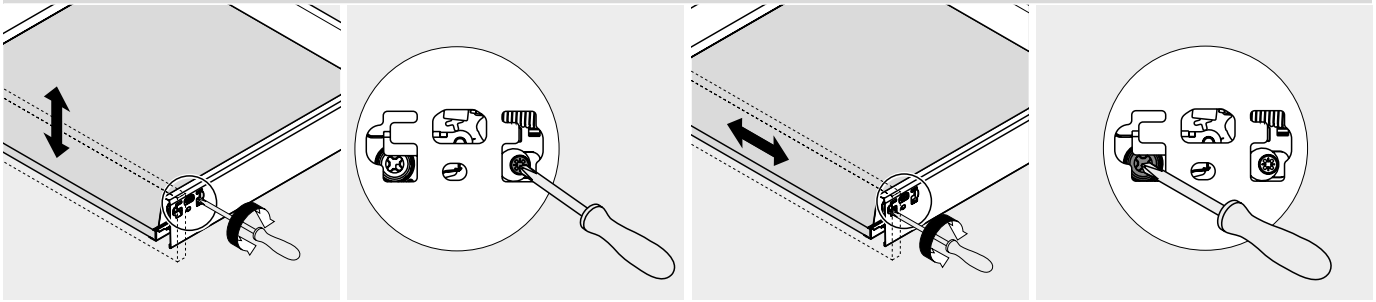

上下調整　　左右調整

調整

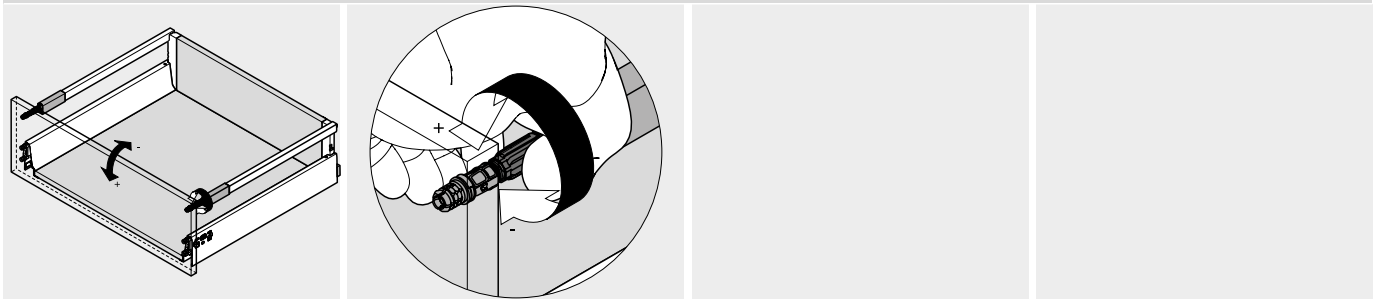

傾き調整

引出の取付／取外し

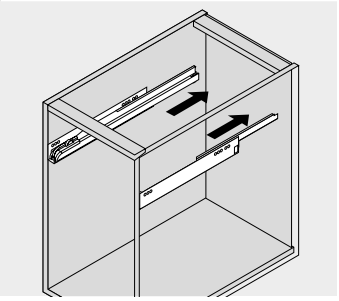

取付

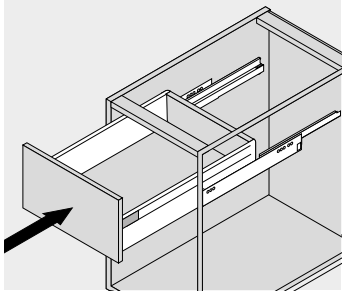

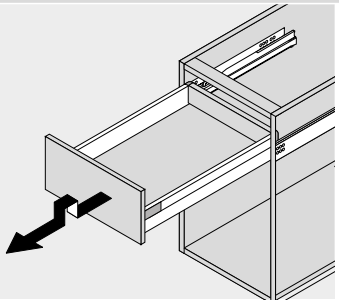

取外し

内引出用

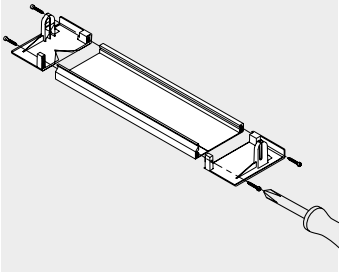

取付

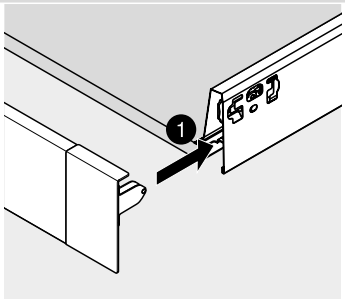

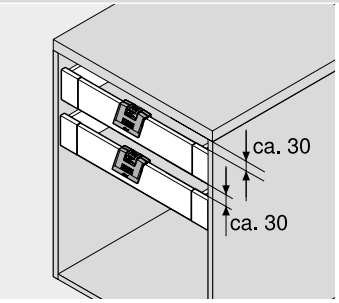

ハンドル ZIF.80M5 を使用する
と、30 mm以下にできます

底板止め – Z31A0008

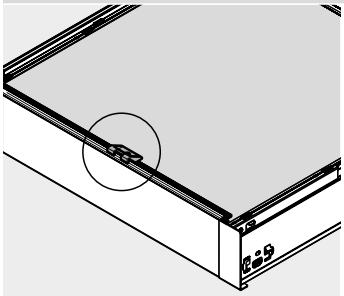

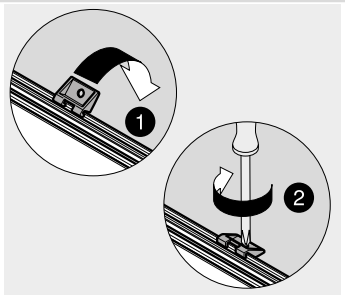

キャビネット幅 KB 600 mm 以上

内引出用

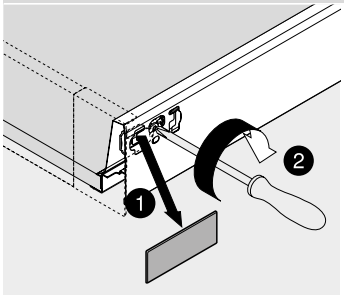

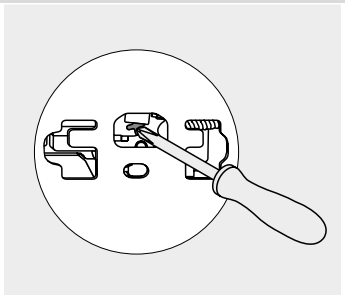

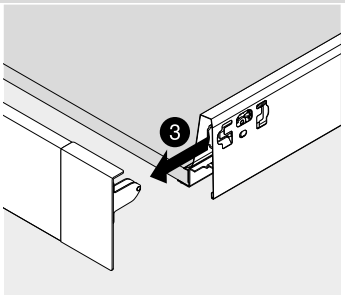

取外し

ハンドルと連動ラッチ

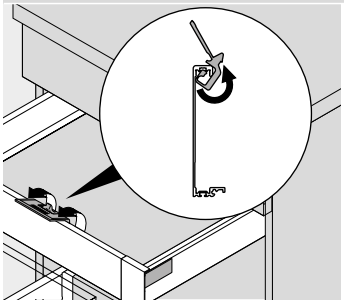

取付

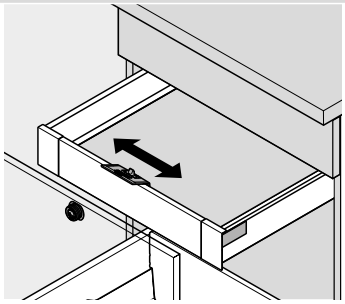

アルミ前板の中央に取り付ける

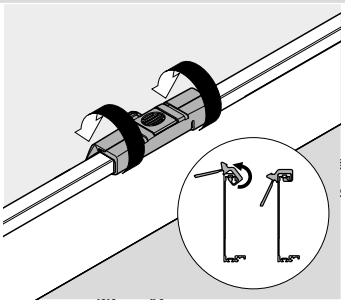

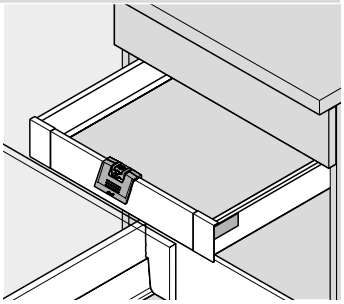

ハンドルと連動ラッチ

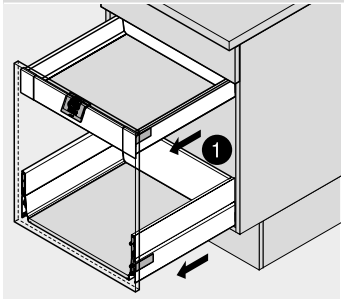

連動ラッチが作動しています

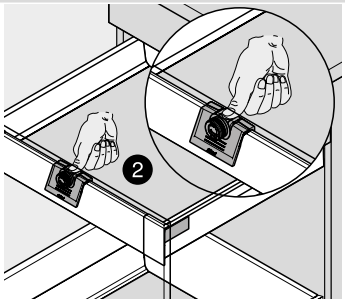

連動ラッチが作動している場合のロック解除

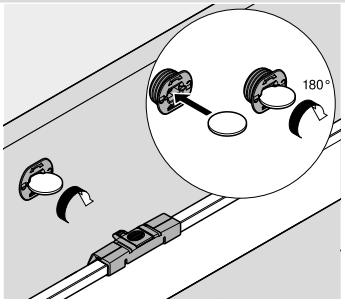

連動ラッチの有効化と無効化

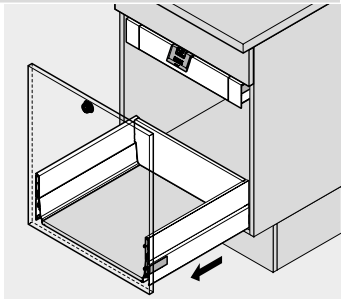

深型引出

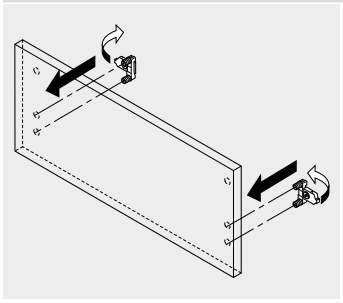

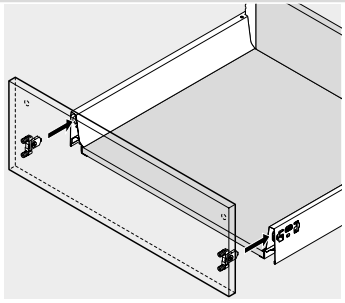

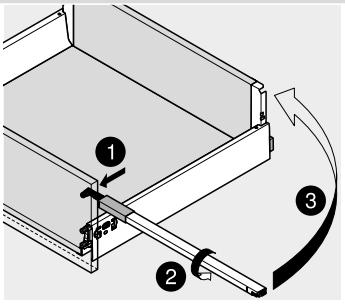

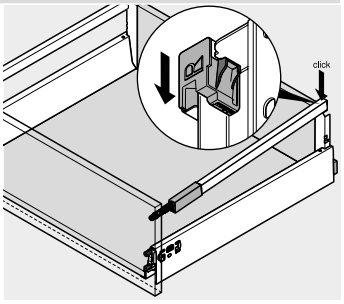

取付

深型引出 – デザインエレメント

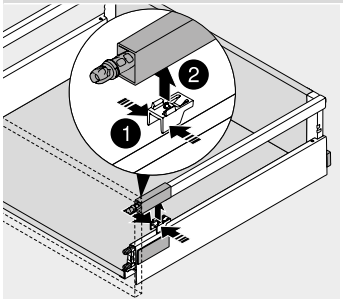

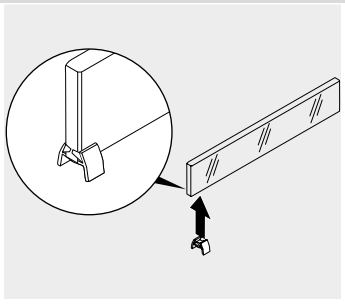

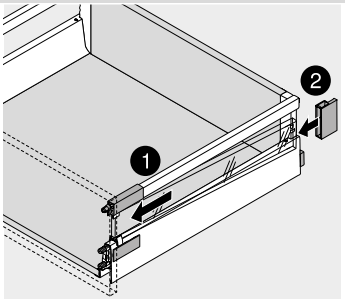

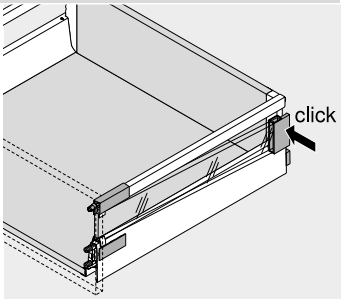

取付

深型引出 – デザインエレメント

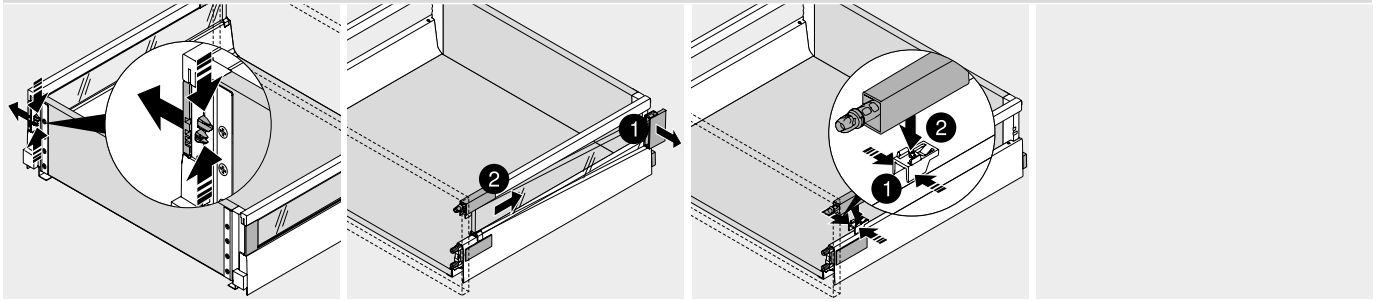

取外し

深型引出

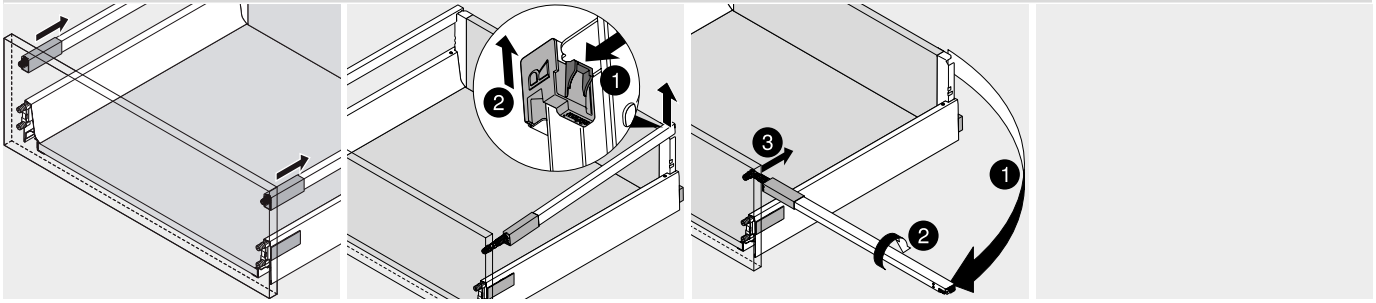

取外し

深型引出

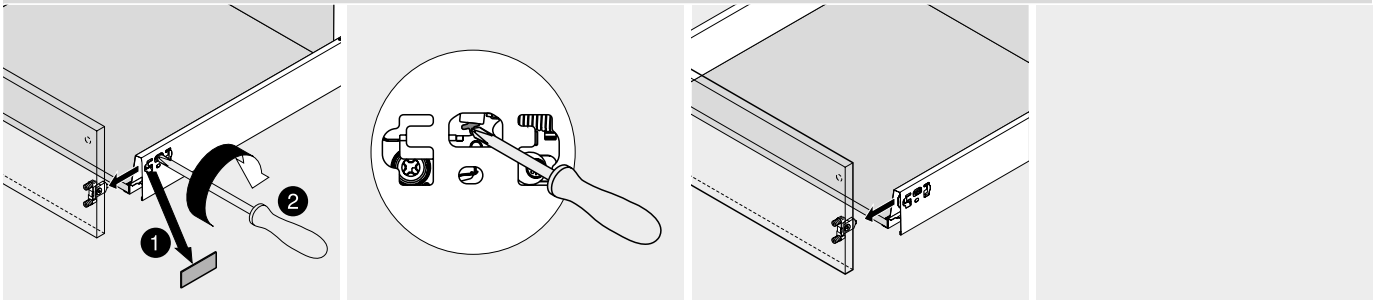

内引出

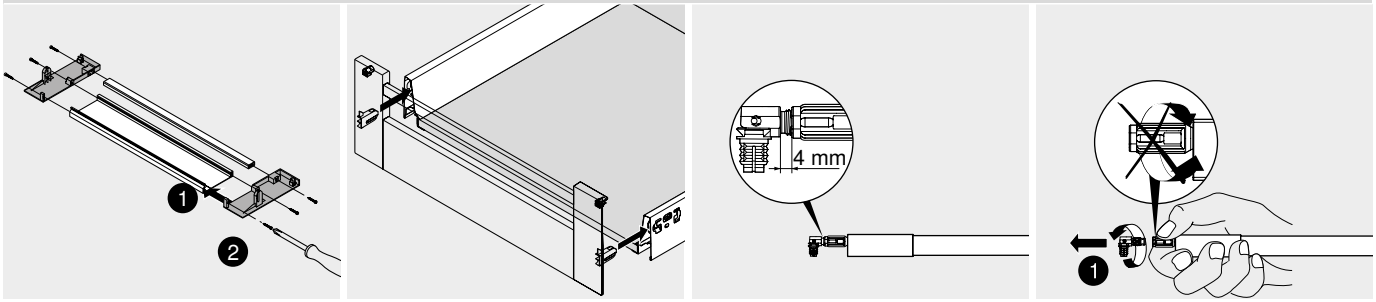

内引出

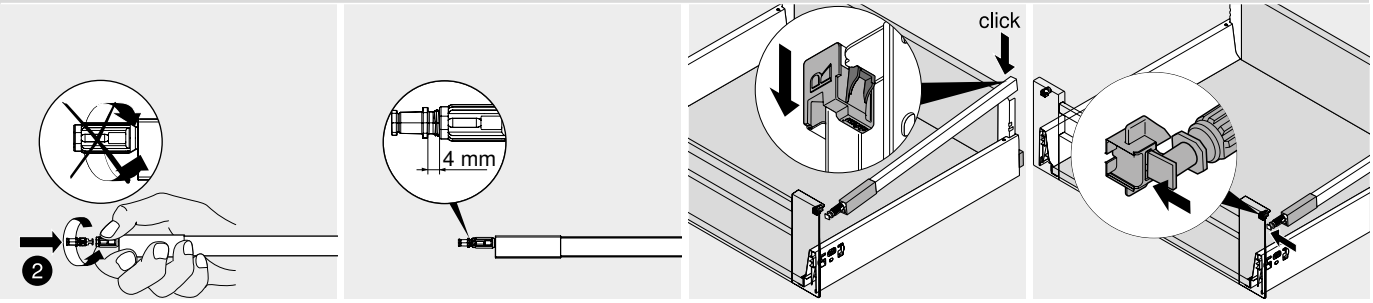

内引出

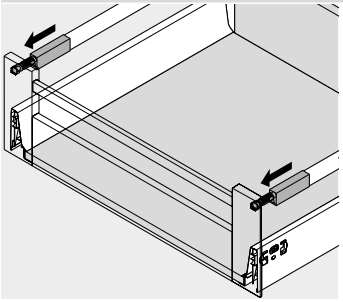

底板止め – Z31A0008

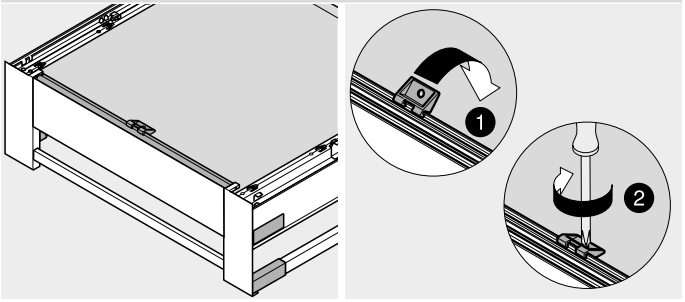

キャビネット幅 KB 600 mm 以上

内引出

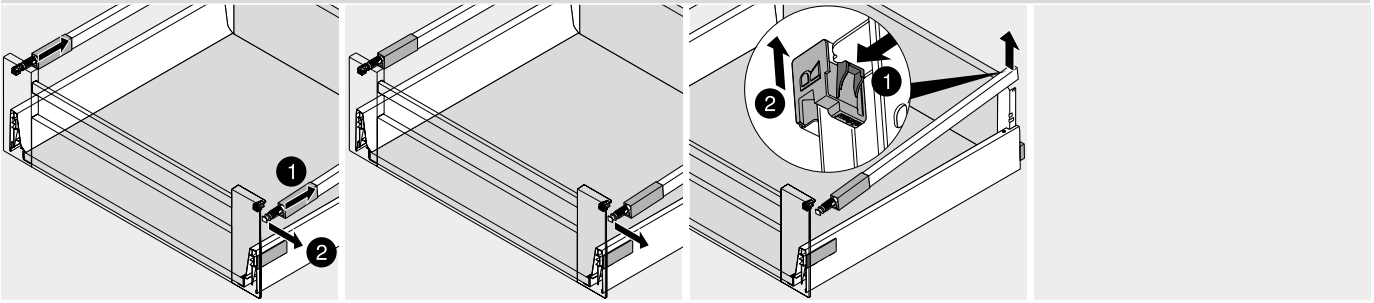

取外し

深型引出 – アルミフレーム

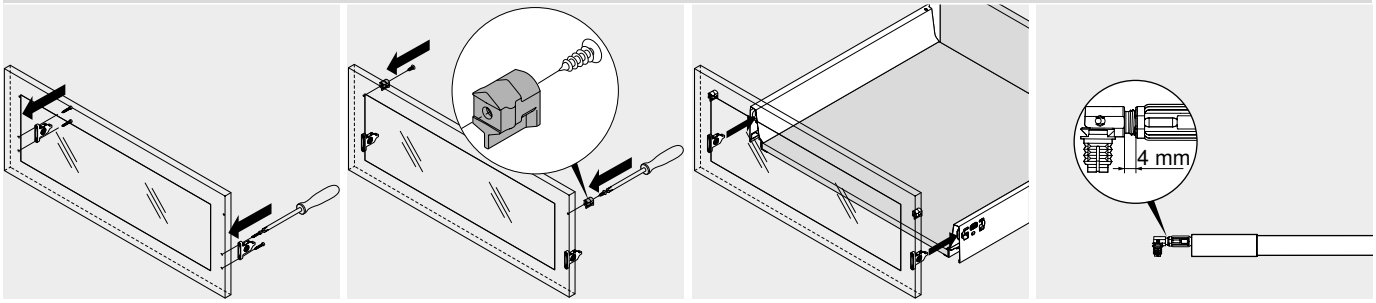

深型引出 – アルミフレーム

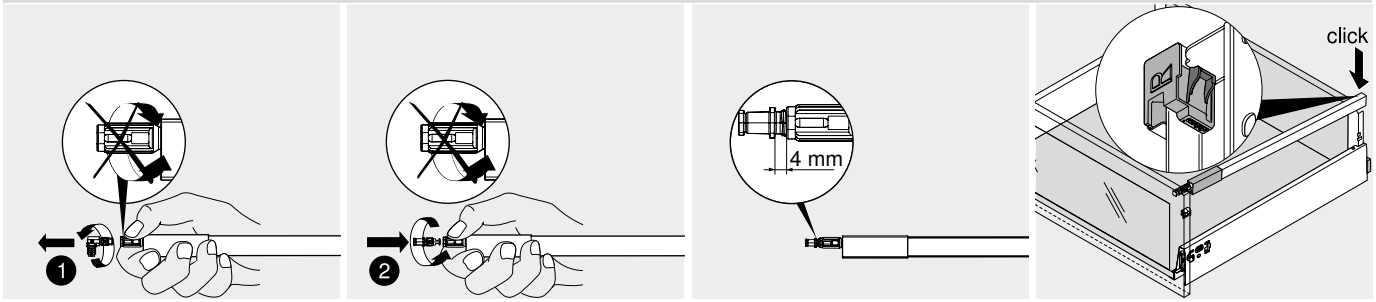

深型引出 – アルミフレーム

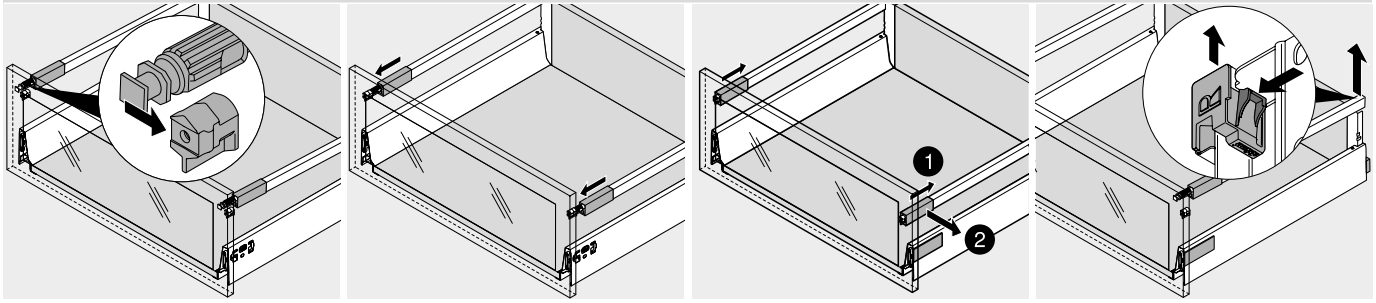

取外し

シンクキャビネット

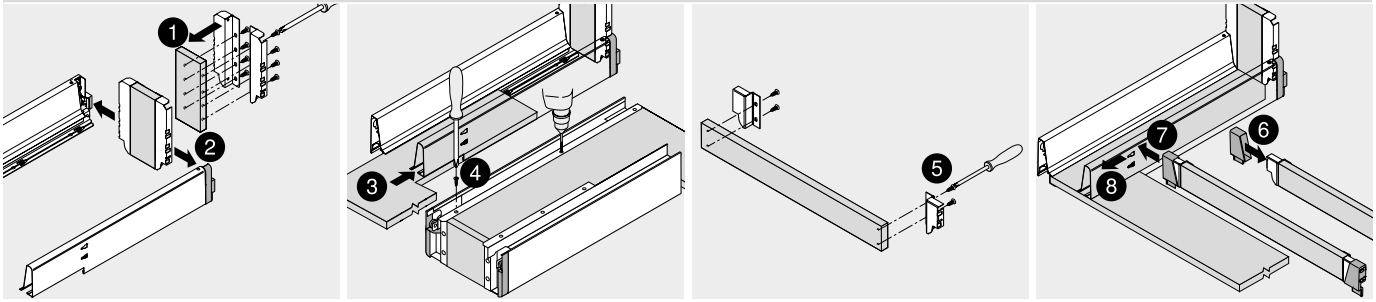

取付ビデオ

ウェブアドレス
www.blum.com/tbxantaro_videos

多彩な製品ライン – 丸形ギャラリーで豊富なバリエーション

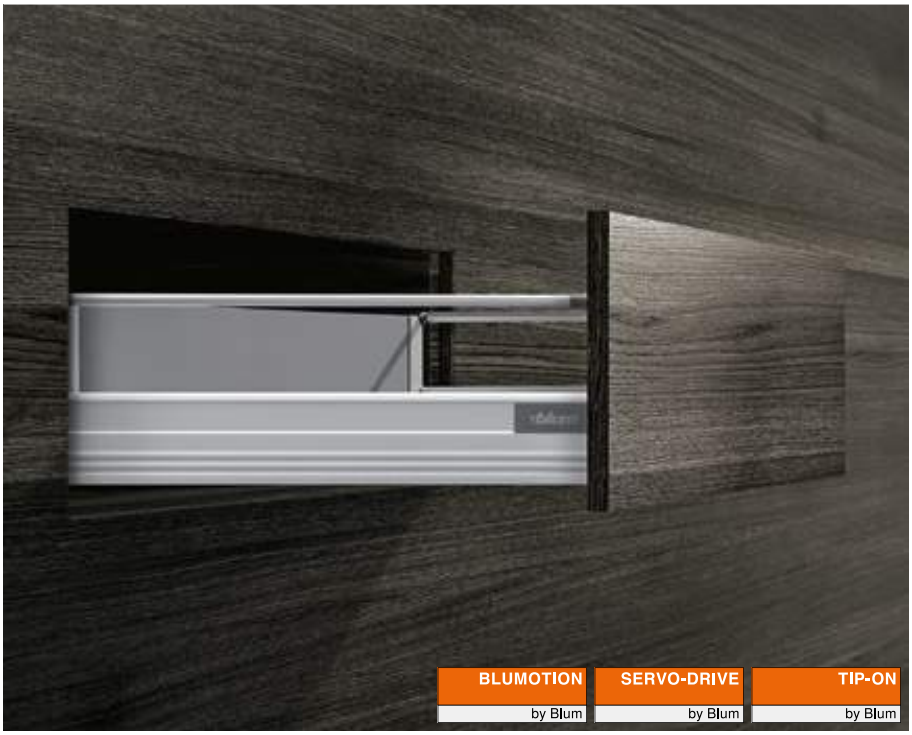

TANDEMBOX plus (タンデムボックス プラス) は、多くのアプリケーションに最適なソリューションです。シンプルな丸形ギャラリーまたはクローズなボックスタイプのどちらであろうと、TANDEMBOX plus はシンプルで印象的なデザインと分かりやすいカラー／パーツプログラムが備えられています。

オープニングサポートシステムも、選ぶことができます。SERVO-DRIVE (サーボドライブ) は、BLUMOTION (ブルモーション) と組み合わせた電動オープニングサポートシステム。TIP-ON (チップオン) は、機械式オープニングサポートシステムです。

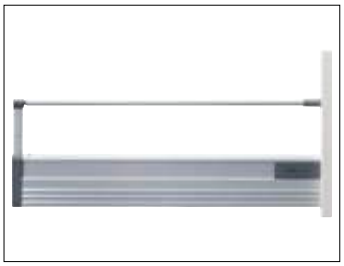

シンプルなギャラリー
シングルギャラリーを使って、オープンな引出をつくることができます



ダブルウォールの BOXSIDE
ダブルウォールの BOXSIDE (ボックスサイド) で、クローズ型のボックス引出をつくることができます

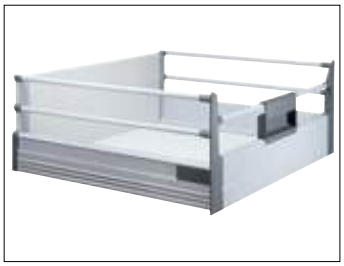

プラスチックパーツ
引出側部のプラスチック部品は、ダークグレーで、内引出や ORGA-LINE (オルガライン) と統一されています

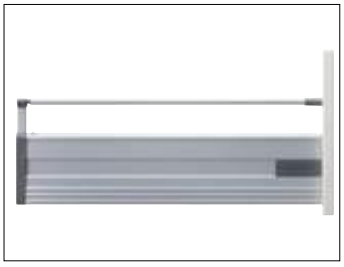

シンプルなデザイン
丸形ギャラリーとダークグレーのプラスチックパーツは、長年に渡る信頼と実績の TANDEMBOX (タンデムボックス) の特徴です



シンプルな製品選択、および使用可能な製品注文のために、ブルムの製品コンフィギュレーターをご活用ください

ウェブアドレス
www.blum.com/configurator

▶▶ 概要


シンボル画像

▶▶ 概要 – アプリケーション 360

▶▶ アクセサリー


シンボル画像

スチール背板	382	センタービット	386
前板スタビライザー	382	戸あたり	386
サイドスタビライザー – トップマウント式	383	ドライバー	387
サイドスタビライザー – バックマウント式	384		
METAFILE – ファイル引出	385		
ネジ	386		

▶▶ 受レールのネジ止め位置

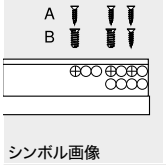

シンボル画像

受レール 578B – 30 kg	388
受レール 576B – 65 kg	388

▶▶ 取付、取外し、調整


シンボル画像

引出	390	SYNCROMOTION (シンクロモーション) 付 SPACE CORNER (スペースコーナー)	393
調整	390	前板固定タイプの SPACE CORNER (スペースコーナー)	395
内引出用	391	シンクキャビネット	395
深型引出	391		
内引出	392		
底板止め – Z31A0008	392		

ピクトグラフ

製品コンフィギュレーター – 部品組合わせの確認	トールユニット	ダブルウォール BOXSIDE (ボックスサイド)
受注生産品 (お問い合わせください)	引出	取付高さまたはキャビネット内の必要な最小スペース
インフォメーション	内引出用	引出側部の高さ
アクセサリー	深型引出	動荷重 (kg)
TANDEMBOX plus	内引出	取付寸法
コーナーキャビネット	ギャラリー	カット寸法
シンクキャビネット	ダブルギャラリー	取付、取外し、調整

アプリケーション	必要なスペース	kg	ウェブコードで検索する	ページ
►► 標準キャビネット				
引出				
 引出 – N	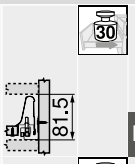		DQCCLA	362
 引出 – M	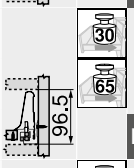		DQCDAM	364
 引出 – K	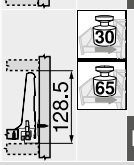		DQCDZY	366
深型引出				
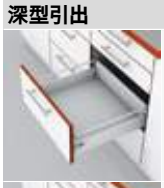 深型引出 – ギャラリー – B	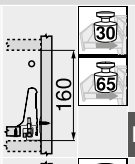		DQCGTA	368
 深型引出 – ギャラリー – D BOXSIDE (ボックスサイド) 装着可能	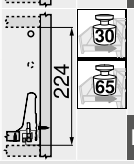		DQCHIM	370
►► コーナーキャビネット				
 SYNCROMOTION (シンクロモーション) 付 SPACE CORNER (スペースコーナー)				372
 前板固定タイプの SPACE CORNER (スペースコーナー)				373

アプリケーション	必要なスペース	kg	ウェブコードで検索する	ページ
内引出用				
 内引出用 – M	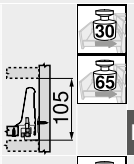		DQCFEM	364
 内引出用 – K	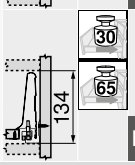		DQCG3Y	366
内引出				
 内引出 – ギャラリー付アルミ前板 – B	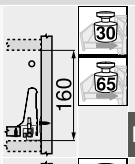		DQCIXA	368
 内引出 – ギャラリー付アルミ前板 – D BOXSIDE (ボックスサイド) 装着可能	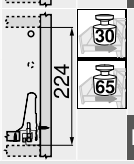		DQCJMM	370

kg 動荷重

@ | ☎ 製品組合わせの確認

製品の組合せをチェックするには、製品コンフィギュレーターをご使用ください

ウェブアドレス
www.blum.com/configurator

アプリケーション		必要なスペース	kg	ウェブコードで検索する	ページ
▸▸ シンクキャビネット					
引出					
	引出 – M	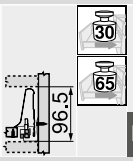		DQCEPA	374
深型引出					
	深型引出 – BOXSIDE (ボックスサイド) – D	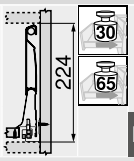		DQCI7Y	376
▸▸ トールユニット					
	SPACE TOWER (スペースタワー) キャビネット幅 275–1200 mm	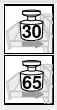			378
▸▸ ナローキャビネット　(幅の狭いキャビネット)					
	ナローキャビネット　(幅の狭いキャビネット) キャビネット幅 200 mm				380

kg　動荷重

アプリケーション	必要なスペース	kg	ウェブコードで検索する	ページ
内引出用				
内引出				

@ | ☎ 製品組合わせの確認

製品の組合せをチェックするには、製品コンフィギュレーターをご使用ください

ウェブアドレス
www.blum.com/configurator

推奨する構成部品の色の組み合わせ

No.	名称		カラー			
			W	R9006		
2	引出側部　左 / 右		W	R9006		
3	背板取付具　左 / 右		W	R9006		
3a	センターギャラリー用ギャラリーコネクション		R7037	R7037		
4b	前板取付具　左 / 右		R7037	R7037		
5	内引出用アルミ前板 (溝なし)		W	R9006		
6	ハンドル		R7037	R7037		
6a	ハンドル		R7037	R7037		
6b	ハンドルと連動ラッチ		R7037	R7037		
7	クロスギャラリー		W	R9006		
8	ギャラリーレール 左 / 右		W	R9006		
9	ダブル BOXSIDE (ボックスサイド) 左 / 右		W	R9006		
11	シンク引出側部 左 / 右	[1]	W	R9006		
12	背板取付具　左 / 右	[1]	W	R9006		
13	アダプター　左 / 右	[1]	R7037	R7037		

[1] シンクキャビネット

カラー	
W	ホワイト
R9006	RAL 9006 グレー (ホワイトアルミ色)
R7037	RAL 7037 ダークグレー

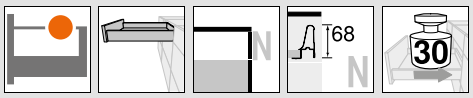

引出 – N

ウェブコードで検索する
DQCCLA



- 全開型、外から見えないレール。“羽のように軽い”抜群の走行性と高い耐久性
- 引出側部はスチールエポキシ塗装
- 前板の取付は道具不要
- 2方向に調整可能
- **BLUMOTION** (ブルモーション) 内蔵 で静かにやさしく閉まる。**SERVO-DRIVE** (電動サポート) を併用可能
- ハンドルレス扉用に、機械式プッシュオープン機能の **TIP-ON** (チップオン) 仕様もあります

必要なスペース

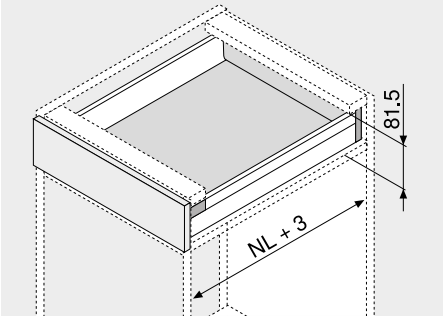

NL	レール長さ

品番一覧

@ | ☎ 製品組合わせの確認

カラー	
W	ホワイト
R9006	RAL 9006 グレー (ホワイトアルミ色)

カラー	
R7037	RAL 7037 ダークグレー

1 受レール 左/右

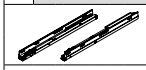

BLUMOTION (ブルモーション)

レール長さ NL (mm)	荷重 (kg) 30		
400	578.4001B		
450	578.4501B		
500	578.5001B		
550	578.5501B		

TIP-ON (チップオン) 仕様の品番一覧は、モーションテクノロジーの章を参照

2 引出側部 左/右

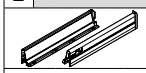

レール長さ NL (mm)	カラー W | R9006		
400	378N4002S		
450	378N4502S		
500	378N5002S		
550	378N5502S		

2a カバーキャップ



カラー	素材		品番
R7037	プラスチック	2 x	ZAA.330C

1000 個 以上で個別にネームあり

3 背板取付具 左 / 右



カラー	素材	品番
W | R9006	スチール	Z30N000S.04

4 前板取付具



取付方法		品番
INSERTA (インサータ)	2 x	ZSF.3902
ネジ止め	2 x	ZSF.3502
打込式	2 x	ZSF.3602

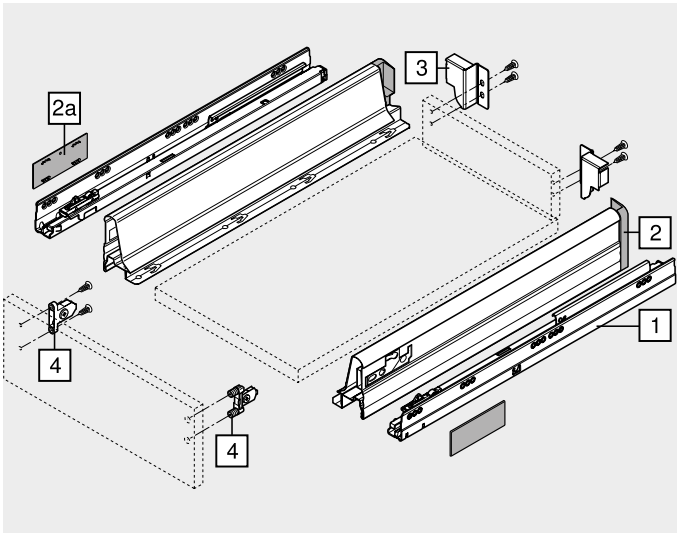

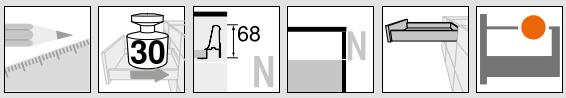

引出 – N

ウェブコードで検索する
DQCCLA

取付寸法

キャビネット内に必要なスペース

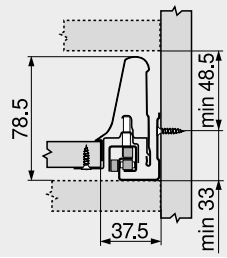

前板取付具木ネジ用の取付寸法

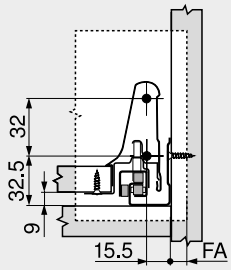

FA	前板のカブリ代

前板下穴加工寸法 (INSERTA (インサータ) 式／打込式)

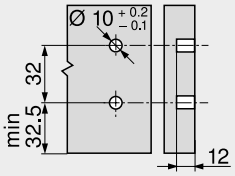

木製背板の取付寸法

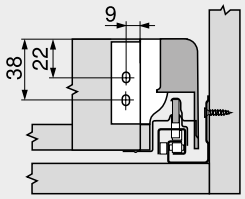

受レールのネジ穴位置

レール長さ NL (mm)

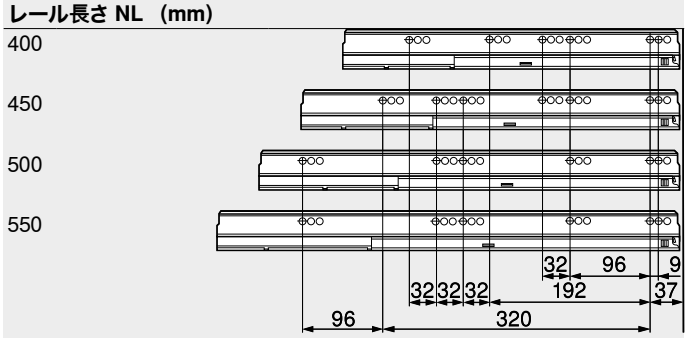

キャビネット奥行最小内寸 LT = レール長さ NL + 3 mm

16 mm 厚パーチの場合の切断寸法

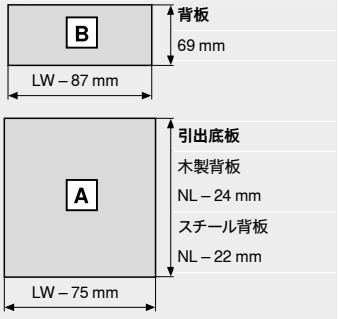

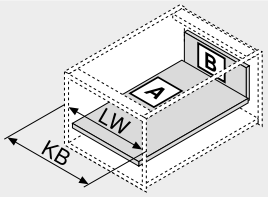

KB	キャビネット幅
LW	キャビネット内寸幅
NL	レール長さ

参照ページ

概要 – TANDEMBOX plus (タンデムボックス　プラス)	359	取付、取外し、調整	390
概要 – LEGRABOX/TANDEMBOX (レグラボックス/タンデムボックス) 用 SERVO-DRIVE (サーボドライブ)	555	概要 – 組立機械・ジグ	683
TANDEMBOX (タンデムボックス) 用 TIP-ON (チップオン)	664	その他の技術情報	774
アクセサリー – スチール製背板	382		
アクセサリー	382		
受レールのネジ止め位置	388		

ボックスシステム

► TANDEMBOX plus
►► 標準キャビネット

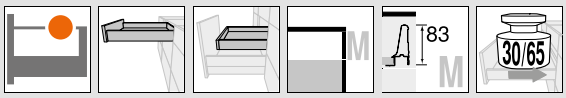

引出／内引出用 – M

ウェブコードで検索する	引出	内引出用
	DQCDAM	DQCFEM



- 全開型、外から見えないレール。“羽のように軽い”抜群の走行性と高い耐久性
- 引出側部はスチールエポキシ塗装
- 前板の取付は道具不要
- 2方向に調整可能
- **BLUMOTION** (ブルモーション) 内蔵 で静かにやさしく閉まる。**SERVO-DRIVE** (電動サポート) を併用可能
- ハンドルレス扉用に、機械式プッシュオープン機能の **TIP-ON** (チップオン) 仕様もあります

必要なスペース

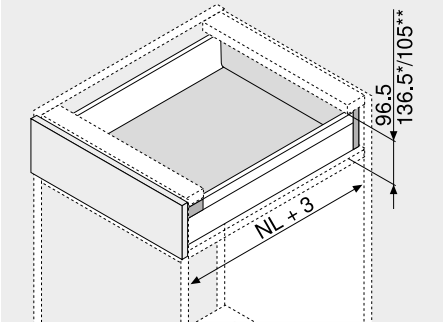

NL	レール長さ
*	内引出用
**	ZIF.7005 付き内引出用

品番一覧

@ | ☎ 製品組合わせの確認

1 受レール 左／右 BLUMOTION (ブルモーション)			2 引出側部 左／右	
レール長さ NL (mm)	荷重 (kg) 30	65	レール長さ NL (mm)	カラー W | R9006
270	578.2701B		270	378M2702S
300	578.3001B		300	378M3002S
350	578.3501B		350	378M3502S
400	578.4001B		400	378M4002S
450	578.4501B	576.4501B	450	378M4502S
500	578.5001B	576.5001B	500	378M5002S
550	578.5501B	576.5501B	550	378M5502S
600	578.6001B	576.6001B	600	378M6002S
650		576.6501B	650	378M6502S

TIP-ON (チップオン) 仕様の品番一覧は、モーションテクノロジーの章を参照

2a カバーキャップ

カラー	素材		品番
R7037	プラスチック	2 x	ZAA.330C

1000 個 以上で個別にネームあり

3 背板取付具 左／右

カラー	素材	品番
W | R9006	スチール	Z30M000S.04

引出

4a 前板取付具

取付方法		品番
INSERTA (インサータ)	2 x	ZSF.3902
ネジ止め	2 x	ZSF.3502
打込式	2 x	ZSF.3602

内引出用

4b 前板取付具 左／右

名称	カラー	品番
前板取付具	R7037	ZIF.70M0
底板止め	R7037	Z31A0008

5 内引出用アルミ前板 (溝なし)

カラー	長さ (mm)	品番
W | R9006	1081	Z31A1081A

カット用

カット寸法	キャビネット内寸幅 LW – 87 mm

カラー	
W	ホワイト
R9006	RAL 9006 グレー (ホワイトアルミ色)

カラー	
R7037	RAL 7037 ダークグレー

Z アクセサリー

6a ハンドル

カラー	素材	品番
R7037	プラスチック	ZIF.7005

6a の代替

6b ハンドルと連動ラッチ

カラー	素材	品番
R7037	プラスチック	ZIF.7007

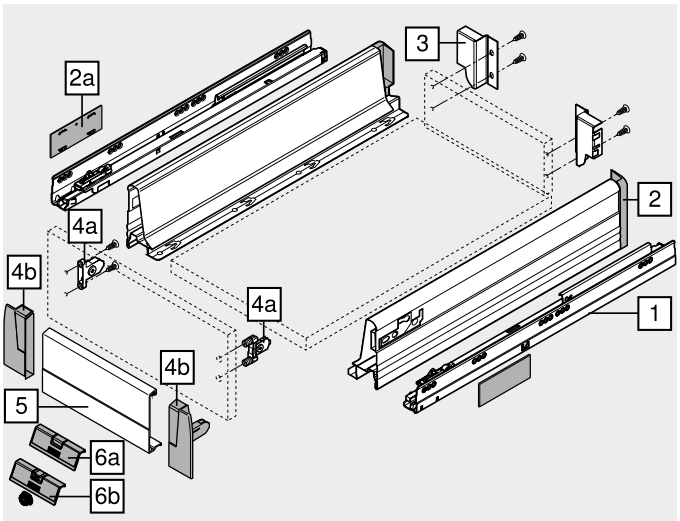



引出／内引出用 – M

ウェブコードで検索する	引出	内引出用
	DQCDAM	DQCFEM

取付寸法

キャビネット内に必要なスペース

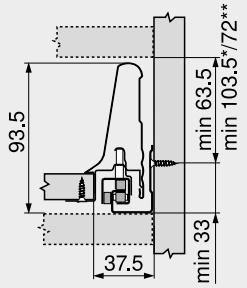

*	内引出用
**	ZIF.80M5 付き内引出用、高さ 72 mm から可能

前板取付具木ネジ用の取付寸法

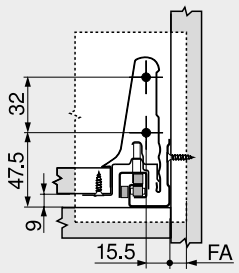

FA	前板のカブリ代

前板下穴加工寸法 (INSERTA (インサータ) 式／打込式)

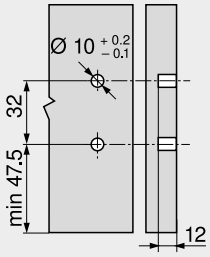

木製背板の取付寸法

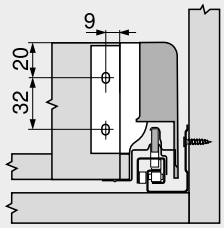

受レールのネジ穴位置

レール長さ NL (mm)

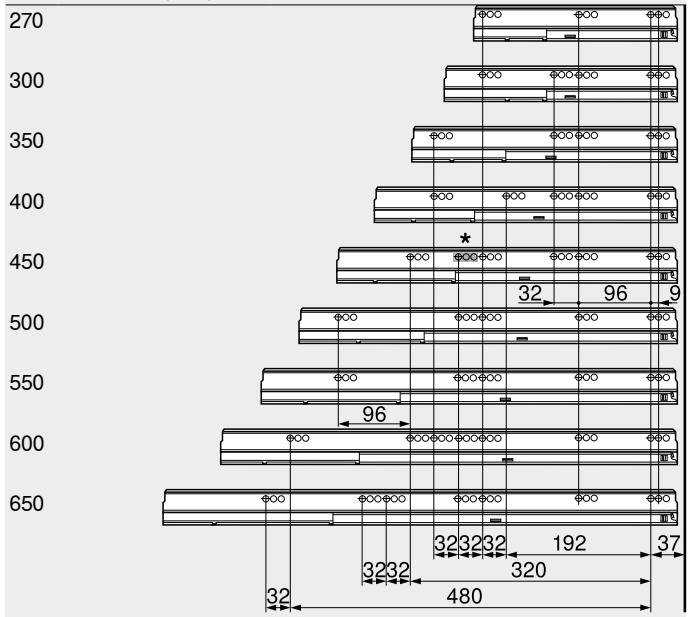

キャビネット奥行最小内寸 LT = レール長さ NL + 3 mm
* 578.4501B (30 kg) の場合のみ

16 mm 厚パーチの場合の切断寸法

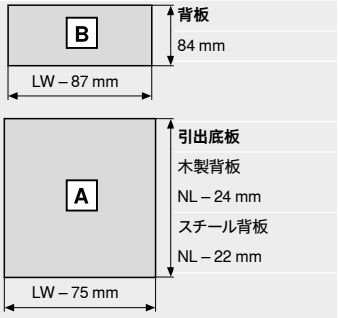

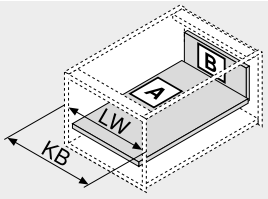

KB	キャビネット幅
LW	キャビネット内寸幅
NL	レール長さ

前板下穴加工寸法 (連動ラッチの前板側受け具)

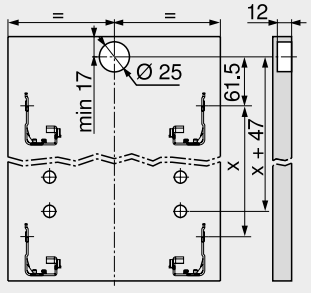

内引出用

参照ページ

概要 – TANDEMBOX plus (タンデムボックス プラス)	359	アクセサリー	382
概要 – LEGRABOX/TANDEMBOX (レグラボックス/タンデムボックス) 用 SERVO-DRIVE (サーボドライブ)	555	受レールのネジ止め位置	388
TANDEMBOX (タンデムボックス) 用 TIP-ON (チップオン)	664	取付、取外し、調整	390
概要 – TANDEMBOX (タンデムボックス) 用 ORGA-LINE (オルガライン)	509	概要 – 組立機械・ジグ	683
アクセサリー – スチール製背板	382	その他の技術情報	774

ボックスシステム

► TANDEMBOX plus
►► 標準キャビネット

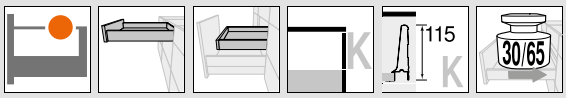

引出／内引出用 – K

ウェブコードで検索する	引出	内引出用
	DQCDZY	DQCG3Y



- 全開型、外から見えないレール。“羽のように軽い”抜群の走行性と高い耐久性
- 引出側部はスチールエポキシ塗装
- 前板の取付は道具不要
- 2方向に調整可能
- **BLUMOTION** (ブルモーション) 内蔵 で静かにやさしく閉まる。**SERVO-DRIVE** (電動サポート) を併用可能
- ハンドルレス扉用に、機械式プッシュオープン機能の **TIP-ON** (チップオン) 仕様もあります

必要なスペース

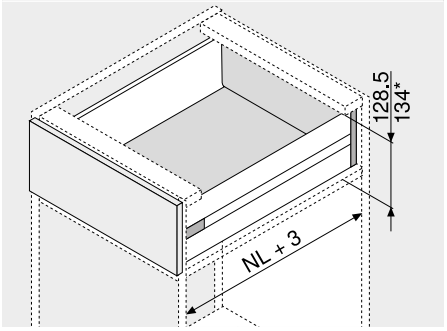

NL	レール長さ
*	内引出用

品番一覧

@ | ☎ 製品組合わせの確認

1 受レール 左／右 BLUMOTION (ブルモーション)			2 引出側部 左／右	
レール長さ NL (mm)	荷重 (kg) 30	65	レール長さ NL (mm)	カラー W | R9006
400	578.4001B		400	378K4002S
450	578.4501B	576.4501B	450	378K4502S
500	578.5001B	576.5001B	500	378K5002S
550	578.5501B	576.5501B	550	378K5502S
600	578.6001B	576.6001B	600	378K6002S
650		576.6501B	650	378K6502S

TIP-ON (チップオン) 仕様の品番一覧は、モーションテクノロジーの章を参照

2a カバーキャップ			
カラー	素材		品番
R7037	プラスチック	2 x	ZAA.330C

1000 個 以上で個別にネームあり

2b 位置出し用ダボ			
カラー	素材		品番
R7037	プラスチック	2 x	T54.3300

3 背板取付具 左／右		
カラー	素材	品番
W | R9006	スチール	Z30K000S

引出

4a 前板取付具		
取付方法		品番
INSERTA (インサータ)	2 x	ZSF.3902
ネジ止め	2 x	ZSF.3502
打込式	2 x	ZSF.3602

内引出用

4b 前板取付具 左／右		
名称	カラー	品番
前板取付具	R7037	ZIF.70K0
底板止め	R7037	Z31A0008

5 内引出用アルミ前板 (溝なし)		
カラー	長さ (mm)	品番
W | R9006	1081	Z31A1081A
カット用		
カット寸法	キャビネット内寸幅 LW – 87 mm	

カラー	
W	ホワイト
R9006	RAL 9006 グレー (ホワイトアルミ色)

カラー	
R7037	RAL 7037 ダークグレー

Z アクセサリー

6a ハンドル		
カラー	素材	品番
R7037	プラスチック	ZIF.7005

6a の代替

6b ハンドルと連動ラッチ		
カラー	素材	品番
R7037	プラスチック	ZIF.7007

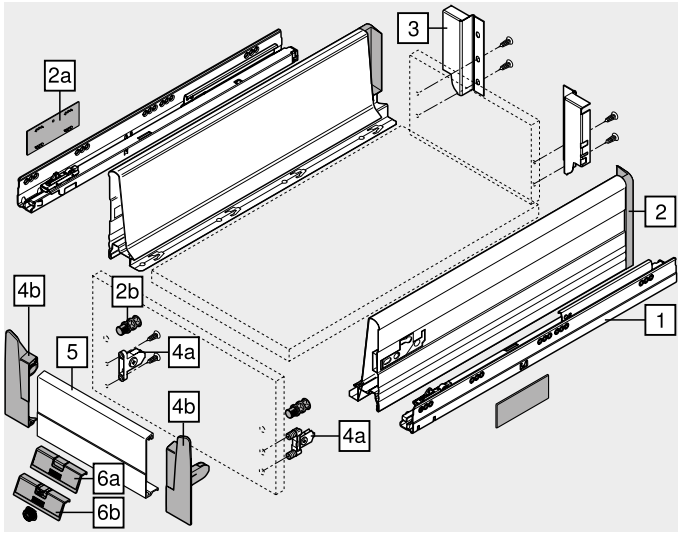

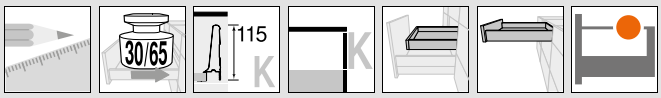

引出／内引出用 – K

ウェブコードで検索する	引出	内引出用
	DQCDZY	DQCG3Y

取付寸法

キャビネット内に必要なスペース

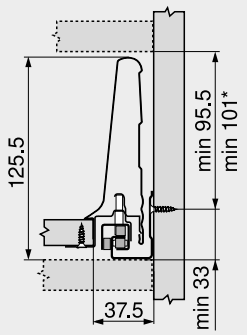

*	内引出用

前板取付具木ネジ用の取付寸法

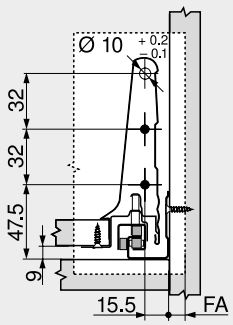

FA	前板のカブリ代

前板下穴加工寸法 (INSERTA (インサータ) 式／打込式)

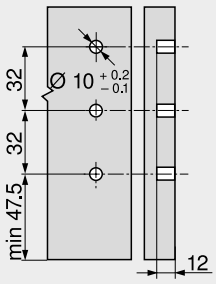

木製背板の取付寸法

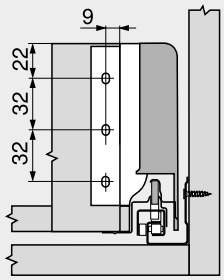

受レールのネジ穴位置

レール長さ NL (mm)

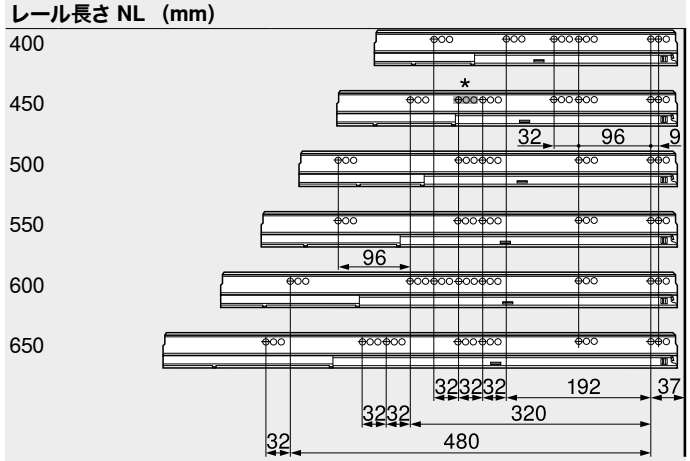

キャビネット奥行最小内寸 LT = レール長さ NL + 3 mm
* 578.4501B (30 kg) の場合のみ

16 mm 厚パーチの場合の切断寸法

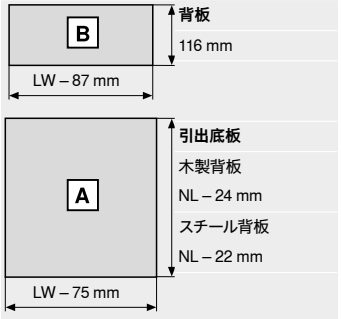

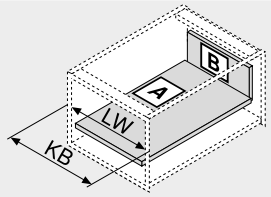

KB	キャビネット幅
LW	キャビネット内寸幅
NL	レール長さ

前板下穴加工寸法 (連動ラッチの前板側受け具)

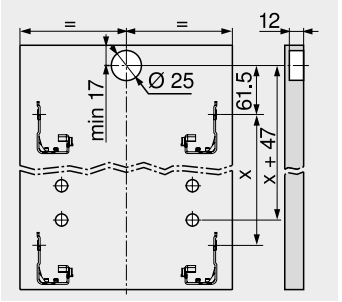

内引出用

参照ページ

概要 – TANDEMBOX plus (タンデムボックス プラス)	359	アクセサリー	382
概要 – LEGRABOX/TANDEMBOX (レグラボックス/タンデムボックス) 用 SERVO-DRIVE (サーボドライブ)	555	受レールのネジ止め位置	388
		取付、取外し、調整	390
TANDEMBOX (タンデムボックス) 用 TIP-ON (チップオン)	664	概要 – 組立機械・ジグ	683
概要 – TANDEMBOX (タンデムボックス) 用 ORGA-LINE (オルガライン)	509	その他の技術情報	774
アクセサリー – スチール製背板	382		

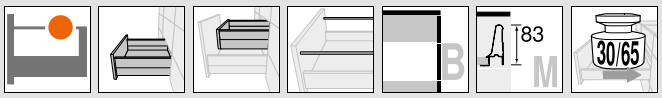

深型引出／内引出 – ギャラリー – B

ウェブコードで検索する	深型引出	内引出
	DQCGTA	DQCIXA



- シンプルデザインのギャラリー付引出
- 全開型、外から見えないレール。“羽のように軽い”抜群の走行性と高い耐久性
- 引出側部はスチールエポキシ塗装
- 前板の取付は道具不要
- 3方向に調整可能
- **BLUMOTION** (ブルモーション) 内蔵 で静かにやさしく閉まる。**SERVO-DRIVE** (電動サポート) を併用可能
- ハンドルレス扉用に、機械式プッシュオープン機能の **TIP-ON** (チップオン) 仕様もあります

必要なスペース

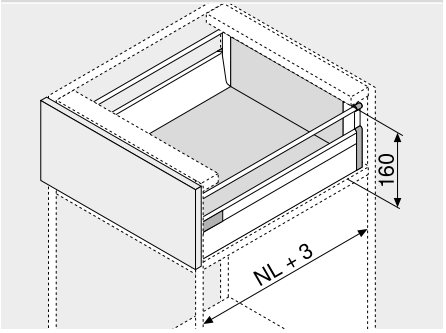

NL	レール長さ

品番一覧

@ | ☎ 製品組合わせの確認

1 受レール 左／右 BLUMOTION (ブルモーション)			2 引出側部 左／右		8 ギャラリーレール	
レール長さ NL (mm)	荷重 (kg) 30	65	レール長さ NL (mm)	カラー W | R9006	レール長さ NL (mm)	カラー W | R9006
350	578.3501B		350	378M3502S	350 2 x	ZRG.296V.IC
400	578.4001B		400	378M4002S	400 2 x	ZRG.346V.IC
450	578.4501B	576.4501B	450	378M4502S	450 2 x	ZRG.396V.IC
500	578.5001B	576.5001B	500	378M5002S	500 2 x	ZRG.446V.IC
550	578.5501B	576.5501B	550	378M5502S	550 2 x	ZRG.496V.IC
600	578.6001B	576.6001B	600	378M6002S	600 2 x	ZRG.546V.IC
650		576.6501B	650	378M6502S	650 2 x	ZRG.596V.IC

TIP-ON (チップオン) 仕様の品番一覧は、モーションテクノロジーの章を参照

2a カバーキャップ

カラー	素材		品番
R7037	プラスチック	2 x	ZAA.330C

1000 個 以上で個別にネームあり

3 背板取付具 左／右

カラー	素材	品番
W | R9006	スチール	Z30B000S.04

深型引出

4a 前板取付具

取付方法		品番
INSERTA (インサータ)	2 x	ZSF.3902
ネジ止め	2 x	ZSF.3502
打込式	2 x	ZSF.3602

内引出

4b 前板取付具 左／右

名称	カラー	品番
前板取付具	R7037	ZIF.72B0
底板止め	R7037	Z31A0008

5 内引出用アルミ前板 (溝なし)

カラー	長さ (mm)	品番
W | R9006	1081	Z31A1081A

カット用

カット寸法	キャビネット内寸幅 LW – 87 mm

カラー	
W	ホワイト
R9006	RAL 9006 グレー (ホワイトアルミ色)

カラー	
R7037	RAL 7037 ダークグレー

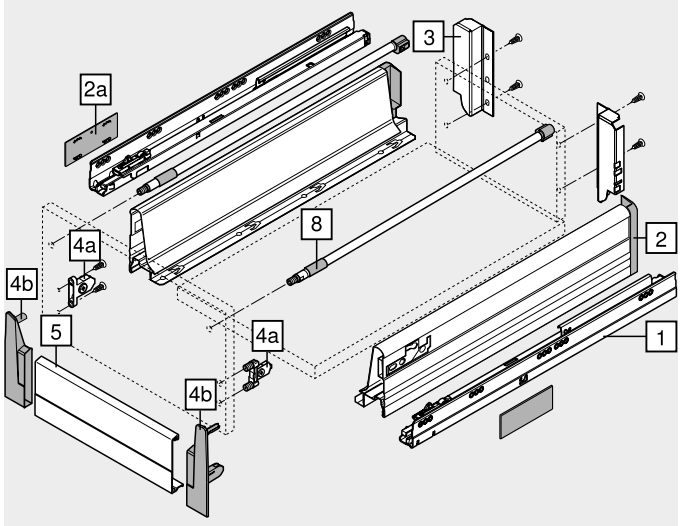

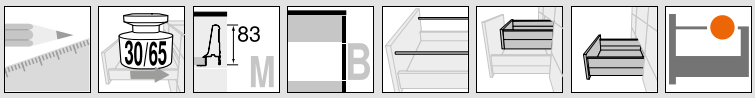

深型引出／内引出 – ギャラリー – B

ウェブコードで検索する	深型引出	内引出
	DQCGTA	DQCIXA

取付寸法

キャビネット内に必要なスペース

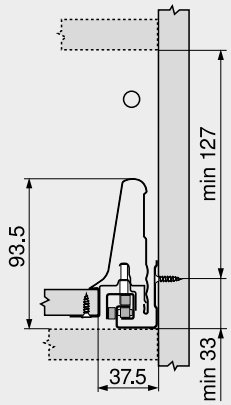

前板取付具木ネジ用の取付寸法

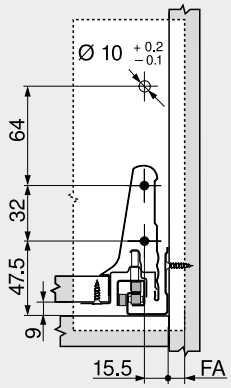

FA	前板のカブリ代

前板下穴加工寸法 (INSERTA (インサータ) 式／打込式)

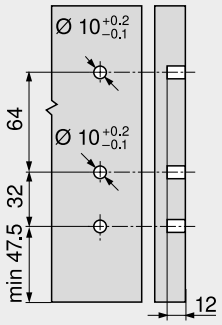

木製背板の取付寸法

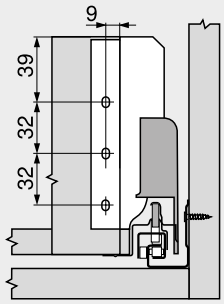

受レールのネジ穴位置

レール長さ NL (mm)

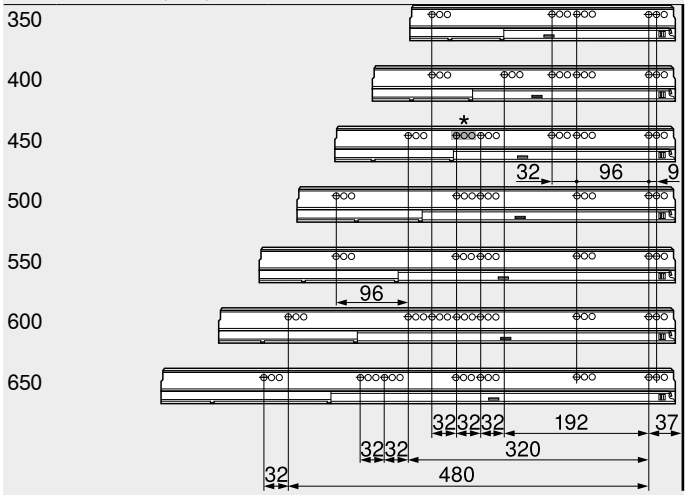

キャビネット奥行最小内寸 LT = レール長さ NL + 3 mm
* 578.4501B (30 kg) の場合のみ

16 mm 厚パーチの場合の切断寸法

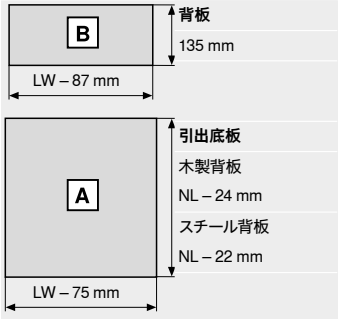

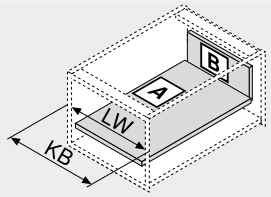

KB	キャビネット幅
LW	キャビネット内寸幅
NL	レール長さ

参照ページ

概要 – TANDEMBOX plus (タンデムボックス プラス)	359	概要 – TANDEMBOX (タンデムボックス) 用 ORGA-LINE (オルガライン)	509
概要 – LEGRABOX/TANDEMBOX (レグラボックス/タンデムボックス) 用 SERVO-DRIVE (サーボドライブ)	555	受レールのネジ止め位置	388
TANDEMBOX (タンデムボックス) 用 TIP-ON (チップオン)	664	取付、取外し、調整	390
アクセサリー – スチール製背板	382	概要 – 組立機械・ジグ	683
アクセサリー	382	その他の技術情報	774

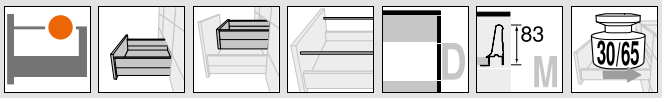

深型引出／内引出 – ギャラリー – D

ウェブコードで検索する	深型引出	内引出
	DQCHIM	DQCJMM



- シンプルデザインのギャラリー付引出
- 全開型、外から見えないレール。“羽のように軽い”抜群の走行性と高い耐久性
- 引出側部はスチールエポキシ塗装
- 前板の取付は道具不要
- 3方向に調整可能
- **BLUMOTION** (ブルモーション) 内蔵 で静かにやさしく閉まる。**SERVO-DRIVE** (電動サポート) を併用可能
- ハンドルレス扉用に、機械式プッシュオープン機能の **TIP-ON** (チップオン) 仕様もあります

必要なスペース

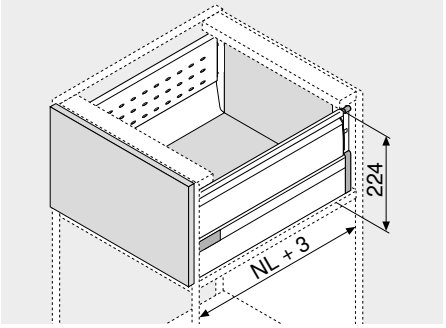

NL	レール長さ

品番一覧

@ | ☎ 製品組合わせの確認

1 受レール 左／右 BLUMOTION (ブルモーション)			2 引出側部 左／右		8 ギャラリーレール		9 Z ダブル BOXSIDE (ボックスサイド) 左／右	
レール長さ NL (mm)	荷重 (kg) 30	65	レール長さ NL (mm)	カラー W | R9006	レール長さ NL (mm)	カラー W | R9006	レール長さ NL (mm)	カラー W | R9006
350	578.3501B		350	378M3502S	350 2 x	ZRG.296V.IC	450	Z37H418S.E
400	578.4001B		400	378M4002S	400 2 x	ZRG.346V.IC	500	Z37H468S.E
450	578.4501B	576.4501B	450	378M4502S	450 2 x	ZRG.396V.IC	550	Z37H518S.E
500	578.5001B	576.5001B	500	378M5002S	500 2 x	ZRG.446V.IC	600	Z37H568S.E
550	578.5501B	576.5501B	550	378M5502S	550 2 x	ZRG.496V.IC	650	Z37H618S.E
600	578.6001B	576.6001B	600	378M6002S	600 2 x	ZRG.546V.IC		
650		576.6501B	650	378M6502S	650 2 x	ZRG.596V.IC		

TIP-ON (チップオン) 仕様の品番一覧は、モーションテクノロジーの章を参照

2a カバーキャップ

カラー	素材		品番
R7037	プラスチック	2 x	ZAA.330C

1000 個 以上で個別にネームあり

3 背板取付具 左／右

カラー	素材	品番
W | R9006	スチール	Z30D000SL

深型引出

4a 前板取付具

取付方法		品番
INSERTA (インサータ)	2 x	ZSF.3902
ネジ止め	2 x	ZSF.3502
打込式	2 x	ZSF.3602

内引出

4b 前板取付具 左／右

名称	カラー	品番
前板取付具	R7037	ZIF.73D0
底板止め	R7037	Z31A0008

5 内引出用アルミ前板 (溝なし)

カラー	長さ (mm)	品番
W | R9006	1081	Z31A1081A

カット用
カット寸法 キャビネット内寸幅 LW – 87 mm

6 ハンドル

カラー	素材	品番
R7037	プラスチック	ZIF.7008

キャビネット幅 KB 900 mm 以上では、ハンドルは2個付けることをおすすめします

カラー	
W	ホワイト
R9006	RAL 9006 グレー (ホワイトアルミ色)

カラー	
R7037	RAL 7037 ダークグレー

7 クロスギャラリー

カラー	長さ (mm)	品番
W | R9006	1094	ZRG.1094U

カット用
カット寸法 キャビネット内寸幅 LW – 68 mm

Z アクセサリー

3a センターギャラリー用ギャラリーコネクション

カラー	素材		品番
R7037	プラスチック	2 x	ZRG.000E3

ダブルギャラリー用

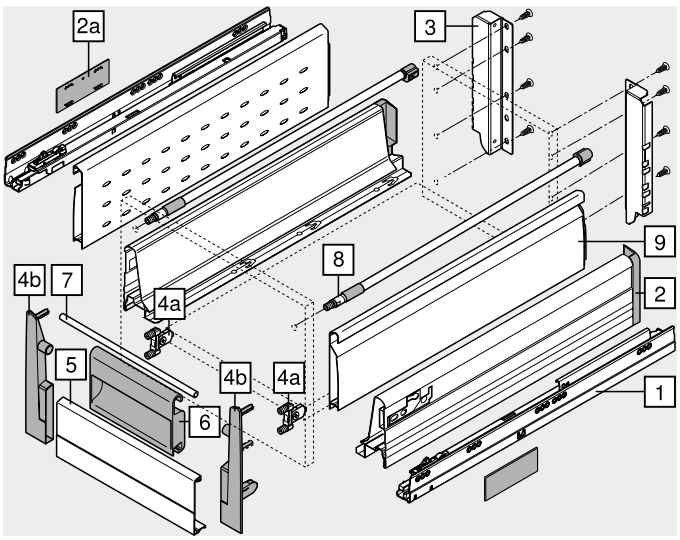

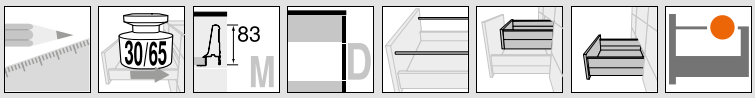

深型引出／内引出 – ギャラリー – D

ウェブコードで検索する	深型引出	内引出
	DQCHIM	DQCJMM

取付寸法

キャビネット内に必要なスペース

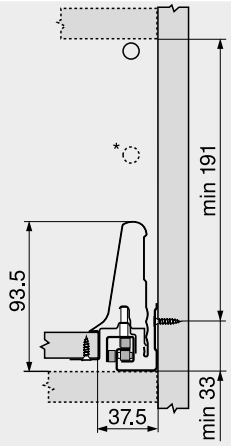

*	ダブルギャラリー付き

前板取付具木ネジ用の取付寸法

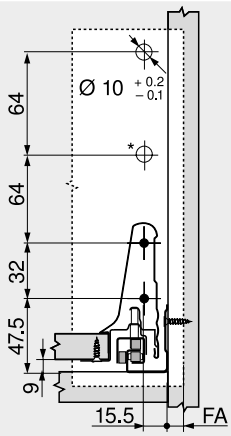

FA	前板のカブリ代
*	ダブルギャラリー付き

前板下穴加工寸法 (INSERTA (インサータ) 式／打込式)

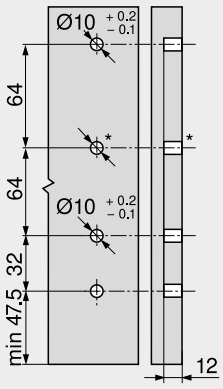

*	ダブルギャラリー付き

木製背板の取付寸法

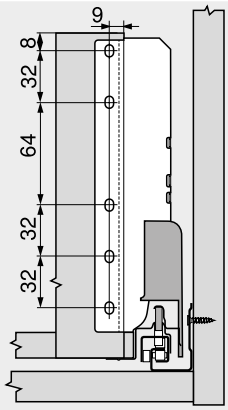

受レールのネジ穴位置

レール長さ NL (mm)

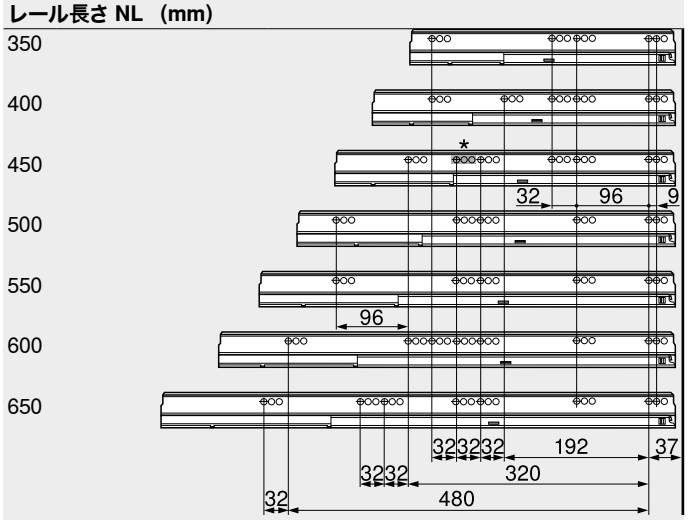

キャビネット奥行最小内寸 LT = レール長さ NL + 3 mm
* 578.4501B (30 kg) の場合のみ

16 mm 厚パーチの場合の切断寸法

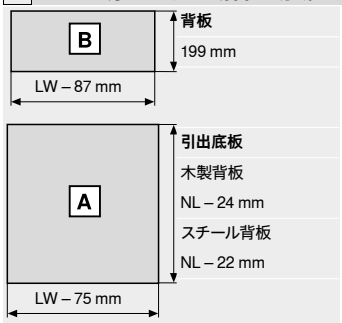

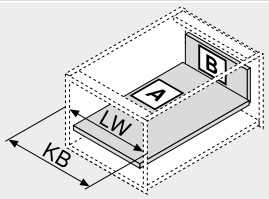

KB	キャビネット幅
LW	キャビネット内寸幅
NL	レール長さ

参照ページ

概要 – TANDEMBOX plus (タンデムボックス プラス)	359	アクセサリー	382
概要 – LEGRABOX/TANDEMBOX (レグラボックス/タンデムボックス) 用 SERVO-DRIVE (サーボドライブ)	555	受レールのネジ止め位置	388
		取付、取外し、調整	390
TANDEMBOX (タンデムボックス) 用 TIP-ON (チップオン)	664	概要 – 組立機械・ジグ	683
概要 – TANDEMBOX (タンデムボックス) 用 ORGA-LINE (オルガライン)	509	その他の技術情報	774
アクセサリー – スチール製背板	382		

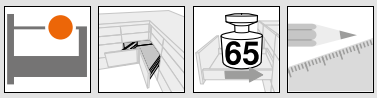

SYNCROMOTION (シンクロモーション) 付 SPACE CORNER (スペースコーナー)



- SYNCROMOTION (シンクロモーション) の魅力的な開閉動作
- 標準的な加工の扉が使用できる
- BOXSIDE (ボックスサイド) 仕様の深型引出
- 全開型、外から見えないレール。"羽のように軽い"抜群の走行性と高い耐久性
- 引出側部はスチールエポキシ塗装
- 3方向に調整可能
- **BLUMOTION** (ブルモーション) によって静かにやさしく閉まります

品番一覧

@ | ☎ 製品組合わせの確認

アプリケーション		カラー		レール長さ NL (mm)	必要なスペース	kg	ウェブコードで検索する
引出							
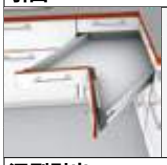	引出 – M	W	ホワイト	600	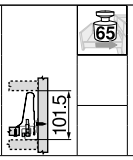		
		R9006	RAL 9006 グレー (ホワイトアルミ色)	650			
深型引出							
	深型引出 – BOXSIDE (ボックスサイド) – D	W	ホワイト	600	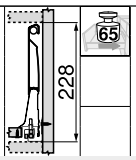		
		R9006	RAL 9006 グレー (ホワイトアルミ色)	650			

kg 動荷重

取付寸法

プランニングおよび注文時のサポート

ウェブアドレス
www.blum.com/planningtools

参照ページ

概要 – TANDEMBOX plus (タンデムボックス プラス)	359	その他の技術情報	774
概要 – TANDEMBOX (タンデムボックス) 用 ORGA-LINE (オルガライン)	509		
アクセサリー	382		
受レールのネジ止め位置	388		
取付、取外し、調整	393		
概要 – 組立機械・ジグ	683		



前板固定タイプの SPACE CORNER (スペースコーナー)

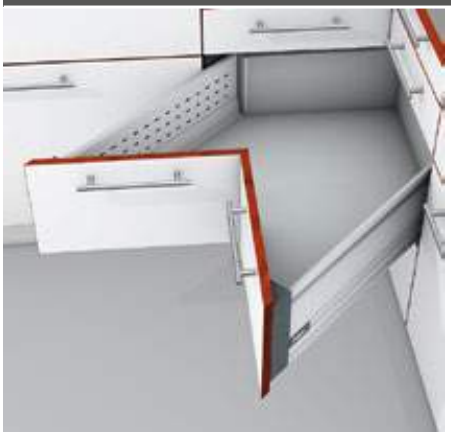

- 前板の端面を45°カット仕上げとする
- BOXSIDE (ボックスサイド) 仕様の深型引出
- 全開型、外から見えないレール。"羽のように軽い"抜群の走行性と高い耐久性
- 引出側部はスチールエポキシ塗装
- 3方向に調整可能
- **BLUMOTION** (ブルモーション) 内蔵 で静かにやさしく閉まる。**SERVO-DRIVE** (電動サポート) を併用可能
- ハンドルレス扉用に、機械式プッシュオープン機能の **TIP-ON** (チップオン) 仕様もあります

品番一覧 @ | ☎ 製品組合わせの確認

アプリケーション		カラー		レール長さ NL (mm)	必要なスペース	kg	ウェブコードで検索する
引出							
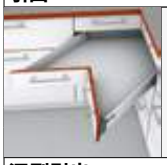	引出 – M	W	ホワイト	600	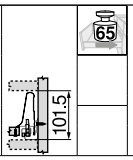		
		R9006	RAL 9006 グレー (ホワイトアルミ色)	650			
深型引出							
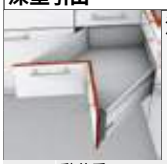	深型引出 – BOXSIDE (ボックスサイド) – D	W	ホワイト	600	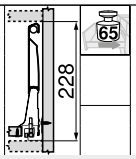		
		R9006	RAL 9006 グレー (ホワイトアルミ色)	650			

kg 動荷重

取付寸法

プランニングおよび注文時のサポート

ウェブアドレス
www.blum.com/planningtools

参照ページ

概要 – TANDEMBOX plus (タンデムボックス プラス)	359	受レールのネジ止め位置	388
概要 – LEGRABOX/TANDEMBOX (レグラボックス/タンデムボックス) 用 SERVO-DRIVE (サーボドライブ)	555	取付、取外し、調整	395
TANDEMBOX (タンデムボックス) 用 TIP-ON (チップオン)	664	概要 – 組立機械・ジグ	683
概要 – TANDEMBOX (タンデムボックス) 用 ORGA-LINE (オルガライン)	509	その他の技術情報	774
アクセサリー	382		

ボックスシステム

► TANDEMBOX plus
►► シンクキャビネット

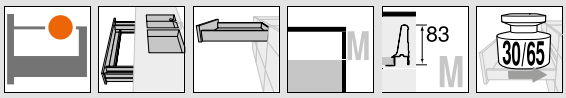

引出 – M

ウェブコードで検索する
DQCEPA



- 全開型、外から見えないレール。“羽のように軽い”抜群の走行性と高い耐久性
- 引出側部はスチールエポキシ塗装
- 2方向に調整可能
- **BLUMOTION** (ブルモーション) 内蔵 で静かにやさしく閉まる。**SERVO-DRIVE** (電動サポート) を併用可能
- ハンドルレス扉用に、機械式プッシュオープン機能の **TIP-ON** (チップオン) 仕様もあります

必要なスペース

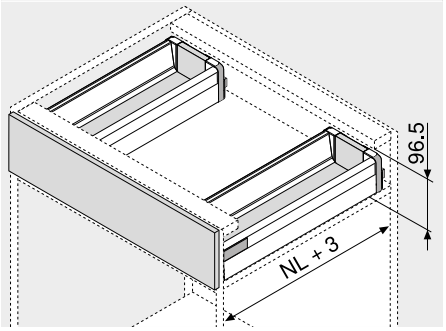

NL	レール長さ

品番一覧

@ | ☎ 製品組合わせの確認

1	受レール　左／右		2	引出側部 左／右	
	BLUMOTION (ブルモーション)				
レール長さ	荷重　(kg)		レール長さ		カラー
NL　(mm)	30	65	NL　(mm)		W | R9006
450	578.4501B		450	2 x	378M4502S
500	578.5001B		500	2 x	378M5002S
550	578.5501B		550	2 x	378M5502S
600	578.6001B		600	2 x	378M6002S
650		576.6501B	650	2 x	378M6502S

TIP-ON (チップオン) 仕様の品番一覧は、モーションテクノロジーの章を参照

2a	カバーキャップ		
	カラー	素材	品番
	R7037	プラスチック　4 x	ZAA.330C

1000 個 以上で個別にネームあり

3	背板取付具　左／右		
	カラー	素材	品番
	W | R9006	スチール　2 x	Z30M000S.04

4	前板取付具		
	取付方法		品番
	INSERTA (インサータ)	4 x	ZSF.3902
	ネジ止め	4 x	ZSF.3502
	打込式	4 x	ZSF.3602

カラー	
W	ホワイト
R9006	RAL 9006 グレー (ホワイトアルミ色)

カラー	
R7037	RAL 7037 ダークグレー

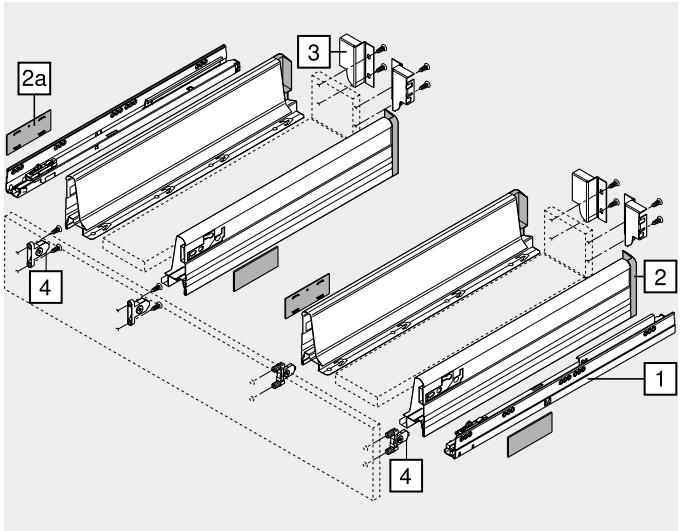



引出 – M

ウェブコードで検索する
DQCEPA

取付寸法

キャビネット内に必要なスペース

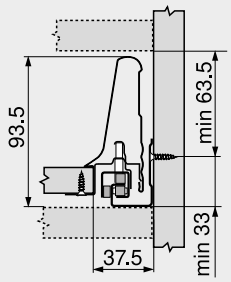

前板取付具木ネジ用の取付寸法

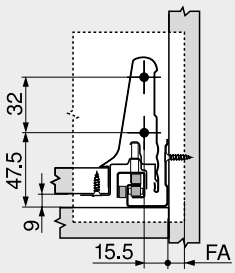

FA	前板のカブリ代

前板下穴加工寸法 (INSERTA (インサータ) 式／打込式)

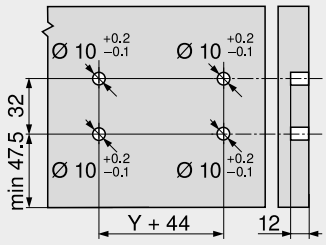

木製背板の取付寸法

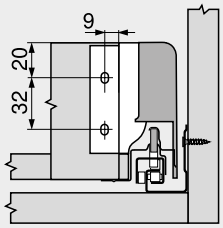

受レールのネジ穴位置

レール長さ NL (mm)

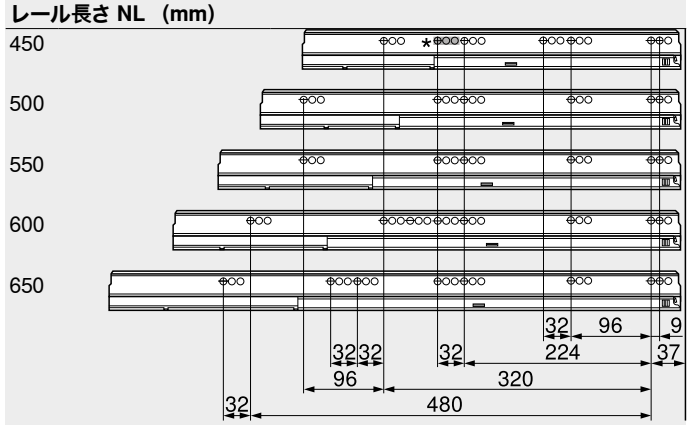

キャビネット奥行最小内寸 LT = レール長さ NL + 3 mm
* 578.4501B (30 kg) の場合のみ

16 mm 厚パーチの場合の切断寸法

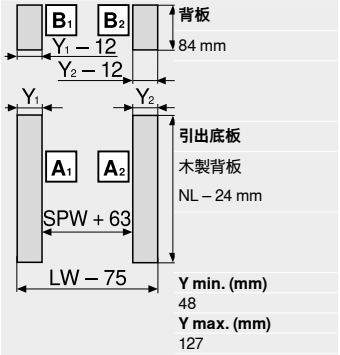

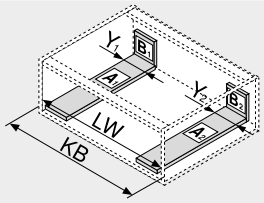

KB	キャビネット幅
LW	キャビネット内寸幅
NL	レール長さ
SPW	シンク引出側部間の内寸幅

参照ページ

概要 – TANDEMBOX plus (タンデムボックス　プラス)	359	受レールのネジ止め位置	388
概要 – LEGRABOX/TANDEMBOX (レグラボックス／タンデムボックス) 用 SERVO-DRIVE (サーボドライブ)	555	取付、取外し、調整	390
TANDEMBOX (タンデムボックス) 用 TIP-ON (チップオン)	664	概要 – 組立機械・ジグ	683
概要 – TANDEMBOX (タンデムボックス) 用 ORGA-LINE (オルガライン)	509	その他の技術情報	774
アクセサリー	382		



深型引出 – BOXSIDE (ボックスサイド) – D

ウェブコードで検索する
DQCI7Y



- シンク下のスペースを最適に利用するためのシンク引出側部とデバイダー
- ダブル BOXSIDE (ボックスサイド) 仕様
- 全開型、外から見えないレール。“羽のように軽い”抜群の走行性と高い耐久性
- 引出側部はスチールエポキシ塗装
- 3方向に調整可能
- **BLUMOTION** (ブルモーション) 内蔵 で静かにやさしく閉まる。**SERVO-DRIVE** (電動サポート) を併用可能
- ハンドルレス扉用に、機械式プッシュオープン機能の **TIP-ON** (チップオン) 仕様もあります

必要なスペース

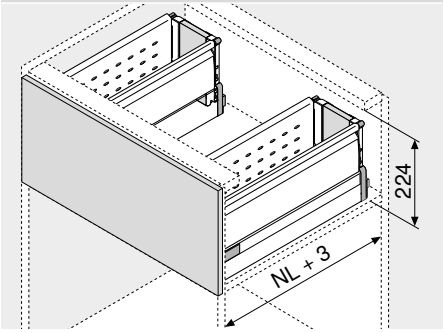

NL	レール長さ

品番一覧

@ | ☎ 製品組合わせの確認

1	受レール 左/右		2	引出側部 左/右	8	ギャラリーレール
	BLUMOTION (ブルモーション)					
レール長さ NL (mm)	荷重 (kg) 30	65	レール長さ NL (mm)	カラー W | R9006	レール長さ NL (mm)	カラー W | R9006
450	578.4501B		450	378M4502S	450 4 x	ZRG.396V.IC
500	578.5001B		500	378M5002S	500 4 x	ZRG.446V.IC
550	578.5501B		550	378M5502S	550 4 x	ZRG.496V.IC
600	578.6001B		600	378M6002S	600 4 x	ZRG.546V.IC
650		576.6501B	650	378M6502S	650 4 x	ZRG.596V.IC

TIP-ON (チップオン) 仕様の品番一覧は、モーションテクノロジーの章を参照

2a	カバーキャップ		
	カラー	素材	品番
	R7037	プラスチック 2 x	ZAA.330C

1000 個 以上で個別にネームあり

3	背板取付具 左/右		
	カラー	素材	品番
	W | R9006	スチール 2 x	Z30D000SL

4	前板取付具		
	取付方法		品番
	INSERTA (インサータ)	2 x	ZSF.3902
	ネジ止め	2 x	ZSF.3502
	打込式	2 x	ZSF.3602

9	ダブル BOXSIDE (ボックスサイド) 左/右			
レール長さ NL (mm)		カラー W | R9006		
450	2 x	Z37H418S.E		
500	2 x	Z37H468S.E		
550	2 x	Z37H518S.E		
600	2 x	Z37H568S.E		
650	2 x	Z37H618S.E		

12	背板取付具 左 / 右		
	カラー	素材	品番
	W | R9006	スチール	Z30N000S.04

13	アダプター 左/右		
	カラー	素材	品番
	R7037	プラスチック	Z30N0002.6Z

11	シンク引出側部 左/右		
レール長さ NL (mm)	カラー W | R9006		
450	378M4504SG		
500	378M5004SG		
550	378M5504SG		
600	378M6004SG		
650	378M6504SG		

カラー		カラー	
W	ホワイト	R7037	RAL 7037 ダークグレー
R9006	RAL 9006 グレー (ホワイトアルミ色)		

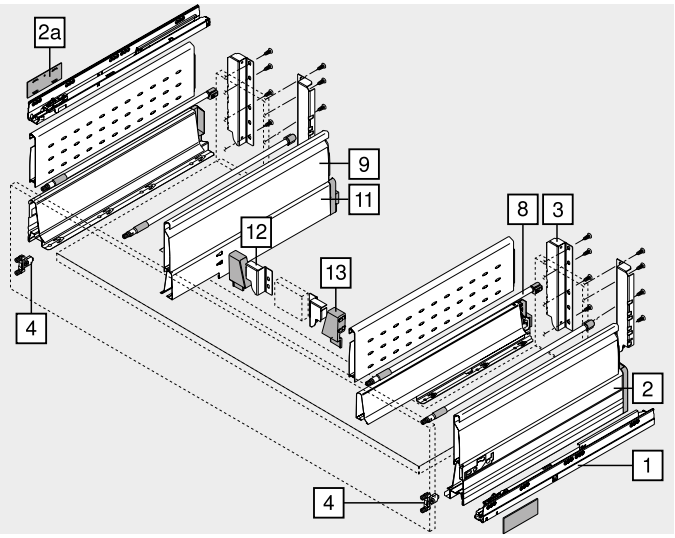

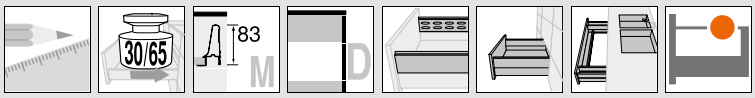

深型引出 – BOXSIDE (ボックスサイド) – D

ウェブコードで検索する
DQCI7Y

取付寸法

キャビネット内に必要なスペース

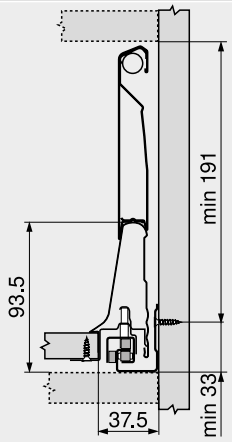

前板取付具木ネジ用の取付寸法

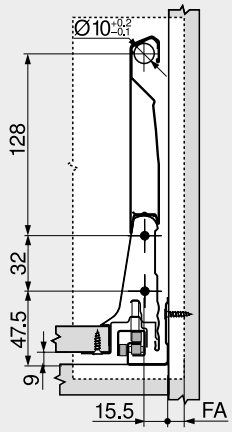

FA	前板のカブリ代

前板下穴加工寸法 (INSERTA (インサータ) 式／打込式)

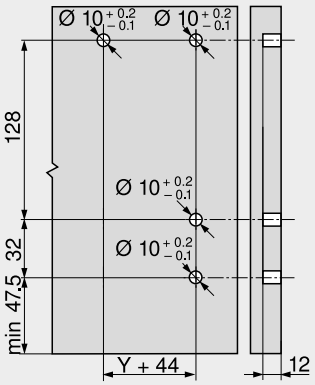

木製背板の取付寸法

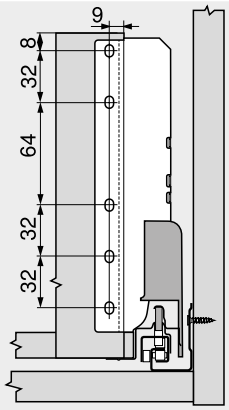

受レールのネジ穴位置

レール長さ NL (mm)

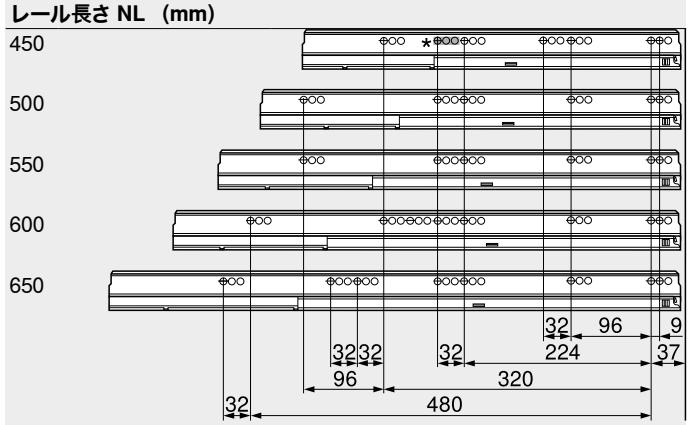

キャビネット奥行最小内寸 LT = レール長さ NL + 3 mm
* 578.4501B (30 kg) の場合のみ

16 mm 厚パーチの場合の切断寸法

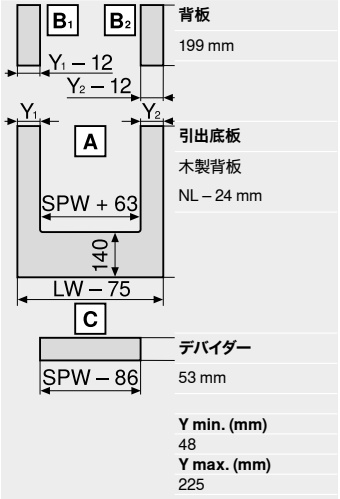

背板
199 mm

引出底板
木製背板
NL – 24 mm

デバイダー
53 mm

Y min. (mm)
48
Y max. (mm)
225

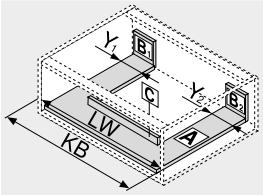

KB	キャビネット幅
LW	キャビネット内寸幅
NL	レール長さ
SPW	シンク引出側部間の内寸幅

デバイダーの取付寸法

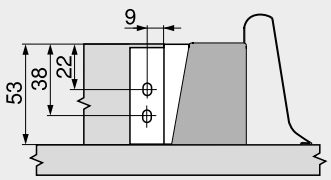

参照ページ

概要 – TANDEMBOX plus (タンデムボックス プラス)	359	受レールのネジ止め位置	388
概要 – LEGRABOX/TANDEMBOX (レグラボックス/タンデムボックス) 用 SERVO-DRIVE (サーボドライブ)	555	取付、取外し、調整	390
TANDEMBOX (タンデムボックス) 用 TIP-ON (チップオン)	664	概要 – 組立機械・ジグ	683
概要 – TANDEMBOX (タンデムボックス) 用 ORGA-LINE (オルガライン)	509	その他の技術情報	774
アクセサリー	382		



SPACE TOWER (スペースタワー)

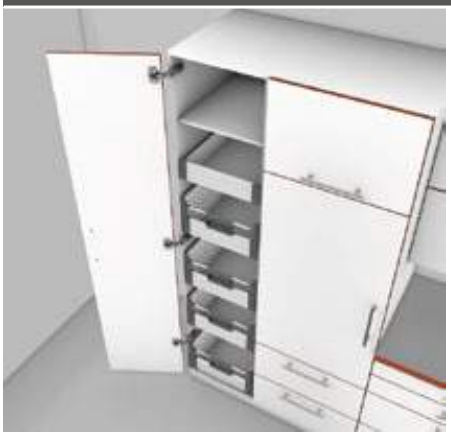

- 内引出をフル装備したフレキシブルなトールユニット (最上段のみ棚板)
- 3方向から収納物にアクセスできる
- 引出は個別に引き出せるので、全体を上から見渡せ、奥の収納物も上から簡単に取り出せる
- 満載状態の重い引出でも軽い操作力で開閉できる
- 背板と側板が高いので、収納物が落ちる心配がない
- ORGA-LINE (オルガライン) 仕切システムは、引出を整理整頓し、取出しも簡単に
- スペースに合わせてフレキシブルに設計可能



品番一覧

@ | ☎ 製品組合わせの確認

おすすめ設計プラン				155°
内引出用 – M	364			
内引出 – ギャラリー付アルミ前板 – D		368	370	
TANDEMBOX plus (タンデムボックス　プラス) 用 ORGA-LINE (オルガライン) – クロスギャラリー		523		
TANDEMBOX plus (タンデムボックス　プラス) 用 ORGA-LINE (オルガライン) – クロスデバイダー			522	
CLIP top (クリップトップ) 155° ヒンジ				118
推奨				
キャビネット幅 (mm)	275–1200			

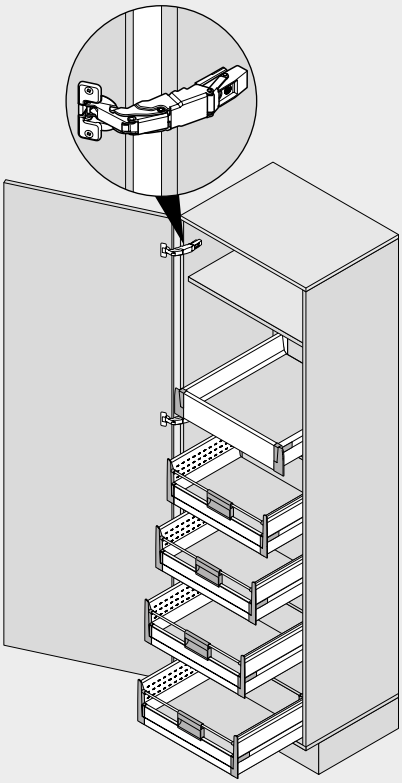

取付寸法

プランニングおよび注文時のサポート

ウェブアドレス
www.blum.com/planningtools

参照ページ

概要 – TANDEMBOX plus (タンデムボックス　プラス)	359	概要 – 扉用BLUMOTION (ブルモーション)	539
概要 – LEGRABOX/TANDEMBOX (レグラボックス/タンデムボックス) 用 SERVO-DRIVE (サーボドライブ)	555	アクセサリー	382
		取付、取外し、調整	390
TANDEMBOX (タンデムボックス) 用 TIP-ON (チップオン)	664	概要 – 組立機械・ジグ	683
概要 – TANDEMBOX (タンデムボックス) 用 ORGA-LINE (オルガライン)	509	その他の技術情報	774
CLIP top (クリップトップ) 155° ヒンジ	118		

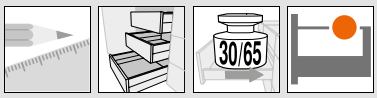

SPACE TOWER (スペースタワー)

取付寸法

推奨

キャビネット内部の取付位置

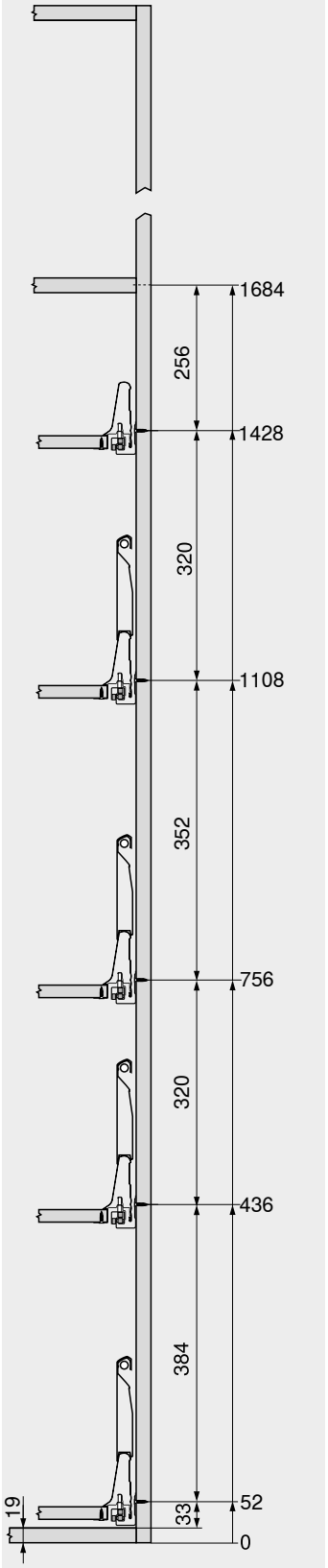

前板下穴加工

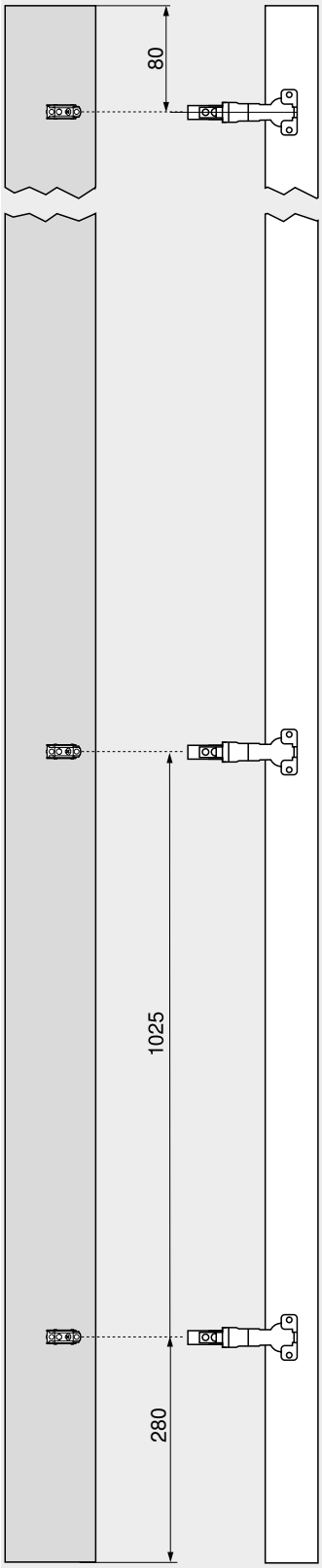

前板下穴加工

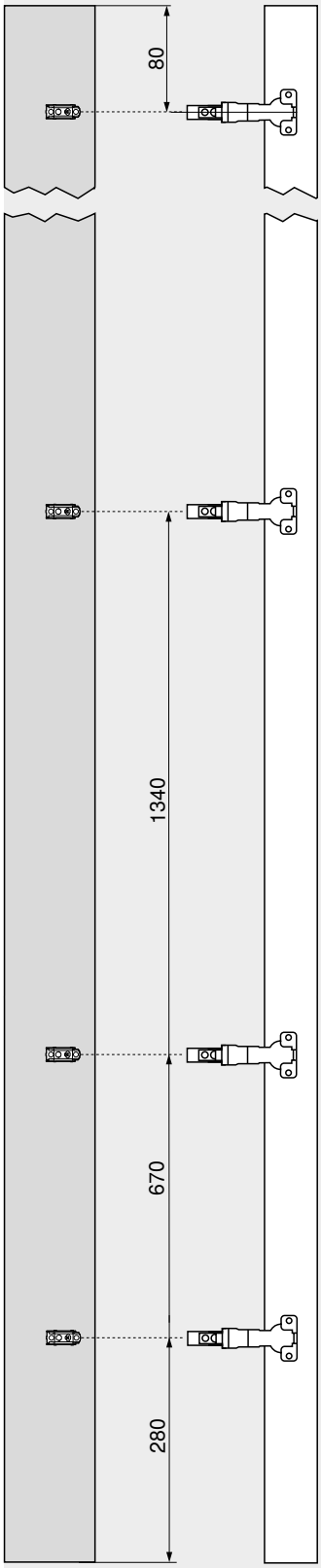

高さのあるキャビネットの場合、棚板が実用的なのは最上段のみです。前から収納物が見えるようにします

内引出により、左右から収納物が取り出せます。内引出の背板を高くして、収納物が後ろに落ちるのを防ぎます

引出を配置する位置を自由に設計できるので、高さのある収納物でも「結局収納できなかった」ということがありません

扉と引出の干渉を防ぐ CLIP top (クリップトップ) 155°内引出用ヒンジを使えば、キャビネット幅を最大限に利用できます

スライドヒンジを引出と引出の間に設定すると、いちばん下の引出レールを底板まで下げた位置で設置できます。すると、最後の数センチまで利用可能なスペースにすることができます

参照ページ
ヒンジの数 782

► TANDEMBOX plus
►► ナローキャビネット　（幅の狭いキャビネット）

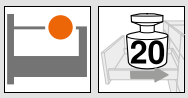

ナローキャビネット　（幅の狭いキャビネット）



- 受レールを対角に配置、安定したソリューション
- **BLUMOTION**（ブルモーション）によって静かにやさしく閉まります
- 荷重 20 kg／キャビネット
- キャビネット幅 KB 200 mm

必要なスペース

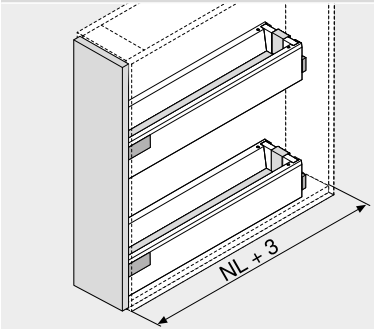

NL	レール長さ

品番一覧

@ | ☎ 製品組合わせの確認

おすすめ設計プラン				
引出 – M	364			
引出 – K	366			
深型引出 – ギャラリー – B		368		
深型引出 – ギャラリー – D		370	370	
キャビネット幅 (mm)	200			

参照ページ

概要 – TANDEMBOX plus (タンデムボックス　プラス)	359
アクセサリー	382
取付、取外し、調整	390
概要 – 組立機械・ジグ	683
その他の技術情報	774



ナローキャビネット　（幅の狭いキャビネット）

取付寸法

キャビネット内に必要なスペース

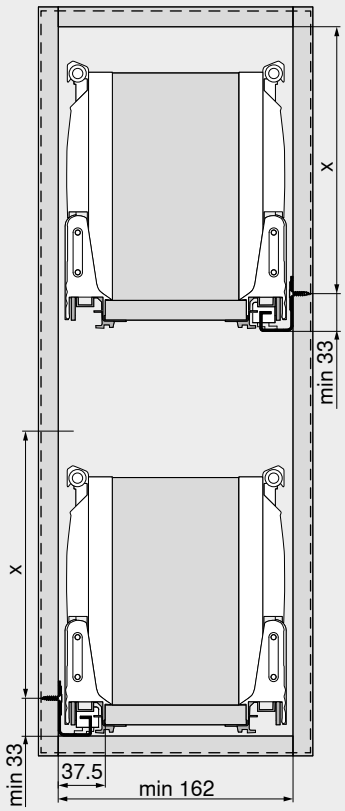

取付高さ	X (mm)
M	63.5
K	95.5
B	127
D	191

取付寸法 – 前板

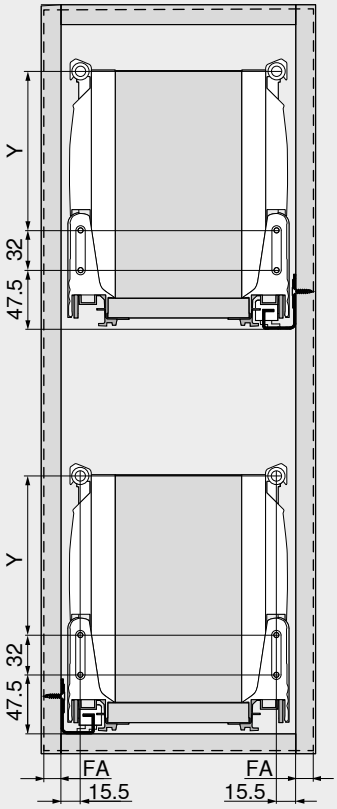

取付高さ	引出側部の高さ	側板	Y (mm)
M	M	–	–
K	K	–	32
B	M	ギャラリー	64
D	M	ギャラリー	128
D	M	BOXSIDE (ボックスサイド)	128
D	M	ダブルギャラリー	64 + 64
FA	前板のカブリ代		

スチール背板

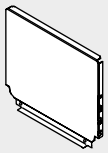

- TANDEMBOX (タンデムボックス) 用
- 素材 : スチール
- カラー : ホワイト、RAL 9006 グレー (ホワイトアルミ色)

品番一覧

背板高さ	品番
N	☎ Z30NxxxS.6
M	☎ Z30MxxxS.6
K	☎ Z30KxxxS.6
B	☎ Z30BxxxS.6
C	☎ Z30CxxxS.6
D	☎ Z30DxxxS.6

取付寸法

幅の計算

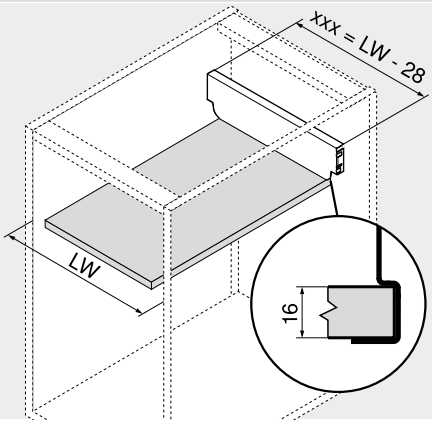

xxx = LW – 28

例
背板高さ M
LW = 567 mm
539 mm = 567 – 28 mm
注文
Z30M539S.6

xxx	背板の幅
LW	キャビネット内寸幅

16 mm 厚パーチの場合の切断寸法

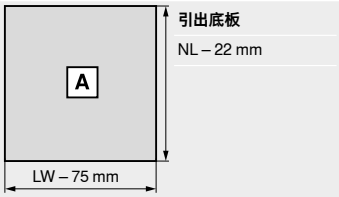

NL	レール長さ
LW	キャビネット内寸幅

前板スタビライザー

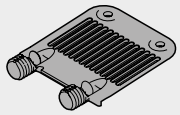

- 大型前板を安定させるスタビライザー
- 引出側部と前板との連結を強化します
- 素材 : プラスチック
- カラー : RAL 7037 サンドグレー

品番一覧

名称	品番
前板スタビライザー	Z96.10E1

取付寸法

キャビネット内に必要なスペース

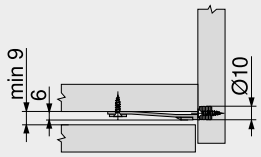

前板下穴加工

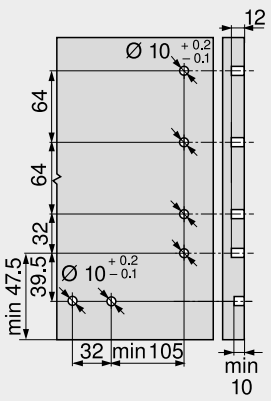

サイドスタビライザー – トップマウント式

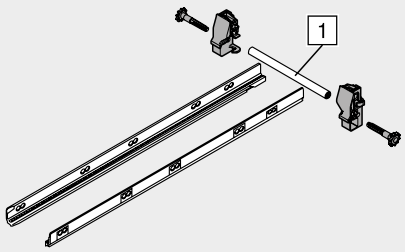

- 特に幅の広い引出用の追加スタビライザー
- 推奨：キャビネット幅 KB 900–1200 mm
- アルミ製連結棒は、キャビネット幅 1200 mm 用をカットして使用
- SERVO-DRIVE（サーボドライブ）と併用することができる

品番一覧

レール長さ NL （mm）	品番
450	ZST.450BA
500	ZST.500BA
550	ZST.550BA
600	ZST.600BA
650	ZST.650BA

カット寸法

1	キャビネット内寸幅 LW – 86 mm

取付寸法

キャビネット内に必要なスペース

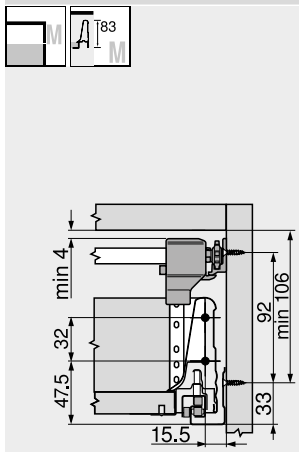

キャビネット内に必要なスペース

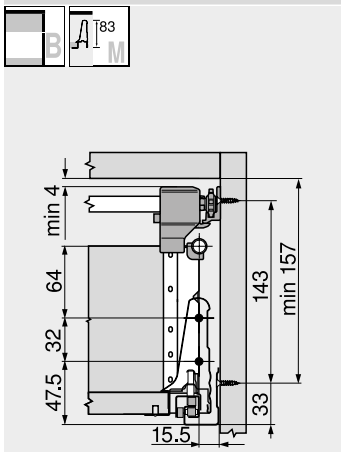

キャビネット内に必要なスペース

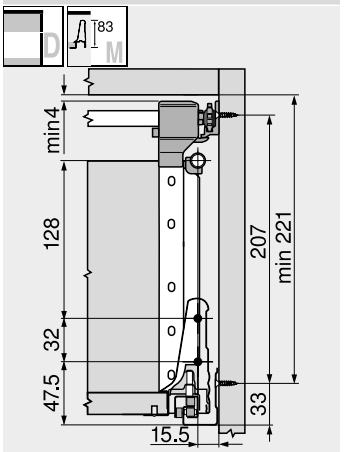

ネジ穴位置 – サイドスタビライザー

レール長さ NL （mm）

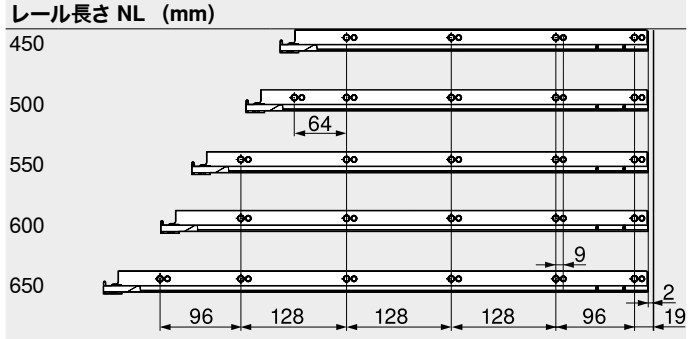

キャビネット奥行最小内寸 LT = レール長さ NL + 3 mm

取付

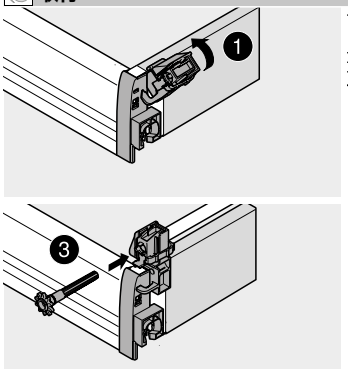

参照ページ

概要 – TANDEMBOX plus（タンデムボックス　プラス）	359
概要 – 組立機械・ジグ	683
その他の技術情報	774

サイドスタビライザー – バックマウント式

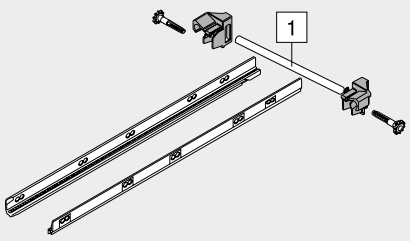

- 特に幅の広い引出用の追加スタビライザー
- 推奨 : キャビネット幅 KB 900–1200 mm
- アルミ製連結棒は、キャビネット幅 1200 mm 用をカットして使用

品番一覧

レール長さ NL (mm)	品番
450	ZST.450BB
500	ZST.500BB
550	ZST.550BB
600	ZST.600BB
650	ZST.650BB

カット寸法

1	キャビネット内寸幅 LW – 86 mm

取付寸法

キャビネット内に必要なスペース



キャビネット内に必要なスペース



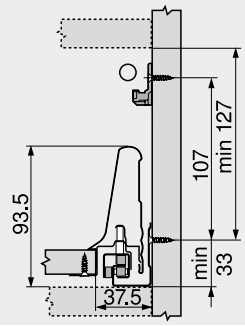

キャビネット内に必要なスペース



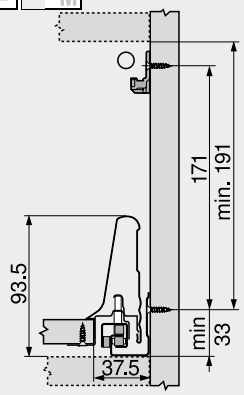

ネジ穴位置 – サイドスタビライザー

レール長さ NL (mm)

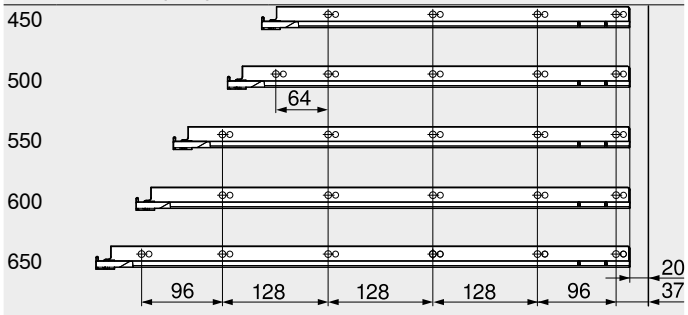

キャビネット奥行最小内寸 LT = レール長さ NL + 13 mm

取付

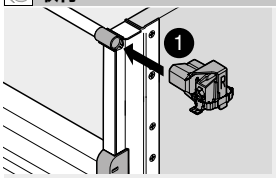

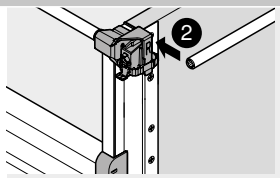

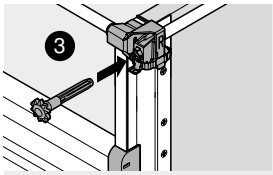

参照ページ

概要 – TANDEMBOX plus (タンデムボックス プラス)	359
概要 – 組立機械・ジグ	683
その他の技術情報	774

METAFILE – ファイル引出

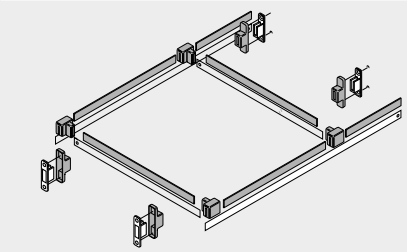

- 前板の傾き調整は、深型引出のギャラリーを使用してください
- レール長さ NL 350–550 mm
- キャビネット幅 KB 300–600 mm
- 素材 : プラスチック／スチール
- カラー : RAL 7037 サンドグレー

品番一覧

名称	品番
METAFILE	ZRM.5500

参照ページ

深型引出 – ギャラリー – B	368

取付寸法

キャビネット内に必要なスペース

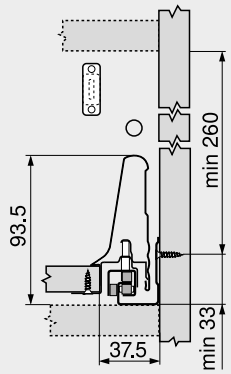

前板取付具木ネジ用の取付寸法

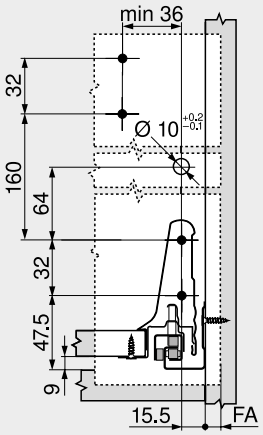

FA	前板のカブリ代

前板下穴加工

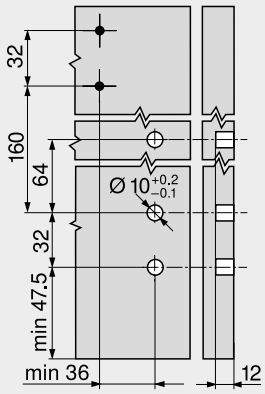

木製背板の取付寸法

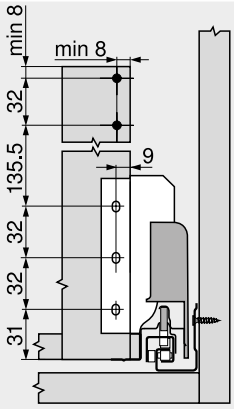

カット – DIN-A4 横

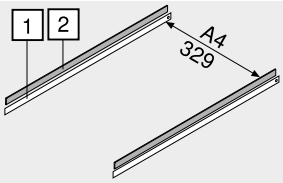

キャビネット内寸幅 LW 最小	432 mm
1	レール長さ NL – 35 mm
2	レール長さ NL – 61 mm

カット – DIN-A4 縦

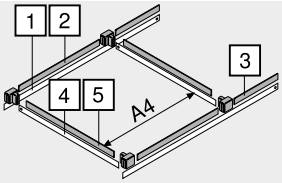

レール長さ NL 最小	450 mm
1	レール長さ NL – 35 mm
2	305 mm
3	レール長さ NL – 414 mm
4	キャビネット内寸幅 LW – 115 mm
5	キャビネット内寸幅 LW – 138 mm

取付

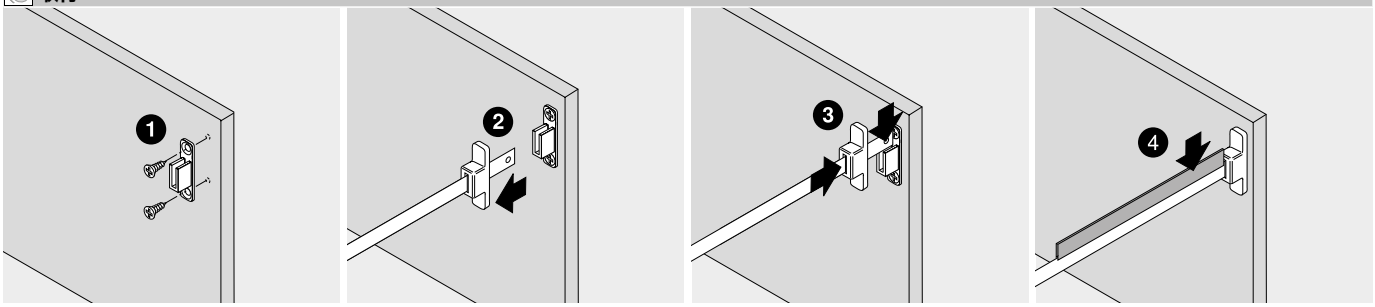

木ネジ Ø 3.5 mm

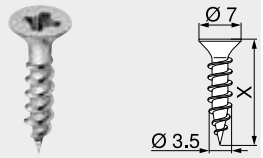

- Ø 3.5 mm
- 素材 : スチール
- カラー : ニッケルメッキ

品番一覧

X (mm)	品番
15.0	609.1500
17.0	609.1700

システムネジ Ø 6.0 mm

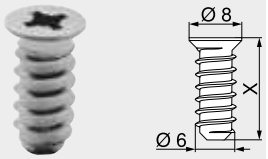

- Ø 6 mm
- 下穴 Ø 5 mm
- 素材 : スチール
- カラー : ニッケルメッキ

品番一覧

X (mm)	品番
10.0	661.1000.HG
11.5	661.1150.HG
13.0	661.1300.HG
14.5	661.1450.HG
20.0	661.2000.HG

特殊システムネジ Ø 6.0 mm

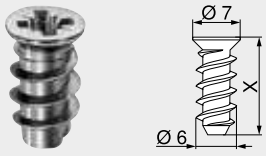

- Ø 6 mm
- 下穴 Ø 5 mm
- 素材 : スチール
- カラー : ニッケルメッキ

品番一覧

X (mm)	品番
11.5	662.1150.HG
13.0	662.1300.HG
14.5	662.1450.HG

センタービット



- Ø 2.7 mm、長さ 70 mm
- Ø 3.5 mm の木ネジ用の下穴をあけます
- 下穴深さ最大 8 mm
- 素材 : スチール、焼き入れ

品番一覧

名称	品番
センタービット	M01.ZZ03
交換用ビット	M01.ZZB3

粘着戸あたり

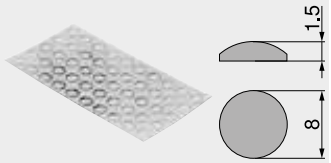

- ノイズ低減用
- 素材 : プラスチック
- カラー : 自然色

品番一覧

名称	品番
粘着戸あたり	993.710

埋込用バッファ



- ノイズ低減用
- すき間 2 mm
- 2つの部品からなる
- 素材 : プラスチック
- カラー : RAL 9006 グレー（ホワイトアルミ色）

品番一覧

名称	品番
埋込用バッファ	993.706

プラスドライバー



- PZ (Pozi) サイズ 2
- ブレード長さ 100 mm
- 全長 200 mm
- Blum ロゴ入りオレンジハンドル
- 素材：プラスチック／スチール
- カラー：ブラック／オレンジ

品番一覧

名称	品番
プラスドライバー	303.756.1

マイナスドライバー



- スロットサイズ 1.0 x 5.5 mm を含む
- ブレード長さ 125 mm
- 全長 225 mm
- Blum ロゴ入りオレンジハンドル
- 素材：プラスチック／スチール
- カラー：ブラック／オレンジ

品番一覧

名称	品番
マイナスドライバー	314.928.1

ボックスシステム

► TANDEMBOX plus

►► 受レールのネジ止め位置

受レール 578B – 30 kg

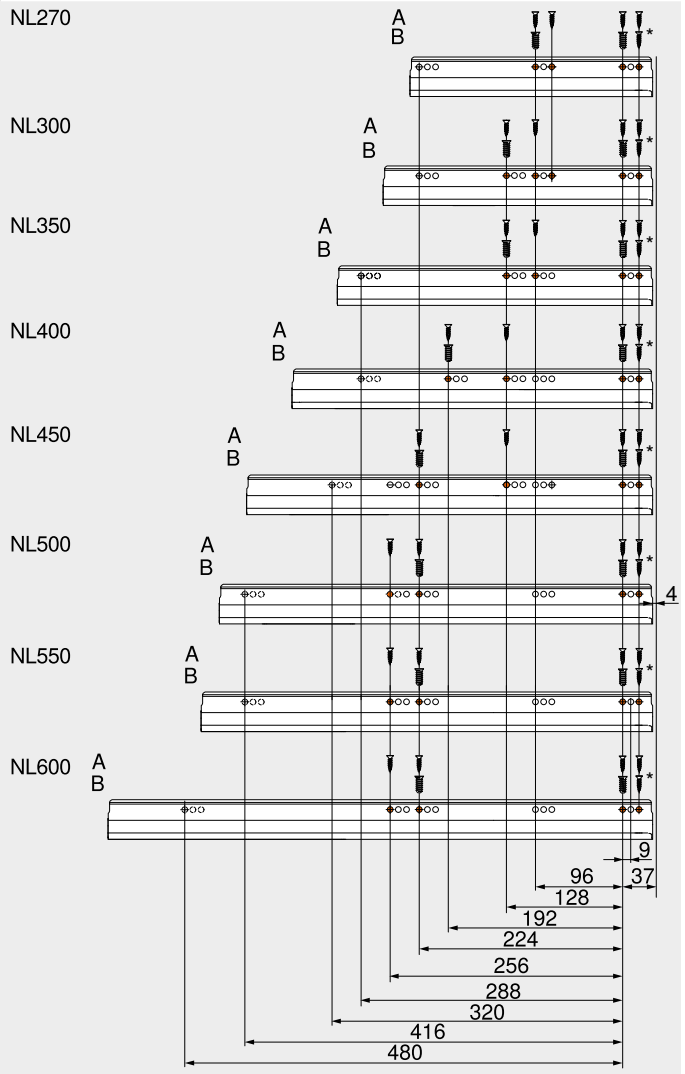

受レール 576B – 65 kg

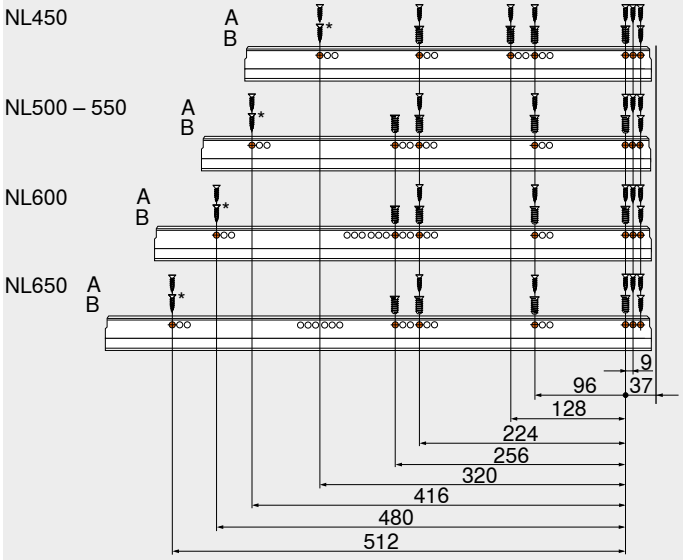

NL	レール長さ
A	木ネジ Ø 4 x 15 mm
B	システムネジ、品番 661.1450.HG
*	より安定性が高まります

NL	レール長さ
A	木ネジ Ø 4 x 15 mm
B	システムネジ、品番 661.1450.HG
*	より安定性が高まります

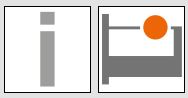



引出

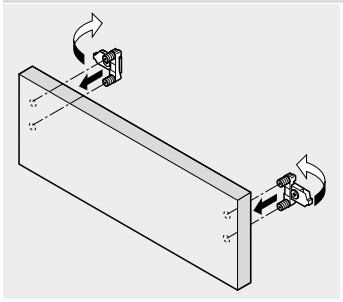

取付

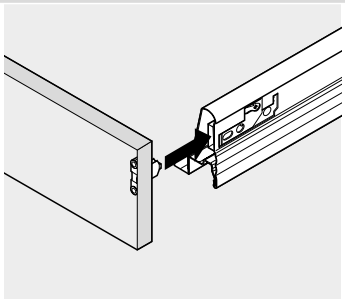

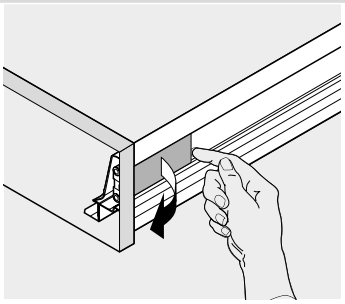

取外し

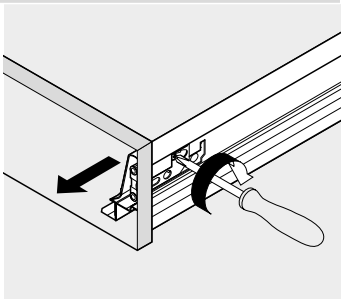

引出

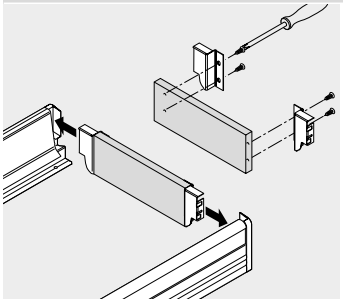

取付

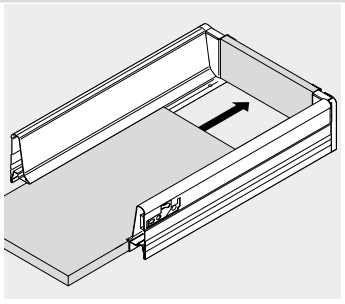

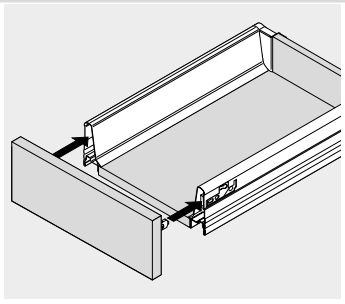

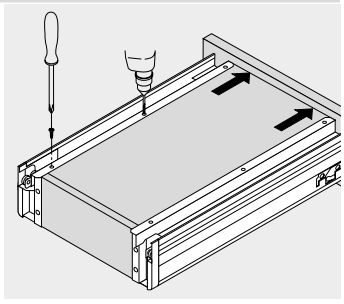

調整

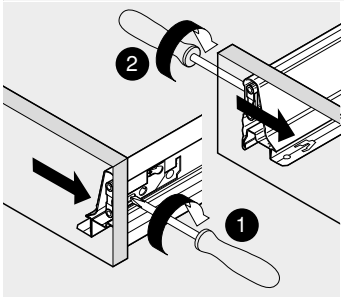

左右調整
右へ 1 mm

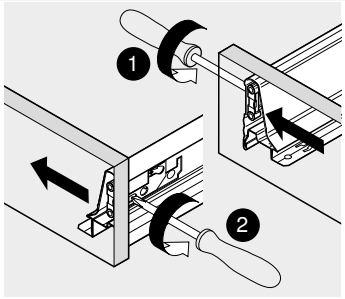

左右調整
左へ 1 mm

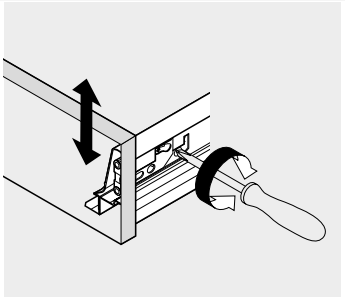

上下調整
±2 mm

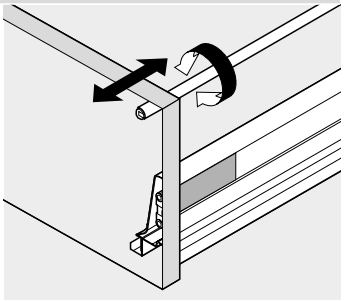

傾き調整

引出の取付／取外し

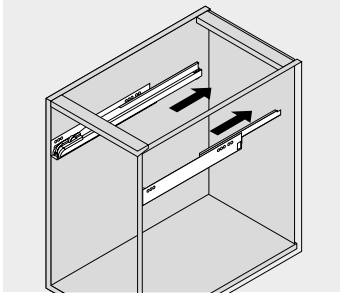

取付

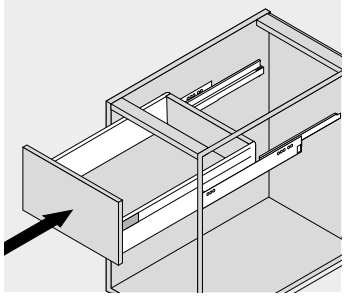

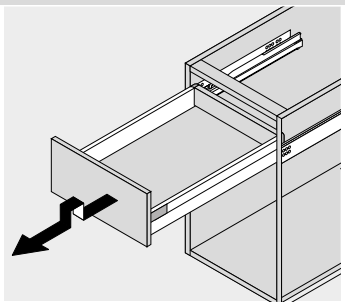

取外し

内引出用 高さ M および K – ZIF.70M0

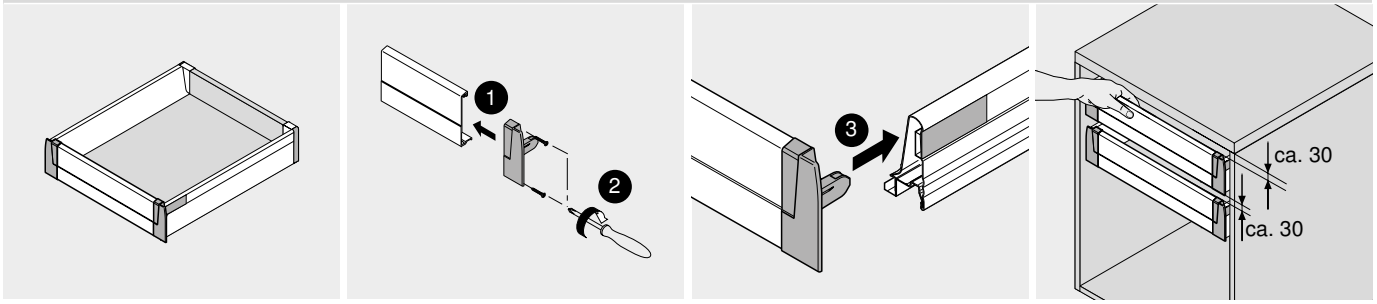

ハンドル ZIF.7005 なしで使用する場合のみ

ハンドル – ZIF.7005；ハンドルおよび連動ラッチ – ZIF.7007

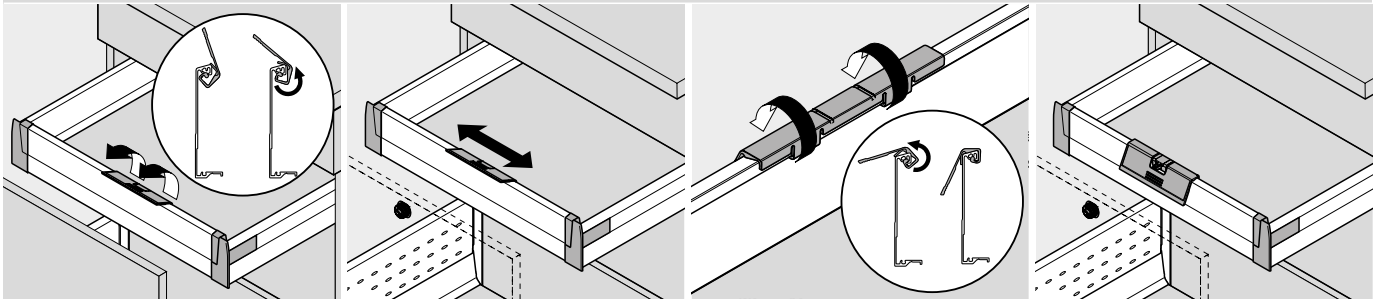

取付

アルミ前板の中央に取り付ける

ハンドル – ZIF.7005；ハンドルおよび連動ラッチ – ZIF.7007

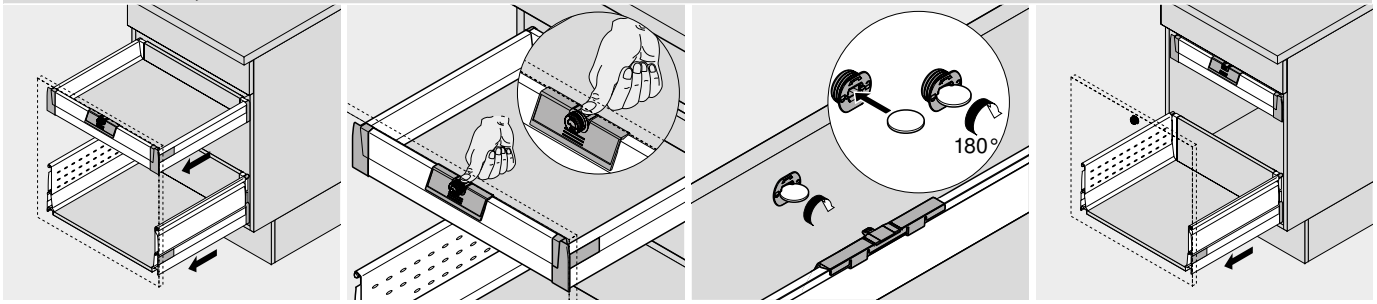

連動ラッチが作動しています

連動ラッチが作動している場合のロック解除

連動ラッチの有効化と無効化

深型引出

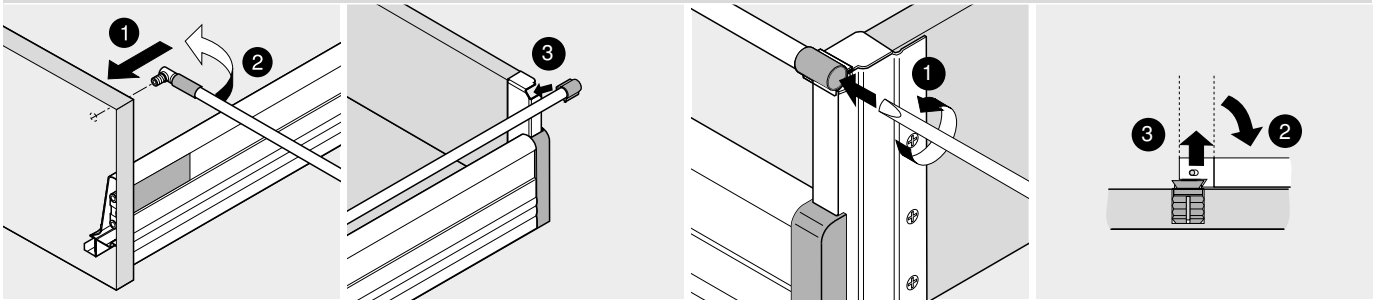

取付 (前)

取付 (後ろ)

取外し (後ろ)

取外し (前)

ダブル BOXSIDE (ボックスサイド) – Z37H

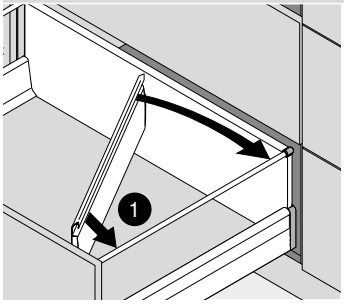

取付

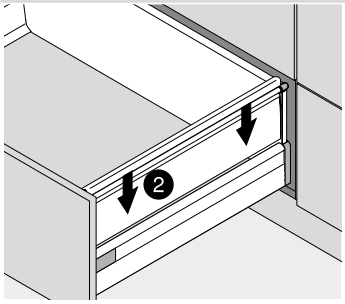

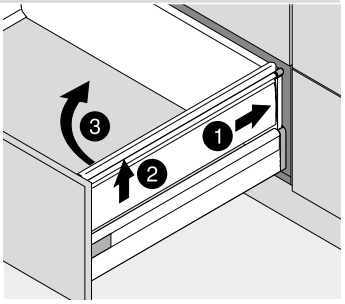

取外し

底板止め – Z31A0008

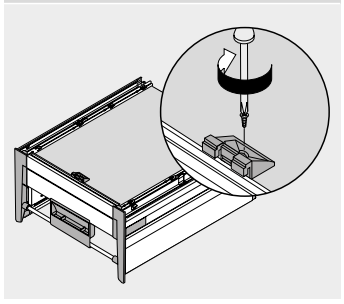

キャビネット幅 KB 600 mm 以上

ギャラリー付き内引出 高さ B および C – ZIF.72B0

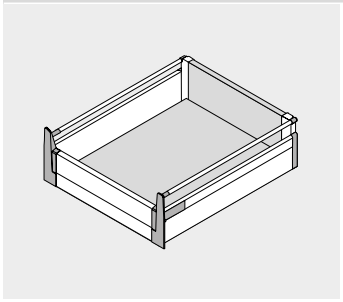

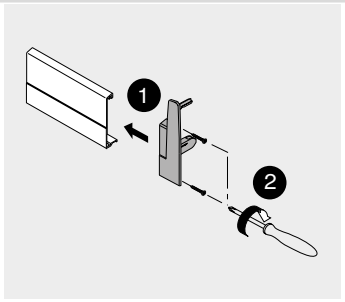

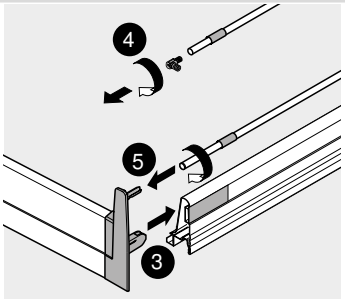

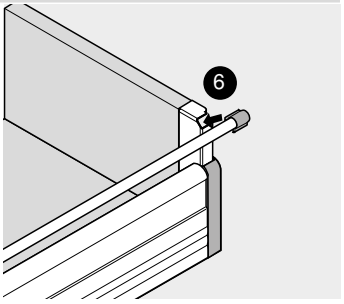

ダブルギャラリー付き内引出高さ D – ZIF.73D0

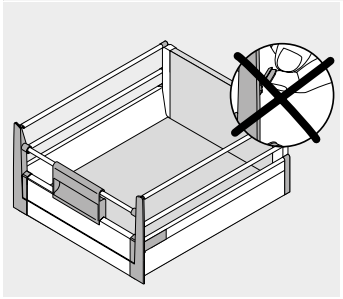

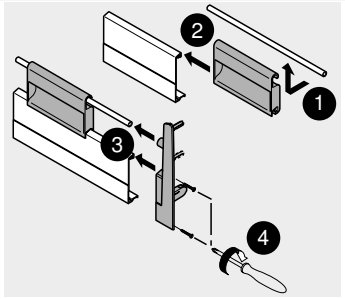

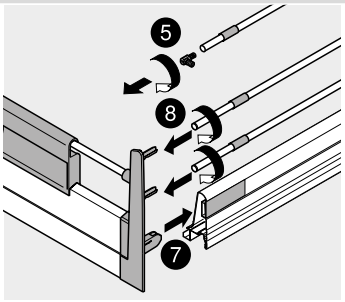

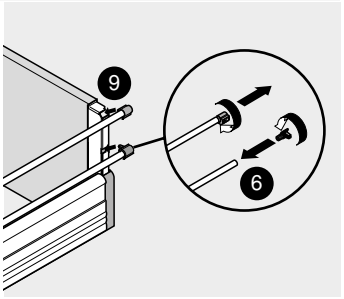

ダブル BOXSIDE (ボックスサイド) 付き内引出 D 高さ – ZIF.73D0

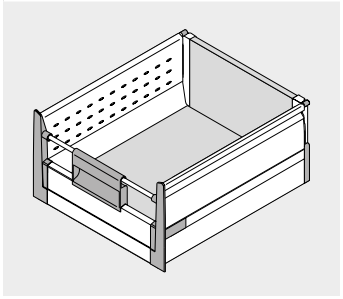

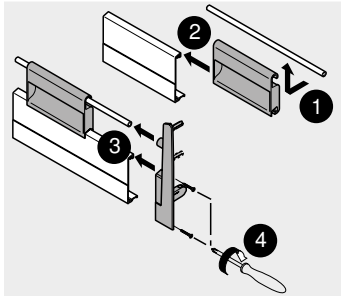

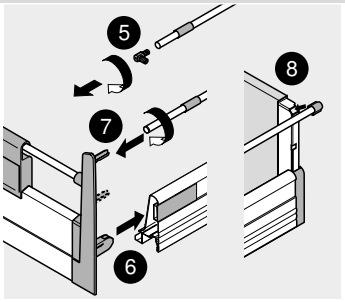

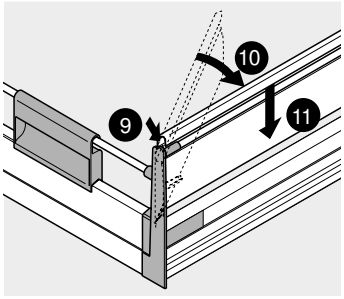

SYNCROMOTION (シンクロモーション) 付 SPACE CORNER (スペースコーナー)

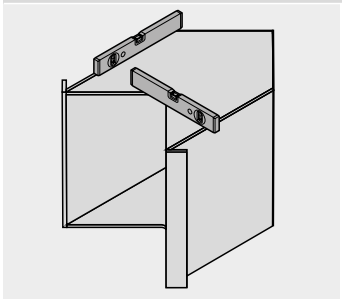

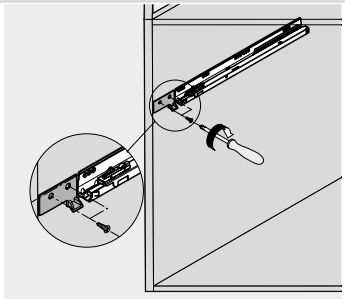

トリガー取付

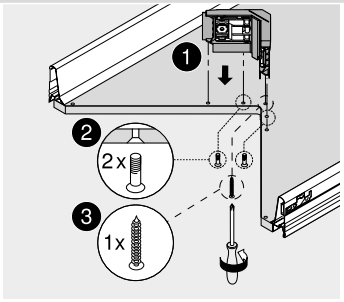

シンクロ前板取付具取付

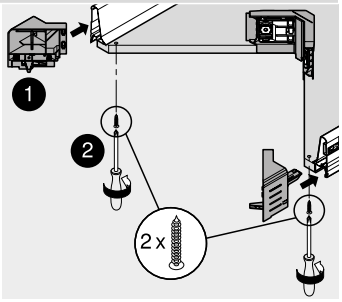

コーナー前板取付具取付

SYNCROMOTION (シンクロモーション) 付 SPACE CORNER (スペースコーナー)

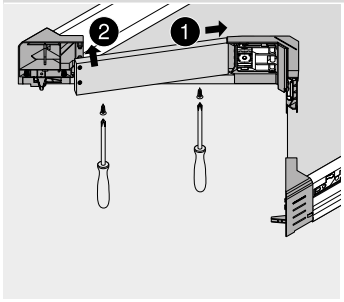

連結具取付

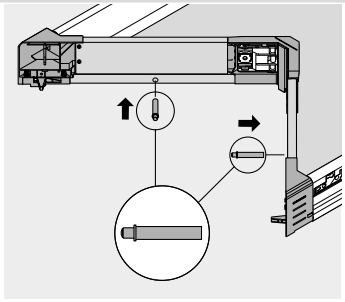

BLUMOTION (ブルモーション) 取付

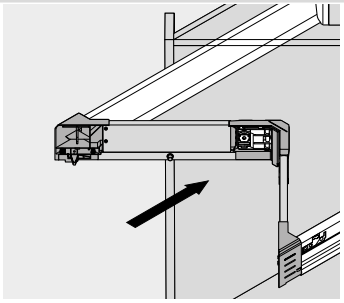

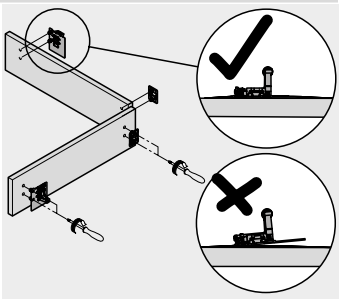

SYNCROMOTION (シンクロモーション) 付 SPACE CORNER (スペースコーナー)

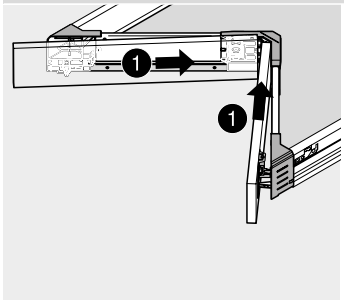

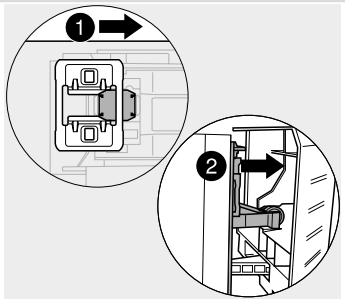

シンクロ前板取付具／前板ローラアダプターの取付

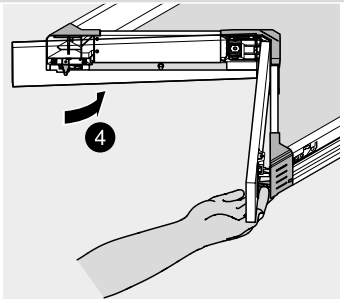

前板の取付

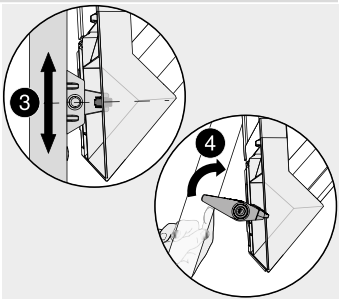

ラチェットレバーを折り込む

SYNCROMOTION (シンクロモーション) 付 SPACE CORNER (スペースコーナー)

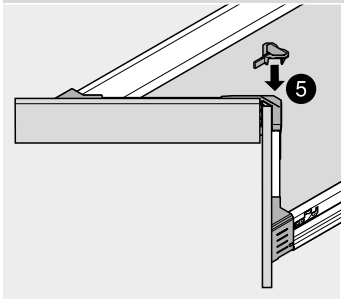

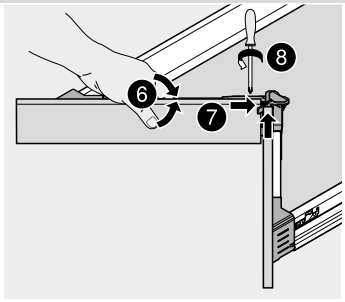

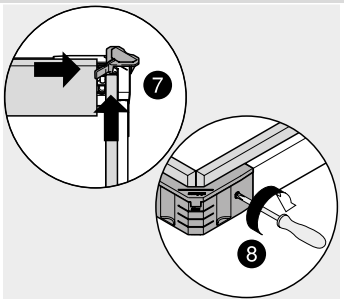

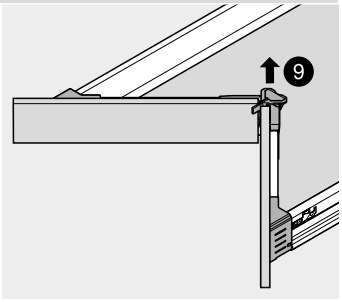

調整

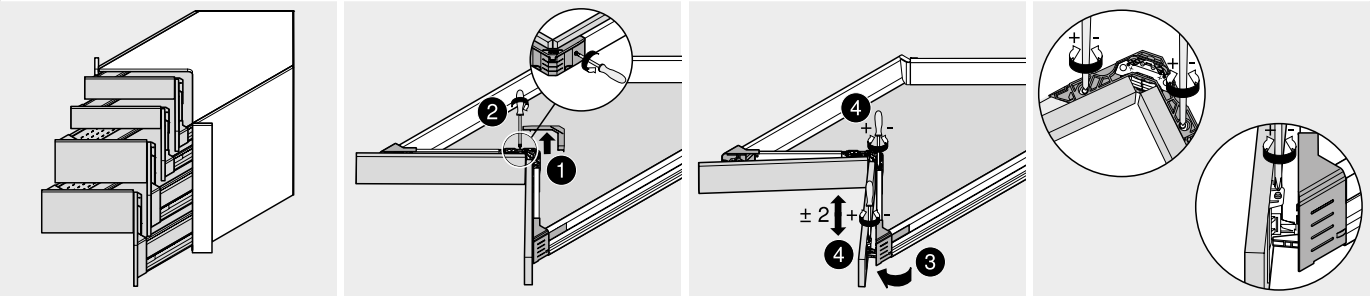

上下調整

調整

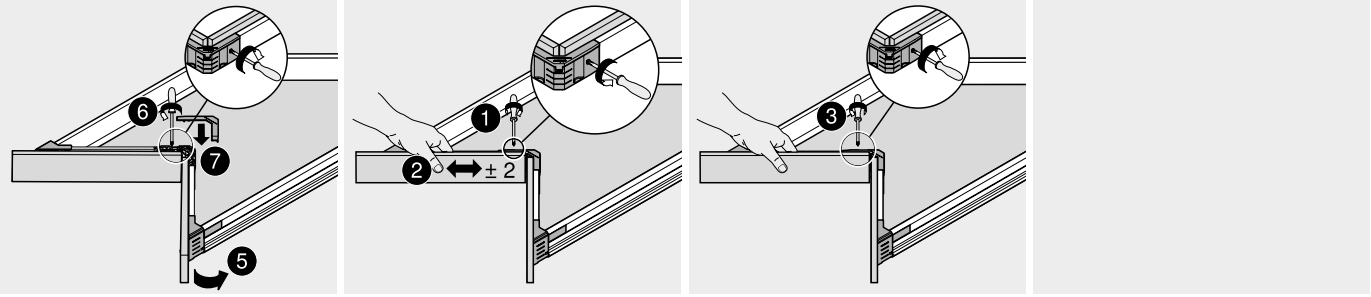

左右調整

調整

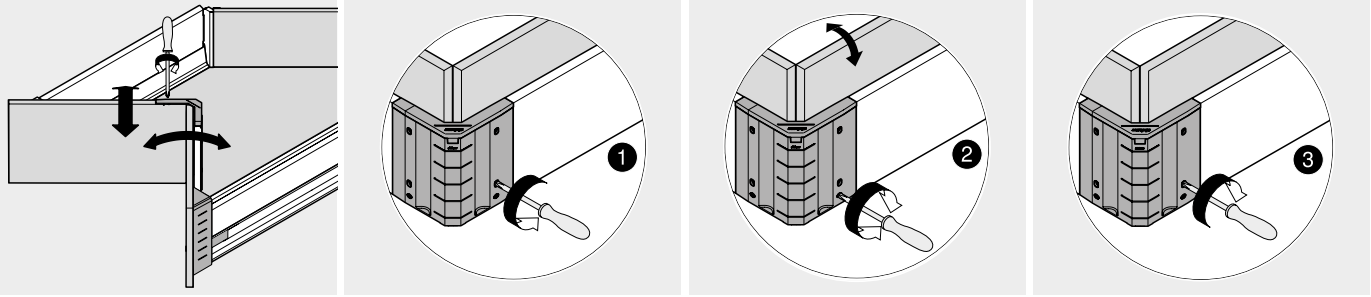

傾き調整

調整

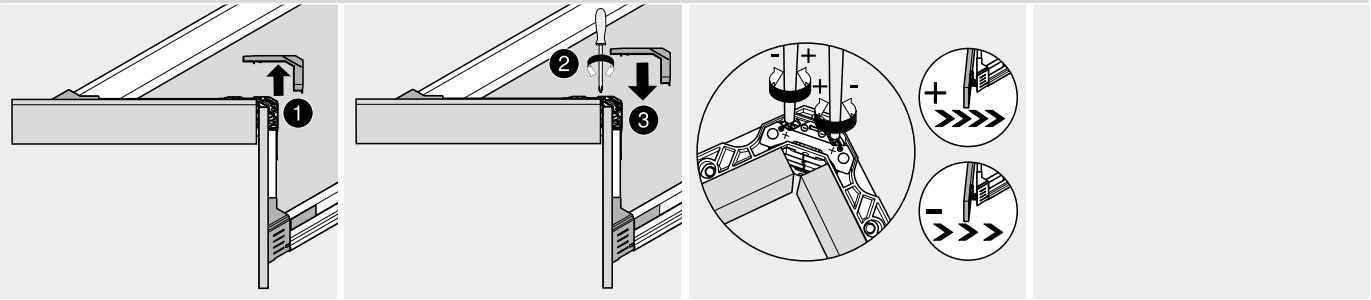

スプリング強度の調整

前板固定タイプの SPACE CORNER（スペースコーナー）

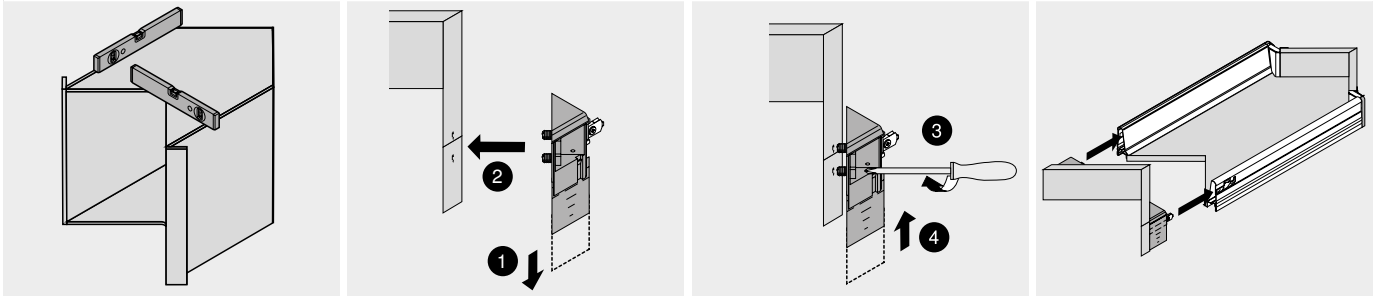

引出

前板固定タイプの SPACE CORNER（スペースコーナー）

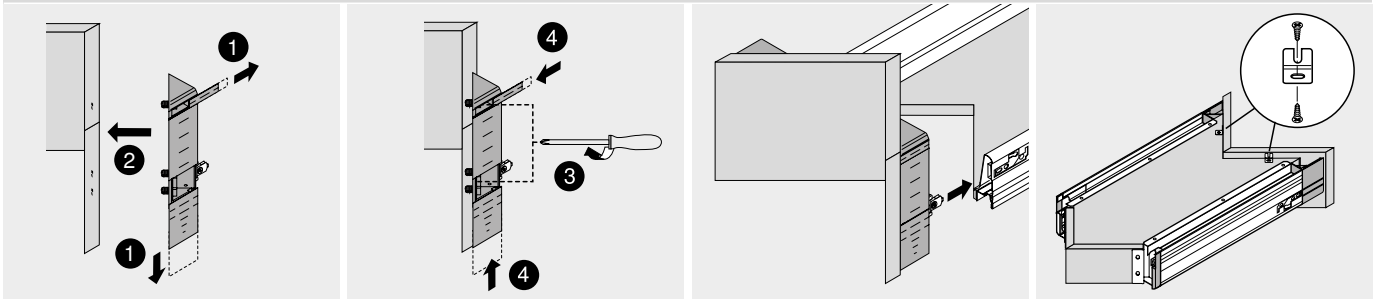

深型引出

シンクキャビネット

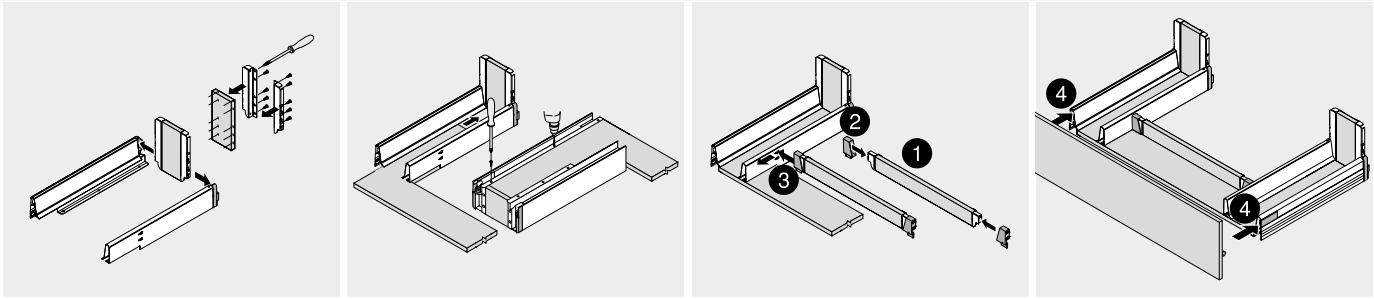

シンクキャビネット

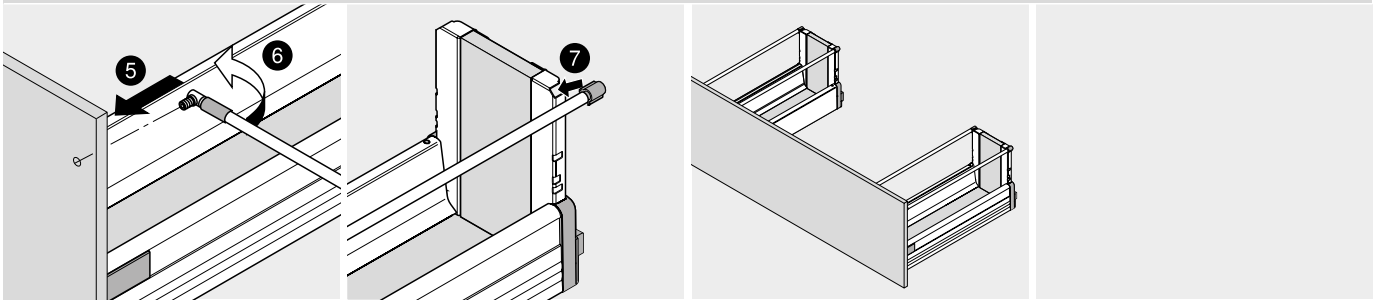

シンプル、優れた性能、信頼のメータボックス



少ない部品の高品質なシステム
METABOX (メータボックス) はわずかな部品点数で構成されています。信頼のボックスシステムは数えきれないほどのアプリケーションを実現します。頑丈な材質と精度の高い加工、組立によって、最大 30 kg (全開タイプ) の高い耐荷重性能を実現しました。

BLUMOTION (ブルモーション) – METABOX が静かにやさしく閉まります。
信頼と実績の BLUMOTION 機能は、METABOX の2段引きタイプにオプションで装備できます。引出の速さや重さに応じて、動作します。
高い実用性と経済性 : 標準的な引出であれば、BLUMOTION ユニット1つだけで機能します。(試作の上、ブルモーションの数を決定してください。)



引出側部の高さ N = 54 mm



引出側部の高さ M = 86 mm



引出側部の高さ K = 118 mm



引出側部の高さ H = 150 mm



METABOX BLUMOTION (メータボックス・ブルモーション) によって、静かにやさしく閉まります





シンプルな製品選択、および使用可能な製品注文のために、ブルムの製品コンフィギュレーターをご活用ください

ウェブアドレス
www.blum.com/configurator

▶▶ 概要


シンボル画像

▶▶ 概要 – アプリケーション 398

▶▶ アクセサリー


シンボル画像

METABOX 320 (メータボックス 320) 用 BLUMOTION (ブルモーション)	415	引出落下防止ストッパー	415
子供用安全ラッチ	412	POSISTOP (ポジストップ)	415
傾き防止パーツ	412	ネジ	416
スペーサー	413	ドライバー	417
METAFILE – ファイル引出	414	ORGA-LINE (オルガライン) – ギャラリー	418
シーリングプロファイル	415	ORGA-LINE – BOXSIDE (オルガライン–ボックスサイド)	419

▶▶ 受レールのネジ止め位置

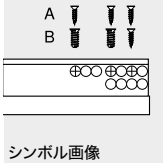

シンボル画像

受レール 320 – 25 kg 420

▶▶ 取付、取外し、調整


シンボル画像

引出／内引出用	421
深型引出	421
METABOX 320 (メータボックス 320) 用 BLUMOTION (ブルモーション)	422
調整	422

ピクトグラフ

受注生産品 (お問い合わせください)	2段引きタイプ	取付
インフォメーション	ギャラリー	取付、取外し、調整
アクセサリー	取付高さまたはキャビネット内の必要な最小スペース	
引出	引出側部の高さ	
内引出用	動荷重 (kg)	
深型引出	取付寸法	
全開型引出	カット寸法	

►► 2段引きタイプ

アプリケーション		必要なスペース	kg	ウェブコードで検索する	ページ
引出					
	引出 – N	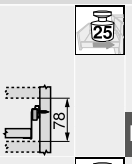		DQCKBY	400
	引出 – M	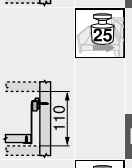		DQCL1A	402
	引出 – K	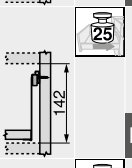		DQCLQM	404
	引出 – H	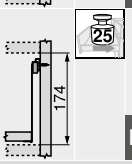		DQCMFY	406
深型引出					
	深型引出 – ギャラリー – B	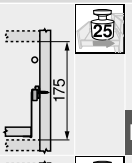		DQCPYM	408
	深型引出 – ギャラリー – D BOXSIDE (ボックスサイド) 装着可能	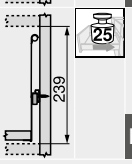		DQCQNY	410

アプリケーション		必要なスペース	kg	ウェブコードで検索する	ページ
内引出用					
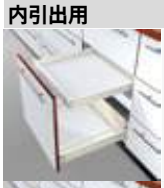	内引出用 – N	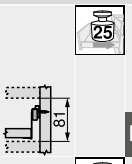		DQCN5A	400
	内引出用 – M	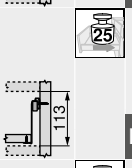		DQCNUM	402
	内引出用 – K	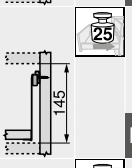		DQCOJY	404
	内引出用 – H	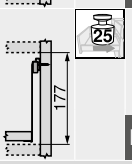		DQCP9A	406
内引出					

kg 動荷重

アプリケーション	必要なスペース	kg	ウェブコードで検索する	ページ
▶▶ 全開型引出				
引出				
 引出 – N	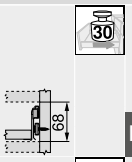		DQCRDA	
 引出 – M	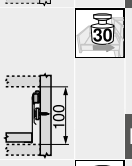		DQCS2M	
 引出 – K	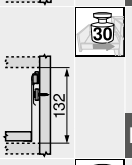		DQCSRY	
 引出 – H	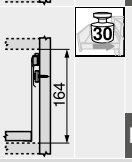		DQCTHA	
深型引出				
 深型引出 – ギャラリー – B	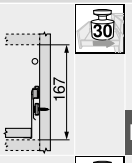		DQCWZY	
 深型引出 – ギャラリー – D BOXSIDE (ボックスサイド) 装着可能	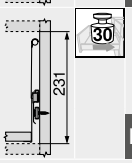		DQCXPA	

アプリケーション	必要なスペース	kg	ウェブコードで検索する	ページ
内引出用				
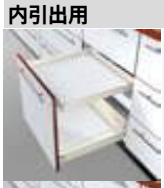 内引出用 – N	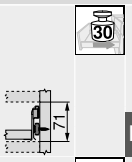		DQCU6M	
 内引出用 – M	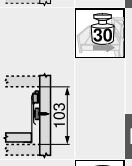		DQCUVY	
 内引出用 – K	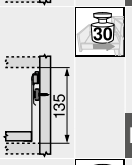		DQCVLA	
 内引出用 – H	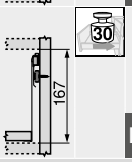		DQCWAM	
内引出				

kg 動荷重

ボックスシステム

► METABOX（メータボックス）
►► 2段引きタイプ

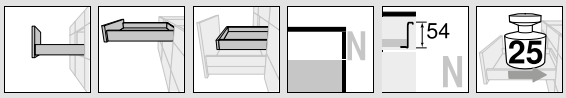

引出／内引出用 – N

ウェブコードで検索する	引出	内引出用
	DQCKBY	DQCN5A



- 2段引きタイプ　引出側部の高さは 54 mm
- 引出側部はスチールエポキシ塗装
- 衝撃に強いナイロン製ローラー
- 動荷重 25 kg
- BLUMATIC（ブルマチック）セルフクローズ機能
- 2方向に調整可能

必要なスペース

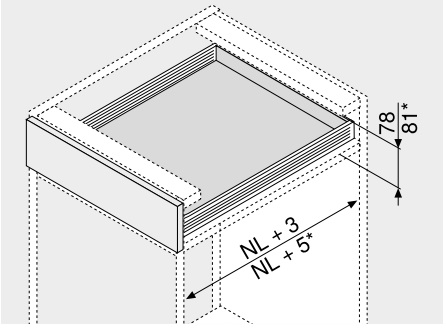

NL	レール長さ
*	内引出用

品番一覧

1　受レールおよび引出側部　左／右

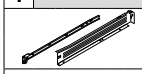

カラー：R9001

レール長さ NL (mm)	仕様 ネジ止め式	ノックダウン式
270	320N2700C	320N2700C15
350	320N3500C	320N3500C15
400	320N4000C	320N4000C15
450	320N4500C	320N4500C15
500	320N5000C	320N5000C15
550	320N5500C	320N5500C15

その他の色は応相談（ホワイトまたはグレー）

2c　前板取付具



取付方法	品番
ネジ止め	ZSF.1510
打込式	ZSF.1610

左／右 別々に注文してください

3　内引出用前板取付具



カラー	素材	品番
R9001	プラスチック	ZIF.3010

左／右 別々に注文してください

カラー		カラー	
R9001	RAL 9001 クリームホワイト	WGR	ホワイトグレー

Z　アクセサリー

6　METABOX 320（メータボックス 320）用 BLUMOTION（ブルモーション）



カラー	素材	品番
WGR/R9001	プラスチック	Z70.0320

連動ラッチのその他の色は応相談（ホワイトまたはグレー）

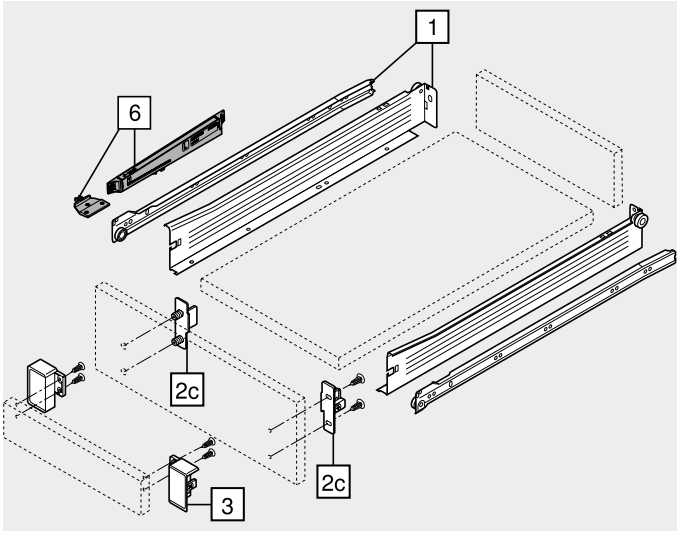

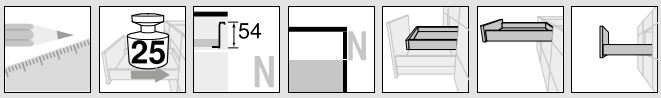

引出／内引出用 – N

ウェブコードで検索する	引出	内引出用
	DQCKBY	DQCN5A

取付寸法

キャビネット内に必要なスペース

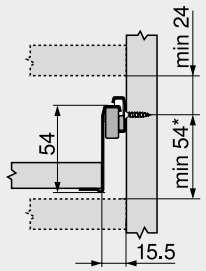

*	+2 mm、BLUMOTION (ブルモーション) 付き
*	BLUMOTION (ブルモーション) 付の内引出は +3 mm とする

前板取付具木ネジ用の取付寸法

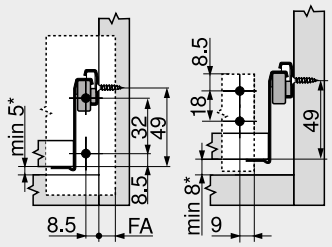

引出	内引出用
FA	前板のカブリ代
*	+2 mm、BLUMOTION (ブルモーション) 付き
*	BLUMOTION (ブルモーション) 付の内引出は +3 mm とする

前板下穴加工寸法 (EXPANDO (エクスパンド) 拡張ダボ式／打込式)

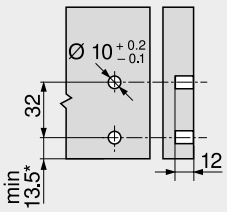

引出	
*	+2 mm、BLUMOTION (ブルモーション) 付き
*	BLUMOTION (ブルモーション) 付の内引出は +3 mm とする

木製背板の取付寸法

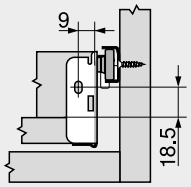

受レールのネジ穴位置

レール長さ NL (mm)

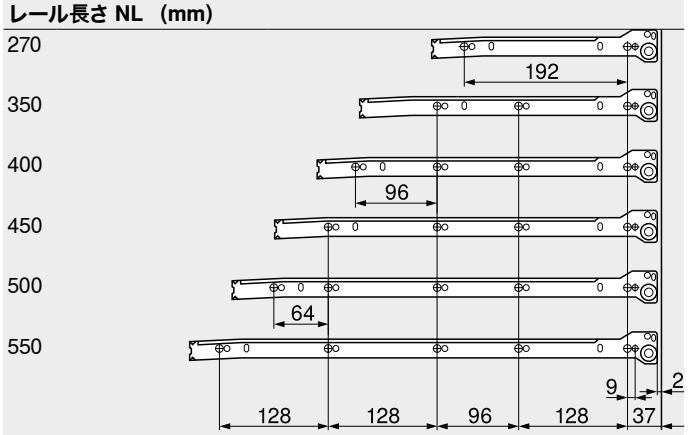

引出
キャビネット奥行最小内寸 LT = レール長さ NL + 3 mm
内引出用
キャビネット奥行最小内寸 LT = レール長さ NL + 5 mm

16 mm 厚パーチの場合の切断寸法

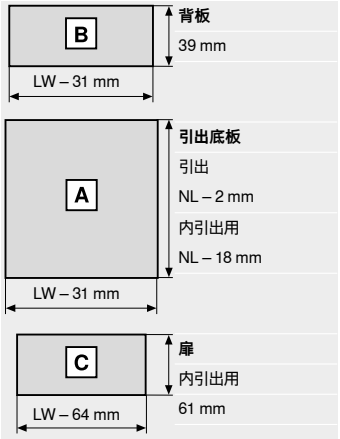

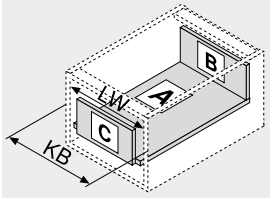

KB	キャビネット幅
LW	キャビネット内寸幅
NL	レール長さ

ノックダウン式底板

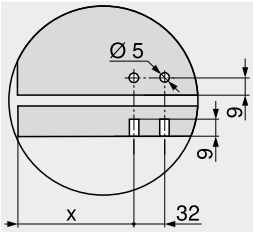

	X (mm)
引出	69
内引出用	53

参照ページ

概要 – METABOX (メータボックス)	397
アクセサリー	412
METABOX 320 (メータボックス 320) 用 BLUMOTION (ブルモーション)	415
受レールのネジ止め位置	420
取付、取外し、調整	421
概要 – 組立機械・ジグ	683
その他の技術情報	774

ボックスシステム

► METABOX (メータボックス)
►► 2段引きタイプ

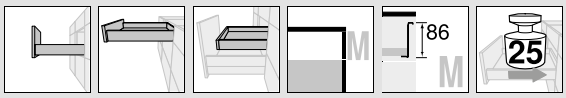

引出／内引出用 – M

ウェブコードで検索する	引出	内引出用
	DQCL1A	DQCNUM



- 2段引きタイプ　引出側部の高さは 86 mm
- 引出側部はスチールエポキシ塗装
- 衝撃に強いナイロン製ローラー
- 動荷重 25 kg
- BLUMATIC (ブルマチック) セルフクローズ機能
- 2方向に調整可能

必要なスペース

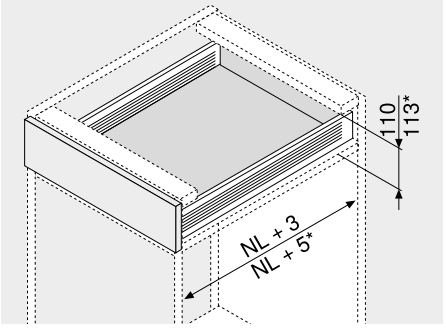

NL	レール長さ
*	内引出用

品番一覧

1　受レールおよび引出側部　左／右

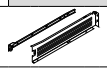

カラー：R9001

レール長さ NL (mm)	仕様 ネジ止め式	ノックダウン式
270	320M2700C	320M2700C15
350	320M3500C	320M3500C15
400	320M4000C	320M4000C15
450	320M4500C	320M4500C15
500	320M5000C	320M5000C15
550	320M5500C	320M5500C15

その他の色は応相談 (ホワイトまたはグレー)

2a　CLIP (クリップ) 式前板取付具



取付方法	品番
ネジ止め	ZSF.1200
打込式	ZSF.1300
EXPANDO (エクスパンド)	ZSF.130E

左／右 別々に注文してください

2b　2a 用カバーキャップ



カラー	素材	品番
R9001	プラスチック	ZAA.3700

左／右 別々に注文してください

2a の代替

2c　前板取付具



取付方法	品番
ネジ止め	ZSF.1700
打込式	ZSF.1800

左／右 別々に注文してください

2d　2c 用カバーキャップ



カラー	素材		品番
R9001	プラスチック	2 x	ZAA.3500

3　内引出用前板取付具



カラー	素材	品番
R9001	プラスチック	ZIF.3000

左／右 別々に注文してください

カラー	
R9001	RAL 9001 クリームホワイト

カラー	
WGR	ホワイトグレー

Z　アクセサリー

6　METABOX 320 (メータボックス 320) 用 BLUMOTION (ブルモーション)



カラー	素材	品番
WGR/R9001	プラスチック	Z70.0320

連動ラッチのその他の色は応相談 (ホワイトまたはグレー)

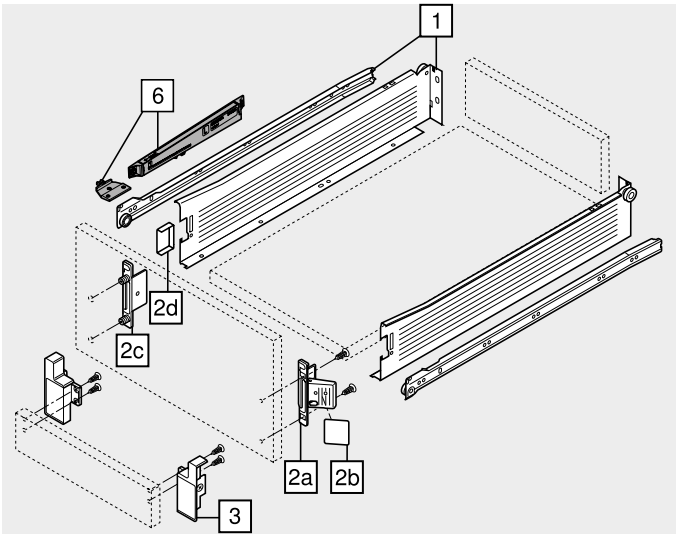



引出／内引出用 – M

ウェブコードで検索する	引出	内引出用
	DQCL1A	DQCNUM

取付寸法

キャビネット内に必要なスペース

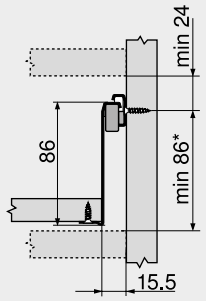

*	+2 mm、BLUMOTION (ブルモーション) 付き
*	BLUMOTION (ブルモーション) 付の内引出は +3 mm とする

前板取付具木ネジ用の取付寸法

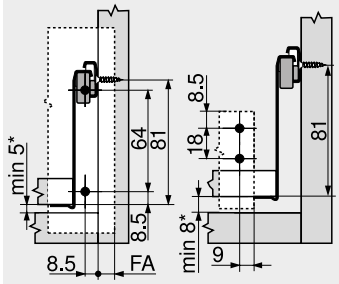

引出	内引出用
FA	前板のカブリ代
*	+2 mm、BLUMOTION (ブルモーション) 付き
*	BLUMOTION (ブルモーション) 付の内引出は +3 mm とする

前板下穴加工寸法 (EXPANDO (エクスパンド) 拡張ダボ式／打込式)

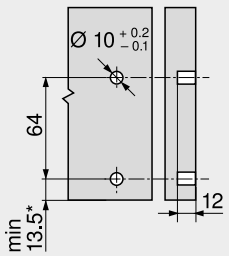

引出	
*	+2 mm、BLUMOTION (ブルモーション) 付き
*	BLUMOTION (ブルモーション) 付の内引出は +3 mm とする

木製背板の取付寸法

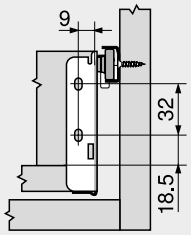

受レールのネジ穴位置

レール長さ NL (mm)

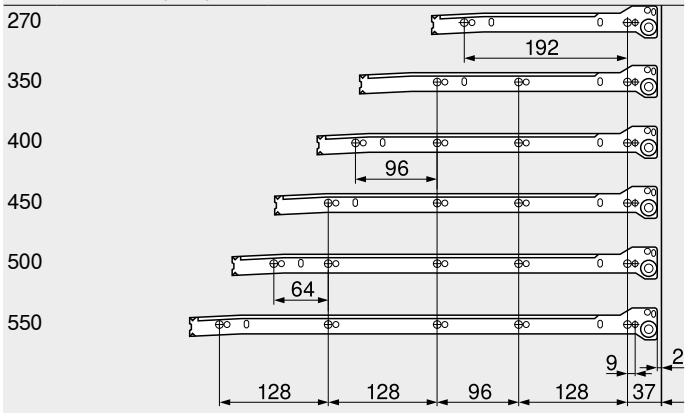

引出
キャビネット奥行最小内寸 LT = レール長さ NL + 3 mm
内引出用
キャビネット奥行最小内寸 LT = レール長さ NL + 5 mm

16 mm 厚パーチの場合の切断寸法

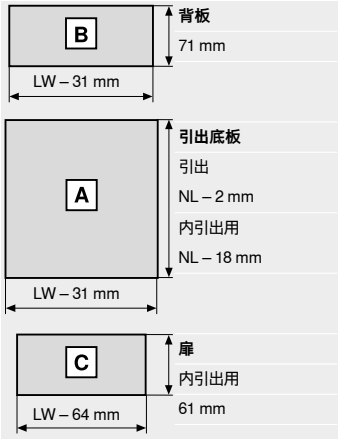

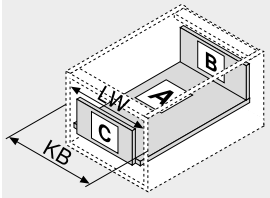

KB	キャビネット幅
LW	キャビネット内寸幅
NL	レール長さ

ノックダウン式底板

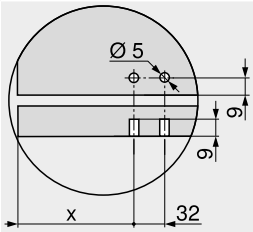

	X (mm)
引出	69
内引出用	53

参照ページ

概要 – METABOX (メータボックス)	397
アクセサリー	412
METABOX 320 (メータボックス 320) 用 BLUMOTION (ブルモーション)	415
受レールのネジ止め位置	420
取付、取外し、調整	421
概要 – 組立機械・ジグ	683
その他の技術情報	774

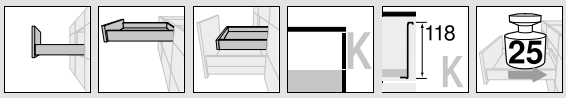

引出／内引出用 – K

ウェブコードで検索する	引出	内引出用
	DQCLQM	DQCOJY



- 2段引きタイプ　引出側部の高さは 118 mm
- 引出側部はスチールエポキシ塗装
- 衝撃に強いナイロン製ローラー
- 動荷重 25 kg
- BLUMATIC (ブルマチック) セルフクローズ機能
- 2方向に調整可能

必要なスペース

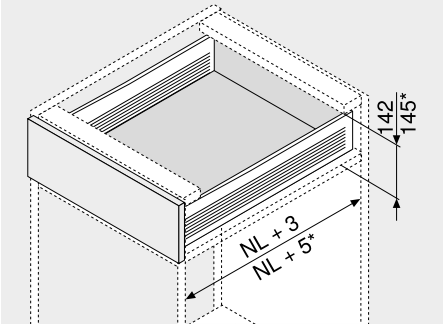

NL	レール長さ
*	内引出用

品番一覧

1　受レールおよび引出側部　左／右

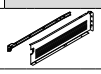

カラー：R9001

レール長さ NL (mm)	仕様 ネジ止め式	ノックダウン式
350	320K3500C	320K3500C15
400	320K4000C	320K4000C15
450	320K4500C	320K4500C15
500	320K5000C	320K5000C15
550	320K5500C	320K5500C15

その他の色は応相談 (ホワイトまたはグレー)

2a　CLIP (クリップ) 式前板取付具



取付方法	品番
ネジ止め	ZSF.1200
打込式	ZSF.1300
EXPANDO (エクスパンド)	ZSF.130E

左／右 別々に注文してください

2b　2a 用カバーキャップ



カラー	素材	品番
R9001	プラスチック	ZAA.3700

左／右 別々に注文してください

2a の代替

2c　前板取付具



取付方法	品番
ネジ止め	ZSF.1700
打込式	ZSF.1800

左／右 別々に注文してください

2d　2c 用カバーキャップ



カラー	素材		品番
R9001	プラスチック	2 x	ZAA.3500

3　内引出用前板取付具



カラー	素材	品番
R9001	プラスチック	ZIF.3030

左／右 別々に注文してください

カラー	
R9001	RAL 9001 クリームホワイト

カラー	
WGR	ホワイトグレー

Z　アクセサリー

6　METABOX 320 (メータボックス 320) 用 BLUMOTION (ブルモーション)



カラー	素材	品番
WGR/R9001	プラスチック	Z70.0320

連動ラッチのその他の色は応相談 (ホワイトまたはグレー)

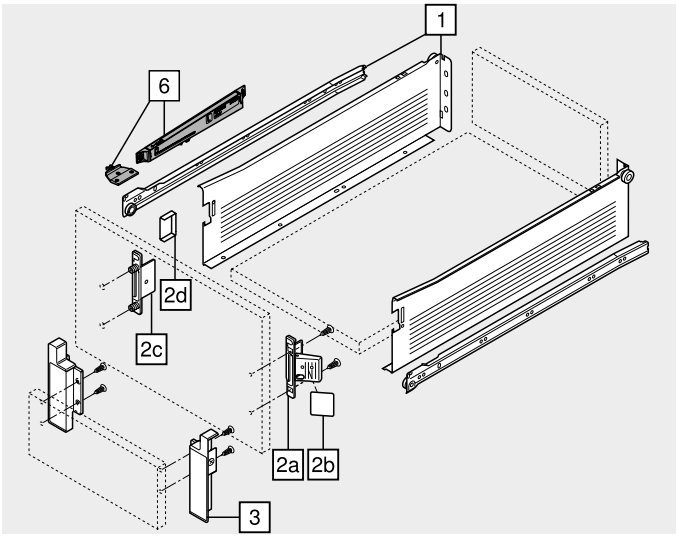

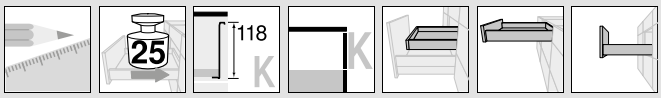

引出／内引出用 – K

ウェブコードで検索する	引出	内引出用
	DQCLQM	DQCOJY

取付寸法

キャビネット内に必要なスペース

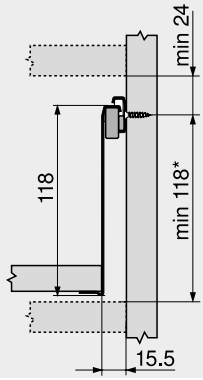

*	+2 mm、BLUMOTION (ブルモーション) 付き
*	BLUMOTION (ブルモーション) 付の内引出は +3 mm とする

前板取付具木ネジ用の取付寸法

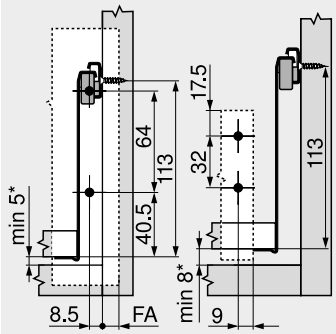

引出	内引出用
FA	前板のカブリ代
*	+2 mm、BLUMOTION (ブルモーション) 付き
*	BLUMOTION (ブルモーション) 付の内引出は +3 mm とする

前板下穴加工寸法 (EXPANDO (エクスパンド) 拡張ダボ式／打込式)

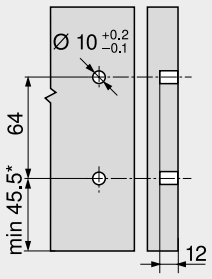

引出	
*	+2 mm、BLUMOTION (ブルモーション) 付き
*	BLUMOTION (ブルモーション) 付の内引出は +3 mm とする

木製背板の取付寸法

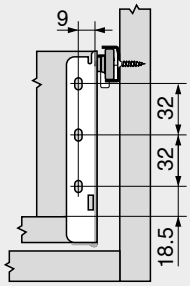

受レールのネジ穴位置

レール長さ NL (mm)

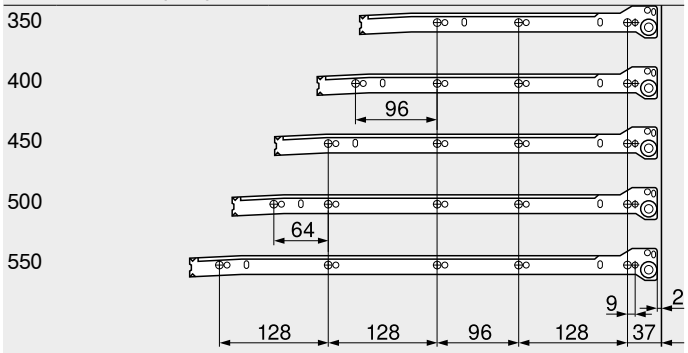

引出
キャビネット奥行最小内寸 LT = レール長さ NL + 3 mm
内引出用
キャビネット奥行最小内寸 LT = レール長さ NL + 5 mm

16 mm 厚パーチの場合の切断寸法

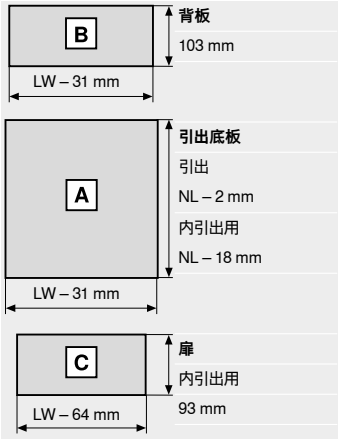

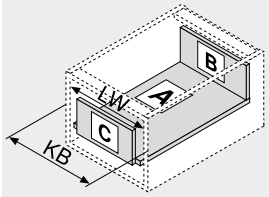

KB	キャビネット幅
LW	キャビネット内寸幅
NL	レール長さ

ノックダウン式底板

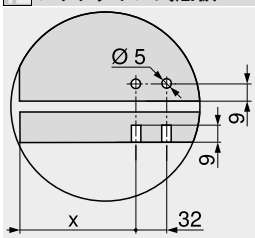

	X (mm)
引出	69
内引出用	53

参照ページ

概要 – METABOX (メータボックス)	397
アクセサリー	412
METABOX 320 (メータボックス 320) 用 BLUMOTION (ブルモーション)	415
受レールのネジ止め位置	420
取付、取外し、調整	421
概要 – 組立機械・ジグ	683
その他の技術情報	774

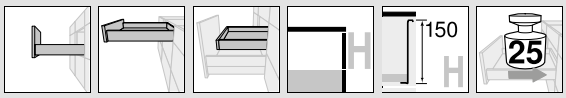

引出／内引出用 – H

ウェブコードで検索する	引出	内引出用
	DQCMFY	DQCP9A



- 2段引きタイプ　引出側部の高さは 150 mm
- 引出側部はスチールエポキシ塗装
- 衝撃に強いナイロン製ローラー
- 動荷重 25 kg
- BLUMATIC (ブルマチック) セルフクローズ機能
- 2方向に調整可能

必要なスペース

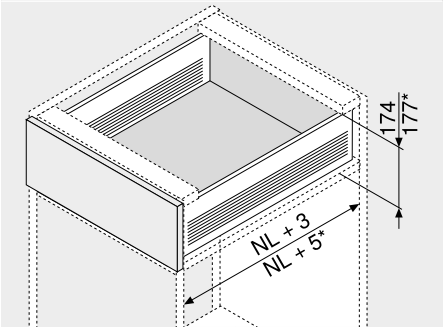

NL	レール長さ
*	内引出用

品番一覧

1　受レールおよび引出側部　左／右

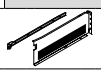

カラー：R9001

レール長さ NL (mm)	仕様 ネジ止め式	ノックダウン式
350	320H3500C	320H3500C15
400	320H4000C	320H4000C15
450	320H4500C	320H4500C15
500	320H5000C	320H5000C15
550	320H5500C	320H5500C15

その他の色は応相談 (ホワイトまたはグレー)

2a　CLIP (クリップ) 式前板取付具



取付方法	品番
ネジ止め	ZSF.1200
打込式	ZSF.1300
EXPANDO (エクスパンド)	ZSF.130E

左／右 別々に注文してください

2b　2a 用カバーキャップ



カラー	素材	品番
R9001	プラスチック	ZAA.3700

左／右 別々に注文してください

2a の代替

2c　前板取付具



取付方法	品番
ネジ止め	ZSF.1700
打込式	ZSF.1800

左／右 別々に注文してください

2d　2c 用カバーキャップ



カラー	素材		品番
R9001	プラスチック	2 x	ZAA.3500

3　内引出用前板取付具



カラー	素材	品番
R9001	プラスチック	ZIF.3050

左／右 別々に注文してください

カラー	
R9001	RAL 9001 クリームホワイト

カラー	
WGR	ホワイトグレー

Z　アクセサリー

6　METABOX 320 (メータボックス 320) 用 BLUMOTION (ブルモーション)



カラー	素材	品番
WGR/R9001	プラスチック	Z70.0320

連動ラッチのその他の色は応相談 (ホワイトまたはグレー)

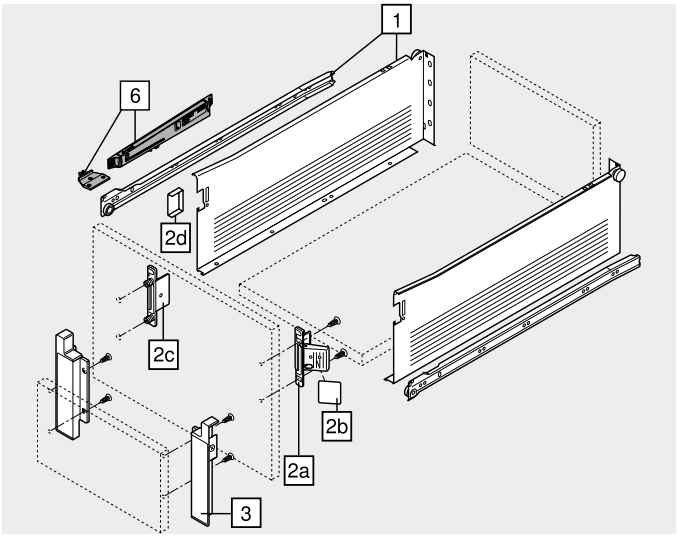

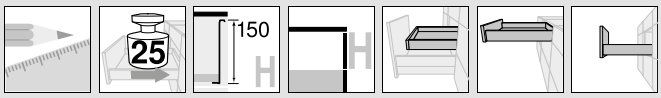

引出／内引出用 – H

ウェブコードで検索する	引出	内引出用
	DQCMFY	DQCP9A

取付寸法

キャビネット内に必要なスペース

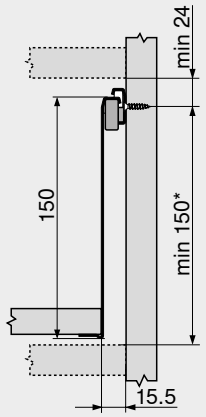

*	+2 mm、BLUMOTION (ブルモーション) 付き
*	BLUMOTION (ブルモーション) 付の内引出は +3 mm とする

前板取付具木ネジ用の取付寸法

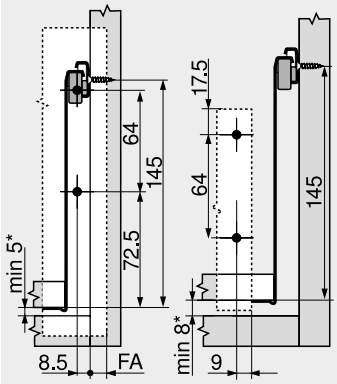

引出	内引出用
FA	前板のカブリ代
*	+2 mm、BLUMOTION (ブルモーション) 付き
*	BLUMOTION (ブルモーション) 付の内引出は +3 mm とする

前板下穴加工寸法 (EXPANDO (エクスパンド) 拡張ダボ式／打込式)

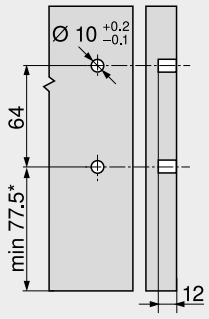

引出	
*	+2 mm、BLUMOTION (ブルモーション) 付き
*	BLUMOTION (ブルモーション) 付の内引出は +3 mm とする

木製背板の取付寸法

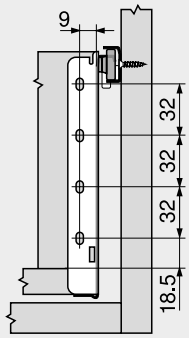

受レールのネジ穴位置

レール長さ NL (mm)

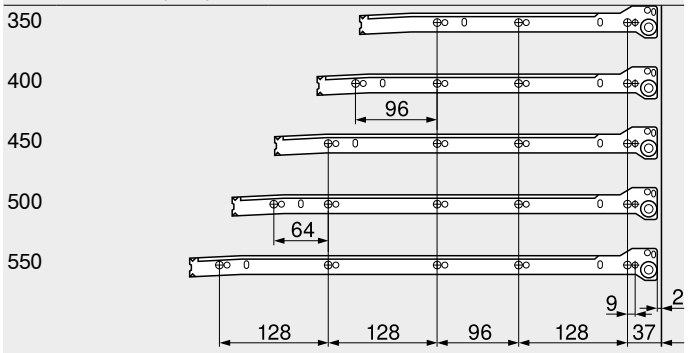

引出
キャビネット奥行最小内寸 LT = レール長さ NL + 3 mm
内引出用
キャビネット奥行最小内寸 LT = レール長さ NL + 5 mm

16 mm 厚パーチの場合の切断寸法

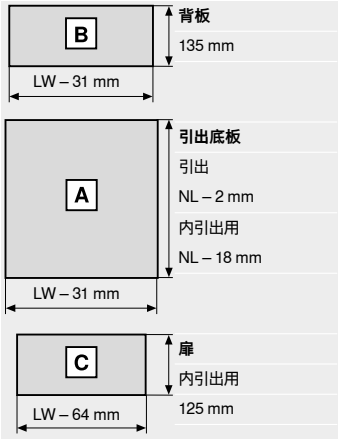

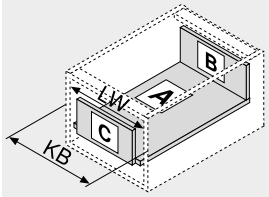

KB	キャビネット幅
LW	キャビネット内寸幅
NL	レール長さ

ノックダウン式底板

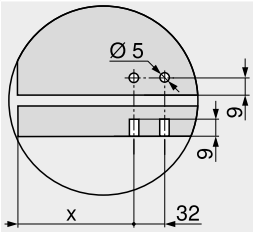

	X (mm)
引出	69
内引出用	53

参照ページ

概要 – METABOX (メータボックス)	397
アクセサリー	412
METABOX 320 (メータボックス 320) 用 BLUMOTION (ブルモーション)	415
受レールのネジ止め位置	420
取付、取外し、調整	421
概要 – 組立機械・ジグ	683
その他の技術情報	774

ボックスシステム

► METABOX (メータボックス)
►► 2段引きタイプ



深型引出 – ギャラリー – B

ウェブコードで検索する
DQCPYM



- シンプルデザインのギャラリー付引出
- 2段引きタイプ　引出側部の高さは 86 mm
- 引出側部はスチールエポキシ塗装
- 衝撃に強いナイロン製ローラー
- 動荷重 25 kg
- BLUMATIC (ブルマチック) セルフクローズ機能
- 3方向に調整可能

必要なスペース

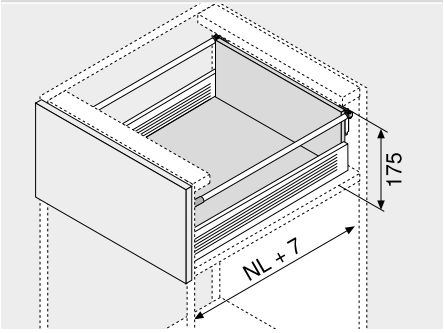

NL	レール長さ

品番一覧

1　受レールおよび引出側部　左／右

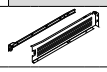

カラー: R9001

レール長さ NL (mm)	仕様 ネジ止め式	ノックダウン式	
350	320M3500C	320M3500C15	
400	320M4000C	320M4000C15	
450	320M4500C	320M4500C15	
500	320M5000C	320M5000C15	
550	320M5500C	320M5500C15	

その他の色は応相談 (ホワイトまたはグレー)

2a　CLIP (クリップ) 式前板取付具



取付方法	品番
ネジ止め	ZSF.1200
打込式	ZSF.1300
EXPANDO (エクスパンド)	ZSF.130E

左／右 別々に注文してください

2b　2a 用カバーキャップ



カラー	素材	品番
R9001	プラスチック	ZAA.3700

左／右 別々に注文してください

2a の代替

2c　前板取付具



取付方法	品番
ネジ止め	ZSF.1700
打込式	ZSF.1800

左／右 別々に注文してください

2d　2c 用カバーキャップ



カラー	素材		品番
R9001	プラスチック	2 x	ZAA.3500

4　背板取付具付 ギャラリーセット　左／右

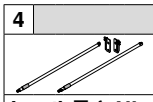

レール長さ NL (mm)	カラー R9001		
350	ZRE.321S.ID		
400	ZRE.371S.ID		
450	ZRE.421S.ID		
500	ZRE.471S.ID		
550	ZRE.521S.ID		

カラー		カラー	
R9001	RAL 9001 クリームホワイト	WGR	ホワイトグレー

Z　アクセサリー

6　METABOX 320 (メータボックス 320) 用 BLUMOTION (ブルモーション)



カラー	素材	品番
WGR/R9001	プラスチック	Z70.0320

連動ラッチのその他の色は応相談 (ホワイトまたはグレー)

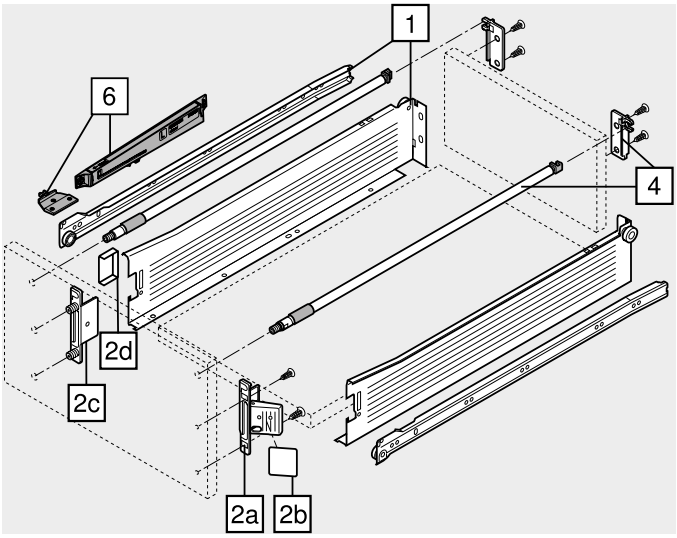

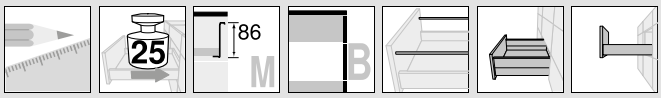

深型引出 – ギャラリー – B

ウェブコードで検索する
DQCPYM

取付寸法

キャビネット内に必要なスペース

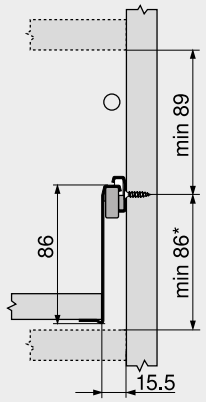

*	+2 mm、BLUMOTION (ブルモーション) 付き

前板取付具木ネジ用の取付寸法

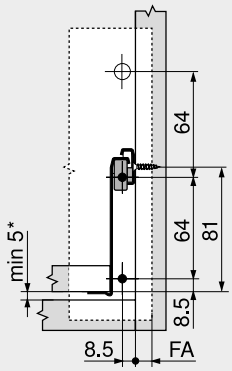

FA	前板のカブリ代
*	+2 mm、BLUMOTION (ブルモーション) 付き

前板下穴加工寸法 (EXPANDO (エクスパンド) 拡張ダボ式／打込式)

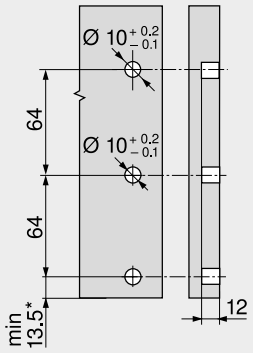

*	+2 mm、BLUMOTION (ブルモーション) 付き

木製背板の取付寸法

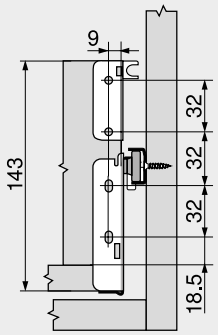

受レールのネジ穴位置

レール長さ NL (mm)

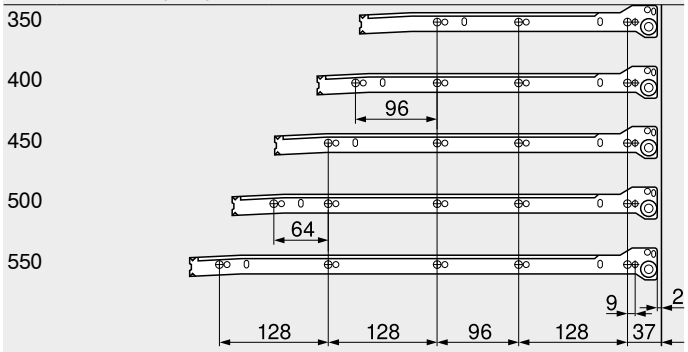

深型引出
キャビネット奥行最小内寸 LT = レール長さ NL + 7 mm

16 mm 厚パーチの場合の切断寸法

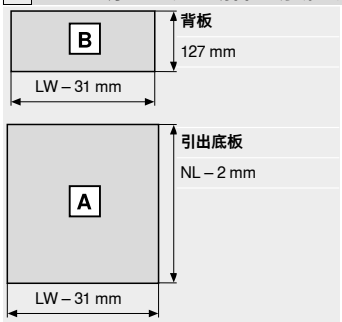

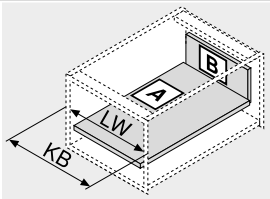

KB	キャビネット幅
LW	キャビネット内寸幅
NL	レール長さ

ノックダウン式底板

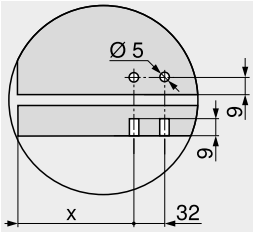

	X (mm)
深型引出	69

参照ページ

概要 – METABOX (メータボックス)	397	その他の技術情報	774
アクセサリー	412		
METABOX 320 (メータボックス 320) 用 BLUMOTION (ブルモーション)	415		
アクセサリー – ORGA-LINE (オルガライン) – ギャラリー	418		
受レールのネジ止め位置	420		
取付、取外し、調整	421		
概要 – 組立機械・ジグ	683		

ボックスシステム

► METABOX (メータボックス)
►► 2段引きタイプ



深型引出 – ギャラリー – D

ウェブコードで検索する
DQCQNY



- シンプルデザインのギャラリー付引出
- 2段引きタイプ　引出側部の高さは 86 mm
- 引出側部はスチールエポキシ塗装
- 衝撃に強いナイロン製ローラー
- 動荷重 25 kg
- BLUMATIC (ブルマチック) セルフクローズ機能
- 3方向に調整可能

必要なスペース

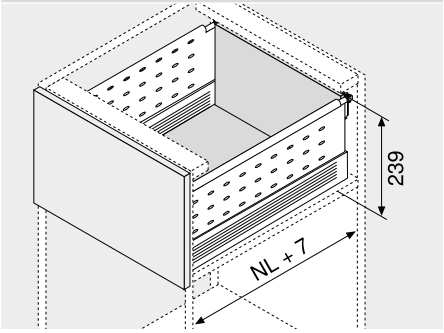

NL	レール長さ

品番一覧

1 受レールおよび引出側部　左／右

カラー: R9001

レール長さ NL (mm)	仕様 ネジ止め式	ノックダウン式
350	320M3500C	320M3500C15
400	320M4000C	320M4000C15
450	320M4500C	320M4500C15
500	320M5000C	320M5000C15
550	320M5500C	320M5500C15

その他の色は応相談 (ホワイトまたはグレー)

2a CLIP (クリップ) 式前板取付具

取付方法	品番
ネジ止め	ZSF.1200
打込式	ZSF.1300
EXPANDO (エクスパンド)	ZSF.130E

左／右 別々に注文してください

2b 2a 用カバーキャップ

カラー	素材	品番
R9001	プラスチック	ZAA.3700

左／右 別々に注文してください

2a の代替

2c 前板取付具

取付方法	品番
ネジ止め	ZSF.1700
打込式	ZSF.1800

左／右 別々に注文してください

2d 2c 用カバーキャップ

カラー	素材		品番
R9001	プラスチック	2 x	ZAA.3500

4 背板取付具付 ギャラリーセット　左／右

レール長さ NL (mm)	カラー R9001
350	ZRE.321S.ID
400	ZRE.371S.ID
450	ZRE.421S.ID
500	ZRE.471S.ID
550	ZRE.521S.ID

カラー		カラー	
R9001	RAL 9001 クリームホワイト	WGR	ホワイトグレー

Z アクセサリー

5 シングル BOXSIDE (ボックスサイド)

レール長さ NL (mm)		カラー R9001
400	2 x	Z36H367SE01
450	2 x	Z36H417SE01
500	2 x	Z36H467SE01
550	2 x	Z36H517SE01

6 METABOX 320 (メータボックス 320) 用 BLUMOTION (ブルモーション)

カラー	素材	品番
WGR/R9001	プラスチック	Z70.0320

連動ラッチのその他の色は応相談 (ホワイトまたはグレー)

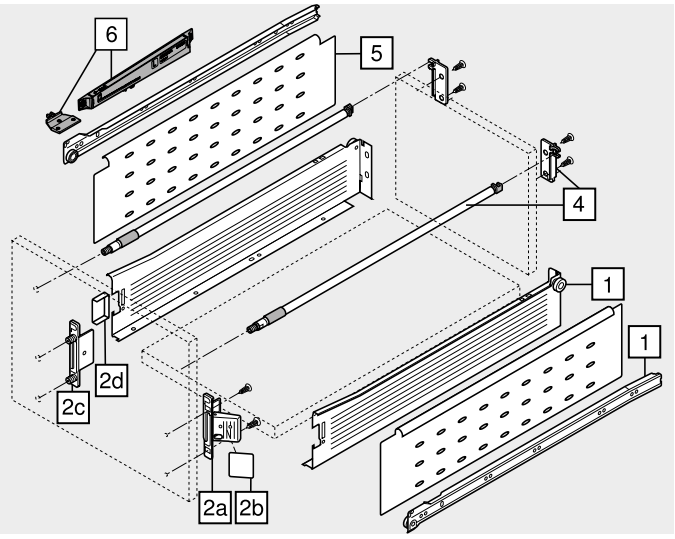

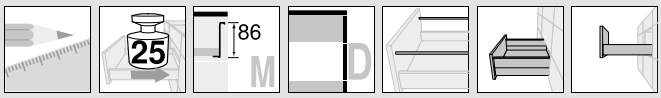

深型引出 – ギャラリー – D

ウェブコードで検索する
DQCQNY

取付寸法

キャビネット内に必要なスペース

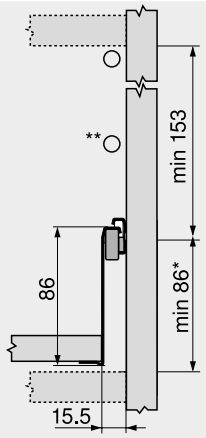

*	+2 mm、BLUMOTION (ブルモーション) 付き
**	ダブルギャラリー付き

前板取付具木ネジ用の取付寸法

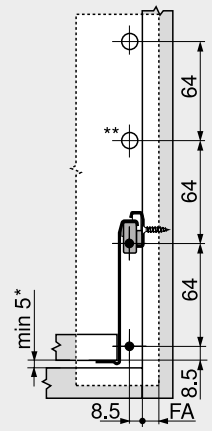

FA	前板のカブリ代
*	+2 mm、BLUMOTION (ブルモーション) 付き
**	ダブルギャラリー付き

前板下穴加工寸法 (EXPANDO (エクスパンド) 拡張ダボ式／打込式)

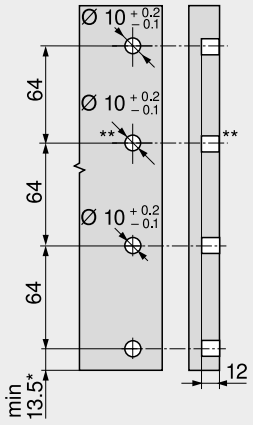

*	+2 mm、BLUMOTION (ブルモーション) 付き
**	ダブルギャラリー付き

木製背板の取付寸法

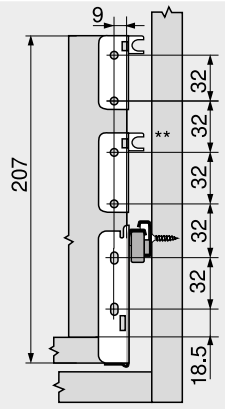

**	ダブルギャラリー付き

受レールのネジ穴位置

レール長さ NL (mm)

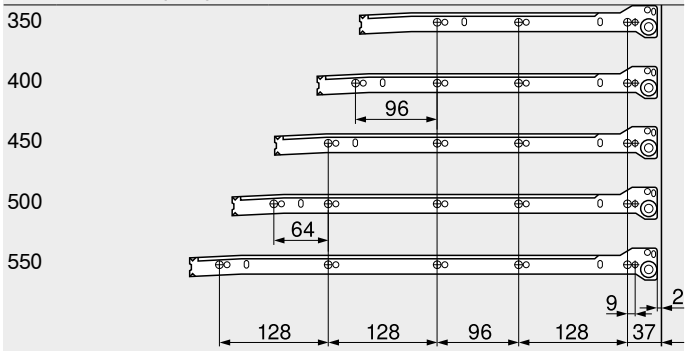

深型引出
キャビネット奥行最小内寸 LT = レール長さ NL + 7 mm

16 mm 厚パーチの場合の切断寸法

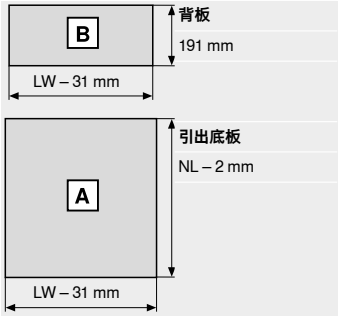

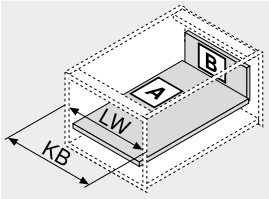

KB	キャビネット幅
LW	キャビネット内寸幅
NL	レール長さ

ノックダウン式底板

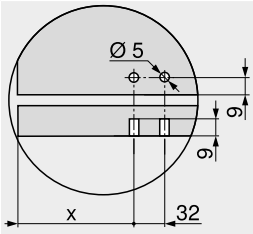

	X (mm)
深型引出	69

参照ページ

概要 – METABOX (メータボックス)	397	概要 – 組立機械・ジグ	683
アクセサリー	412	その他の技術情報	774
METABOX 320 (メータボックス 320) 用 BLUMOTION (ブルモーション)	415		
アクセサリー – ORGA-LINE (オルガライン) – ギャラリー	418		
アクセサリー – ORGA-LINE (オルガライン) – BOXSIDE (ボックスサイド)	419		
受レールのネジ止め位置	420		
取付、取外し、調整	421		

子供用安全ラッチ

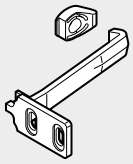

- お子様が引出を開くのを防ぐための安全ラッチ
- 素材 : プラスチック
- カラー : 自然色

品番一覧

	名称	品番
	子供用安全ラッチ 320	295.5501
	320用 引出落下防止ストッパー	320M0009.01

取付寸法

取付寸法 – キャビネット – 320

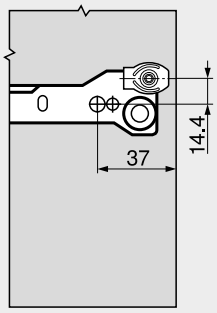

前板の取付寸法 – 320の場合

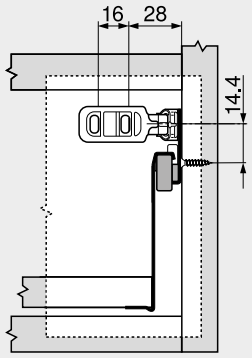

取付

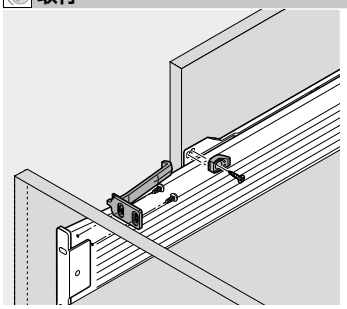

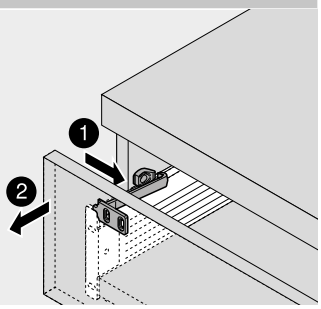

傾き防止パーツ

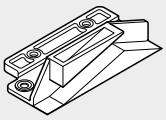

- 汎用ロックシステム用のアダプター
- 汎用ロックシステムと一緒に使用します
- ロックメーカーのマニュアルをお読みになり適合するかどうかご判断ください
- 素材 : プラスチック
- カラー : RAL 9001 クリームホワイト

品番一覧

名称	品番
傾き防止パーツ	295.5300

取付寸法

320

320	A	B
N	56	48.5
M	88	80.5
K	120	112.5
H	152	144.5

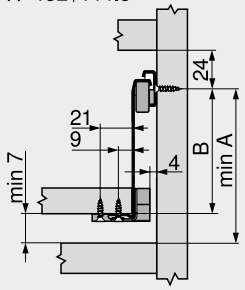

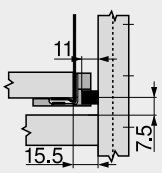

取付

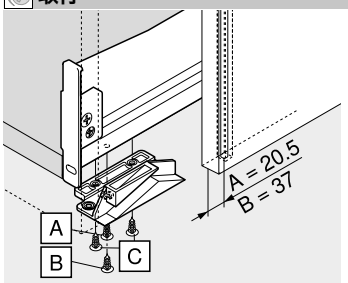

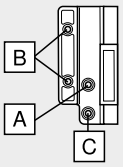

スペーサー

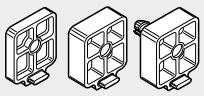

- 2段引きタイプ (320) の内引出用スペーサー
- 引出と、ヒンジ扉突出し量との干渉を防ぐ
- スペーサーは 24 mm まで重ねて使える
- ネジ止め式 (φ5㎜システム穴用もあります)
- 素材 : プラスチック
- カラー : RAL 9001 クリームホワイト

品番一覧

取付方法	扉の突出し (mm)	品番
ネジ止め	4	320M0048
ネジ止め	8	320M0088
ダボ Ø 5 mm	8	320M0188

取付寸法

ヒンジ	扉の突出し (mm)	固定具 (mm)	取付方法	スペーサー		
				320M0048	320M0088	320M0188
170° ヒンジ	8	Ø 4 x 20	ネジ止め		1 x	
			ダボ Ø 5 mm			1 x
100°/107°/120°	12	Ø 4 x 25	ネジ止め	1 x	1 x	
			ダボ Ø 5 mm	1 x		1 x
厚扉用ヒンジ	16	Ø 4 x 30	ネジ止め		2 x	
			ダボ Ø 5 mm		1 x	1 x
最大距離	24	Ø 4 x 40	ネジ止め		3 x	
			ダボ Ø 5 mm		2 x	1 x

取付

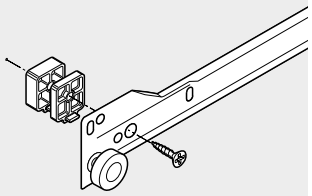

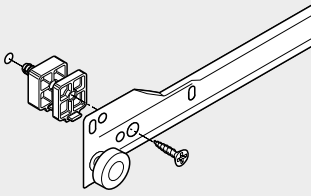

METAFILE – ファイル引出

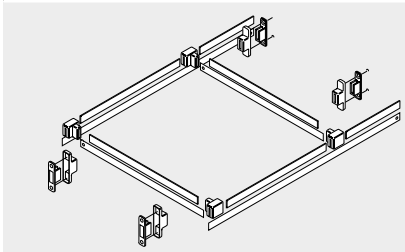

- 前板の傾き調整は、深型引出のギャラリーを使用してください
- レール長さ NL 450–550 mm
- キャビネット幅 KB 275–600 mm
- 素材 : プラスチック／スチール
- カラー : RAL 9001 クリームホワイト

品番一覧

名称	品番
METAFILE – ファイル引出	ZRM.5500

参照ページ

2段引きタイプ	408

取付寸法

キャビネット内に必要なスペース

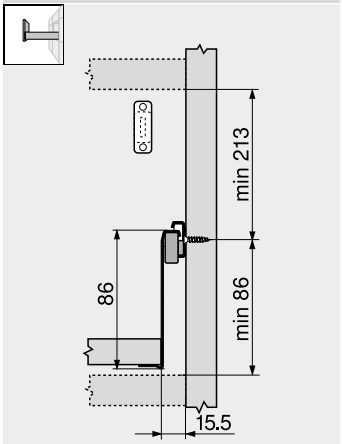

前板取付具木ネジ用の取付寸法

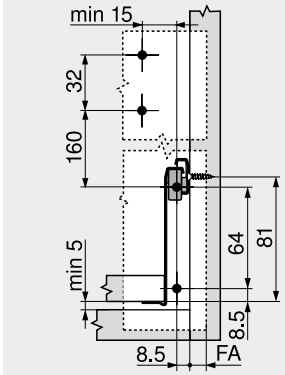

FA	前板のカブリ代

前板下穴加工寸法 (EXPANDO (エクスパンド) 拡張ダボ式／打込式)

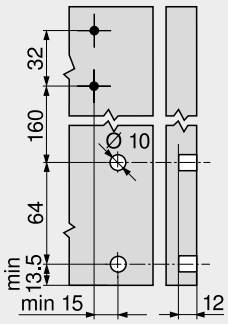

木製背板の取付寸法

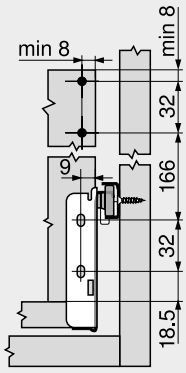

カット – DIN-A4 横

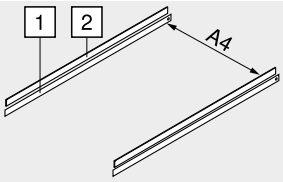

キャビネット内寸幅 LW 最小	376 mm
1	レール長さ NL – 28 mm
2	レール長さ NL – 53 mm

カット – DIN-A4 縦

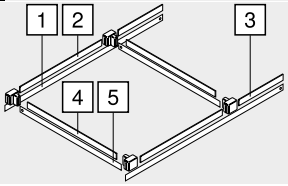

レール長さ NL 最小	500 mm
1	レール長さ NL – 28 mm
2	305 mm
3	レール長さ NL – 406 mm
4	キャビネット内寸幅 LW – 82 mm
5	キャビネット内寸幅 LW – 59 mm

取付

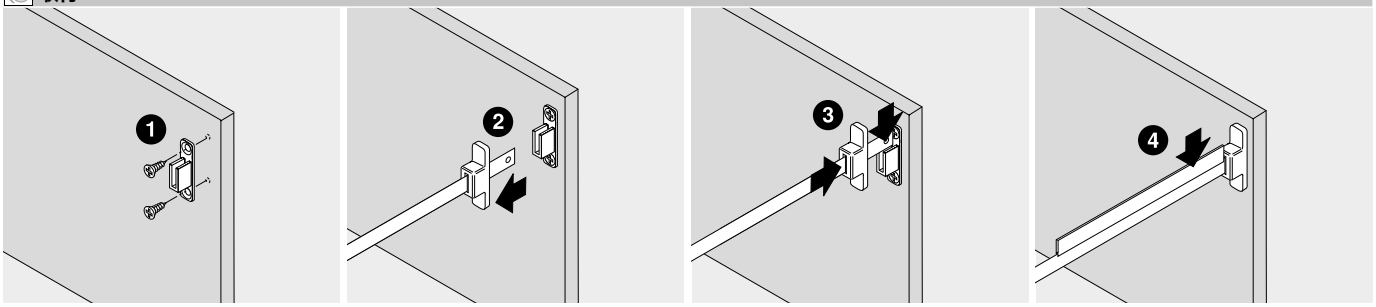

シーリングプロファイル

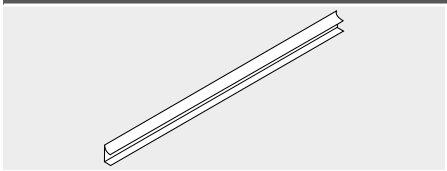

- ネジ止め式
- カット用、1200 mm
- 底板 16 mm 用
- 素材 : プラスチック
- カラー : RAL 9001 クリームホワイト

品番一覧

名称	品番
シーリングプロファイル	ZSD.1200S

16 mm 厚パーチの場合の切断寸法

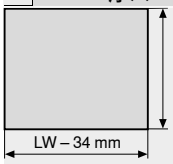

引出
NL – 2 mm
内引出用
NL – 18 mm

320用 引出落下防止ストッパー



- ナイフ類や電気機械を収納した引出が外れるのを防止するストッパー
- 2段引きタイプ引出用
- 素材 : プラスチック
- カラー : 自然色

品番一覧

名称	品番
320用 引出落下防止ストッパー	320M0009.01

取付

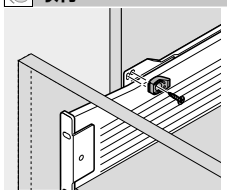

POSISTOP 320 (ポジストップ320)

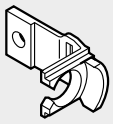

- レールシステムに追加するストッパー
- 前板にかかる負荷を軽減する
- 2段引きタイプ引出用
- 引出を閉めた時 1.5 mm または 3 mm のすき間ができます
- 左右共通
- 素材 : プラスチック
- カラー : 自然色

品番一覧

すき間 (mm)	品番
1.5	298.3210.01
3.0	298.3230.01

取付

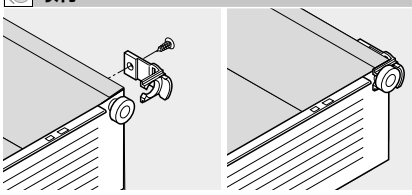

METABOX 320 (メータボックス 320) 用 BLUMOTION (ブルモーション)

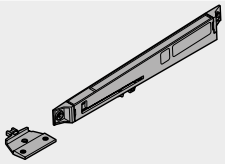

- 2段引きタイプ引出用
- 動荷重 25 kg
- キャビネット幅 900 mm までは BLUMOTION (ブルモーション) 1個で使える (数量は試作の上、決定してください)
- 素材 : プラスチック
- カラー : BLUMOTION (ブルモーション) : ホワイトグレー; トリガー : RAL 9001 クリームホワイト
- トリガーの色は、クリームホワイトまたはグレー

品番一覧

名称	品番
METABOX 320 (メータボックス 320) 用 BLUMOTION (ブルモーション)	Z70.0320

木ネジ Ø 3.5 mm

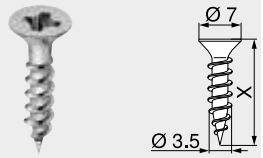

- Ø 3.5 mm
- 素材 : スチール
- カラー : ニッケルメッキ

品番一覧

X (mm)	品番
15.0	609.1500
17.0	609.1700

システムネジ Ø 6.0 mm

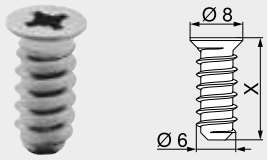

- Ø 6 mm
- 下穴 Ø 5 mm
- 素材 : スチール
- カラー : ニッケルメッキ

品番一覧

X (mm)	品番
10.0	661.1000.HG
11.5	661.1150.HG
13.0	661.1300.HG
14.5	661.1450.HG
20.0	661.2000.HG

特殊システムネジ Ø 6.0 mm

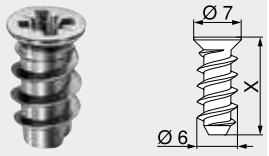

- Ø 6 mm
- 下穴 Ø 5 mm
- 素材 : スチール
- カラー : ニッケルメッキ

品番一覧

X (mm)	品番
11.5	662.1150.HG
13.0	662.1300.HG
14.5	662.1450.HG

センタービット



- Ø 2.7 mm、長さ 70 mm
- Ø 3.5 mm の木ネジ用の下穴をあけます
- 下穴深さ最大 8 mm
- 素材 : スチール、焼き入れ

品番一覧

名称	品番
センタービット	M01.ZZ03
交換用ビット	M01.ZZB3

粘着戸あたり

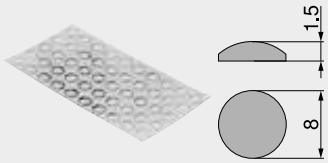

- ノイズ低減用
- 素材 : プラスチック
- カラー : 自然色

品番一覧

名称	品番
粘着戸あたり	993.710

埋込用バッファ



- ノイズ低減用
- すき間 2 mm
- 2つの部品からなる
- 素材 : プラスチック
- カラー : RAL 9006 グレー (ホワイトアルミ色)

品番一覧

名称	品番
埋込用バッファ	993.706

プラスドライバー



- PZ (Pozi) サイズ 2
- ブレード長さ 100 mm
- 全長 200 mm
- Blum ロゴ入りオレンジハンドル
- 素材 : プラスチック／スチール
- カラー : ブラック／オレンジ

品番一覧

名称	品番
プラスドライバー	303.756.1

マイナスドライバー



- スロットサイズ 1.0 x 5.5 mm を含む
- ブレード長さ 125 mm
- 全長 225 mm
- Blum ロゴ入りオレンジハンドル
- 素材 : プラスチック／スチール
- カラー : ブラック／オレンジ

品番一覧

名称	品番
マイナスドライバー	314.928.1

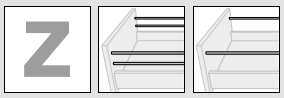

カット用クロスギャラリーレール

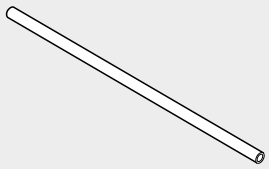

- カット用、1104 mm
- キャビネット幅 KB 1200 mm に最適
- 素材 : アルミニウム
- カラー : RAL 9001 クリームホワイト

品番一覧

名称	品番
カット用クロスギャラリーレール	ZRG.1104U

カット寸法
キャビネット内寸幅 LW – 58 mm

クロスギャラリーコネクター



- クロスギャラリーレール (2段) 用クロスギャラリーコネクター
- ギャラリーをギャラリーホルダーに挿入して接続します
- ギャラリーレールにネジで固定します
- 素材 : プラスチック
- カラー : RAL 9001 クリームホワイト

品番一覧

名称	品番
クロスギャラリーコネクター	ZRU.00Z0

クロスギャラリーデバイダー



- クロスギャラリー2段用仕切り
- クロスギャラリーにクリップオンして固定します
- 素材 : プラスチック
- カラー : RAL 9001 クリームホワイト

品番一覧

名称	品番
クロスギャラリーデバイダー	ZRU.00F0

カット用クロスギャラリーレール

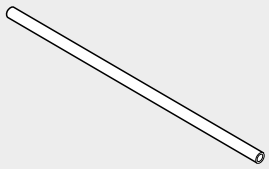

- カット用、1104 mm
- キャビネット幅 KB 1200 mm に最適
- 素材 : アルミニウム
- カラー : RAL 9001 クリームホワイト

品番一覧

名称	品番
カット用クロスギャラリーレール	ZRG.1104U

カット寸法
キャビネット内寸幅 LW – 65 mm

ギャラリーコネクター



- クロスギャラリーに差し込んで使う
- クロスギャラリーを BOXSIDE (ボックスサイド) に固定します
- 素材 : プラスチック／スチール
- カラー : RAL 9001 クリームホワイト

品番一覧

名称	品番
ギャラリーコネクター	ZRU.10B1E

クロスギャラリーデバイダー



- クロスギャラリー2段用仕切り
- クロスギャラリーにクリップオンして固定します
- 素材 : プラスチック
- カラー : RAL 9001 クリームホワイト

品番一覧

名称	品番
クロスギャラリーデバイダー	ZRU.00F0

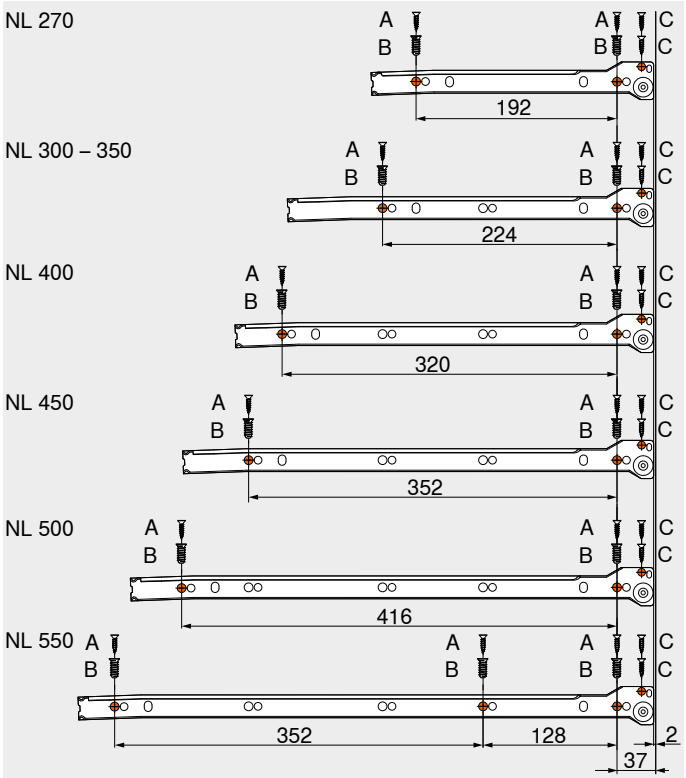

NL	レール長さ
A	木ネジ Ø 4 x 15 mm
B	システムネジ、品番 661.1450.HG
C	木ネジ Ø 3.5 x 15 mm、深型引出の場合

引出 320 N

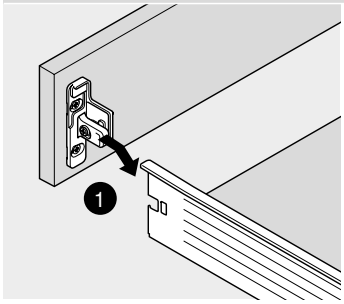

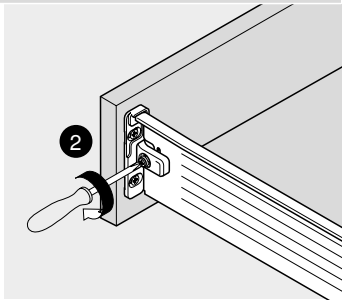

ZSF.1510/1610
取付

内引出用 320 N

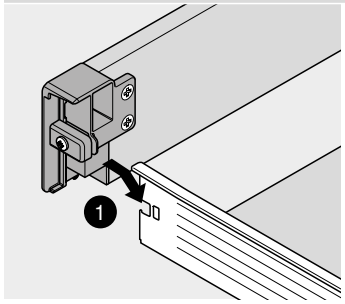

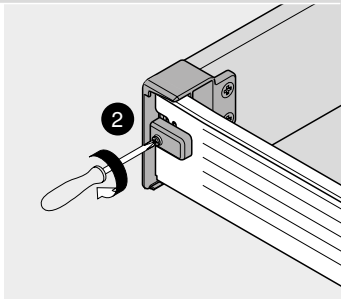

取付

引出 320 M/K/H

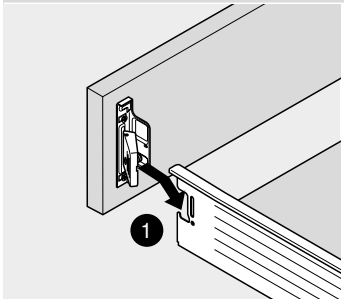

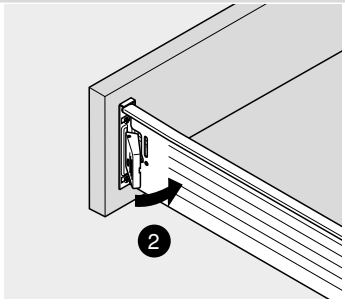

ZSF.1200/1300/130E
取付

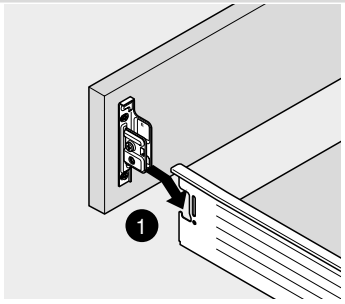

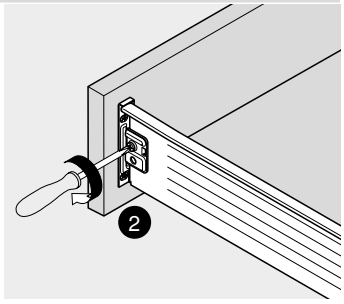

ZSF.1700/1800
取付

内引出用 320 M/K/H

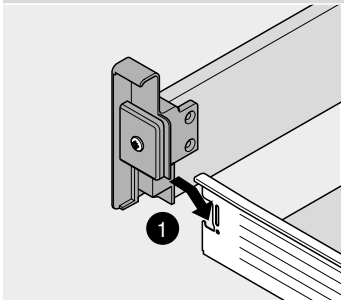

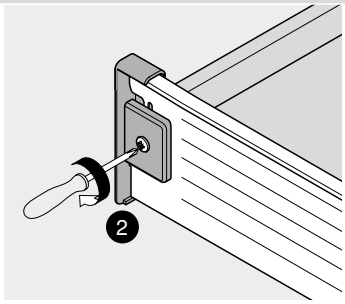

取付

深型引出

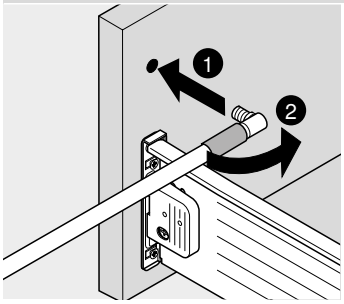

取付 (前)

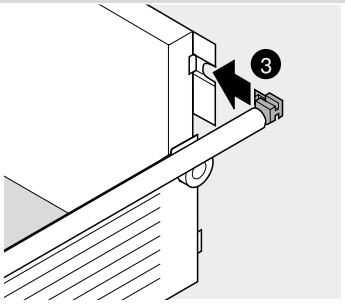

取付 (後ろ)

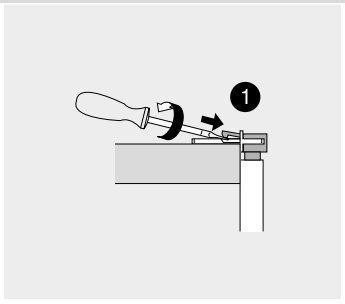

取外し (後ろ)

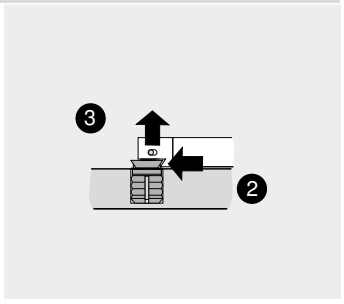

取外し (前)

引出 – 木製背板

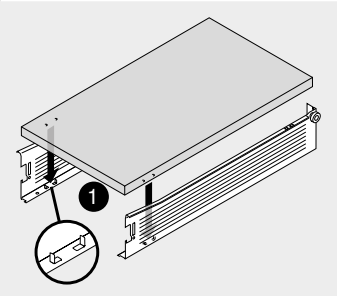

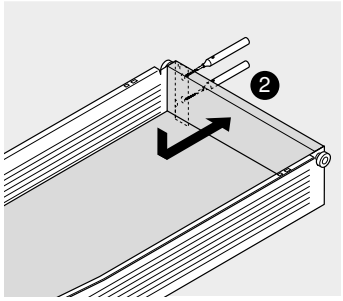

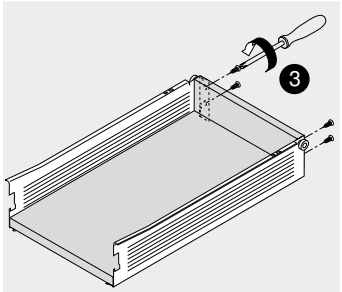

引出の取付／取外し

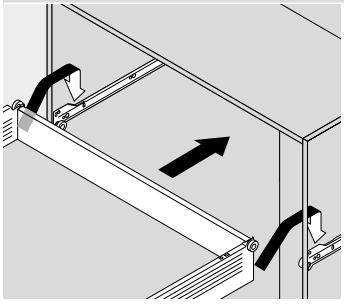

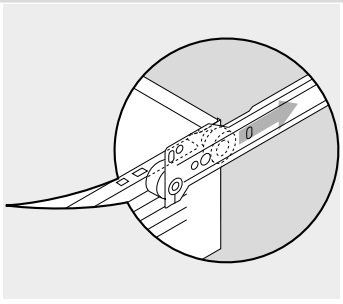

320

METABOX 320 (メータボックス 320) 用 BLUMOTION (ブルモーション)

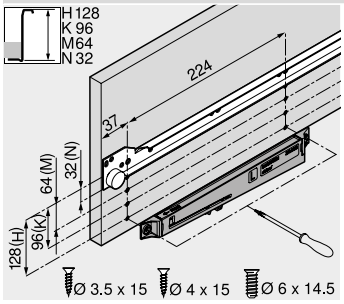

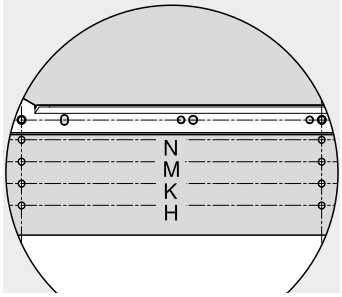

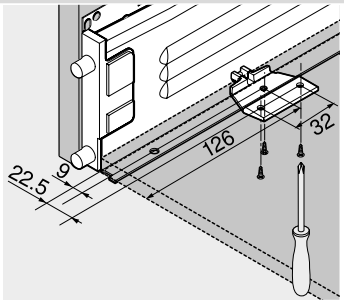

左右調整

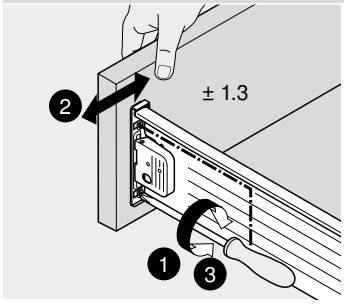

ZSF.1200/1300/130E

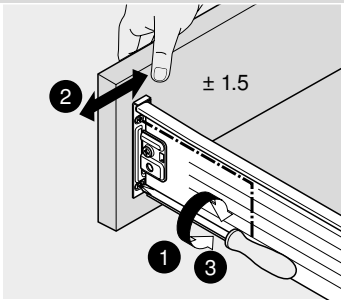

ZSF.1700/1800

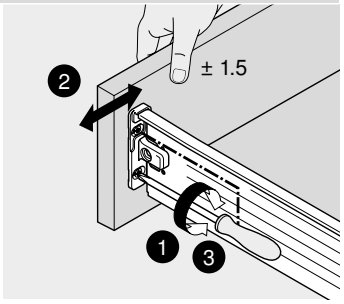

ZSF.1510/1610

傾き調整

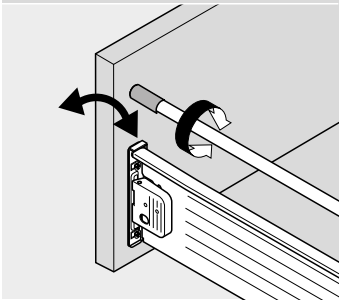

ZSF.1200/1300/130E/1700

上下調整

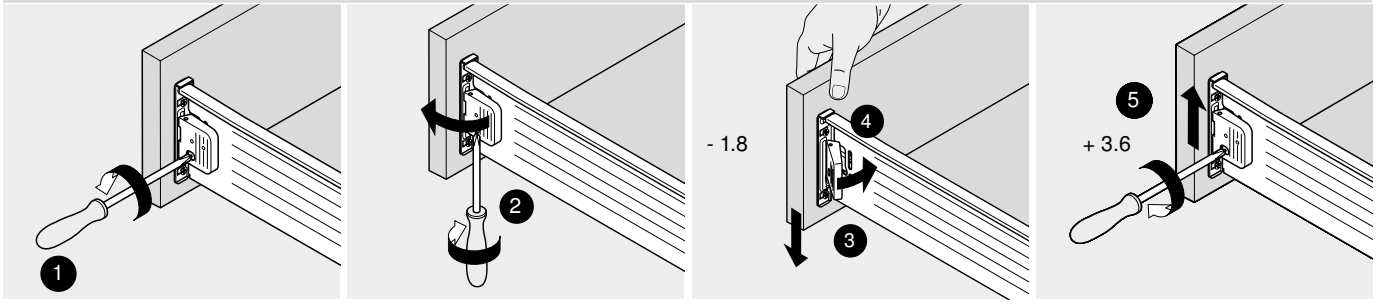

ZSF.1200/1300/130E

上下調整

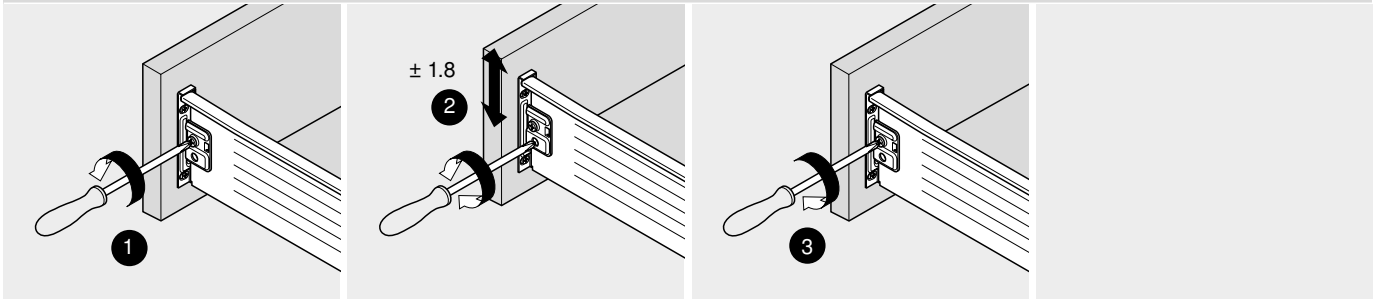

ZSF.1700/1800

上下調整

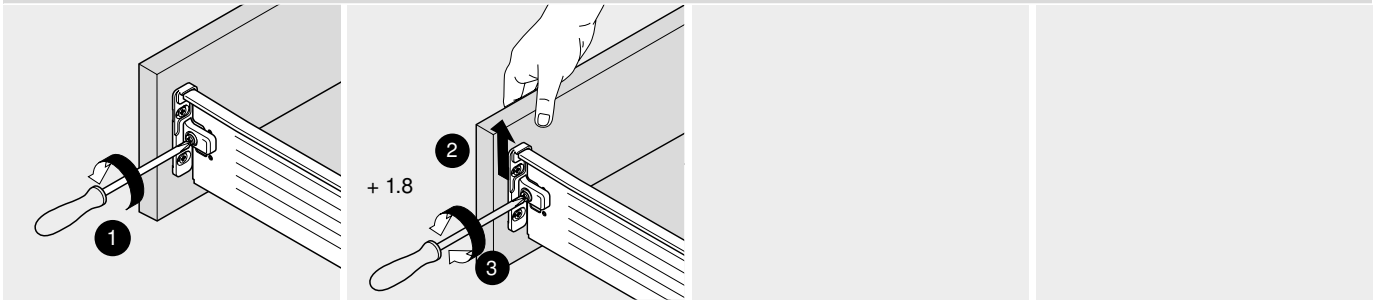

ZSF.1510/1610

取付ビデオ

ウェブアドレス
www.blum.com/mbx_videos

レールシステム



4

とてもスムーズな走行性能 – MOVENTO (モベント) はシンクロ走行を実現 – 木製引出用のブルムのレールシステムはあらゆるリビングエリアにおいて、卓越した使いやすさであなたの家具に付加価値を与えます。

- BLUMOTION (ブルモーション) は静かにやさしく引出を閉める機能
- SERVO-DRIVE (サーボドライブ) は軽く触れるだけで開く、快適な電動サポート。BLUMOTION で静かにやさしく閉まります
- TIP-ON (チップオン) は、ハンドルレス用のプッシュオープン。MOVENTO (モベント) は内蔵仕様
- TIP-ON BLUMOTION (チップオン・ブルモーション) は、 2つの機能が魅力的に融合 – MOVENTO (モベント) に
- さまざまな可能性のための豊富なプログラム
- 剛性に優れた走行で、引出の下がりが小さい
- 優れた耐久性で、家具のライフタイムを通じて快適に使える

MOVENTO (モベント)



動きのエボリューション
MOVENTO (モベント) は、スムーズな走行性能をシンクロ化、4方向前板調整機能、走行時の横ブレ、引出の下がりが小さく、40 kg、60 kg の高い動荷重性を実現しました

TANDEM (タンデム)



スムーズで使いやすく、多用途に
TANDEM (タンデム) は、すべてのリビングエリアを快適にします。包括的な TANDEM のプログラムはあらゆる家具に最適なソリューションです

STANDARD (標準レール)



シンプル、信頼の実績、汎用性
STANDARD (標準レール) は、信頼と実績の高品質なローラー式レール。少ない部品点数で包括的なプログラムに対応します

► MOVENTO (モベント)


シンボル画像

► MOVENTO (モベント) 426
▸▸ 概要 427
▸▸ アクセサリー 436
▸▸ 受レールのネジ止め位置 441
▸▸ 取付、取外し、調整 443

► TANDEM (タンデム)


シンボル画像

► TANDEM (タンデム) 446
▸▸ 概要 447
▸▸ アクセサリー 466
受レールのネジ止め位置 472
取付、取外し、調整 474

► STANDARD (標準レール)


シンボル画像

► STANDARD (標準レール) 476
▸▸ 概要 477
▸▸ アクセサリー 482
▸▸ 受レールのネジ止め位置 486
▸▸ 取付、取外し、調整 487

"動き"のエボリューション

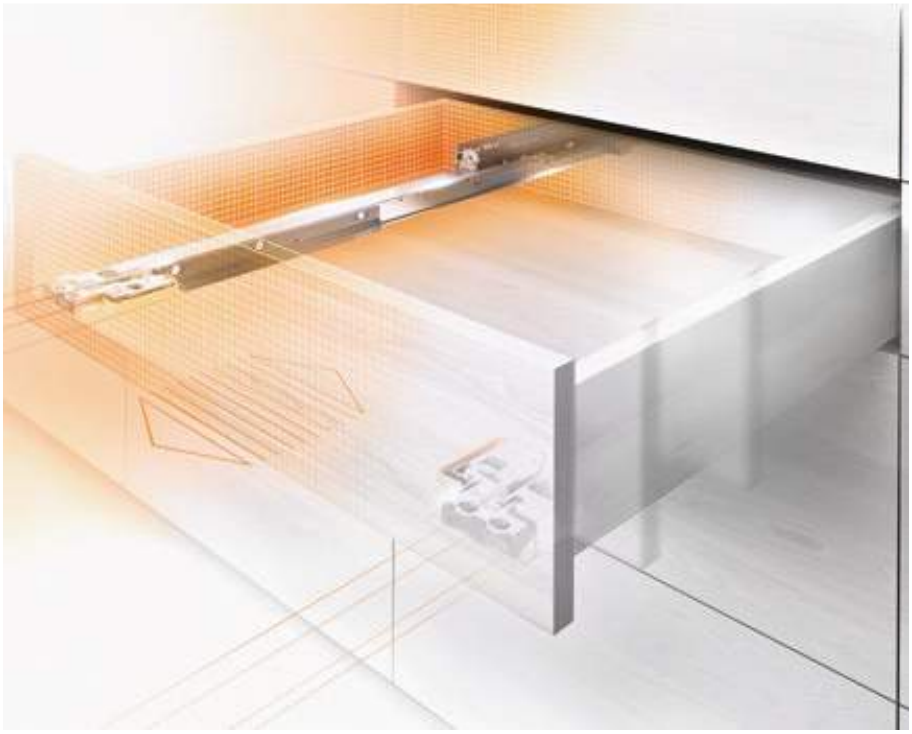

パーフェクティング・モーション – 私たちが製品を開発するとき、このモットーがモチベーションとなります。ブルムのレールシステム **MOVENTO** (モベント) は、シンクロ化された羽のように軽いスムーズな走行性、4方向前板調整機能、40 Kg および 60 kg の動荷重にも耐える高い安定性、そして引出の下がりの最小化を実現しました。



シンクロされた羽のように軽い動き
摩耗係数の小さいナイロン製ローラーをローラーキャリア内に使用し、レールとキャリアを同期させることで、羽のように軽い動きがシンクロします



快適な4方向調整
MOVENTO (モベント) は、前板の高さ調整および傾き調整の他、左右方向と奥行きの調整も可能です。素早く、素簡単、迅速、ツールレスです



耐荷重性能と安定性
MOVENTO (モベント) には、耐荷重 40 kg と 60 kg のタイプがあります。優れた安定性と、引出の下がりが小さいのが印象的です



ハンドルレスのオプション
SERVO-DRIVE (サーボドライブ)、TIP-ON (チップオン) または TIP-ON BLUMOTION (チップオン・ブルモーション) のどれであれ – 取っ手のないオプションも、MOVENTO (モベント) を使用して問題ありません。家具は軽くタッチするだけで開きます

BLUMOTION by Blum

BLUMOTION (ブルモーション) は、引出の大きさ、重さ、閉める速さに応じて動作するアダプティブなダンパーシステム。静かにやさしく引出を閉めます

SERVO-DRIVE by Blum

SERVO-DRIVE (サーボドライブ) は、BLUMOTION (ブルモーション) 引出に取り付け可能な電動オープニングサポート。軽く押すだけで引出が開き、静かにやさしく引出が閉まります

TIP-ON by Blum

TIP-ON (チップオン) は、ブルムの機械式オープニングサポート。前板を軽く押すだけで引出が開き、閉じる時は軽く押し込みます

TIP-ON BLUMOTION by Blum

TIP-ON BLUMOTION (チップオン・ブルモーション) は、2つの機能の魅力的なコンビネーション。TIP-ON (チップオン) と BLUMOTION (ブルモーション) の夢の競演です

アプリケーション	BLUMOTION by Blum	SERVO-DRIVE by Blum	TIP-ON by Blum	TIP-ON BLUMOTION by Blum	kg	ウェブコードで検索する	ページ
▸▸ 着脱クラッチ機能 – 全開型引出レール							
 BLUMOTION (ブルモーション) 付き MOVENTO (モベント) – 760H/766H	●	○	–	–		DQCZ3Y	428
 TIP-ON (チップオン) 付き MOVENTO (モベント) – 760H/766H	–	–	●	–		DQCZTA	430
 TIP-ON BLUMOTION (チップオン・ブルモーション) 付き MOVENTO (モベント) – 760H/766H	–	–	–	○		DQD0IM	432
 BLUMOTION (ブルモーション) 付き MOVENTO (モベント) – 760H – キャビネット底板取付	●	○	–	–		DQD17Y	434

kg 動荷重　● 内蔵　○ オプション　– 不可能

▸▸ アクセサリー

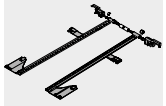
シンボル画像

奥行調整ユニット	436	全開時ストッパー	439
サイドスタビライザーセット	436	ネジ	439
背板取付具付 ギャラリーセット	437	センタービット	440
棚板後部取付具	437	戸あたり	440
コーナーサポート	438	ドライバー	440
コーナーサポート用ギャラリーレール	438		

▸▸ 受レールのネジ止め位置

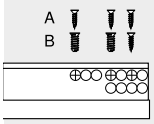

シンボル画像

受レール 760H – 40 kg	441
受レール 760H – 60 kg	441
受レール 760H – 40 kg – キャビネット底板取付	442

▸▸ 取付、取外し、調整


シンボル画像

着脱クラッチ	443
調整	443
引出の取付／取外し	443
TIP-ON BLUMOTION (チップオン・ブルモーション)	444
奥行調整 – TIP-ON BLUMOTION (チップオン・ブルモーション)	444
TIP-ON BLUMOTION (チップオン・ブルモーション) 一体型シンクロ	444

ピクトグラフ

- 受注生産品 (お問い合わせください)
- アクセサリー
- インフォメーション
- 引出
- 内引出用
- 全開型引出
- 着脱クラッチ機能
- 動荷重　(kg)
- 取付寸法
- カット寸法
- 取付
- 取付、取外し、調整

► MOVENTO (モベント)
►► 着脱クラッチ機能 – 全開型引出レール

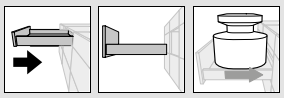

BLUMOTION (ブルモーション) 付き MOVENTO (モベント) – 760H/766H

ウェブコードで検索する
DQCZ3Y

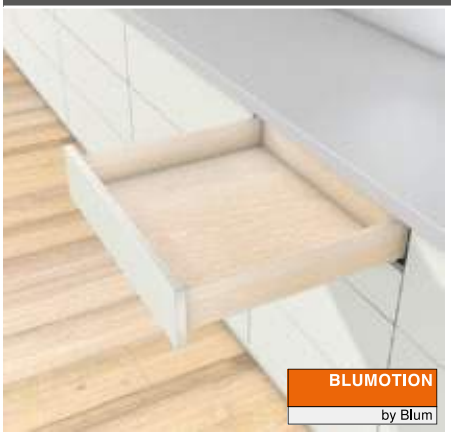

- **BLUMOTION** (ブルモーション) 内蔵で静かにやさしく閉まる、外から見えない全開型引出レール
- 羽のように軽いシンクロ走行
- BLUMATIC (ブルマチック) セルフクローズ機能
- ツールレスで左右／高さ／傾き調整が可能
- オプションで奥行調整ユニットも付けられる
- オプションで奥行調整ユニットも付けられる
- SERVO-DRIVE (サーボドライブ) – 電動オープニングサポートを追加可能

必要なスペース

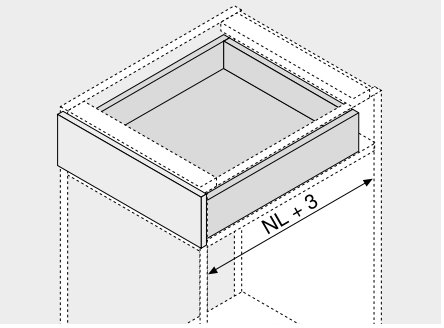

NL	レール長さ

品番一覧

1 レール　左／右

レール長さ NL (mm)	荷重 (kg) 40	60
250	760H2500B	
270	760H2700B	
300	760H3000B	
320	760H3200B	
350	760H3500B	
380	760H3800B	
400	760H4000B	
420	760H4200B	
450	760H4500B	766H4500B
480	760H4800B	
500	760H5000B	766H5000B
520	760H5200B	766H5200B
550	760H5500B	766H5500B
580		766H5800B
600	760H6000B	766H6000B
650		766H6500B
700		766H7000B
750		766H7500B

3 クラッチ、左／右

素材	カラー	品番
プラスチック／スチール	オレンジ	T51.7601

左／右 別々に注文してください

引出

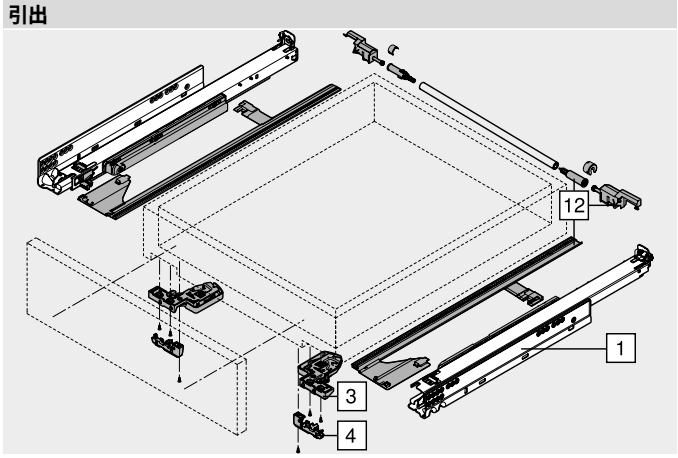

Z アクセサリー

4 奥行調整ユニット　左／右

素材	カラー	品番
プラスチック	RAL 7037 ダークグレー	298.7600

インセット式のアプリケーションのみ
SERVO-DRIVE (サーボドライブ) バッファ内蔵
着脱クラッチ T51.7601 に取付ける

12 サイドスタビライザーセット

レール長さ NL (mm)	素材	品番
400 まで	プラスチック	ZS7M400MU
600 まで	プラスチック	ZS7M600MU
750 まで	プラスチック	ZS7M750MU

キャビネット幅 KB 1400 mm まで使用可能
カット用

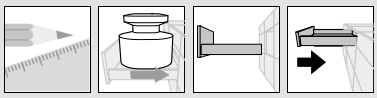

BLUMOTION (ブルモーション) 付き MOVENTO (モベント) – 760H/766H

ウェブコードで検索する
DQCZ3Y

取付寸法

キャビネット内に必要なスペース

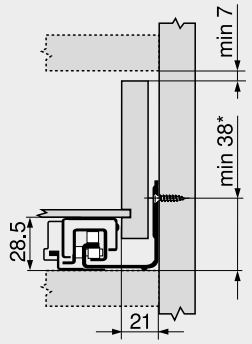

*	キャビネット上に直接受レールを取り付ける場合は、さらに +1 mm としてください

引出／内引出用

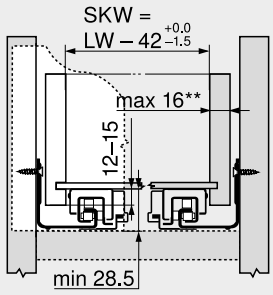

SKW	引出内寸幅
LW	キャビネット内寸幅
**	引出の内寸幅の公差によっては、引出側板 16 mm の場合、前板の左右調整が制限されることがあります

引出

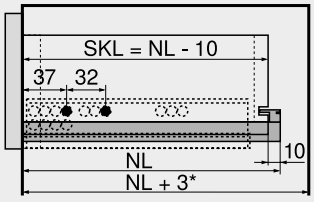

SKL	引出の長さ
NL	レール長さ
*	サイドスタビライザー使用の場合、さらに +12 mm

内引出用

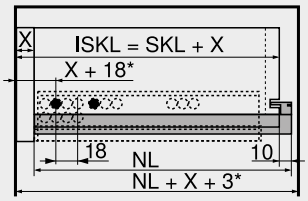

ISKL	内引出の長さ
SKL	引出の長さ
NL	レール長さ
X	前板厚さ
*	奥行調整装備の場合、さらに +3 mm

受レールのネジ穴位置

受レール 760H – 40 kg
レール長さ NL (mm)

250, 270
300–350
380–520
550, 600

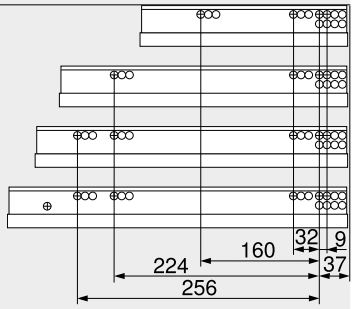

受レール 760H – 60 kg
レール長さ NL (mm)

450
500–600
650–750

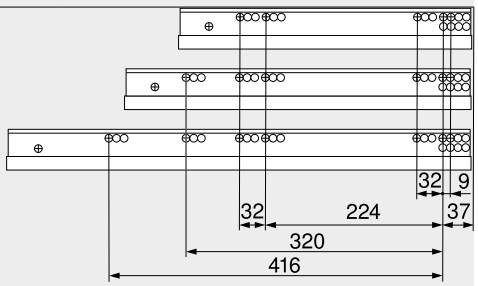

引出の組立加工

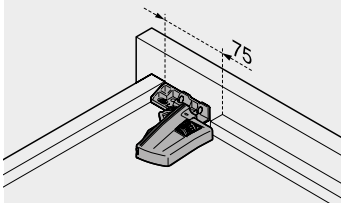

ドリルジグ T65.1000.02 を使用します

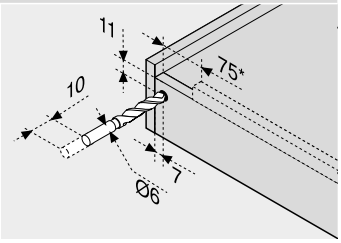

*	TIP-ON BLUMOTION 125 mm

参照ページ

概要 – MOVENTO (モベント)	427	その他の技術情報	774
概要 – MOVENTO/TANDEM (モベント/タンデム) 用 SERVO-DRIVE (サーボドライブ)	591		
アクセサリー	436		
受レールのネジ止め位置	441		
取付、取外し、調整	443		
概要 – 組立機械・ジグ	683		

► MOVENTO (モベント)
►► 着脱クラッチ機能 – 全開型引出レール

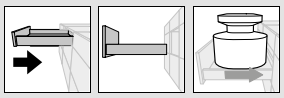

TIP-ON (チップオン) 付き MOVENTO (モベント) – 760H/766H

ウェブコードで検索する
DQCZTA



- **TIP-ON** (チップオン) 機械式オープニングサポート内蔵の、外から見えない全開型引出レール
- 羽のように軽いシンクロ走行
- ツールレスで左右／高さ／傾き調整が可能
- 工具を使わない奥行調整内蔵
- オプションで奥行調整ユニットも付けられる
- MOVENTO (モベント) 用サイドスタビライザーセットをオプションで使用できる
- 幅の広い前板を、確実にプッシュオープンするための TIP-ON (チップオン)・シンクロ部品 (オプション)

必要なスペース

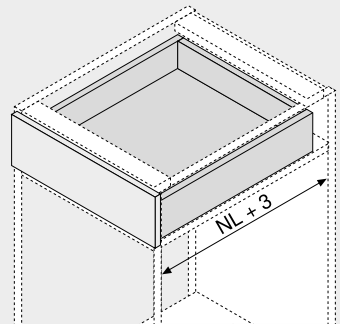

NL	レール長さ

品番一覧

1 レール　左／右

レール長さ NL (mm)	荷重 (kg) 40	60
250	760H2500T	
270	760H2700T	
300	760H3000T	
320	760H3200T	
350	760H3500T	
380	760H3800T	
400	760H4000T	
420	760H4200T	
450	760H4500T	766H4500T
480	760H4800T	
500	760H5000T	766H5000T
520	760H5200T	766H5200T
550	760H5500T	766H5500T
580		766H5800T
600	760H6000T	766H6000T
650		766H6500T
700		766H7000T
750		766H7500T

チップオン使用時のプッシュオープン幅は、荷重や調整などで変化します。

3 クラッチ、左／右

素材	カラー	品番
プラスチック／スチール	オレンジ	T51.7601

左／右 別々に注文してください

引出

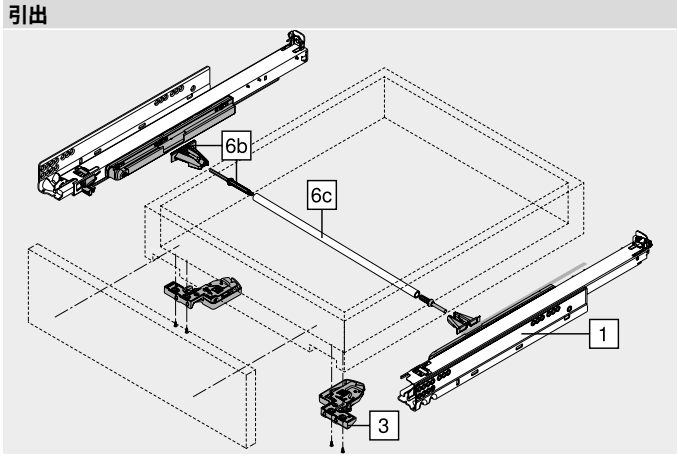

Z アクセサリー

6b TIP-ON (チップオン)　シンクロピニオンセット

仕様	カラー	品番
丸形	RAL 7037 ダークグレー	T57.7400.01

構成内容:

–	1 x	着脱クラッチ
–	1 x	オーバーロードロッキングピニオン
–	2 x	アダプター

6c TIP-ON (チップオン)　シンクロ連結棒

仕様	素材	品番
丸形	アルミ	ZST.1160W

カット用

カット寸法　キャビネット内寸幅 LW – 249 mm

12 サイドスタビライザーセット

レール長さ NL (mm)	素材	品番
400 まで	プラスチック	ZS7M400MU
600 まで	プラスチック	ZS7M600MU
750 まで	プラスチック	ZS7M750MU

キャビネット幅 KB 1400 mm まで使用可能
カット用

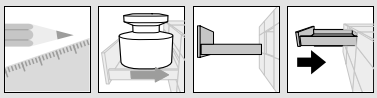

TIP-ON (チップオン) 付き MOVENTO (モベント) – 760H/766H

ウェブコードで検索する
DQCZTA

取付寸法

キャビネット内に必要なスペース

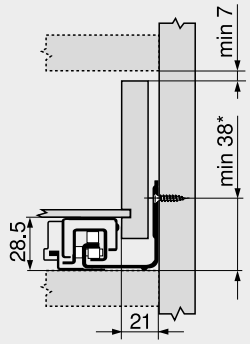

*	キャビネット上に直接受レールを取り付ける場合は、さらに +1 mm としてください

引出／内引出用

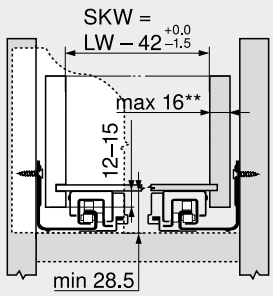

SKW	引出内寸幅
LW	キャビネット内寸幅
**	引出の内寸幅の公差によっては、引出側板 16 mm の場合、前板の左右調整が制限されることがあります

引出

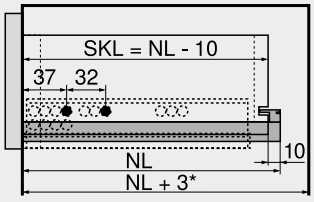

SKL	引出の長さ
NL	レール長さ
*	サイドスタビライザー使用の場合、さらに +12 mm

内引出用

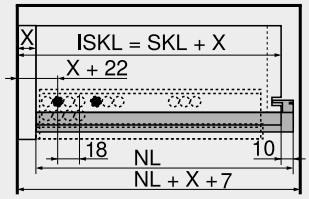

ISKL	内引出の長さ
SKL	引出の長さ
NL	レール長さ
X	前板厚さ

受レールのネジ穴位置

受レール 760H – 40 kg
レール長さ NL (mm)

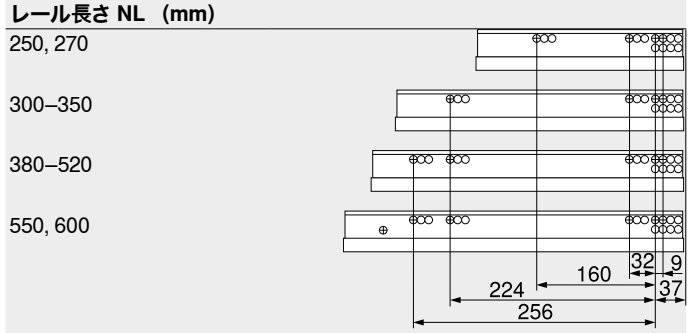

受レール 760H – 60 kg
レール長さ NL (mm)

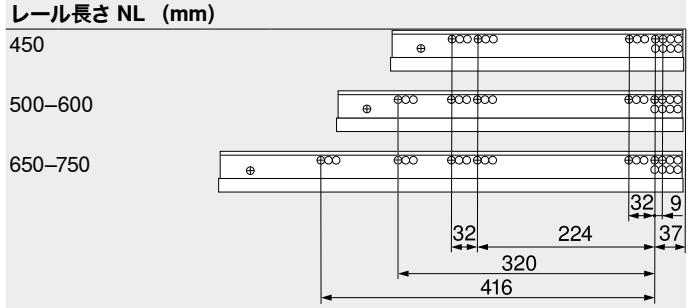

引出の組立加工

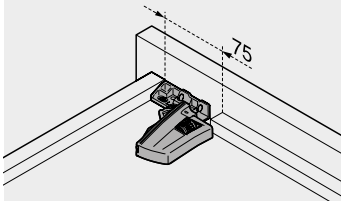

ドリルジグ T65.1000.02 を使用します

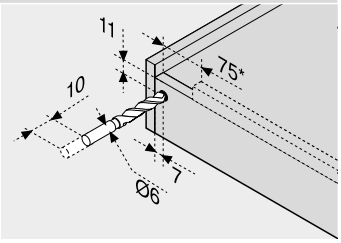

*	TIP-ON BLUMOTION 125 mm

反応領域

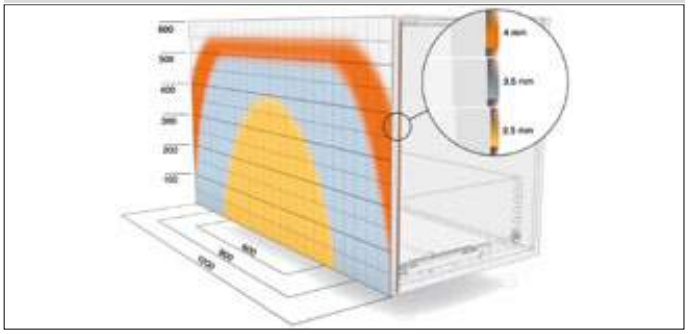

760H の例、レール長さ NL 500 mm、4面引出、シンクロ機構付き

参照ページ

概要 – MOVENTO (モベント)	427
アクセサリー	436
受レールのネジ止め位置	441
取付、取外し、調整	443
概要 – 組立機械・ジグ	683
その他の技術情報	774

► MOVENTO (モベント)
►► 着脱クラッチ機能 – 全開型引出レール

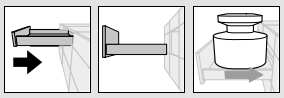

TIP-ON BLUMOTION (チップオン・ブルモーション) 付き MOVENTO (モベント) – 760H/766H

ウェブコードで検索する
DQD0IM



- **TIP-ON BLUMOTION** (チップオン・ブルモーション) 内蔵の、外から見えない全開型引出レール
- 羽のように軽いシンクロ走行
- ツールレスで左右／高さ／傾き調整が可能
- 工具を使わない奥行調整内蔵
- オプションで奥行調整ユニットも付けられる
- MOVENTO (モベント) 用サイドスタビライザーセットをオプションで使用できる
- キャビネット幅 400 mm 以上でシンクロ連結棒を使用可能 (オプション)

必要なスペース

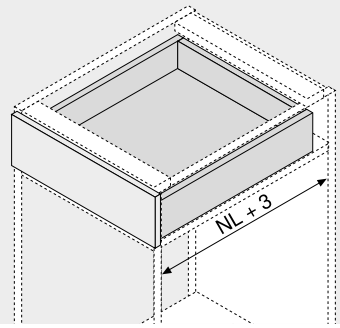

NL	レール長さ

品番一覧

1 レール　左／右

レール長さ NL (mm)	荷重　(kg) 40	60
270	760H2700M	
300	760H3000M	
320	760H3200M	
350	760H3500M	
380	760H3800M	
400	760H4000M	
420	760H4200M	
450	760H4500M	766H4500M
480	760H4800M	
500	760H5000M	766H5000M
520	760H5200M	766H5200M
550	760H5500M	766H5500M
580		766H5800M
600	760H6000M	766H6000M
650		766H6500M
700		766H7000M
750		766H7500M

3 クラッチ、左／右

素材	カラー	品番
プラスチック／スチール	オレンジ	T51.7601

左／右 別々に注文してください

6 TIP-ON BLUMOTION (チップオン・ブルモーション) セット

レール長さ NL (mm)	ユニット	重量 (kg) [1]	品番
270–320	S0	≤ 10	T60L7040
270–320	S1	> 10–20	T60L7140
350–750	L1	≤ 20	T60L7340
350–750	L3	5–40	T60L7540
350–750	L5	25–60	T60L7570

構成内容：

6a	1 x	TIP-ON BLUMOTION (チップオン・ブルモーション) ユニット 左／右
6b	1 x	TIP-ON BLUMOTION (チップオン・ブルモーション) ラッチ 左／右

[1] 最も優れた開閉動作が得られる荷重 (引出自重を含む)

Z アクセサリー

キャビネット内寸幅 LW ≥ 314 mm

6c TIP-ON BLUMOTION (チップオン・ブルモーション)　シンクロアダプター

仕様	カラー	品番
左右共通	RAL 7035 ライトグレー	T60.000D

2 x 注文

6d TIP-ON BLUMOTION (チップオン・ブルモーション)　シンクロ連結棒

仕様	カラー	品番
丸形	ブラック	T60.1125W

カット用

カット寸法	キャビネット内寸幅 LW – 267 mm

キャビネット内寸幅 LW 265–313 mm

6e TIP-ON BLUMOTION (チップオン・ブルモーション) 一体型シンクロ

仕様	カラー	品番
四角い	RAL 7035 ライトグレー	T60.300D

カット用

カット寸法	キャビネット内寸幅 LW – 241 mm

– TIP-ON BLUMOTION (チップオン・ブルモーション) 前板すき間テンプレート

すき間　(mm)	カラー	品番
2.5	オレンジ	65.5631

引出

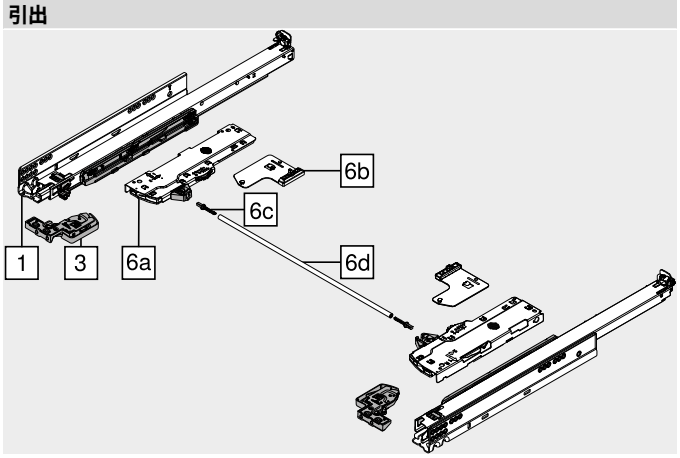

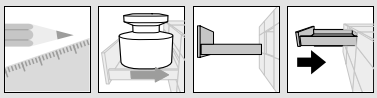

TIP-ON BLUMOTION (チップオン・ブルモーション) 付き MOVENTO (モベント) – 760H/766H

ウェブコードで検索する
DQD0IM

取付寸法

キャビネット内に必要なスペース

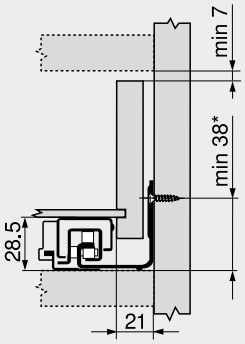

*	キャビネット上に直接受レールを取り付ける場合は、さらに +1 mm としてください

引出／内引出用

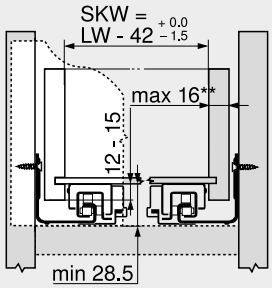

SKW	引出内寸幅
LW	キャビネット内寸幅
**	引出の内寸幅の公差によっては、引出側板 16 mm の場合、前板の左右調整が制限されることがあります

引出

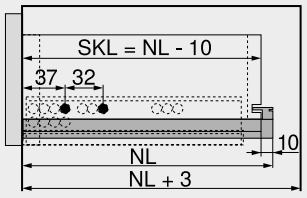

SKL	引出の長さ
NL	レール長さ

内引出用

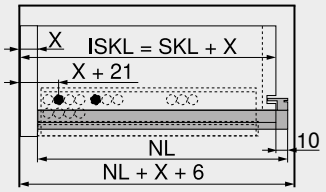

ISKL	内引出の長さ
SKL	引出の長さ
NL	レール長さ
X	前板厚さ

受レールのネジ穴位置

受レール 760H – 40 kg
レール長さ NL (mm)

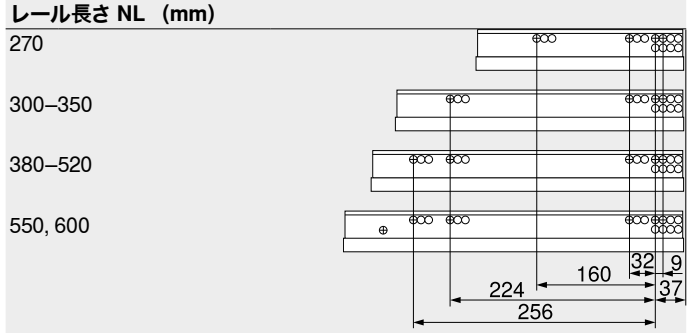

受レール 760H – 60 kg
レール長さ NL (mm)

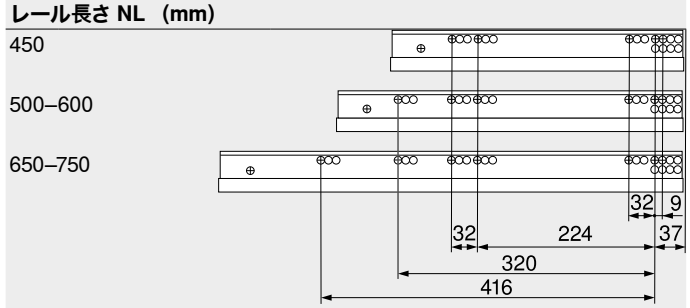

引出の組立加工

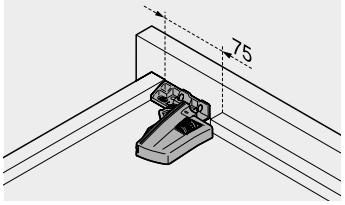

ドリルジグ T65.1000.02 を使用します

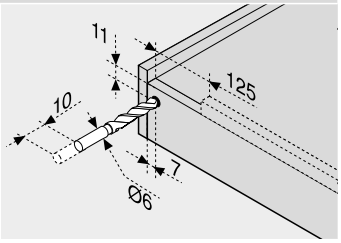

反応領域

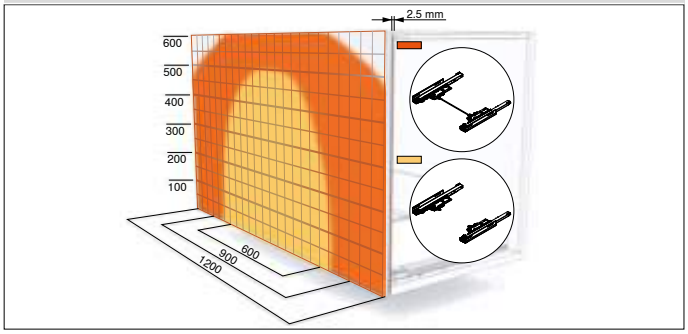

760H の例、レール長さ NL 500 mm、4面引出、シンクロ機構付き (オレンジ) /なし (肌色)

参照ページ

概要 – MOVENTO (モベント)	427	その他の技術情報	774
アクセサリー	436		
受レールのネジ止め位置	441		
取付、取外し、調整	443		
取付、取外し、調整 – TIP-ON BLUMOTION (チップオン・ブルモーション)	444		
概要 – 組立機械・ジグ	683		

► MOVENTO (モベント)
►► 着脱クラッチ機能 – 全開型引出レール

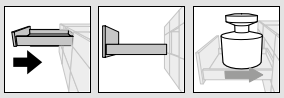

BLUMOTION (ブルモーション) 付き MOVENTO (モベント) – 760H – キャビネット底板取付

ウェブコードで検索する
DQD17Y

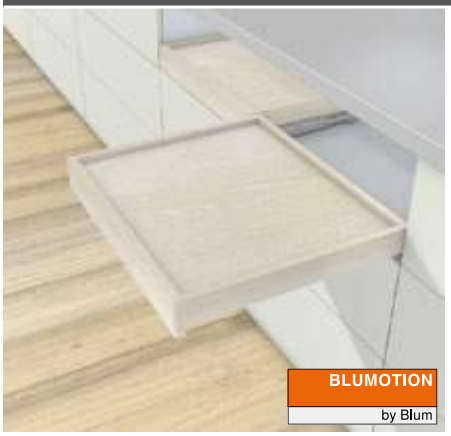

- **BLUMOTION** (ブルモーション) 内蔵で静かにやさしく閉まる、外から見えない全開型引出レール
- 羽のように軽いシンクロ走行
- キャビネット底板／キャビネット棚板取付け用
- BLUMATIC (ブルマチック) セルフクローズ機能
- ツールレスで左右／高さ／傾き調整が可能
- オプションで奥行調整ユニットも付けられる
- オプションで奥行調整ユニットも付けられる

必要なスペース

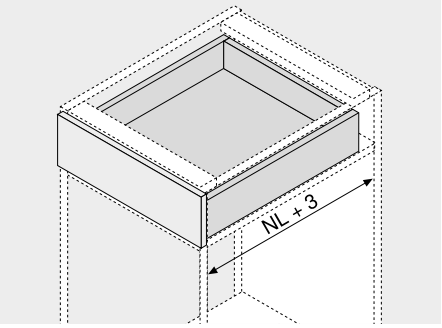

NL	レール長さ

品番一覧

1 モベント　ブルモーション　キャビネット底板取付レール 左／右

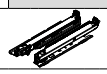

レール長さ NL (mm)	荷重 (kg) 40		
350	760H3500BU		
400	760H4000BU		
450	760H4500BU		
500	760H5000BU		

3 クラッチ、左／右



素材	カラー	品番
プラスチック／スチール	オレンジ	T51.7601

左／右 別々に注文してください

Z アクセサリー

4 棚板後部取付具



素材	カラー	品番
プラスチック	自然色	T51.7000.01

キャビネット底板止め

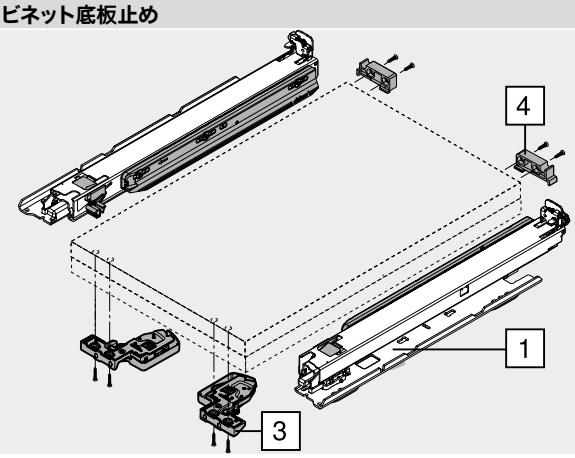

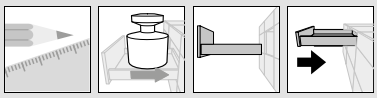

BLUMOTION (ブルモーション) 付き MOVENTO (モベント) – 760H – キャビネット底板取付

ウェブコードで検索する
DQD17Y

取付寸法

キャビネット内に必要なスペース

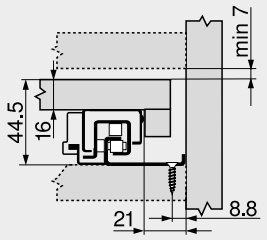

引出／内引出用

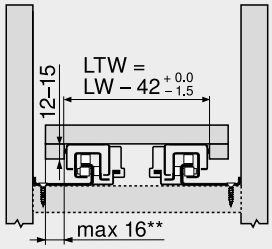

LTW	下側の幅
LW	キャビネット内寸幅
**	引出の内寸幅の公差によっては、引出側板 16 mm の場合、前板の左右調整が制限されることがあります

引出

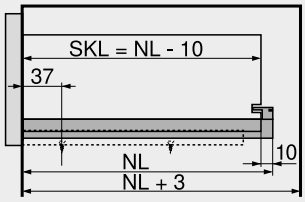

SKL	引出の長さ
NL	レール長さ

内引出用

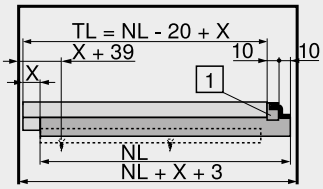

TL	棚板の長さ
NL	レール長さ
[1]	マウント

受レールのネジ穴位置

レール長さ NL (mm)

350–450

500

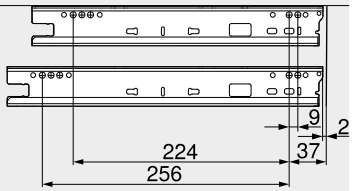

引出の組立加工

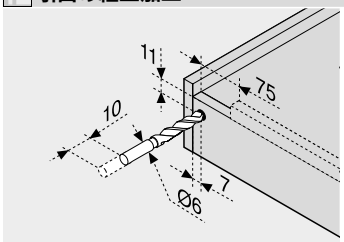

ドリルジグ T65.1000.02 を使用します

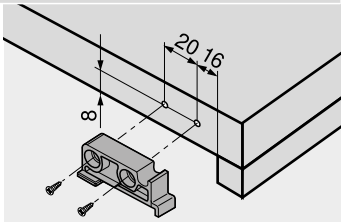

参照ページ

概要 – MOVENTO (モベント)	427	その他の技術情報	774
概要 – MOVENTO/TANDEM (モベント/タンデム) 用 SERVO-DRIVE (サーボドライブ)	591		
アクセサリー	436		
受レールのネジ止め位置	441		
取付、取外し、調整	443		
概要 – 組立機械・ジグ	683		

奥行調整ユニット

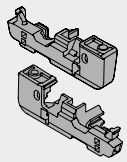

- インセット引出でのみ使える
- SERVO-DRIVE (サーボドライブ) バッファ内蔵
- 着脱クラッチ T51.7601 に取付ける
- 左／右
- 素材 : プラスチック
- カラー : RAL 7037 サンドグレー

品番一覧

名称	品番
奥行調整ユニット	298.7600

取付

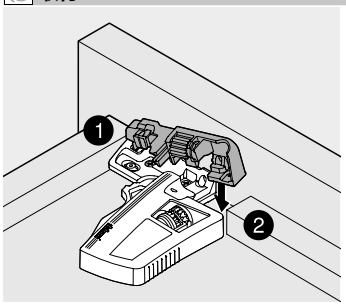

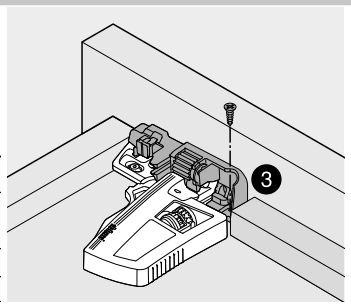

4面引出 (前板が二重)

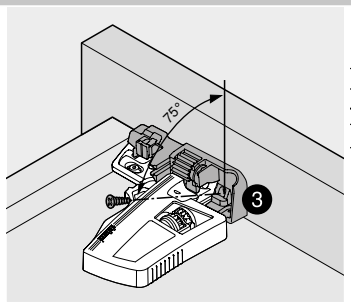

3面引出

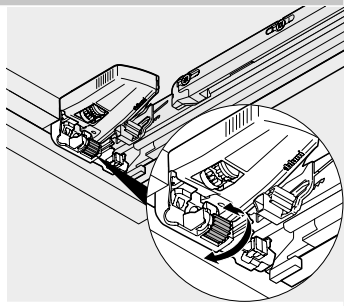

奥行調整
±2 mm

サイドスタビライザーセット

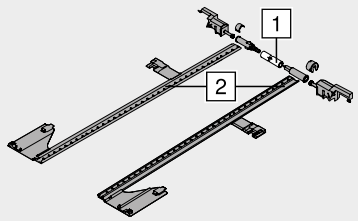

- すべての MOVENTO (モベント) モーションテクノロジーと互換性があります
- カット用
- キャビネット幅 KB 1400 mm まで使用可能
- 素材 : プラスチック
- カラー : RAL 7037 サンドグレー

品番一覧

レール長さ NL (mm)	品番
400 まで	ZS7M400MU
600 まで	ZS7M600MU
750 まで	ZS7M750MU

カット寸法	
1	キャビネット内寸幅 LW – 315 mm
2	レール長さ NL + 10 mm

取付寸法

キャビネット内に必要なスペース

*	キャビネット上に直接受レールを取り付ける場合は、さらに +1 mm としてください

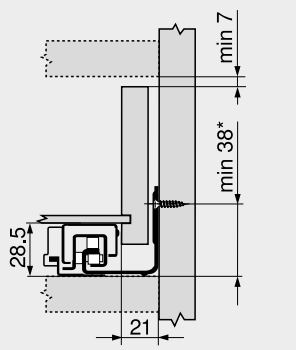

引出

SKL	引出の長さ
NL	レール長さ
*	サイドスタビライザー使用の場合、さらに +12 mm

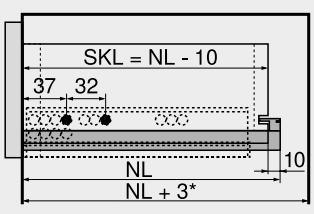

背板取付具付 ギャラリーセット

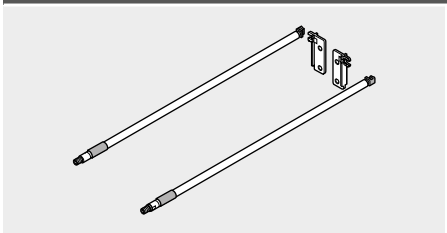

- 素材 : アルミニウム
- カラー : 酸化ニッケルメッキ

品番一覧

NL	品番	NL	品番
400	ZRE.363A.ID	550	ZRE.513A.ID
450	ZRE.413A.ID	580	ZRE.543A.ID
480	ZRE.443A.ID	600	ZRE.563A.ID
500	ZRE.463A.ID	650	ZRE.613A.ID
520	ZRE.483A.ID		

NL レール長さ (mm)

取付寸法

キャビネット内に必要なスペース

* 受レールのネジ止め位置を参照

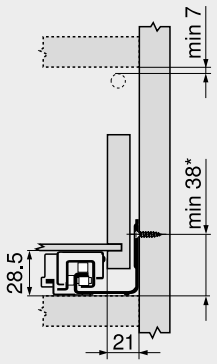

* 受レールのネジ止め位置を参照

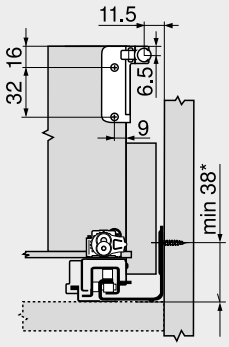

取付

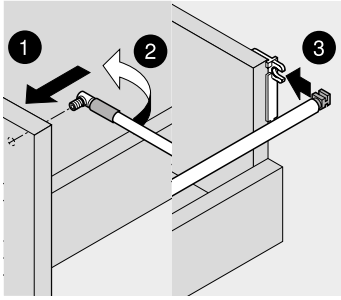

取付

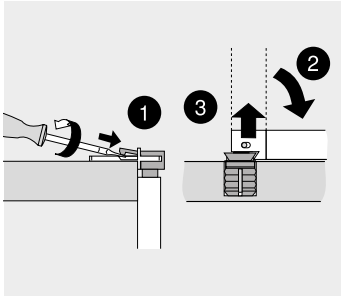

取外し

棚板後部取付具

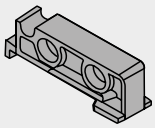

- MOVENTO／TANDEM (モベント／タンデム) で使用できます
- 素材 : プラスチック
- カラー : 自然色

品番一覧

名称	品番
棚板後部取付具	T51.7000.01

取付

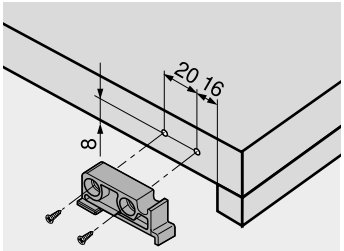

コーナーサポート

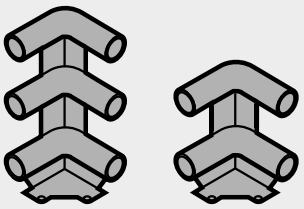

- 素材 : プラスチック
- カラー : RAL 7037 サンドグレー

品番一覧

コーナーサポート	品番
2段ギャラリー用	ZTU.00Z0
3段ギャラリー用	ZTU.00D0

取付寸法

キャビネット内に必要なスペース 2段ギャラリー用

*	受レールのネジ止め位置を参照

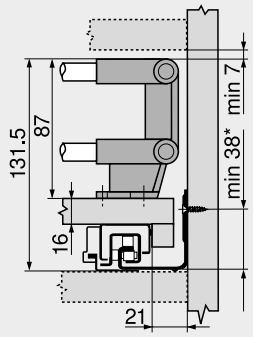

キャビネット内に必要なスペース 3段ギャラリー用

*	受レールのネジ止め位置を参照

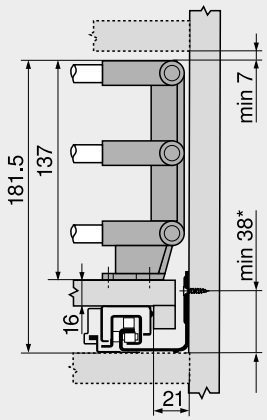

取付寸法 – コーナーサポート

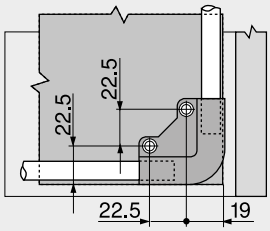

コーナーサポート用ギャラリーレール

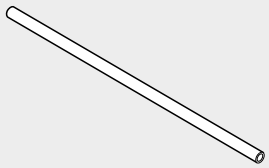

- カット用、1094 mm
- キャビネット幅 KB 1200 mm に最適
- 素材 : アルミニウム
- カラー : 酸化ニッケルメッキ

品番一覧

名称	品番
コーナーサポート用ギャラリーレール	ZRG.1094U

カット寸法

キャビネット幅 KB – 106 mm
レール長さ NL – 64 mm

全開時ストッパー

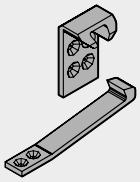

- 素材 : プラスチック
- カラー : 自然色

品番一覧

名称	品番
全開時ストッパー	295.5600

取付寸法

底板止め

TL	棚板の長さ
NL	レール長さ
[1]	マウント

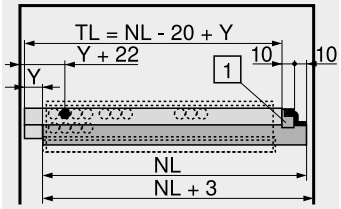

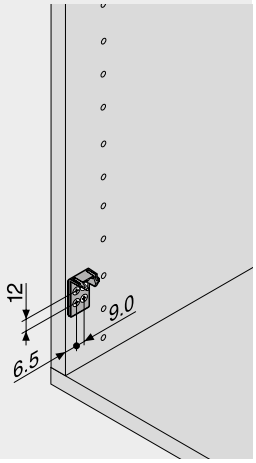

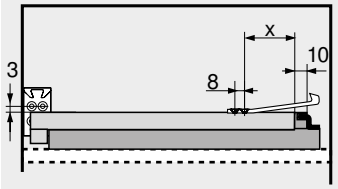

レール長さ NL (mm)	X (mm)	
	760H	766H
250	77	–
270	72	–
300	72	–
320	72	–
350	72	–
380	72	–
400	72	–
420	72	–
450	72	72
480	72	–
500	72	72
520	72	72
550	72	72
580	–	72
600	72	72
650	–	72
700	–	72
750	–	72

木ネジ Ø 3.5 mm

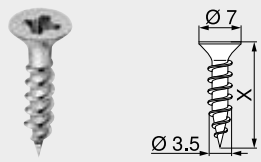

- Ø 3.5 mm
- 素材 : スチール
- カラー : ニッケルメッキ

品番一覧

X (mm)	品番
15.0	609.1500
17.0	609.1700

システムネジ Ø 6.0 mm

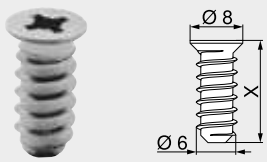

- Ø 6 mm
- 下穴 Ø 5 mm
- 素材 : スチール
- カラー : ニッケルメッキ

品番一覧

X (mm)	品番
10.0	661.1000.HG
11.5	661.1150.HG
13.0	661.1300.HG
14.5	661.1450.HG
20.0	661.2000.HG

特殊システムネジ Ø 6.0 mm

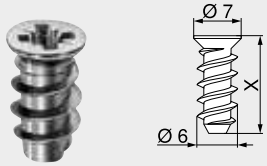

- Ø 6 mm
- 下穴 Ø 5 mm
- 素材 : スチール
- カラー : ニッケルメッキ

品番一覧

X (mm)	品番
11.5	662.1150.HG
13.0	662.1300.HG
14.5	662.1450.HG

センタービット



- Ø 2.7 mm、長さ 70 mm
- Ø 3.5 mm の木ネジ用の下穴をあけます
- 下穴深さ最大 8 mm
- 素材 : スチール、焼き入れ

品番一覧

名称	品番
センタービット	M01.ZZ03
交換用ビット	M01.ZZB3

粘着戸あたり

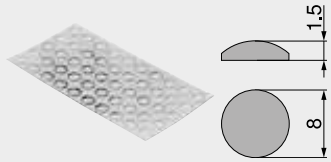

- ノイズ低減用
- 素材 : プラスチック
- カラー : 自然色

品番一覧

名称	品番
粘着戸あたり	993.710

埋込用バッファ



- ノイズ低減用
- すき間 2 mm
- 2つの部品からなる
- 素材 : プラスチック
- カラー : RAL 9006 グレー (ホワイトアルミ色)

品番一覧

名称	品番
埋込用バッファ	993.706

プラスドライバー



- PZ (Pozi) サイズ 2
- ブレード長さ 100 mm
- 全長 200 mm
- Blum ロゴ入りオレンジハンドル
- 素材 : プラスチック／スチール
- カラー : ブラック／オレンジ

品番一覧

名称	品番
プラスドライバー	303.756.1

マイナスドライバー



- スロットサイズ 1.0 x 5.5 mm を含む
- ブレード長さ 125 mm
- 全長 225 mm
- Blum ロゴ入りオレンジハンドル
- 素材 : プラスチック／スチール
- カラー : ブラック／オレンジ

品番一覧

名称	品番
マイナスドライバー	314.928.1

受レール 760H – 40 kg

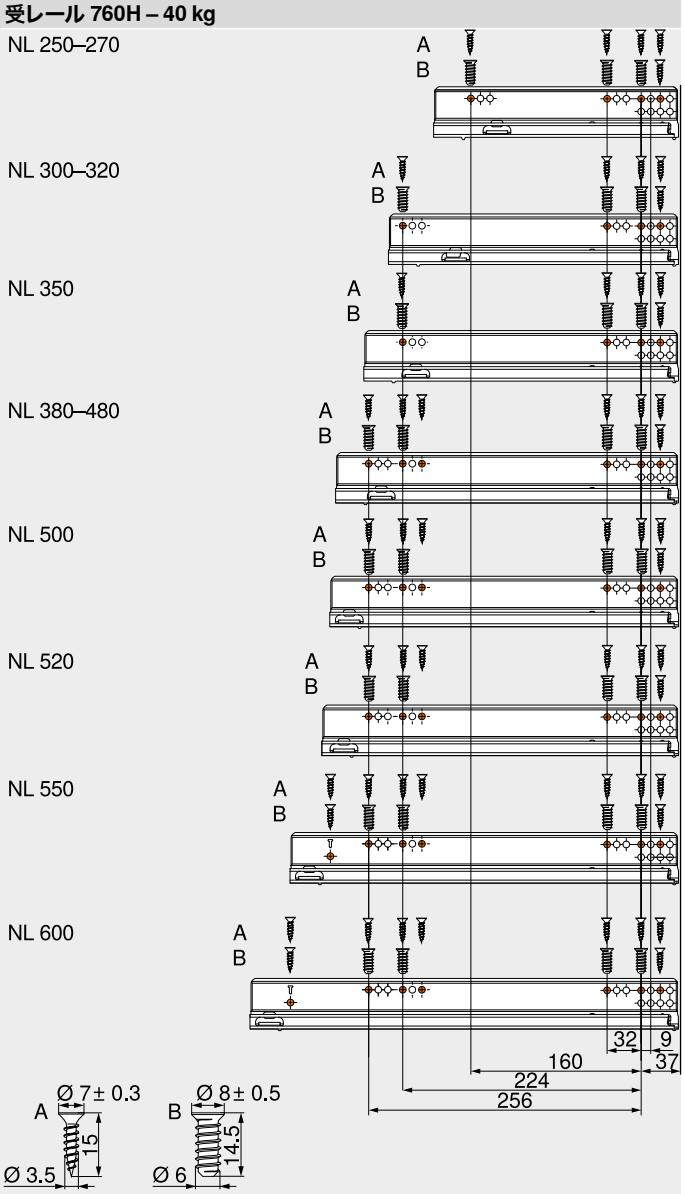

NL	レール長さ
A	チップボードねじ Ø 3.5 x 15 mm、品番 609.1500
B	システムネジ、品番 661.1450.HG
レール後部のネジ止めは、最適な安定性のために有効です	

受レール 760H – 60 kg

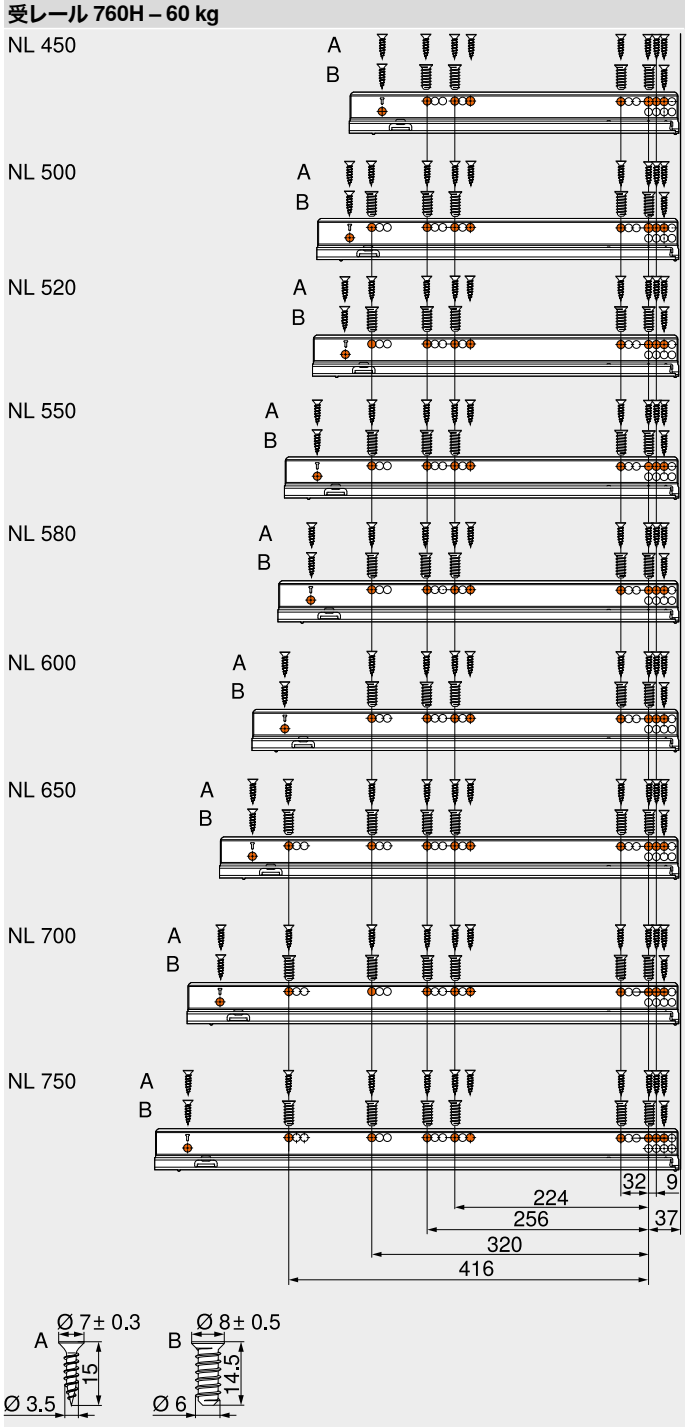

NL	レール長さ
A	チップボードねじ Ø 3.5 x 15 mm、品番 609.1500
B	システムネジ、品番 661.1450.HG
レール後部のネジ止めは、最適な安定性のために有効です	

受レール 760H – 40 kg – キャビネット底板取付

NL 350–450

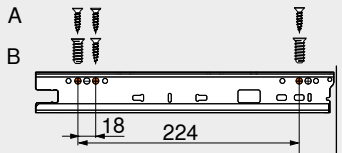

NL 500

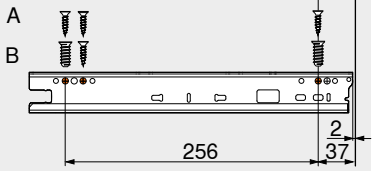

NL	レール長さ
A	木ネジ Ø 4 x 15 mm
B	システムネジ, 品番 661.1450.HG

キャビネットの組立

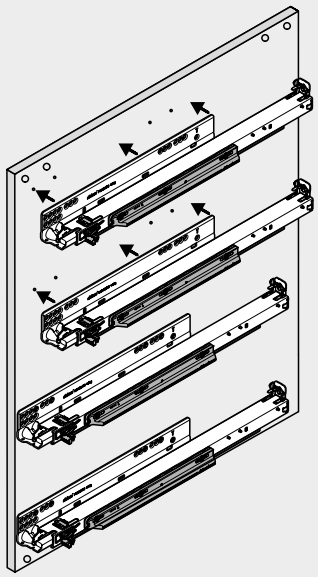

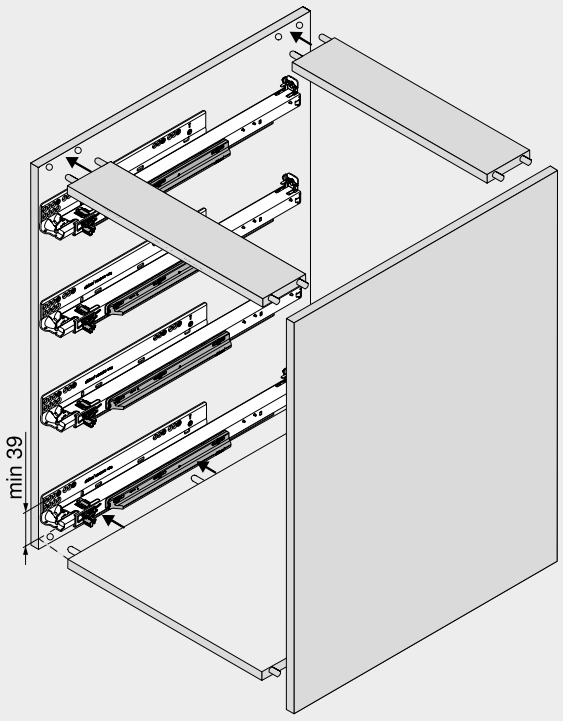

レールをキャビネット組立前に取り付ける場合、レールおよびキャビネットの組立公差を考慮し、ネジ止め寸法を 1 mm 以上追加して、通常 38 mm を 39 mm 以上にしてください!

着脱クラッチ

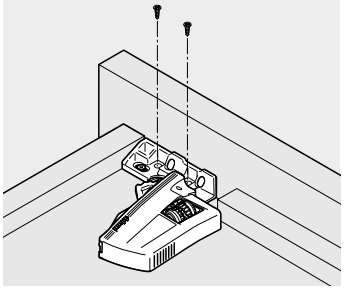

4面引出 (前板が二重)

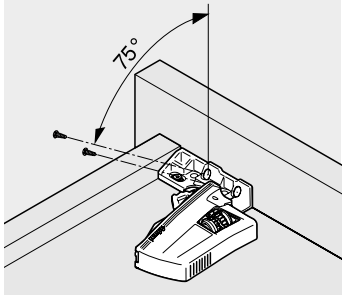

3面引出

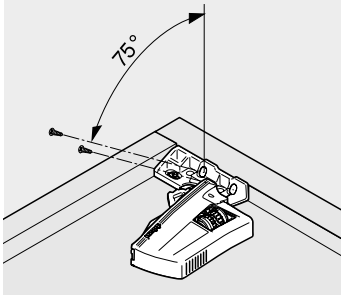

内引出用

取付ビデオ

ウェブアドレス
www.blum.com/mov_videos

調整

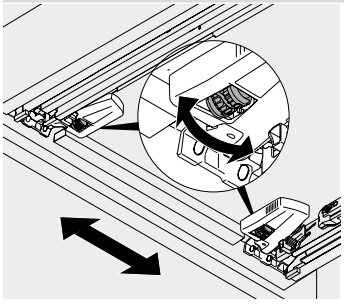

左右調整
両側の着脱クラッチで行なう
±1.5 mm

引出の内寸幅の公差によっては、引出側板 16 mm の場合、前板の左右調整が制限されることがあります

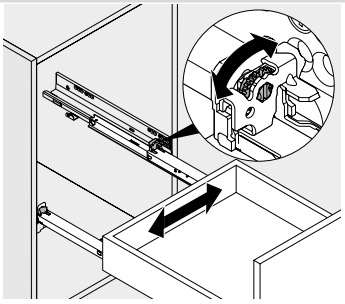

左右調整
右側レールの後部で行なう

調整

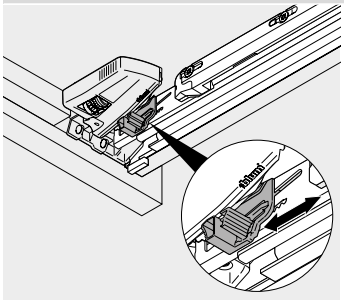

上下調整
+3 mm

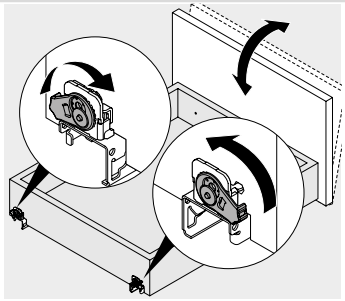

傾き調整

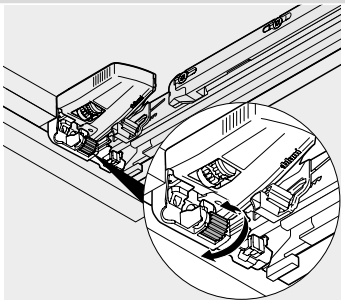

奥行調整
奥行調整 298.7600 あり
±2 mm

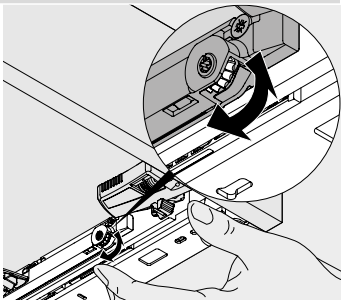

奥行調整
TIP-ON (チップオン) 付き
–1/+2 mm

引出の取付／取外し

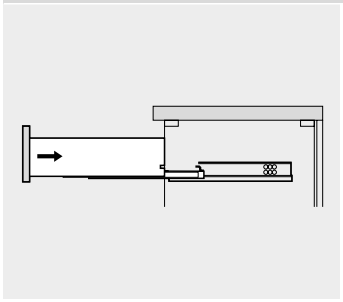

取付

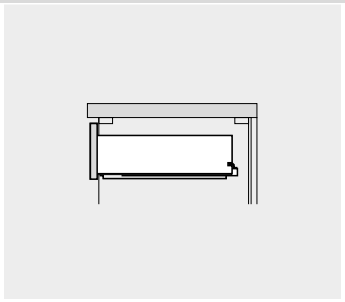

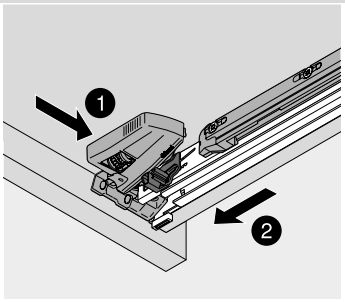

取外し

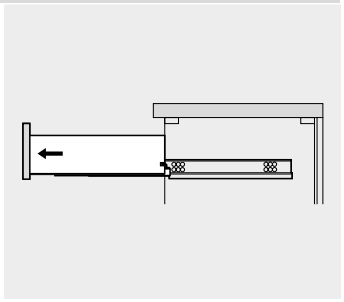

TIP-ON BLUMOTION (チップオン・ブルモーション)

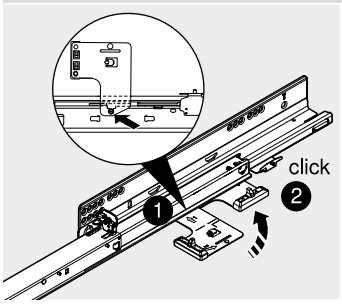

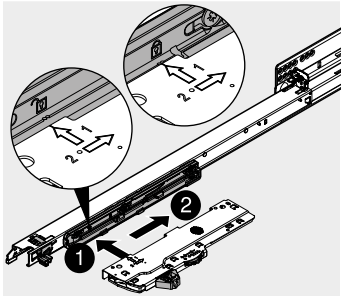

取付

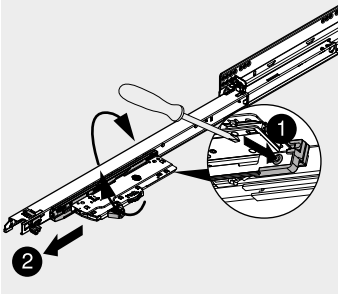

取外し

奥行調整 – TIP-ON BLUMOTION (チップオン・ブルモーション)

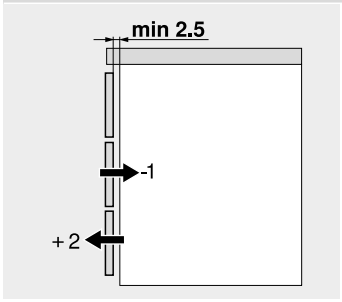

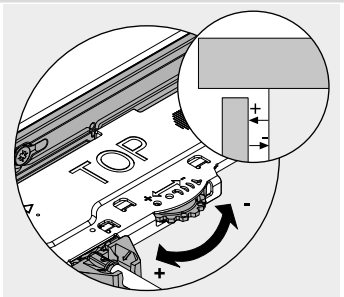

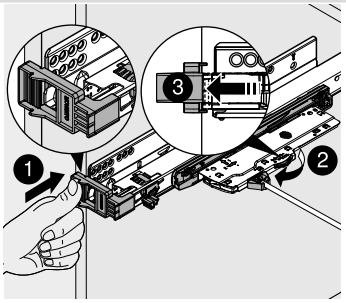

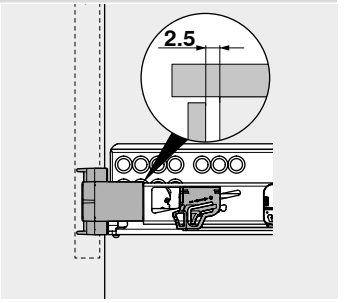

TIP-ON BLUMOTION (チップオン・ブルモーション) 一体型シンクロ

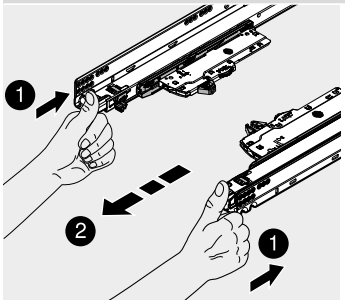

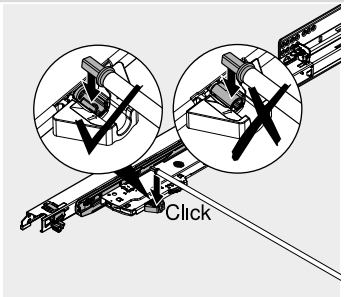

取付

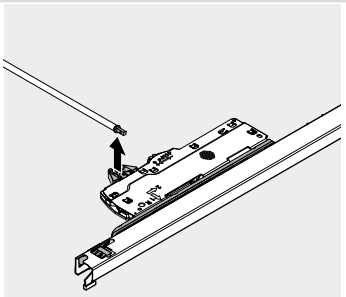

取外し

取付ビデオ

ウェブアドレス
www.blum.com/assemblytiponblumotion



羽のように軽い走行で実用的。多彩に使えるタンデム



羽のように軽い動きの木製引出が、すべての部屋にあったなら、どんなに快適なことでしょう。TANDEM (タンデム) レールはそれを可能にします。TANDEM の製品プログラムは、包括的でどのような家具にも最適のソリューションになります



豊富なバリエーション
レール長さの豊富なバリエーション、耐荷重 (30 および 50 kg) 、2段引きタイプ、全開タイプ。このバリエーションが、あらゆる空間に最適なソリューションを実現します



TANDEM (タンデム) の羽のように軽い動き
羽のように軽い走行性、スムーズなレールの開閉動作、摩耗の少ないナイロンローラー。これが、世界中で認められたタンデムの品質です



高い剛性
引出の下がりが非常に少なく、床面近くに引出を設定できます。オプションのサイドスタビライザーは、幅の広い大型の引出の走行を安定させます



着脱クラッチ式とペグ式
着脱クラッチ式で、引出の取付け／取外しが簡単です。ペグ式タイプでも、取付けは迅速かつ簡単です

BLUMOTION
by Blum

BLUMOTION (ブルモーション) は、引出の大きさ、重さ、閉める速さに応じて動作するアダプティブなダンパーシステム。静かにやさしく引出を閉めます

SERVO-DRIVE
by Blum

SERVO-DRIVE (サーボドライブ) は、BLUMOTION (ブルモーション) 引出に取り付け可能な電動オープニングサポート。軽く押すだけで引出が開き、静かにやさしく引出が閉まります

TIP-ON
by Blum

TIP-ON (チップオン) は、ブルムの機械式オープニングサポート。前板を軽く押すだけで引出が開き、閉じる時は軽く押し込みます

▶▶ 概要


シンボル画像

▶▶ 概要 – レール 448

▶▶ アクセサリー


シンボル画像

サイドスタビライザーセット 466
背板取付具付 ギャラリーセット 467
前板調節金具 467
POSISTOP (ポジストップ) 468
棚板後部取付具 468
コーナーサポート 469
コーナーサポート用ギャラリーレール 469
全開時ストッパー 470
ネジ 470
センタービット 471
戸あたり 471
ドライバー 471

▶▶ 受レールのネジ止め位置

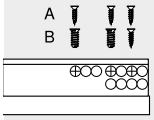

シンボル画像

受レール 560H – 30 kg 472
受レール 566H – 50 kg 473
受レール 550H – 30 kg 473
受レール 561H – 30 kg 472
受レール 551H – 30 kg 473

▶▶ 取付、取外し、調整


シンボル画像

着脱クラッチ 474
調整 474
上下調整 (561H/551H) 474
引出の取付／取外し 474

ピクトグラフ

受注生産品 (お問い合わせください)	着脱クラッチ機能
アクセサリー	ペグ式タイプ
インフォメーション	動荷重 (kg)
引出	取付寸法
内引出用	カット寸法
全開型引出	取付
2段引きタイプ	取付、取外し、調整

► TANDEM (タンデム)

►► 概要 – レール

アプリケーション	BLUMOTION by Blum	SERVO-DRIVE by Blum	TIP-ON by Blum	TIP-ON BLUMOTION by Blum	kg	ウェブコードで検索する	ページ
►► 着脱クラッチ機能 – 全開型引出レール							
 TANDEM plus BLUMOTION (タンデムボックス　プラス　ブルモーション) – 560H/566H	●	○	–	–	30 50	DQD1XA	450
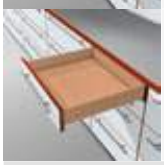 TANDEM plus (タンデム　プラス) – 560H/566H	–	–	○	–	30 50	DQD2MM	452
►► 着脱クラッチ機能 – 2 段引型引出し							
 TANDEM BLUMOTION (タンデム　ブルモーション) – 550H	●	○	–	–	30	DQD3BY	454
 TANDEM (タンデム) – 550H	–	–	○	–	30	DQD41A	456

kg 動荷重　● 内蔵　○ オプション　– 不可能

魅力的なバリエーション






アプリケーション		BLUMOTION by Blum	SERVO-DRIVE by Blum	TIP-ON by Blum	TIP-ON BLUMOTION by Blum	kg	ウェブコードで検索する	ページ
▸▸ ペグ式タイプ – 全開型引出し								
	TANDEM plus BLUMOTION (タンデムボックス　プラス　ブルモーション) – 561H	●	○	–	–	30	DQD4QM	458
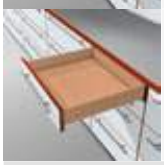	TANDEM plus (タンデム　プラス) – 561H	–	–	○	–	30	DQD5FY	460
▸▸ ペグ式タイプ – 2 段引型引出し								
	TANDEM BLUMOTION (タンデム　ブルモーション) – 551H	●	○	–	–	30	DQD65A	462
	TANDEM (タンデム) – 551H	–	–	○	–	30	DQD6UM	464

kg 動荷重　● 内蔵　○ オプション　– 不可能






レールシステム

► TANDEM (タンデム)
►► 着脱クラッチ機能 – 全開型引出レール

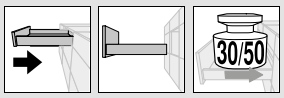

TANDEM plus BLUMOTION (タンデムボックス　プラス　ブルモーション) – 560H/566H

ウェブコードで検索する
DQD1XA



- **BLUMOTION** (ブルモーション) 内蔵で静かにやさしく閉まる、外から見えない全開型引出レールです
- TANDEM (タンデム) ローラーによる羽のように軽い走行性と家具のライフタイムを通じて使用できる高い耐久性
- SERVO-DRIVE (サーボドライブ) – 電動オープニングサポートを追加可能
- 着脱クラッチにより、高さ調整がツールレスで可能
- 前板の傾き調整がツールレスで可能
- オプションで奥行調整ユニットも付けられる

必要なスペース

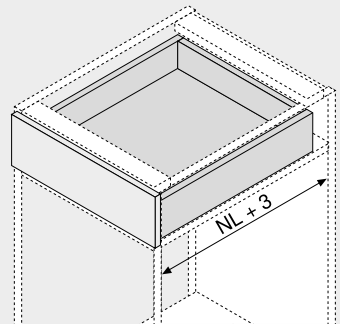

NL	レール長さ

品番一覧

1　レール　左／右

レール長さ NL (mm)	荷重 (kg) 30	50
250	560H2500B	
270	560H2700B	
300	560H3000B	
320	560H3200B	
350	560H3500B	
380	560H3800B	
400	560H4000B	
420	560H4200B	
450	560H4500B	566H4500B01
480	560H4800B	
500	560H5000B	566H5000B01
520	560H5200B	566H5200B01
550	560H5500B	566H5500B01
580		566H5800B01
600	560H6000B	566H6000B01
650		566H6500B01
700		566H7000B01
750		566H7500B01

3　クラッチ、左／右

素材	カラー	品番
プラスチック／亜鉛ダイカスト	オレンジ	T51.1700.04

左／右 別々に注文してください

Z　アクセサリー

4　前板調節金具

素材	カラー	品番
プラスチック	自然色	295.1000

5　POSISTOP (ポジストップ)

素材	カラー	品番
プラスチック	RAL 7037 ダークグレー	298.5500

奥行ストッパー

12　全開式引出レール用サイドスタビライザー

レール長さ NL (mm)	品番
410 まで	ZST.410TV
600 まで	ZST.600TV
750 まで	ZST.750TV

カット用
キャビネット幅 KB 1400 mm まで使用可能

引出

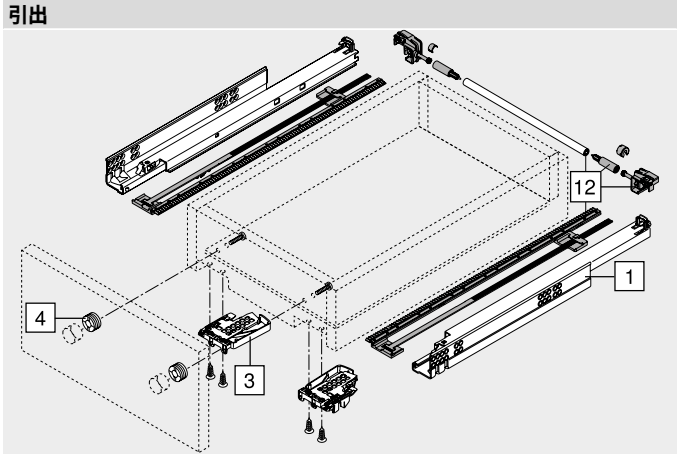

内引出用

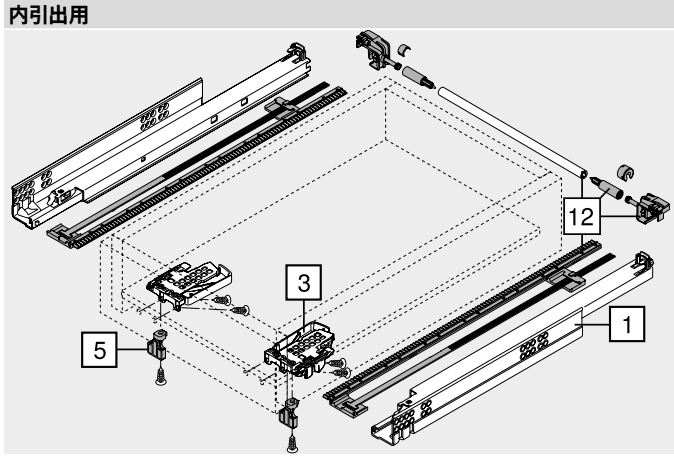

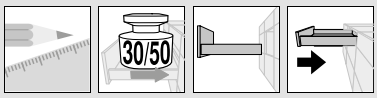

TANDEM plus BLUMOTION (タンデムボックス　プラス　ブルモーション) – 560H/566H

ウェブコードで検索する
DQD1XA

取付寸法

キャビネット内に必要なスペース

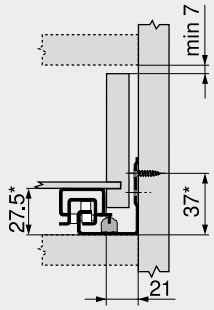

*	サイドスタビライザー使用の場合、+3 mm

引出／内引出用

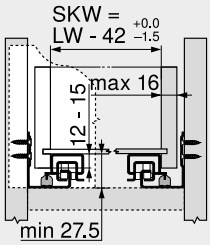

SKW	引出内寸幅
LW	キャビネット内寸幅

引出

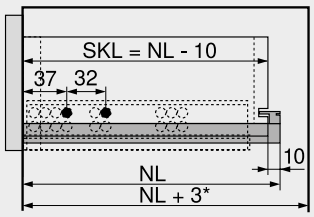

SKL	引出の長さ
NL	レール長さ
*	サイドスタビライザー使用の場合、さらに +12 mm

内引出用

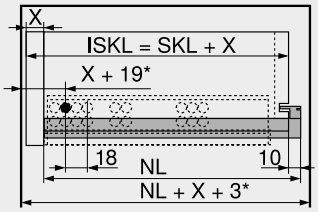

ISKL	内引出の長さ
SKL	引出の長さ
NL	レール長さ
X	前板厚さ
*	POSISTOP (ポジストップ) 装備の場合、さらに +2 mm

受レールのネジ穴位置

レール長さ NL (mm)

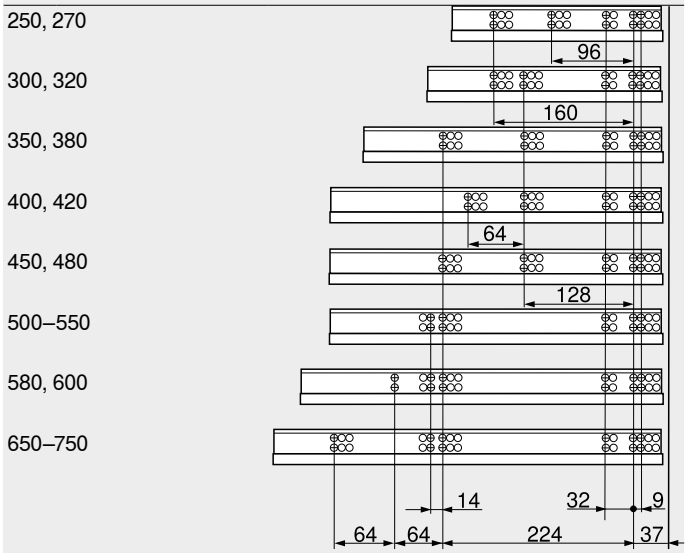

引出の組立加工

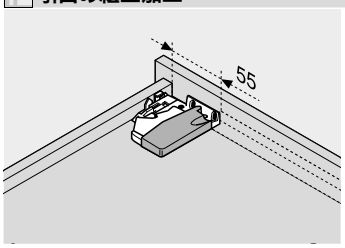

ドリルジグ T65.1000.02 を使用します

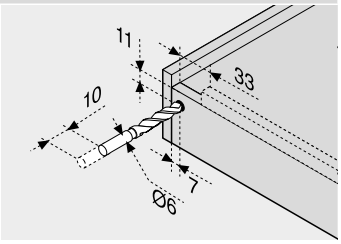

ドリルジグ T65.1000.02 を使用します

参照ページ

概要 – TANDEM (タンデム)	447	その他の技術情報	774
概要 – MOVENTO/TANDEM (モベント/タンデム) 用 SERVO-DRIVE (サーボドライブ)	591		
アクセサリー	466		
受レールのネジ止め位置	472		
取付、取外し、調整	474		
概要 – 組立機械・ジグ	683		

► TANDEM (タンデム)
►► 着脱クラッチ機能 – 全開型引出レール

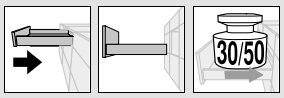

TANDEM plus (タンデム　プラス) – 560H/566H

ウェブコードで検索する
DQD2MM



- **BLUMATIC** ブルマチック (自動引き込み機能) を内蔵した、外から見えない全開式引出レール
- TANDEM (タンデム) ローラーによる羽のように軽い走行性と家具のライフタイムを通じて使用できる高い耐久性
- TIP-ON (チップオン) 機械式オープニングサポートをオプション追加可能
- 着脱クラッチにより、高さ調整がツールレスで可能
- 前板の傾き調整がツールレスで可能
- オプションで奥行調整ユニットも付けられる
- 幅の広い前板を、確実にプッシュオープンするための TIP-ON (チップオン) ・シンクロ部品 (オプション)

必要なスペース

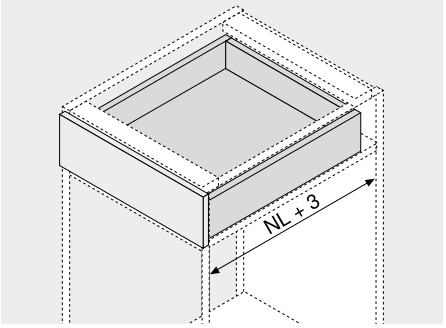

NL	レール長さ

品番一覧

1 レール　左／右

レール長さ NL (mm)	荷重 (kg) 30	50
250	560H2500C	
270	560H2700C	
300	560H3000C	
320	560H3200C	
350	560H3500C	
380	560H3800C	
400	560H4000C	
420	560H4200C	
450	560H4500C	566H4500C01
480	560H4800C	
500	560H5000C	566H5000C01
520	560H5200C	566H5200C01
550	560H5500C	566H5500C01
580		566H5800C01
600	560H6000C	566H6000C01
650		566H6500C01
700		566H7000C01
750		566H7500C01

チップオン使用時のプッシュオープン幅は、荷重や調整などで変化します。

3 クラッチ、左／右

素材	カラー	品番
プラスチック／亜鉛ダイカスト	オレンジ	T51.1700.04

左／右 別々に注文してください

Z アクセサリー

4 前板調節金具

素材	カラー	品番
プラスチック	自然色	295.1000

6a TIP-ON (チップオン) 左／右

荷重 (kg)	品番
30	T55.7150S
50	T55.9150S

TANDEM plus (タンデム　プラス) (全開式・ブルモーションなし) の専用オプション

6b TIP-ON (チップオン)　シンクロピニオンセット

仕様	カラー	品番
半円	RAL 7037 ダークグレー	T55.000R

6c TIP-ON (チップオン)　シンクロ連結棒

キャビネット幅 KB (mm)	仕様	品番
1200 まで	半円	T55.889W

カット用
キャビネット幅 KB 600 mm 以上
カット寸法　キャビネット内寸幅 LW – 277 mm

6b と 6c の代替

6d TIP-ON (チップオン)　シンクロ ピニオンと連結棒のセット

キャビネット幅 KB (mm)	仕様	品番
1400 まで	丸形	T55.1089ZR

カット用
カット寸法　キャビネット内寸幅 LW – 277 mm

引出

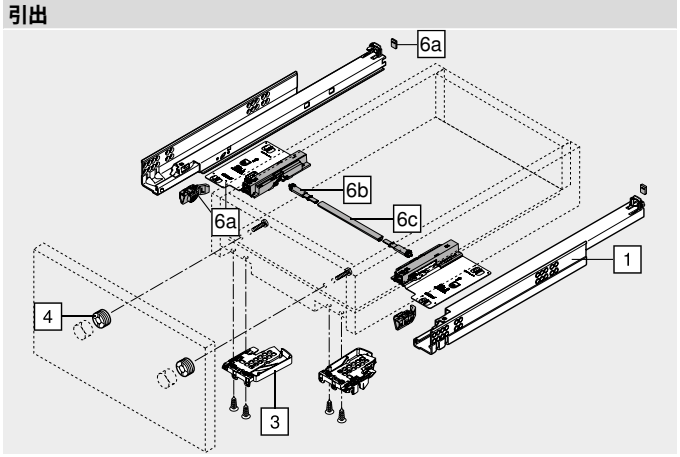

反応領域

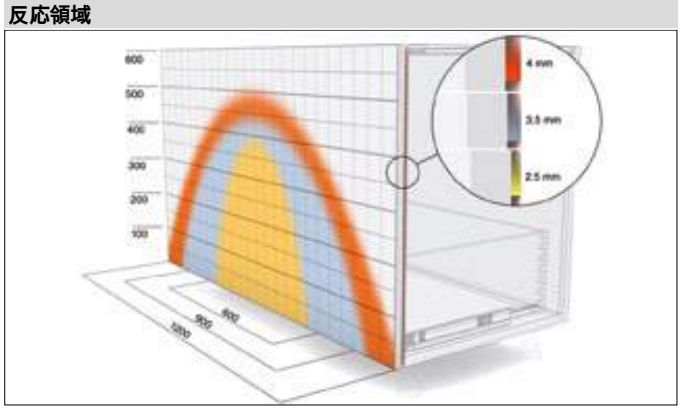

560H の例、レール長さ NL 500 mm、4面引出、シンクロ部品使用の場合

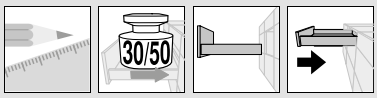

TANDEM plus (タンデム　プラス) – 560H/566H

ウェブコードで検索する
DQD2MM

取付寸法

キャビネット内に必要なスペース

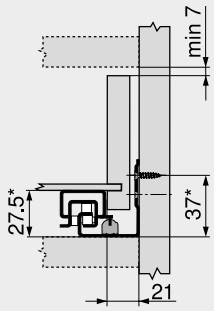

*	TIP-ON (チップオン) 装備の場合、+1 mm

引出／内引出用

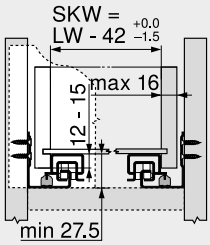

SKW	引出内寸幅
LW	キャビネット内寸幅

引出

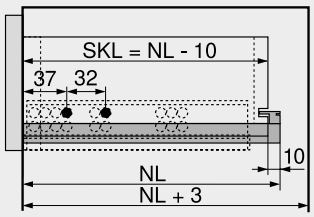

SKL	引出の長さ
NL	レール長さ

内引出用

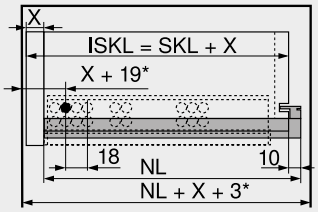

ISKL	内引出の長さ
SKL	引出の長さ
NL	レール長さ
X	前板厚さ
*	TIP-ON (チップオン) 装備の場合、さらに +4 mm

受レールのネジ穴位置

レール長さ NL (mm)

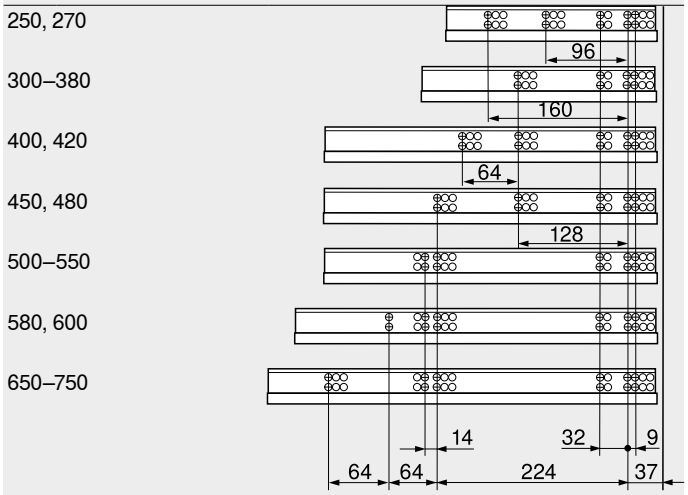

引出の組立加工

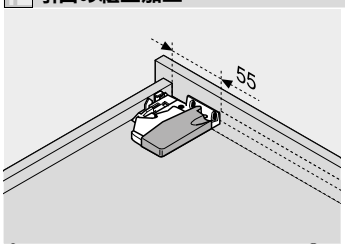

ドリルジグ T65.1000.02 を使用します

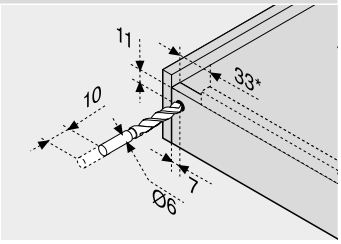

*	TIP-ON (チップオン) 装備の場合、85 mm
ドリルジグ T65.1000.02 を使用します	

参照ページ

概要 – TANDEM (タンデム)	447
アクセサリー	466
受レールのネジ止め位置	472
取付、取外し、調整	474
概要 – 組立機械・ジグ	683
その他の技術情報	774

► TANDEM (タンデム)
►► 着脱クラッチ機能 – 2 段引型引出し

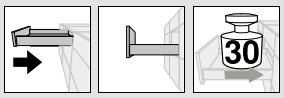

TANDEM BLUMOTION (タンデム　ブルモーション) – 550H

ウェブコードで検索する
DQD3BY

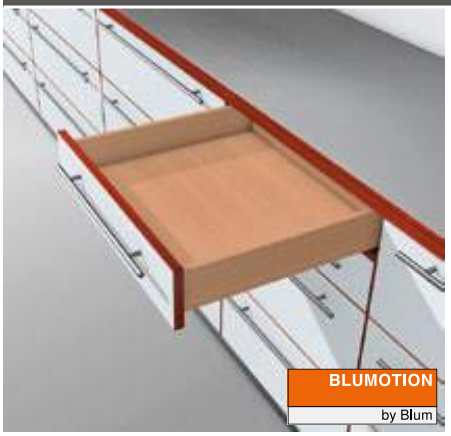

- **BLUMOTION** (ブルモーション) 内蔵で静かにやさしく閉まる、外から見えない2段引きタイプ引出レールです
- TANDEM (タンデム) ローラーによる羽のように軽い走行性と家具のライフタイムを通じて使用できる高い耐久性
- SERVO-DRIVE (サーボドライブ) – 電動オープニングサポートを追加可能
- 着脱クラッチにより、高さ調整がツールレスで可能
- オプションで奥行調整ユニットも付けられる

必要なスペース

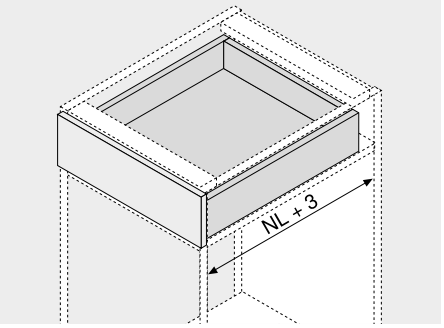

NL	レール長さ

品番一覧

1 レール　左／右

レール長さ NL (mm)	荷重 (kg) 30		
270	550H2700B		
300	550H3000B		
350	550H3500B		
400	550H4000B		
450	550H4500B		
500	550H5000B		
550	550H5500B		
600	550H6000B		
650	550H6500B		

3 クラッチ、左／右

素材	カラー	品番
プラスチック／亜鉛ダイカスト	オレンジ	T51.1700.04

左／右 別々に注文してください

Z アクセサリー

4 前板調節金具

素材	カラー	品番
プラスチック	自然色	295.1000

5 POSISTOP (ポジストップ)

素材	カラー	品番
プラスチック	RAL 7037 ダークグレー	298.5500

奥行ストッパー

12 2段引引出レール用サイドスタビライザー

レール長さ NL (mm)	品番
400 まで	ZST.410TT
650 まで	ZST.650TT

カット用
キャビネット幅 KB 1400 mm まで使用可能

引出

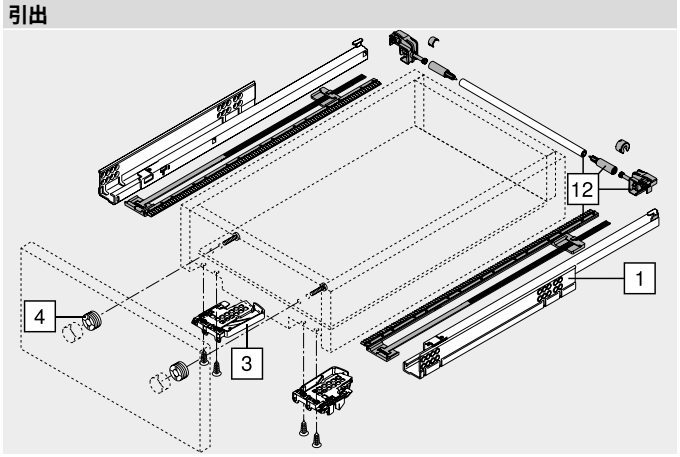

内引出用

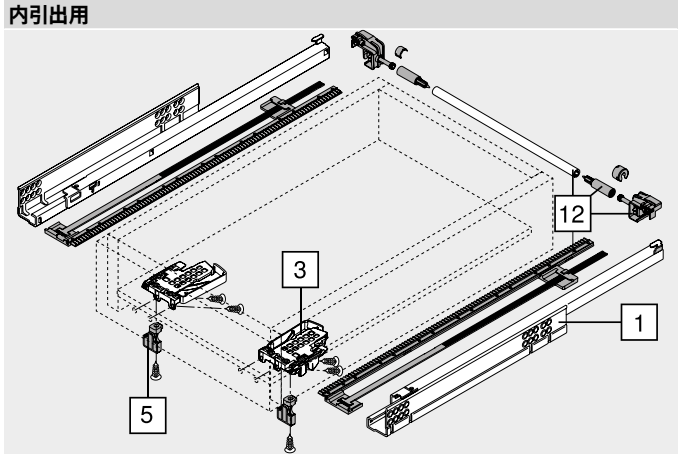

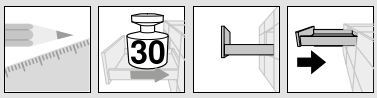

TANDEM BLUMOTION (タンデム　ブルモーション) – 550H

ウェブコードで検索する
DQD3BY

取付寸法

キャビネット内に必要なスペース

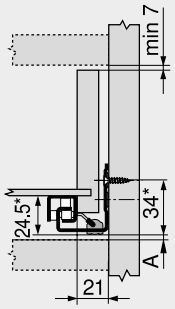

A	全開式 との互換性のためには 3 mm 必要
*	サイドスタビライザー使用の場合、+3 mm

引出／内引出用

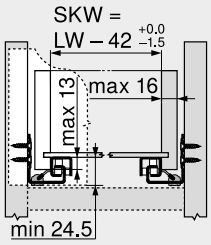

SKW	引出内寸幅
LW	キャビネット内寸幅

引出

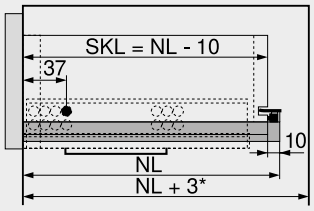

SKL	引出の長さ
NL	レール長さ
*	サイドスタビライザー使用の場合、さらに +12 mm

内引出用

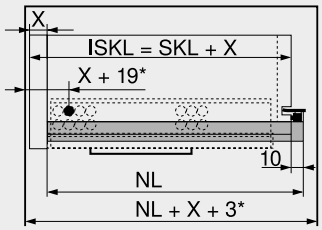

ISKL	内引出の長さ
SKL	引出の長さ
NL	レール長さ
X	前板厚さ
*	POSISTOP (ポジストップ) 装備の場合、さらに +2 mm

受レールのネジ穴位置

レール長さ NL (mm)

270
300–450
500, 550
600
650

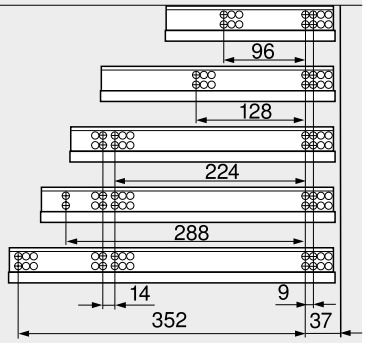

引出の組立加工

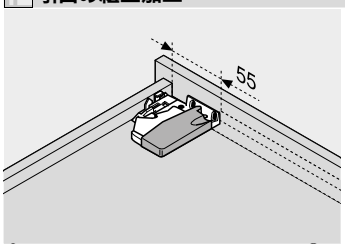

ドリルジグ T65.1000.02 を使用します

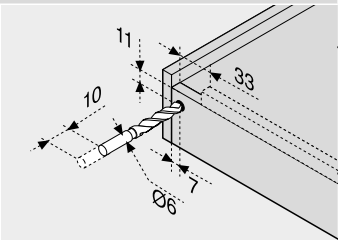

ドリルジグ T65.1000.02 を使用します

参照ページ

概要 – TANDEM (タンデム)	447	その他の技術情報	774
概要 – MOVENTO/TANDEM (モベント/タンデム) 用 SERVO-DRIVE (サーボドライブ)	591		
アクセサリー	466		
受レールのネジ止め位置	472		
取付、取外し、調整	474		
概要 – 組立機械・ジグ	683		

► TANDEM (タンデム)
►► 着脱クラッチ機能 – 2 段引型引出し

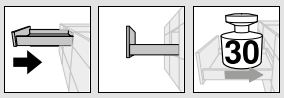

TANDEM (タンデム) – 550H

ウェブコードで検索する
DQD41A



- **BLUMATIC** (ブルマチック) 自動挿入技術内蔵の隠れた TANDEM (タンデム) 2段引型引出し
- TANDEM (タンデム) ローラーによる羽のように軽い走行性と家具のライフタイムを通じて使用できる高い耐久性
- TIP-ON (チップオン) 機械式オープニングサポートをオプション追加可能
- 着脱クラッチにより、高さ調整がツールレスで可能
- オプションで奥行調整ユニットも付けられる
- 幅の広い前板を、確実にプッシュオープンするための TIP-ON (チップオン) ・シンクロ部品 (オプション)

必要なスペース

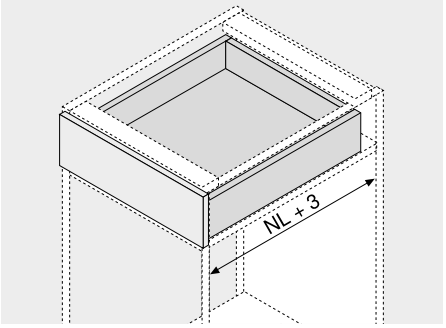

NL	レール長さ

品番一覧

1 レール 左／右

レール長さ NL (mm)	荷重 (kg) 30		
270	550H2700.03		
300	550H3000.03		
350	550H3500.03		
400	550H4000.03		
450	550H4500.03		
500	550H5000.03		
550	550H5500.03		
600	550H6000.03		
650	550H6500.03		

チップオン使用時のプッシュオープン幅は、荷重や調整などで変化します。

3 クラッチ、左／右

素材	カラー	品番
プラスチック／亜鉛ダイカスト	オレンジ	T51.1700.04

左／右 別々に注文してください

Z アクセサリー

4 前板調節金具

素材	カラー	品番
プラスチック	自然色	295.1000

6a TIP-ON (チップオン) 左／右

動荷重 (kg)	品番
30	T55.1150S

TANDEM (タンデム) (2段引き・ブルモーションなし) の専用オプション

6b TIP-ON (チップオン) シンクロピニオンセット

仕様	カラー	品番
半円	RAL 7037 ダークグレー	T55.000R

6c TIP-ON (チップオン) シンクロ連結棒

キャビネット幅 KB (mm)	仕様	品番
1200 まで	半円	T55.889W

カット用
キャビネット幅 KB 600 mm 以上

カット寸法	キャビネット内寸幅 LW – 277 mm

引出

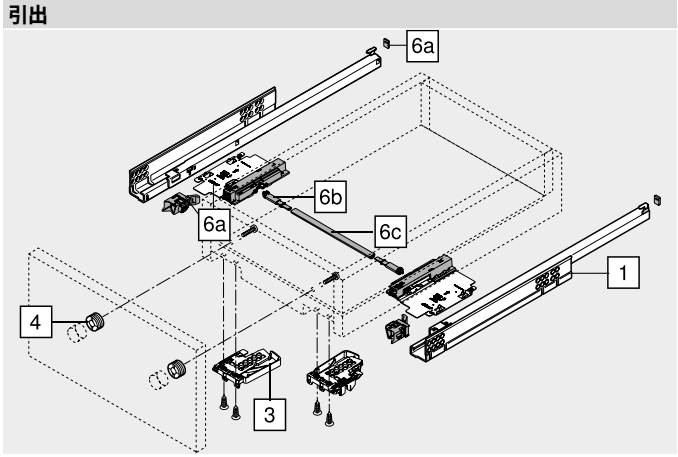

反応領域

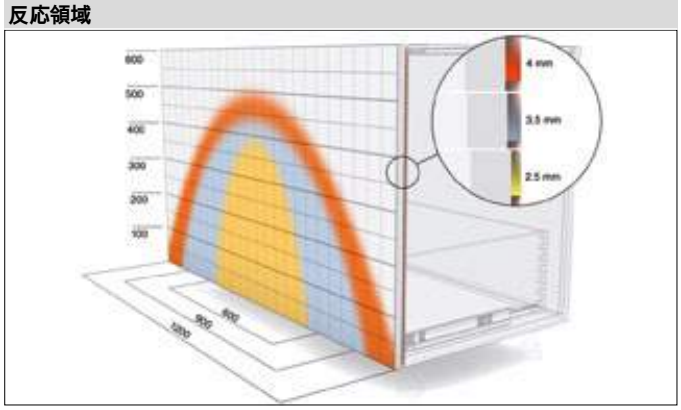

560H の例、レール長さ NL 500 mm、4面引出、シンクロ部品使用の場合

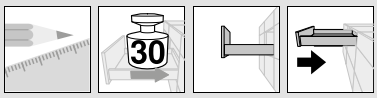

TANDEM (タンデム) – 550H

ウェブコードで検索する
DQD41A

取付寸法

キャビネット内に必要なスペース

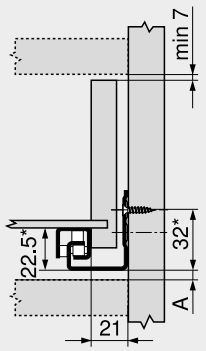

A	全開式 との互換性のためには 5 mm 必要
*	TIP-ON (チップオン) 装備の場合、+1 mm

引出／内引出用

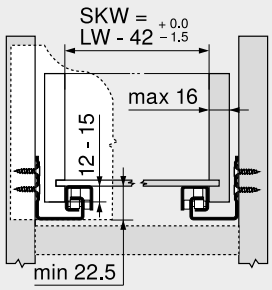

SKW	引出内寸幅
LW	キャビネット内寸幅

引出

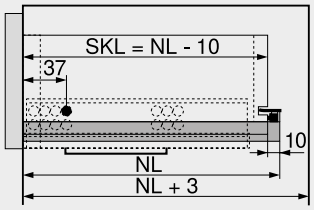

SKL	引出の長さ
NL	レール長さ

内引出用

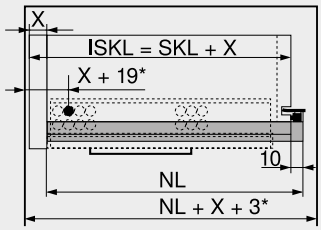

ISKL	内引出の長さ
SKL	引出の長さ
NL	レール長さ
X	前板厚さ
*	TIP-ON (チップオン) 装備の場合、さらに +4 mm

受レールのネジ穴位置

レール長さ NL (mm)

270
300–450
500, 550
600
650

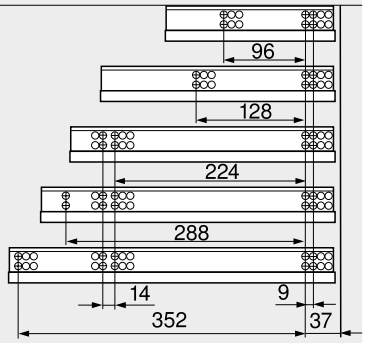

引出の組立加工

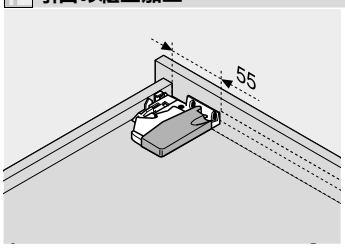

ドリルジグ T65.1000.02 を使用します

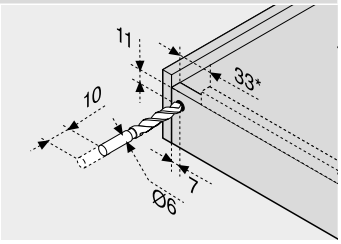

*	TIP-ON (チップオン) 装備の場合、85 mm
ドリルジグ T65.1000.02 を使用します	

参照ページ

概要 – TANDEM (タンデム)	447
アクセサリー	466
受レールのネジ止め位置	472
取付、取外し、調整	474
概要 – 組立機械・ジグ	683
その他の技術情報	774

► TANDEM (タンデム)
►► ペグ式タイプ – 全開型引出し

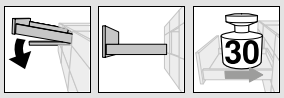

TANDEM plus BLUMOTION (タンデムボックス　プラス　ブルモーション) – 561H

ウェブコードで検索する
DQD4QM



- **BLUMOTION** (ブルモーション) 内蔵で静かにやさしく閉まる、外から見えない全開型引出レールです
- TANDEM (タンデム) ローラーによる羽のように軽い走行性と家具のライフタイムを通じて使用できる高い耐久性
- SERVO-DRIVE (サーボドライブ) – 電動オープニングサポートを追加可能
- レールに引出の脱落防止ストッパーと高さ調整機能が内蔵されています
- 前板の傾き調整がツールレスで可能

必要なスペース

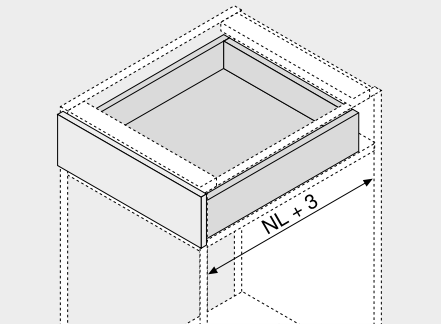

NL	レール長さ

品番一覧

1		レール　左／右		
レール長さ NL (mm)	荷重 (kg)			
	30			
260	☎ 561H2601B			
285	☎ 561H2851B			
310	☎ 561H3101B			
335	☎ 561H3351B			
360	☎ 561H3601B			
385	☎ 561H3851B			
410	☎ 561H4101B			
435	☎ 561H4351B			
460	☎ 561H4601B			
485	☎ 561H4851B			
510	☎ 561H5101B			
535	☎ 561H5351B			
560	☎ 561H5601B			

Z アクセサリー

4	前板調節金具		
	素材	カラー	品番
	プラスチック	自然色	295.1000

12	全開式引出レール用サイドスタビライザー	
	レール長さ NL (mm)	品番
	410 まで	ZST.410TV
	600 まで	ZST.600TV
カット用		
キャビネット幅 KB 1400 mm まで使用可能		

引出

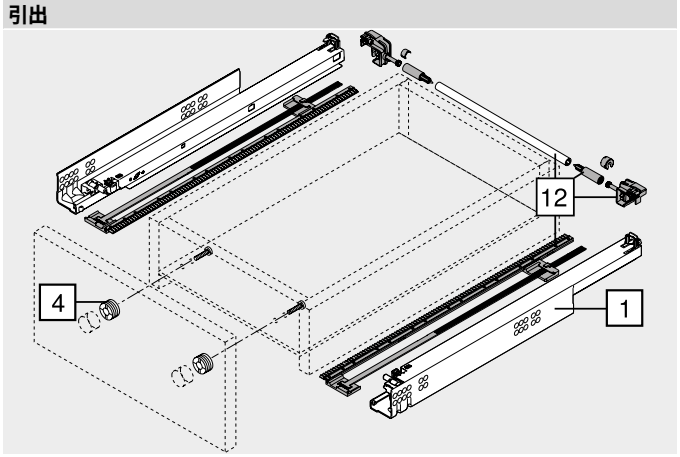

内引出用

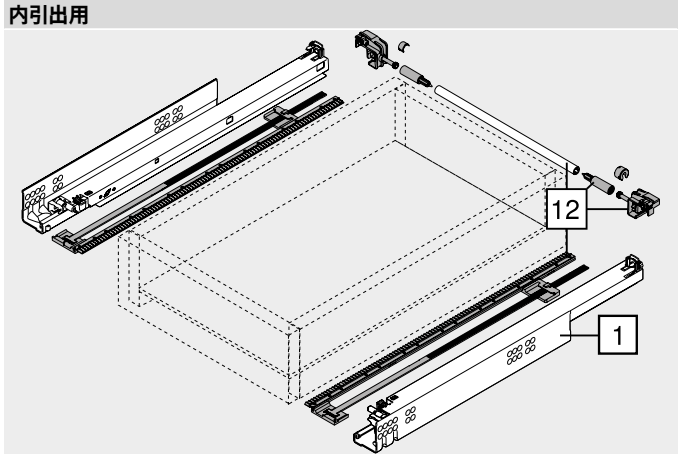

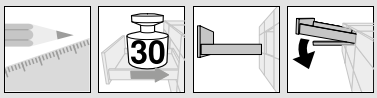

TANDEM plus BLUMOTION (タンデムボックス　プラス　ブルモーション) – 561H

ウェブコードで検索する
DQD4QM

取付寸法

キャビネット内に必要なスペース

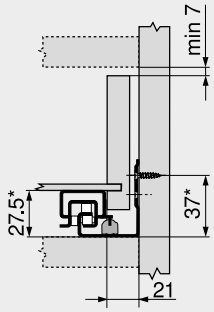

*	サイドスタビライザー使用の場合、+3 mm

引出／内引出用

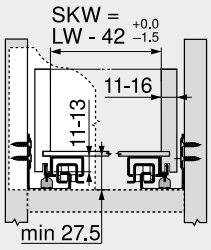

SKW	引出内寸幅
LW	キャビネット内寸幅

引出

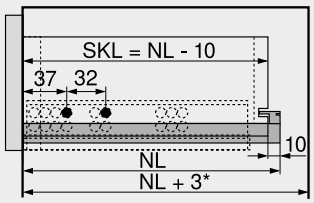

SKL	引出の長さ
NL	レール長さ
*	サイドスタビライザー使用の場合、さらに +12 mm

内引出用

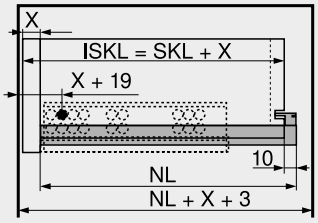

ISKL	内引出の長さ
SKL	引出の長さ
NL	レール長さ
X	前板厚さ

受レールのネジ穴位置

レール長さ NL (mm)

260
285
310, 335
360, 385
410
435–485
510, 535
560

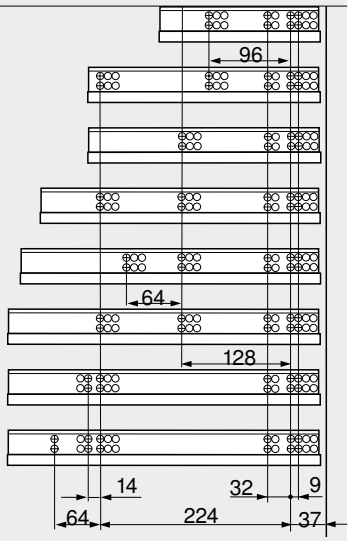

引出の組立加工

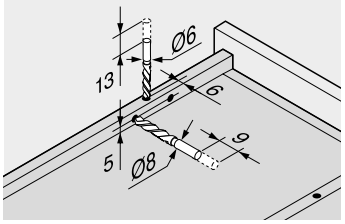

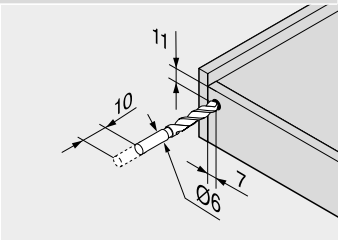

ドリルジグ T65.1000.02 を使用します

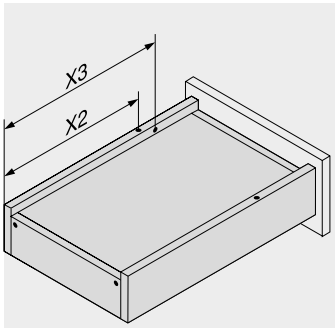

レール長さ	ペグ	引出しのはずれ防止
NL (mm)	X2 (mm)	X3 (mm)
260	205	185
285	220	200
310	230	242
335	245	257
360	275	287
385	285	297
410	300	344
435	310	354
460	335	379
485	350	394
510	360	436
535	375	451
560	405	481

参照ページ

概要 – TANDEM (タンデム)	447	その他の技術情報	774
概要 – MOVENTO/TANDEM (モベント/タンデム) 用 SERVO-DRIVE (サーボドライブ)	591		
アクセサリー	466		
受レールのネジ止め位置	472		
取付、取外し、調整	474		
概要 – 組立機械・ジグ	683		

► TANDEM (タンデム)
►► ペグ式タイプ – 全開型引出し

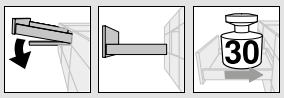

TANDEM plus (タンデム　プラス) – 561H

ウェブコードで検索する
DQD5FY



- **BLUMATIC** ブルマチック (自動引き込み機能) を内蔵した、外から見えない全開式引出レール
- TANDEM (タンデム) ローラーによる羽のように軽い走行性と家具のライフタイムを通じて使用できる高い耐久性
- TIP-ON (チップオン) 機械式オープニングサポートをオプション追加可能
- レールに引出の脱落防止ストッパーと高さ調整機能が内蔵されています
- 前板の傾き調整がツールレスで可能
- 幅の広い前板を、確実にプッシュオープンするための TIP-ON (チップオン)・シンクロ部品 (オプション)

必要なスペース

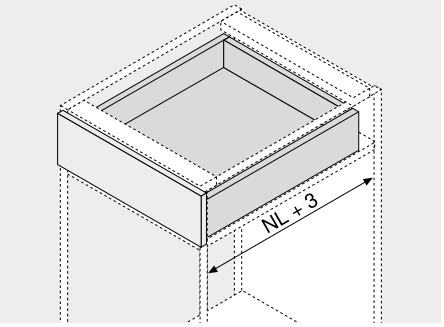

NL	レール長さ

品番一覧

1 レール　左／右

レール長さ NL (mm)	荷重 (kg) 30		
260	☎ 561H2601C		
285	☎ 561H2851C		
310	☎ 561H3101C		
335	☎ 561H3351C		
360	☎ 561H3601C		
385	☎ 561H3851C		
410	☎ 561H4101C		
435	☎ 561H4351C		
460	☎ 561H4601C		
485	☎ 561H4851C		
510	☎ 561H5101C		
535	☎ 561H5351C		
560	☎ 561H5601C		

チップオン使用時のプッシュオープン幅は、荷重や調整などで変化します。

Z アクセサリー

4 前板調節金具



素材	カラー	品番
プラスチック	自然色	295.1000

6a TIP-ON (チップオン) 左／右 (オプション)



荷重 (kg)	品番
30	T55.7150S

TANDEM plus (タンデム　プラス) (全開式・ブルモーションなし) の専用オプション

6b TIP-ON (チップオン)　シンクロピニオンセット



仕様	カラー	品番
半円	RAL 7037 ダークグレー	T55.000R

6c TIP-ON (チップオン)　シンクロ連結棒



キャビネット幅 KB (mm)	仕様	品番
1200 まで	半円	T55.889W

カット用
キャビネット幅 KB 600 mm 以上
カット寸法　キャビネット内寸幅 LW – 277 mm

6b と 6c の代替

6d TIP-ON (チップオン)　シンクロ ピニオンと連結棒のセット



キャビネット幅 KB (mm)	仕様	品番
1400 まで	丸形	T55.1089ZR

カット用
カット寸法　キャビネット内寸幅 LW – 277 mm

引出

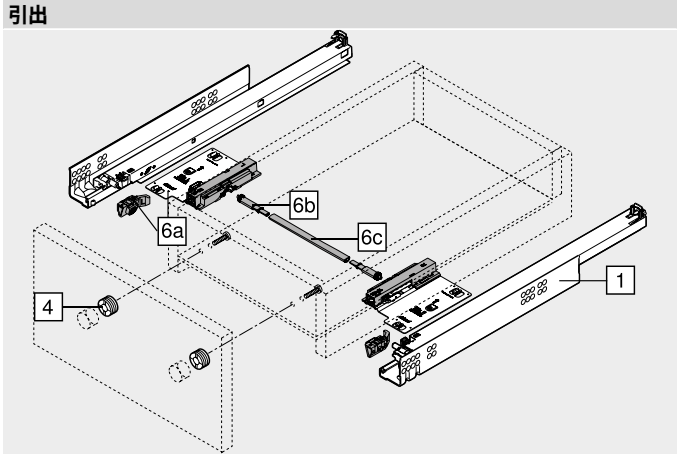

反応領域

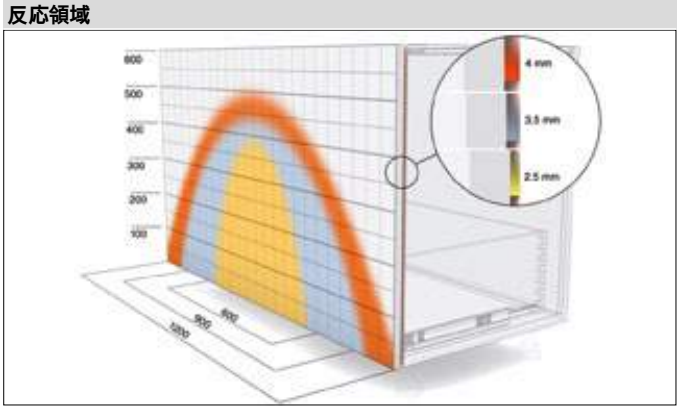

560H の例、レール長さ NL 500 mm、4面引出、シンクロ部品使用の場合

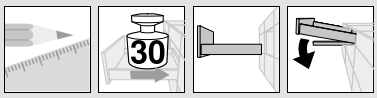

TANDEM plus (タンデム　プラス) – 561H

ウェブコードで検索する
DQD5FY

取付寸法

キャビネット内に必要なスペース

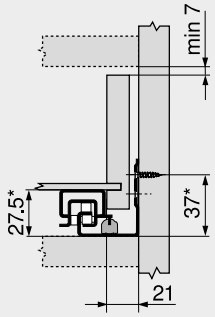

*	TIP-ON (チップオン) 装備の場合、+1 mm

引出／内引出用

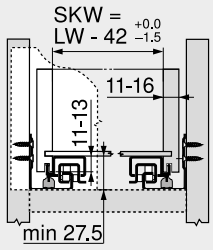

SKW	引出内寸幅
LW	キャビネット内寸幅

引出

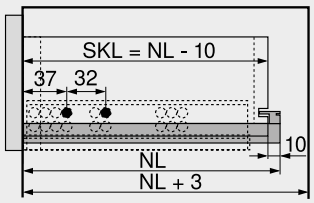

SKL	引出の長さ
NL	レール長さ

内引出用

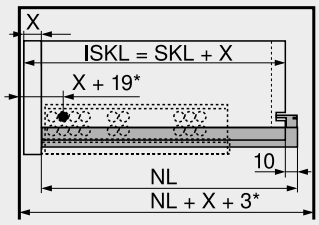

ISKL	内引出の長さ
SKL	引出の長さ
NL	レール長さ
X	前板厚さ
*	TIP-ON (チップオン) 装備の場合、さらに +4 mm

受レールのネジ穴位置

レール長さ NL (mm)

260, 285
310–385
410
435–485
510, 535
560

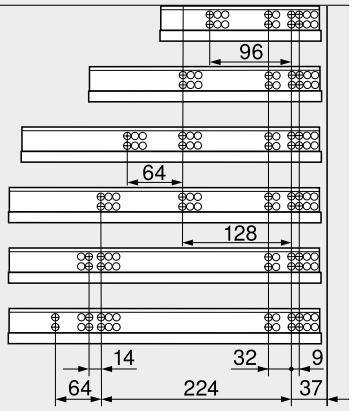

引出の組立加工

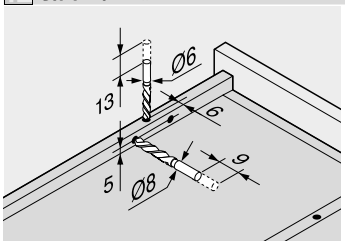

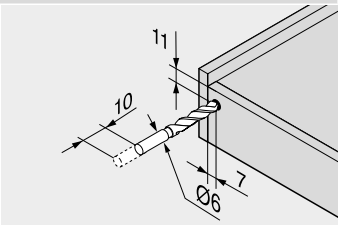

ドリルジグ T65.1000.02 を使用します

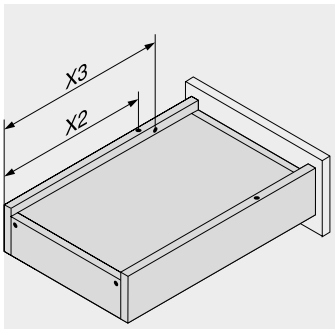

レール長さ	ペグ	引出しのはずれ防止
NL (mm)	X2 (mm)	X3 (mm)
260	205	185
285	220	200
310	230	242
335	245	257
360	275	287
385	285	297
410	300	344
435	310	354
460	335	379
485	350	394
510	360	436
535	375	451
560	405	481

参照ページ

概要 – TANDEM (タンデム)	447
アクセサリー	466
受レールのネジ止め位置	472
取付、取外し、調整	474
概要 – 組立機械・ジグ	683
その他の技術情報	774

► TANDEM (タンデム)
►► ペグ式タイプ – 2 段引型引出し

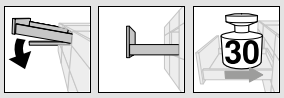

TANDEM BLUMOTION (タンデム　ブルモーション) – 551H

ウェブコードで検索する
DQD65A

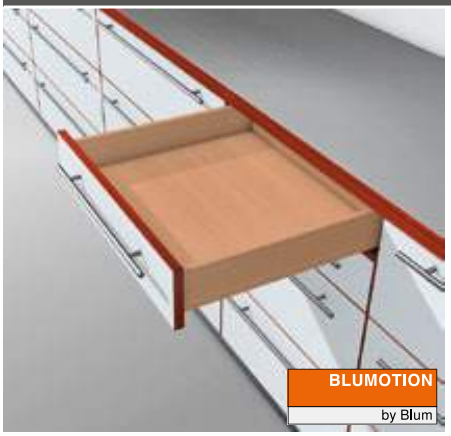

- **BLUMOTION** (ブルモーション) 内蔵で静かにやさしく閉まる、外から見えない2段引きタイプ引出レールです
- TANDEM (タンデム) ローラーによる羽のように軽い走行性と家具のライフタイムを通じて使用できる高い耐久性
- SERVO-DRIVE (サーボドライブ) – 電動オープニングサポートを追加可能
- レールに引出の脱落防止ストッパーと高さ調整機能が内蔵されています

必要なスペース

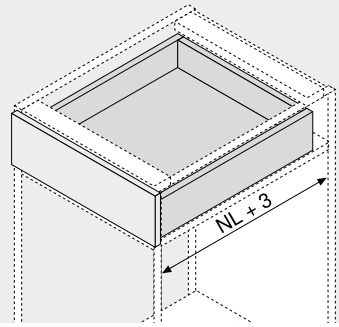

NL	レール長さ

品番一覧

1 レール　左／右

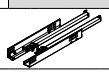

レール長さ NL (mm)	荷重 (kg) 30		
260	☎ 551H2601B		
285	☎ 551H2851B		
310	☎ 551H3101B		
335	☎ 551H3351B		
360	☎ 551H3601B		
385	☎ 551H3851B		
410	☎ 551H4101B		
435	☎ 551H4351B		
460	☎ 551H4601B		
485	☎ 551H4851B		
510	☎ 551H5101B		
535	☎ 551H5351B		
560	☎ 551H5601B		

Z アクセサリー

4 前板調節金具



素材	カラー	品番
プラスチック	自然色	295.1000

12 2段引引出レール用サイドスタビライザー



レール長さ NL (mm)	品番
410 まで	ZST.410TT
650 まで	ZST.650TT

カット用
キャビネット幅 KB 1400 mm まで使用可能

引出

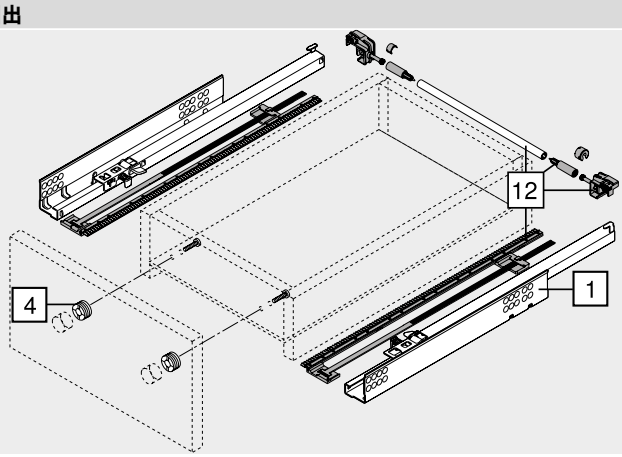

内引出用

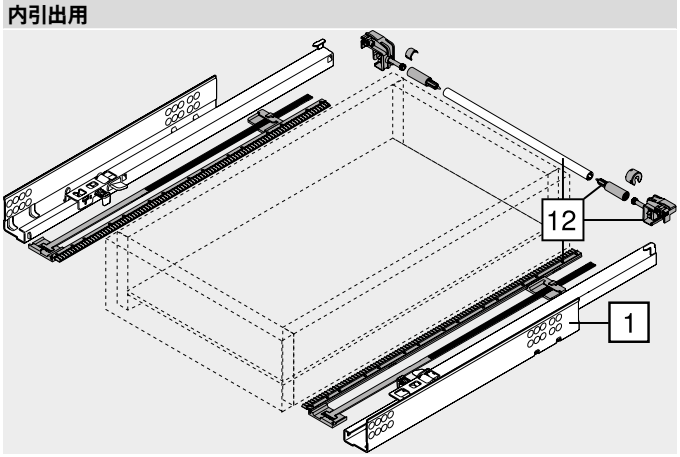

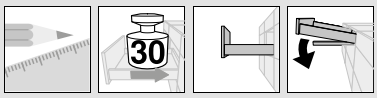

TANDEM BLUMOTION (タンデム　ブルモーション) – 551H

ウェブコードで検索する
DQD65A

取付寸法

キャビネット内に必要なスペース

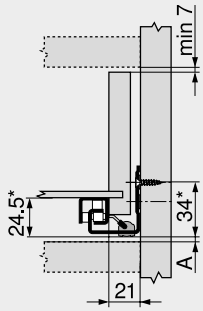

A	全開式 との互換性のためには 3 mm 必要
*	サイドスタビライザー使用の場合、+3 mm

引出／内引出用

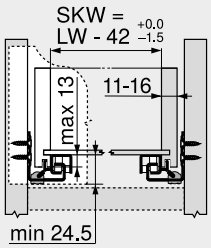

SKW	引出内寸幅
LW	キャビネット内寸幅

引出

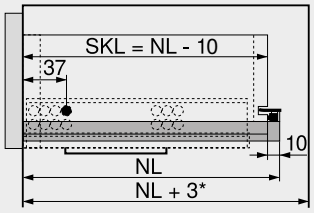

SKL	引出の長さ
NL	レール長さ
*	サイドスタビライザー使用の場合、さらに +12 mm

内引出用

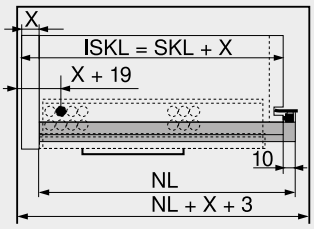

ISKL	内引出の長さ
SKL	引出の長さ
NL	レール長さ
X	前板厚さ

受レールのネジ穴位置

レール長さ NL (mm)

260, 285
310–435
460, 485
510, 535
560

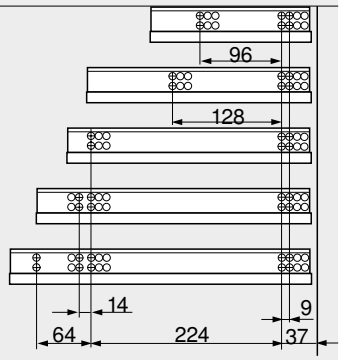

引出の組立加工

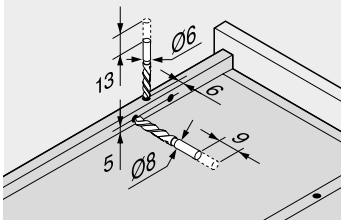

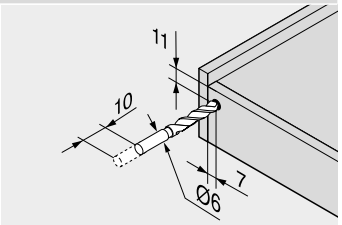

ドリルジグ T65.1000.02 を使用します

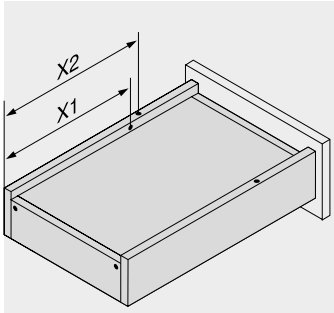

レール長さ	ペグ	引出しのはずれ防止
NL (mm)	X2 (mm)	X1 (mm)
260	205	185
285	220	200
310	230	210
335	245	225
360	275	255
385	285	265
410	300	280
435	310	290
460	335	315
485	350	330
510	360	340
535	375	355
560	405	385

参照ページ

概要 – TANDEM (タンデム)	447	その他の技術情報	774
概要 – MOVENTO/TANDEM (モベント/タンデム) 用 SERVO-DRIVE (サーボドライブ)	591		
アクセサリー	466		
受レールのネジ止め位置	472		
取付、取外し、調整	474		
概要 – 組立機械・ジグ	683		

► TANDEM (タンデム)
►► ペグ式タイプ – 2 段引型引出し

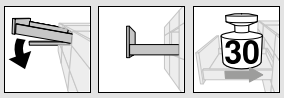

TANDEM (タンデム) – 551H

ウェブコードで検索する
DQD6UM



- **BLUMATIC** (ブルマチック) 自動挿入技術内蔵の隠れた TANDEM (タンデム) 2段引型引出し
- TANDEM (タンデム) ローラーによる羽のように軽い走行性と家具のライフタイムを通じて使用できる高い耐久性
- TIP-ON (チップオン) 機械式オープニングサポートをオプション追加可能
- レールに引出の脱落防止ストッパーと高さ調整機能が内蔵されています
- 幅の広い前板を、確実にプッシュオープンするための TIP-ON (チップオン) ・シンクロ部品 (オプション)

必要なスペース

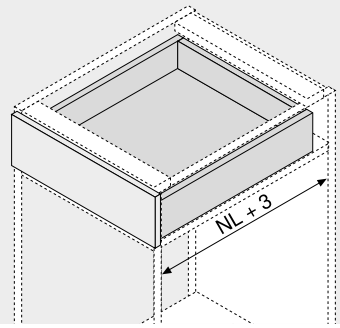

NL	レール長さ

品番一覧

1		レール　左／右		
レール長さ NL (mm)	荷重　(kg)			
	30			
260	☎ 551H2601			
285	☎ 551H2851			
310	☎ 551H3101			
335	☎ 551H3351			
360	☎ 551H3601			
385	☎ 551H3851			
410	☎ 551H4101			
435	☎ 551H4351			
460	☎ 551H4601			
485	☎ 551H4851			
510	☎ 551H5101			
535	☎ 551H5351			
560	☎ 551H5601			

チップオン使用時のプッシュオープン幅は、荷重や調整などで変化します。

Z アクセサリー

4	前板調節金具		
	素材	カラー	品番
	プラスチック	自然色	295.1000

6a	TIP-ON (チップオン) 左／右 (オプション)	
	荷重　(kg)	品番
	30	T55.3150S

TANDEM (タンデム) (2段引き・プルモーションなし) の専用オプション

6b	TIP-ON (チップオン)　シンクロピニオンセット		
	仕様	カラー	品番
	半円	RAL 7037 ダークグレー	T55.000R

6c	TIP-ON (チップオン)　シンクロ連結棒		
	キャビネット幅 KB (mm)	仕様	品番
	1200 まで	半円	T55.889W

カット用
キャビネット幅 KB 600 mm 以上
カット寸法　キャビネット内寸幅 LW – 277 mm

引出

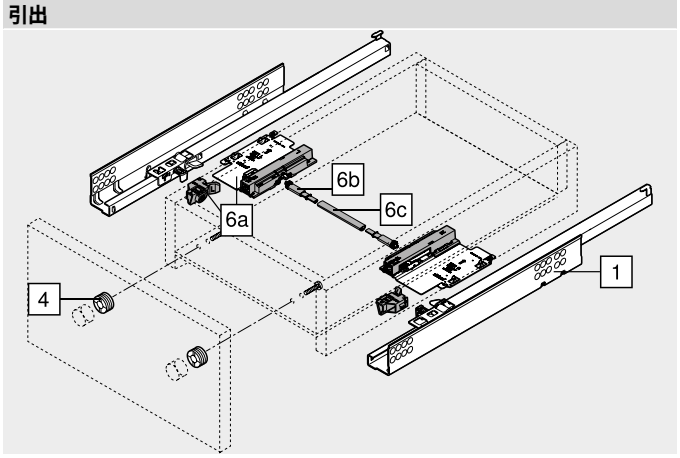

反応領域

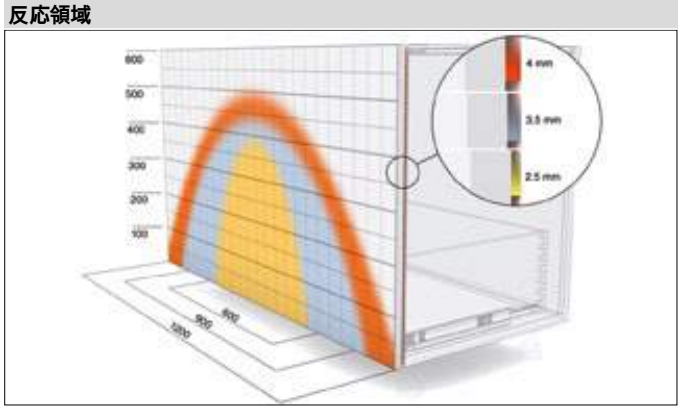

560H の例、レール長さ NL 500 mm、4面引出、シンクロ部品使用の場合

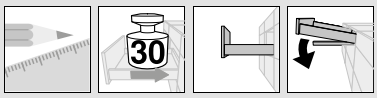

TANDEM (タンデム) – 551H

ウェブコードで検索する
DQD6UM

取付寸法

キャビネット内に必要なスペース

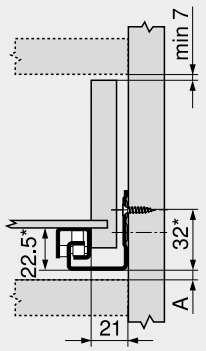

A	全開式 との互換性のためには 5 mm 必要
*	TIP-ON (チップオン) 装備の場合、+1 mm

引出／内引出用

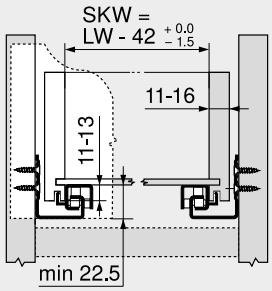

SKW	引出内寸幅
LW	キャビネット内寸幅

引出

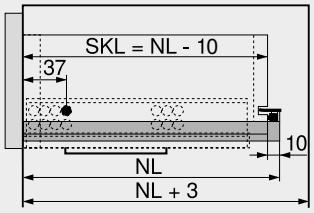

SKL	引出の長さ
NL	レール長さ

内引出用

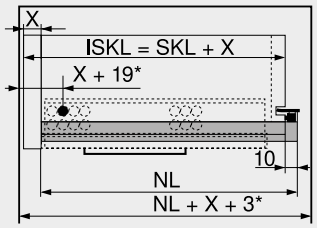

ISKL	内引出の長さ
SKL	引出の長さ
NL	レール長さ
X	前板厚さ
*	TIP-ON (チップオン) 装備の場合、さらに +4 mm

受レールのネジ穴位置

レール長さ NL (mm)

260, 285

310–435

460, 485

510, 535

560

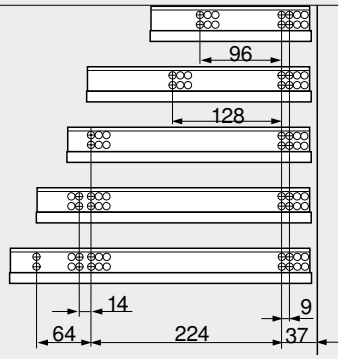

引出の組立加工

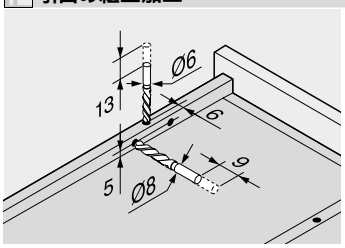

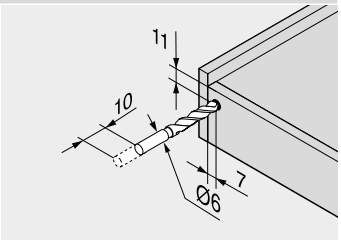

ドリルジグ T65.1000.02 を使用します

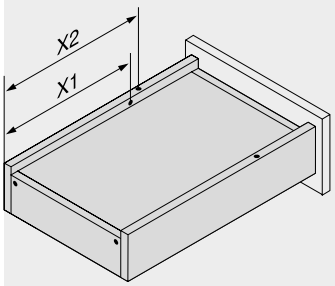

レール長さ	ペグ	引出しのはずれ防止
NL (mm)	X2 (mm)	X1 (mm)
260	205	185
285	220	200
310	230	210
335	245	225
360	275	255
385	285	265
410	300	280
435	310	290
460	335	315
485	350	330
510	360	340
535	375	355
560	405	385
A	全開式 との互換性のためには 3 mm 必要	
*	サイドスタビライザー使用の場合、+3 mm	

参照ページ

概要 – TANDEM (タンデム)	447
アクセサリー	466
受レールのネジ止め位置	472
取付、取外し、調整	474
概要 – 組立機械・ジグ	683
その他の技術情報	774

全開式引出レール用サイドスタビライザー

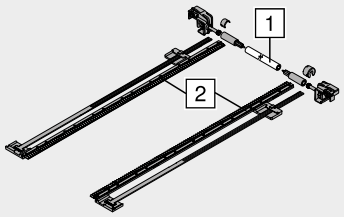

- カット用
- キャビネット幅 KB 1400 mm まで使用可能
- 素材 : プラスチック
- カラー : RAL 7037 サンドグレー
- TIP-ON (チップオン) と併用できません

品番一覧

レール長さ NL (mm)	品番
410 まで	ZST.410TV
600 まで	ZST.600TV
750 まで	ZST.750TV

カット寸法

1	キャビネット内寸幅 LW – 254 mm
2	レール長さ NL + 12 mm

取付寸法

キャビネット内に必要なスペース

*	サイドスタビライザー使用の場合、+3 mm

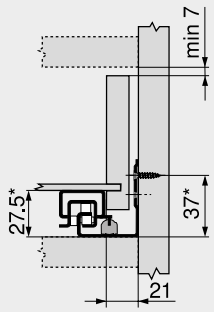

引出

SKL	引出の長さ
NL	レール長さ
*	サイドスタビライザー使用の場合、さらに +12 mm

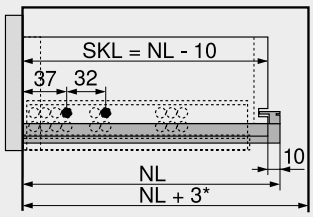

2段引出レール用サイドスタビライザー

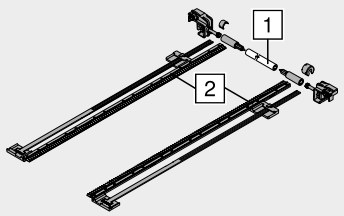

- カット用
- キャビネット幅 KB 1400 mm まで使用可能
- 素材 : プラスチック
- カラー : RAL 7037 サンドグレー
- TIP-ON (チップオン) と併用できません

品番一覧

レール長さ NL (mm)	品番
400 まで	ZST.410TT
650 まで	ZST.650TT

カット寸法

1	キャビネット内寸幅 LW – 222 mm
2	レール長さ NL + 12 mm

取付寸法

キャビネット内に必要なスペース

A	全開式 との互換性のためには 3 mm 必要
*	サイドスタビライザー使用の場合、+3 mm

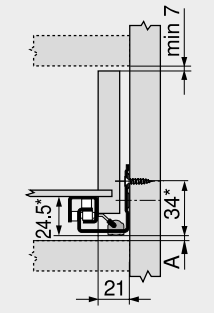

引出

SKL	引出の長さ
NL	レール長さ
*	サイドスタビライザー使用の場合、さらに +12 mm

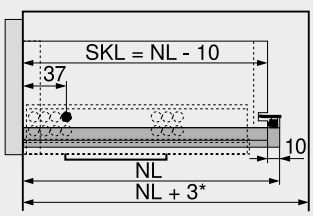

背板取付具付 ギャラリーセット

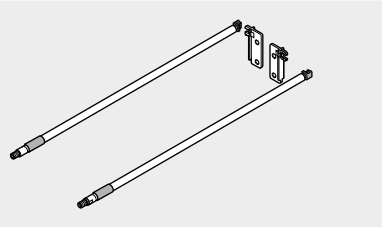

- 素材 : アルミニウム
- カラー : 酸化ニッケルメッキ

品番一覧

NL	品番	NL	品番
400	ZRE.363A.ID	550	ZRE.513A.ID
450	ZRE.413A.ID	580	ZRE.543A.ID
480	ZRE.443A.ID	600	ZRE.563A.ID
500	ZRE.463A.ID	650	ZRE.613A.ID
520	ZRE.483A.ID		

NL　レール長さ　(mm)

取付寸法

キャビネット内に必要なスペース

*　TIP-ON (チップオン) 装備の場合、+1 mm

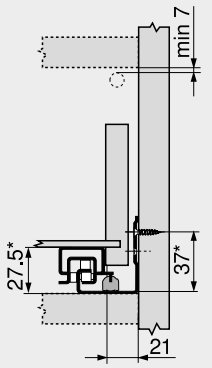

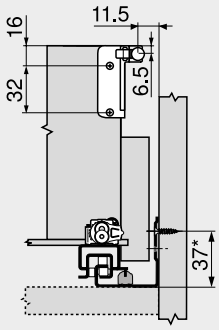

取付

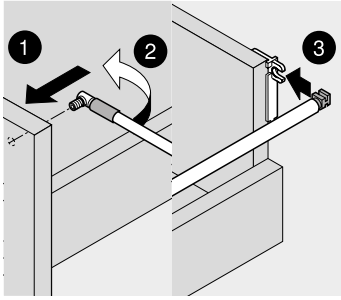

取付

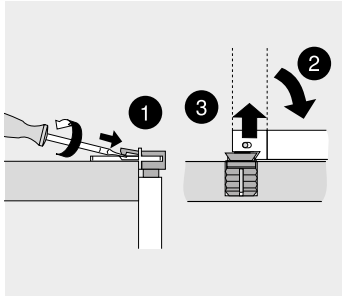

取外し

前板調節金具

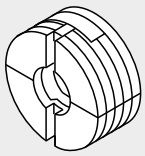

- スチールナットが内部に組み込まれています
- 4面組引出 (前板が二重) に使用します
- 2 方向前板調整 (±2 mm)
- 素材 : プラスチック
- カラー : 自然色

品番一覧

名称	品番
前板調節金具	295.1000

取付寸法

MINIPRESS + PRO-CENTER MZM.0095 (ミニプレス+ミニプレス　プロ) 用マトリクス

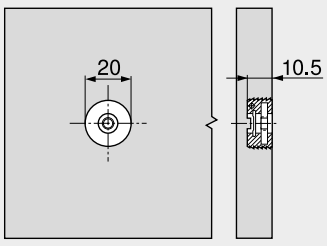

取付

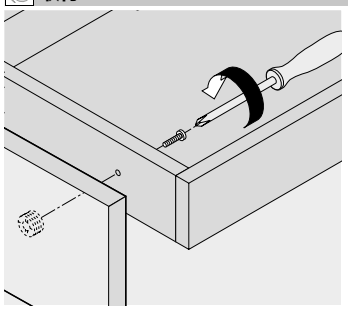

ネジ M4x20 を使用します

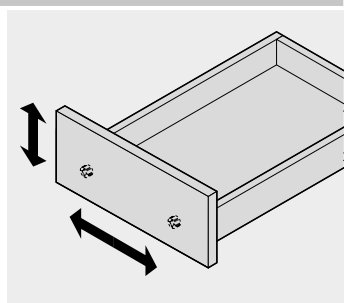

高さ / 横方向の調整
±2 mm
追加のネジで固定します

POSISTOP (ポジストップ)

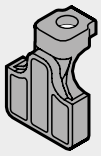

- TANDEM plus BLUMOTION (タンデムボックス　プラス　ブルモーション) 560H/566H、TANDEM BLUMOTION (タンデム　ブルモーション) 550H 用の奥行方向ストッパー
- インセット引出でのみ使える
- 素材 : プラスチック
- カラー : RAL 7037 サンドグレー

品番一覧

名称	品番
POSISTOP (ポジストップ)	298.5500

取付

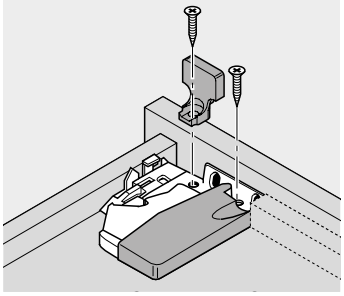

4面引出 (前板が二重)

棚板後部取付具

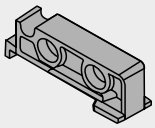

- MOVENTO／TANDEM (モベント／タンデム) で使用できます
- 素材 : プラスチック
- カラー : 自然色

品番一覧

名称	品番
棚板後部取付具	T51.7000.01

取付

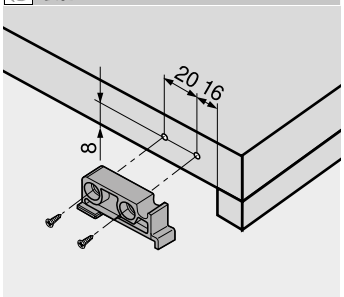

コーナーサポート

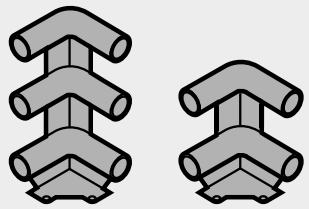

- 素材 : プラスチック
- カラー : RAL 7037 サンドグレー

品番一覧

コーナーサポート	品番
2段ギャラリー用	ZTU.00Z0
3段ギャラリー用	ZTU.00D0

取付寸法

キャビネット内に必要なスペース 2段ギャラリー用

*	TIP-ON (チップオン) 装備の場合、+1 mm

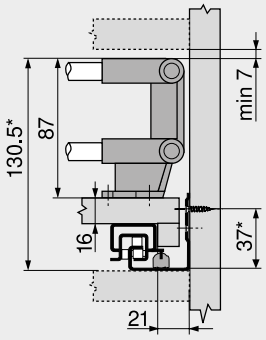

キャビネット内に必要なスペース 3段ギャラリー用

*	TIP-ON (チップオン) 装備の場合、+1 mm

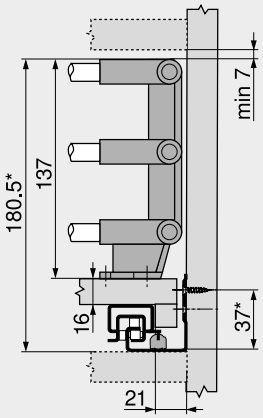

取付寸法 – コーナーサポート

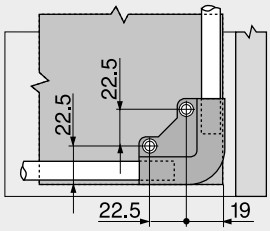

コーナーサポート用ギャラリーレール

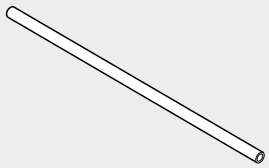

- カット用、1094 mm
- キャビネット幅 KB 1200 mm に最適
- 素材 : アルミニウム
- カラー : 酸化ニッケルメッキ

品番一覧

名称	品番
コーナーサポート用ギャラリーレール	ZRG.1094U

カット寸法

キャビネット幅 KB – 106 mm
レール長さ NL – 64 mm

全開時ストッパー

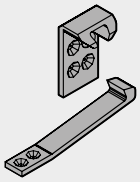

- 素材 : プラスチック
- カラー : 自然色

品番一覧

名称	品番
全開時ストッパー	295.5600

取付寸法

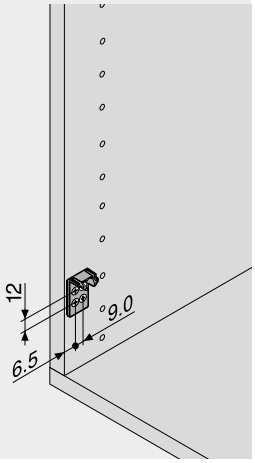

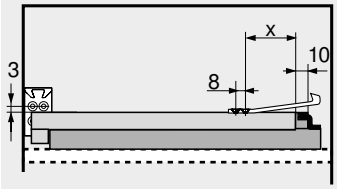

レール長さ NL (mm)	X (mm) 560H	566H	550H
250	79	–	–
270	74	–	134
300	74	–	134
320	70	–	–
350	80	–	134
380	82	–	–
400	60	–	154
420	80	–	–
450	60	80	154
480	70	–	–
500	60	80	176
520	80	80	–
550	60	80	176
580	–	80	–
600	80	80	219
650	–	80	219
700	–	80	–
750	–	87	–

木ネジ Ø 3.5 mm

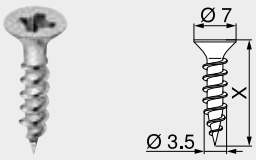

- Ø 3.5 mm
- 素材 : スチール
- カラー : ニッケルメッキ

品番一覧

X (mm)	品番
15.0	609.1500
17.0	609.1700

システムネジ Ø 6.0 mm

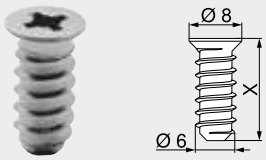

- Ø 6 mm
- 下穴 Ø 5 mm
- 素材 : スチール
- カラー : ニッケルメッキ

品番一覧

X (mm)	品番
10.0	661.1000.HG
11.5	661.1150.HG
13.0	661.1300.HG
14.5	661.1450.HG
20.0	661.2000.HG

特殊システムネジ Ø 6.0 mm

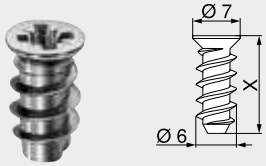

- Ø 6 mm
- 下穴 Ø 5 mm
- 素材 : スチール
- カラー : ニッケルメッキ

品番一覧

X (mm)	品番
11.5	662.1150.HG
13.0	662.1300.HG
14.5	662.1450.HG

センタービット



- Ø 2.7 mm、長さ 70 mm
- Ø 3.5 mm の木ネジ用の下穴をあけます
- 下穴深さ最大 8 mm
- 素材 : スチール、焼き入れ

品番一覧

名称	品番
センタービット	M01.ZZ03
交換用ビット	M01.ZZB3

粘着戸あたり

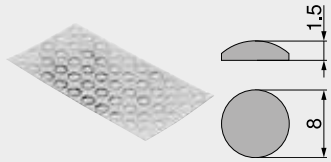

- ノイズ低減用
- 素材 : プラスチック
- カラー : 自然色

品番一覧

名称	品番
粘着戸あたり	993.710

埋込用バッファ



- ノイズ低減用
- すき間 2 mm
- 2つの部品からなる
- 素材 : プラスチック
- カラー : RAL 9006 グレー (ホワイトアルミ色)

品番一覧

名称	品番
埋込用バッファ	993.706

プラスドライバー



- PZ (Pozi) サイズ 2
- ブレード長さ 100 mm
- 全長 200 mm
- Blum ロゴ入りオレンジハンドル
- 素材 : プラスチック／スチール
- カラー : ブラック／オレンジ

品番一覧

名称	品番
プラスドライバー	303.756.1

マイナスドライバー



- スロットサイズ 1.0 x 5.5 mm を含む
- ブレード長さ 125 mm
- 全長 225 mm
- Blum ロゴ入りオレンジハンドル
- 素材 : プラスチック／スチール
- カラー : ブラック／オレンジ

品番一覧

名称	品番
マイナスドライバー	314.928.1

► TANDEM (タンデム)

►► 受レールのネジ止め位置

受レール 560H – 30 kg

NL 250–270

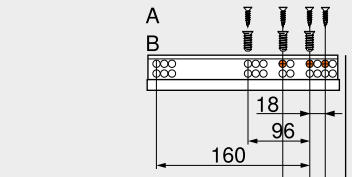

NL 300–380

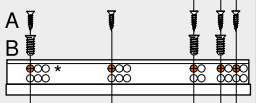

NL 400–420

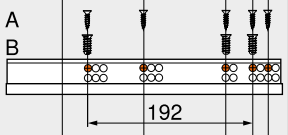

NL 450–480

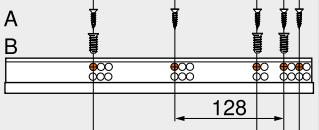

NL 500–550

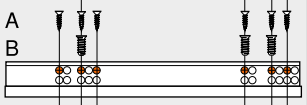

NL 600

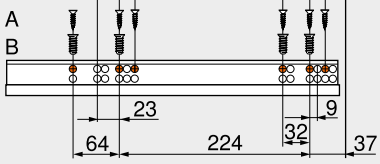

NL	レール長さ
A	木ネジ Ø 4 x 15 mm
B	システムネジ、品番 661.1450.HG
*	BLUMOTION

受レール 561H – 30 kg

NL 260

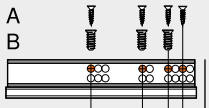

NL 285

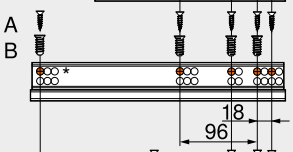

NL 310–335

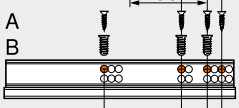

NL 360–385

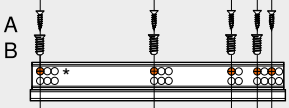

NL 410

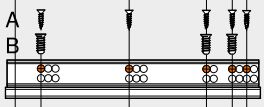

NL 435–485

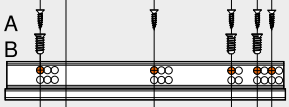

NL 510–535

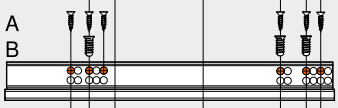

NL 560

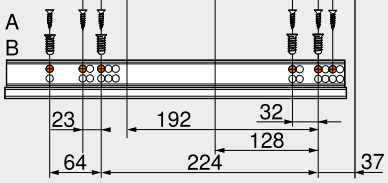

NL	レール長さ
A	木ネジ Ø 4 x 15 mm
B	システムネジ、品番 661.1450.HG
*	BLUMOTION

受レール 566H – 50 kg

NL 450
NL 500 – 550
NL 580 – 600
NL 650 – 750

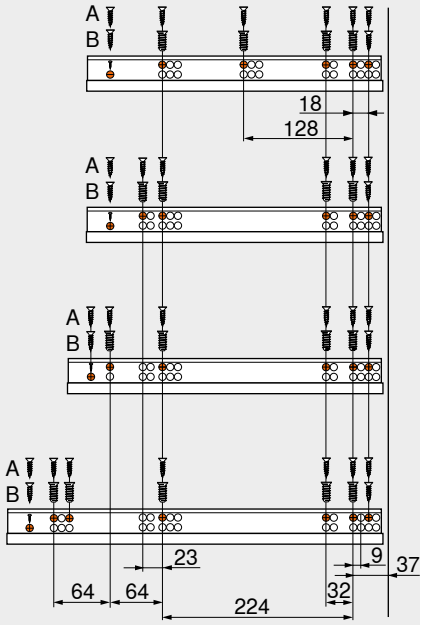

NL	レール長さ
A	木ネジ Ø 4 x 15 mm
B	システムネジ、品番 661.1450.HG
レール後部のネジ止めは、最適な安定性のために有効です	

受レール 550H – 30 kg

NL 270
NL 300–450
NL 500–550
NL 600
NL 650

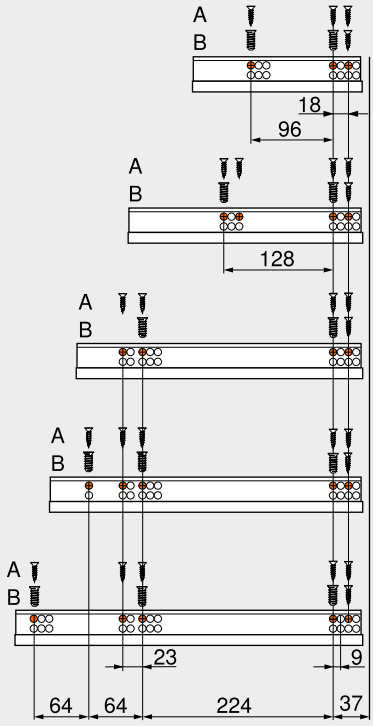

NL	レール長さ
A	木ネジ Ø 4 x 15 mm
B	システムネジ、品番 661.1450.HG

受レール 551H – 30 kg

NL 260 – 285
NL 310 – 435
NL 460 – 485
NL 510 – 535
NL 560

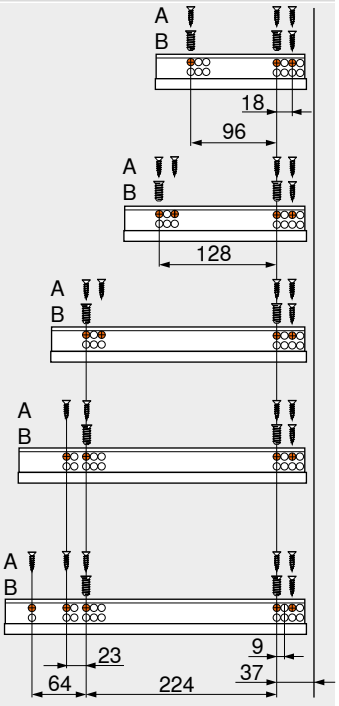

NL	レール長さ
A	木ネジ Ø 4 x 15 mm
B	システムネジ、品番 661.1450.HG

着脱クラッチ

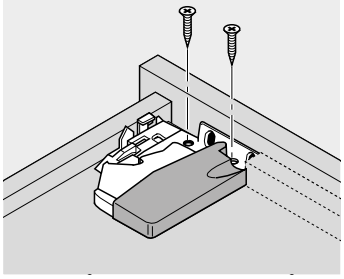

4面引出 (前板が二重)

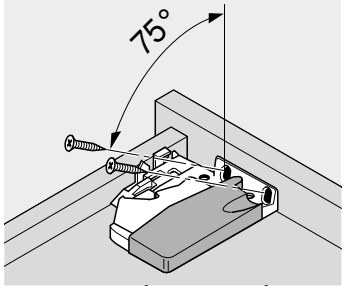

3面引出

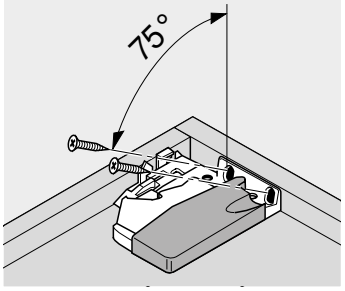

内引出用

調整

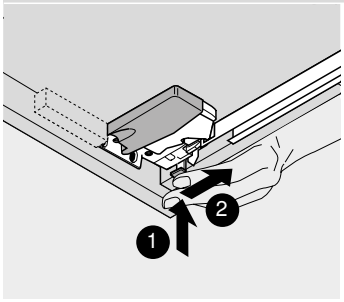

560H/566H/550H
上下調整
+3 mm

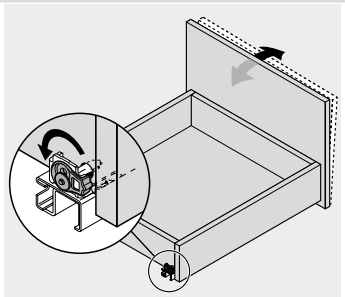

560H/566H/561H
レールによる傾きの調整

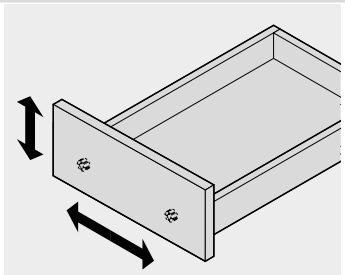

前板調整金具による高さ／横方向の調整
±2 mm

上下調整 (561H/551H)

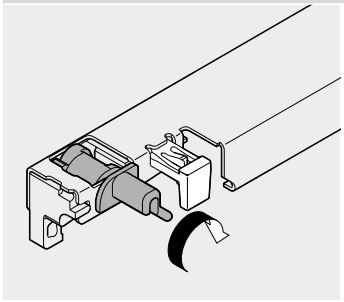

561H: +2.5 mm

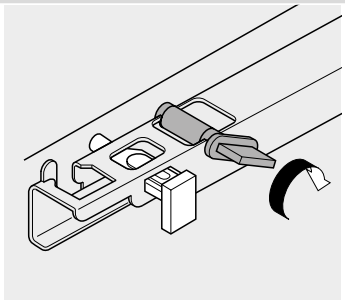

551H: +2.5 mm

引出の取付／取外し (560H/566H/550H)

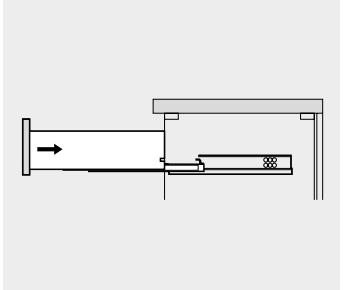

取付

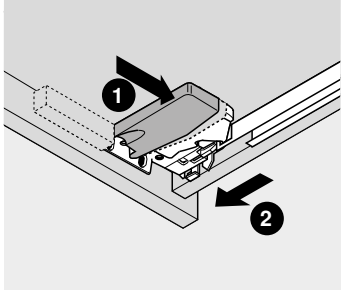

取外し

引出の取付け (561/551H)

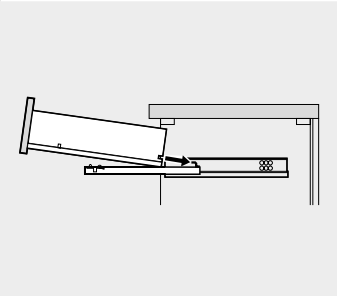

取付

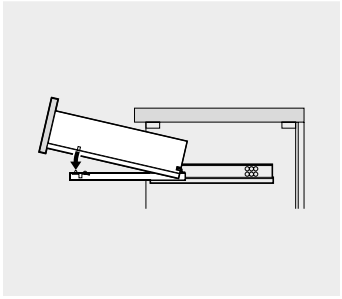

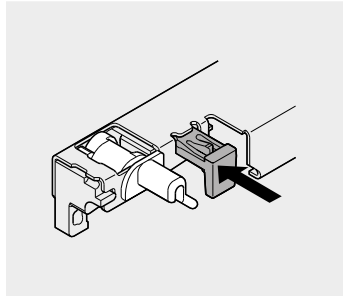

ロック 561H

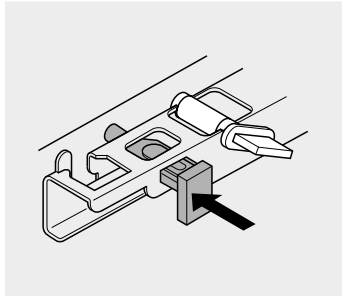

ロック 551H

引出の取外し (561/551H)

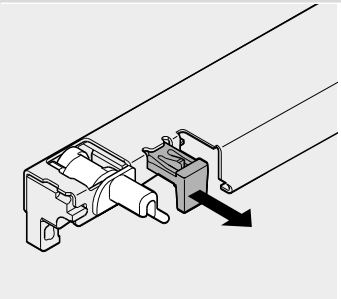

ロック解除 561H

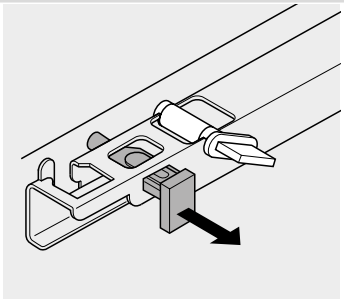

ロック解除 551H

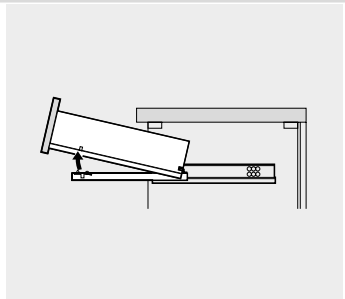

取外し

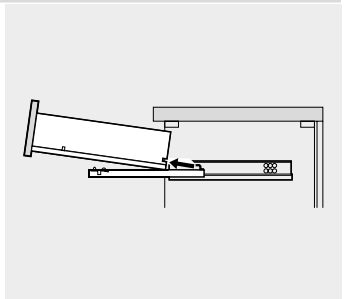

取付ビデオ

ウェブアドレス
www.blum.com/tan_videos

シンプルで高品質、リーズナブルなレールシステム



STANDARD (標準レール) の品質は、数十年にわたって信頼を得てきました。今では、エントリークラスの木製家具に最適な機能部品となりました。

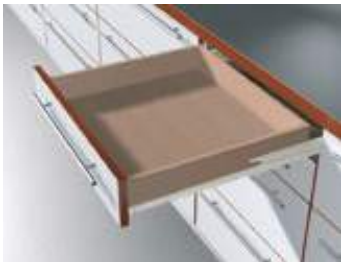



STANDARD (標準レール) の成功の秘訣はシンプルなコンセプト:

- 素晴らしい走行性
- すぐれた側面安定性
- 全開式または2段引があります



耐久性 - 家具のライフタイムを通じて高品質を維持するために
ブルムの他の製品同様に、STANDARD (標準レール) も家具のライフタイムを通じて機能するための高い品質規格を満たしています



レールシステム STANDARD (標準レール) はパーツの数が少ないため極めて迅速簡単に取り付けることができます。当社の豊富な加工補助機器を使えば、プラニングの実現を簡単かつ正確に行うことができます

アプリケーション	BLUMOTION by Blum	SERVO-DRIVE by Blum	TIP-ON by Blum	TIP-ON BLUMOTION by Blum	kg	ウェブコードで検索する	ページ
▸▸ 全開型引出							
 STANDARD (標準レール) – 430E	–	–	–	–	30	DQD7JY	478
▸▸ 2段引きタイプ							
 STANDARD (標準レール) – 230M/E	–	–	–	–	25	DQD89A	480

kg 動荷重　● 内蔵　o オプション　– 不可能

▸▸ アクセサリー

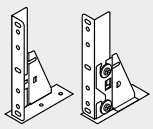
シンボル画像

前板調節金具	482	センターピット	485
コーナーサポート	482	戸あたり	485
コーナーサポート用ギャラリーレール	483	ドライバー	485
前板ブラケット	483		
ドアプロテクター	484		
ネジ	484		

▸▸ 受レールのネジ止め位置

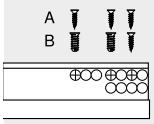

シンボル画像

全開型引出レール 430E – 30 kg	486
受レール 230M/E – 25 kg	486

▸▸ 取付、取外し、調整


シンボル画像

全開型引出し 430E – 30 kg	487
2 段引型引出し 230M/E – 25 kg	487

ピクトグラフ

- 受注生産品 (お問い合わせください)
- インフォメーション
- アクセサリー
- 全開型引出
- 2段引きタイプ
- 動荷重　(kg)
- 取付寸法
- カット寸法
- 取付、取外し、調整

► STANDARD (標準レール)
►► 全開型引出

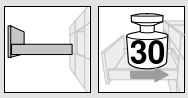

STANDARD (標準レール) – 430E

ウェブコードで検索する
DQD7JY



- BLUMATIC ブルマチック (自動引込み) 機能付き
- プラスチックコーティング、クリームホワイト (RAL 9001)
- 動荷重 30 kg
- センターレールの取付が簡単にできる
- 引出脱落防止ロック付 (レール長さ NL 300 mm 以上)
- 左右のローラーがガイドされています

必要なスペース

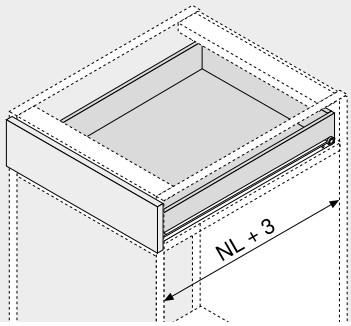

NL	レール長さ

品番一覧

1		キャビネット/センター/引出レール 左/右		
	レール長さ NL (mm)	カラー		
		R9001		
	250	430E2500		
	300	430E3000V		
	350	430E3500V		
	400	430E4000V		
	450	430E4500V		
	500	430E5000V		
	550	430E5500V		
	600	430E6000V		
	650	430E6500V		
	700	430E7000V		
	750	430E7500V		
	800	430E8000V		
R9001	RAL 9001 クリームホワイト			

Z アクセサリー

2	前板調節金具		
	素材	カラー	品番
	プラスチック	自然色	295.1000

引出

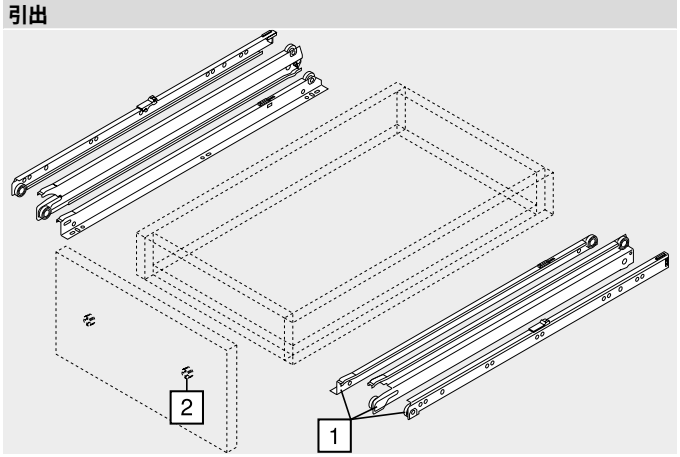



STANDARD (標準レール) – 430E

ウェブコードで検索する
DQD7JY

取付寸法

キャビネット内に必要なスペース

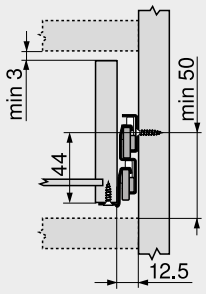

受レールのネジ穴位置

レール長さ NL (mm)

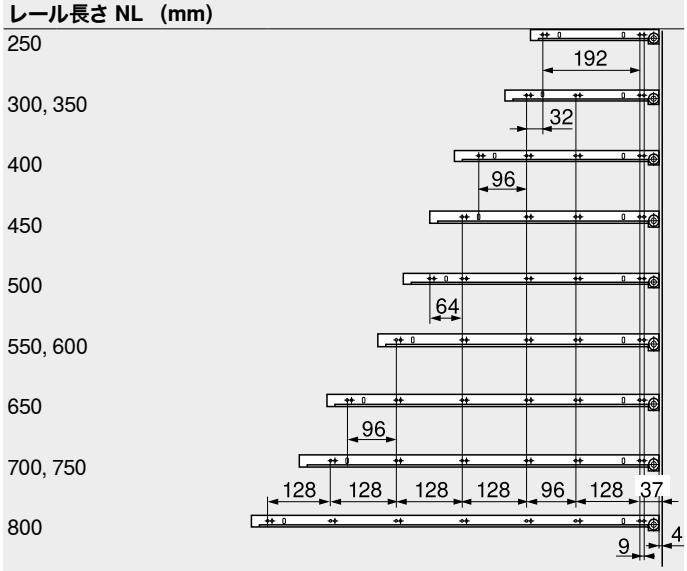

キャビネット奥行最小内寸 LT = レール長さ NL + 3 mm

16 mm 厚パーチの場合の切断寸法

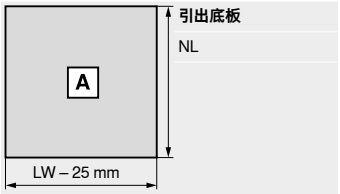

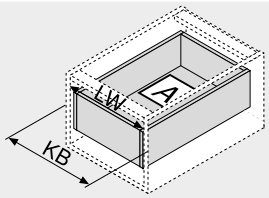

KB	キャビネット幅
LW	キャビネット内寸幅
NL	レール長さ

参照ページ

概要 – STANDARD (標準レール)	477
アクセサリー	482
受レールのネジ止め位置	486
取付、取外し、調整	487
概要 – 組立機械・ジグ	683
その他の技術情報	774

► STANDARD (標準レール)
►► 2段引きタイプ

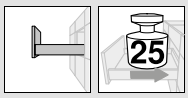

STANDARD (標準レール) – 230M/E

ウェブコードで検索する
DQD89A

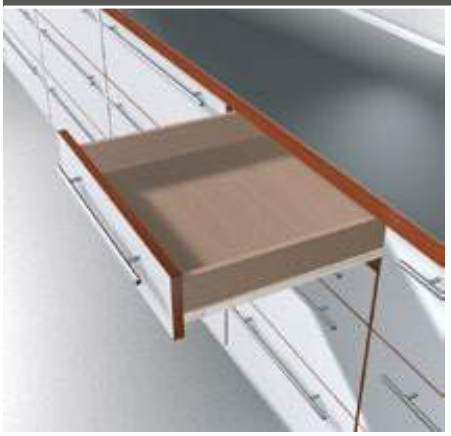

- 230M は BLUMATIC ブルマチック (自動引き込み) 機能付。230E は全閉位置ストップ機能付
- プラスチックコーティング、クリームホワイト (RAL 9001)
- 動荷重 25 kg
- 引出ストップ付 (レール長さ 300 mm から)
- 片側のローラーがガイドされています

必要なスペース

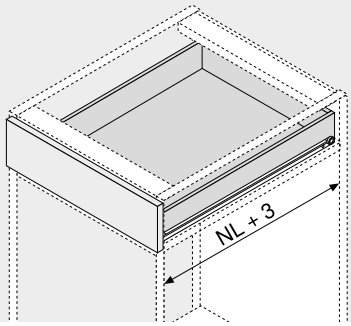

NL	レール長さ

品番一覧

1		キャビネット／引出レール 左／右		
	レール長さ NL (mm)	カラー R9001		
	250	230M2500		
	300	230M3000		
	350	230M3500		
	400	230M4000		
	450	230M4500		
	500	230M5000		
	550	230M5500		
	600	230M6000		
	650	230M6500		
	700	230E7000		
	750	230E7500		
	800	230E8000		
R9001	RAL 9001 クリームホワイト			

Z アクセサリー

2	前板調節金具		
	素材	カラー	品番
	プラスチック	自然色	295.1000

引出

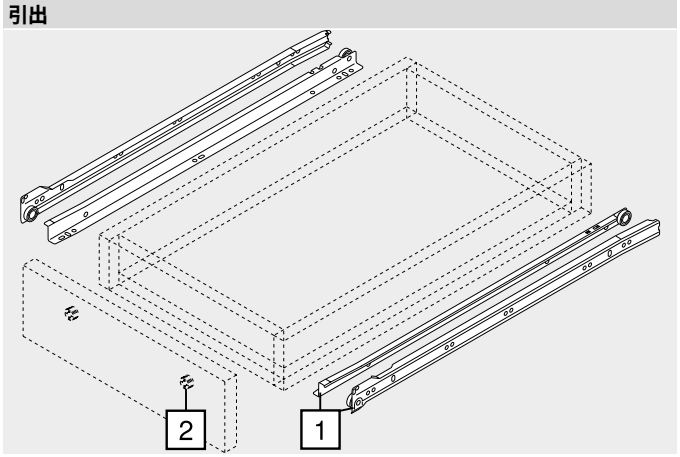



STANDARD (標準レール) – 230M/E

ウェブコードで検索する
DQD89A

取付寸法

キャビネット内に必要なスペース

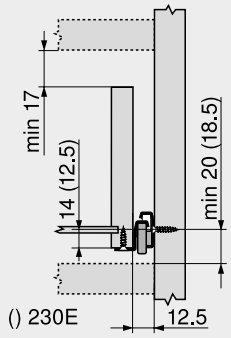

受レールのネジ穴位置

レール長さ NL (mm)

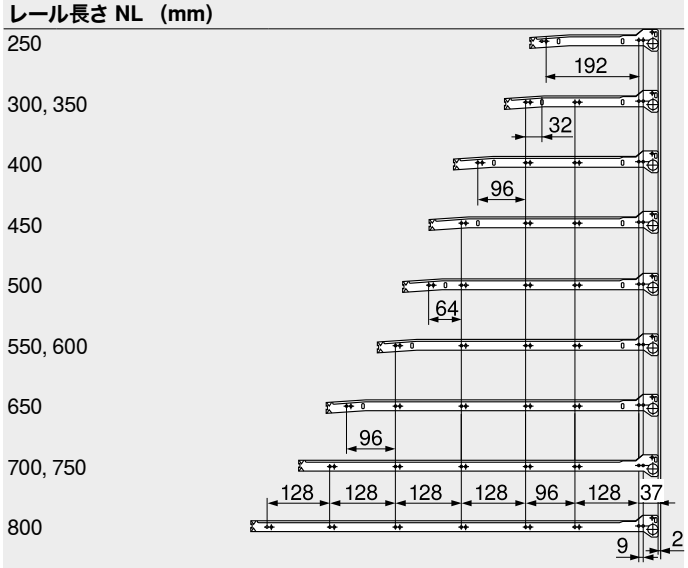

キャビネット奥行最小内寸 LT = レール長さ NL + 3 mm

16 mm 厚パーチの場合の切断寸法

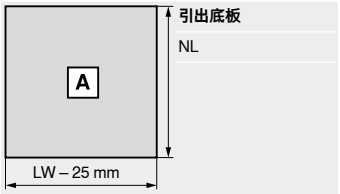

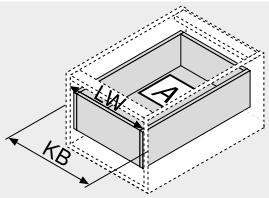

KB	キャビネット幅
LW	キャビネット内寸幅
NL	レール長さ

参照ページ

概要 – STANDARD (標準レール)	477
アクセサリー	482
受レールのネジ止め位置	486
取付、取外し、調整	487
概要 – 組立機械・ジグ	683
その他の技術情報	774

前板調節金具

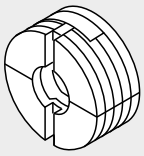

- スチールナットが内部に組み込まれています
- 4面組引出 (前板が二重) に使用します
- 2 方向前板調整 (±2 mm)
- 素材 : プラスチック
- カラー : 自然色

品番一覧

名称	品番
前板調節金具	295.1000

取付寸法

MINIPRESS + PRO-CENTER MZM.0095 (ミニプレス+ミニプレス　プロ) 用マトリクス

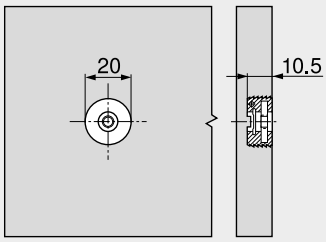

取付

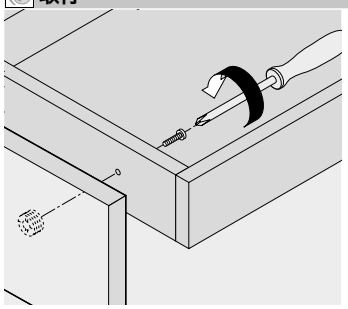

ネジ M4x20 を使用します

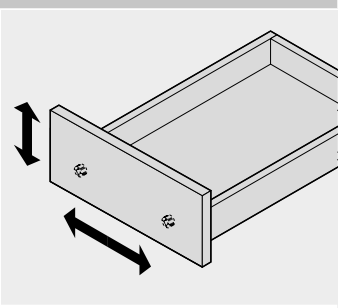

高さ / 横方向の調整
±2 mm
追加のネジで固定します

コーナーサポート

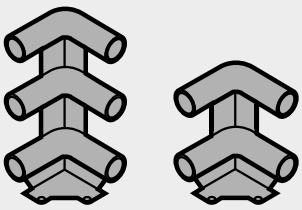

- 素材 : プラスチック
- カラー : RAL 9001 クリームホワイト
- カラー : RAL 7037 サンドグレー

品番一覧

コーナーサポート	品番
2段ギャラリー用	ZTU.00Z0
3段ギャラリー用	ZTU.00D0

取付寸法

キャビネット内に必要なスペース 2段ギャラリー用

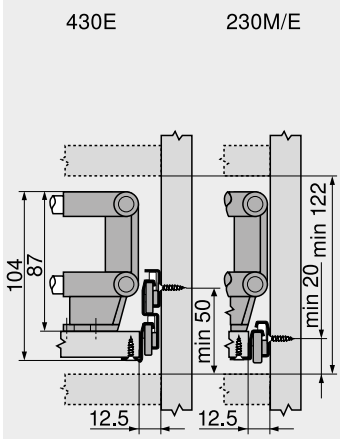

キャビネット内に必要なスペース 3段ギャラリー用

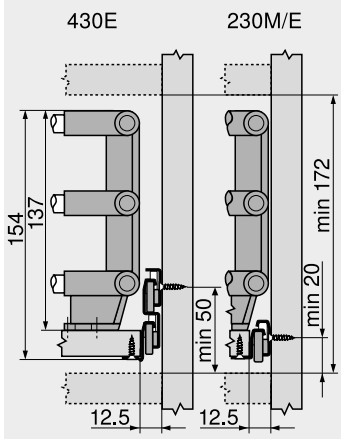

取付寸法 – コーナーサポート

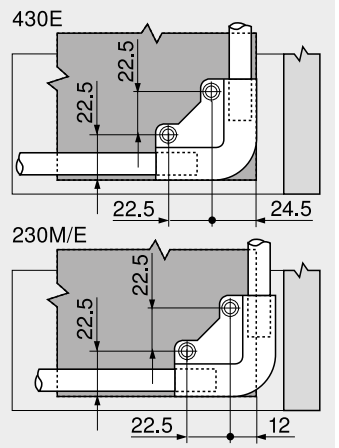

コーナーサポート用ギャラリーレール

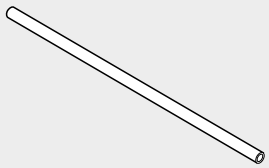

- カット用
- 素材 : アルミニウム

品番一覧

カラー	品番
RAL 9001 クリームホワイト	ZRG.1104U
酸化ニッケルメッキ	ZRG.1094U

カット寸法	
ギャラリーレール	レール長さ NL – 51 mm
クロスギャラリーレール 430E	キャビネット内寸幅 LW – 87 mm
クロスギャラリーレール 230M/E	キャビネット内寸幅 LW – 63 mm

前板ブラケット

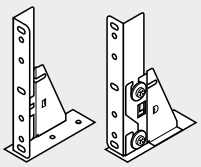

- 左／右
- 3方向に調整可能
- 素材 : スチール
- カラー : RAL 9001 クリームホワイト

品番一覧

名称	品番
前板ブラケット	296.4500

取付寸法

キャビネット内に必要なスペース

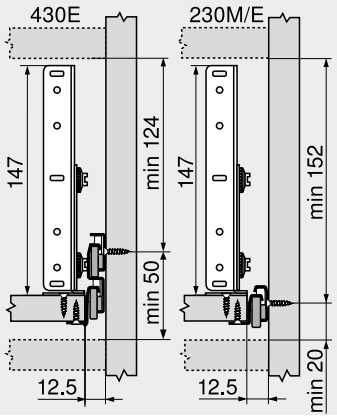

取付寸法 – 前板

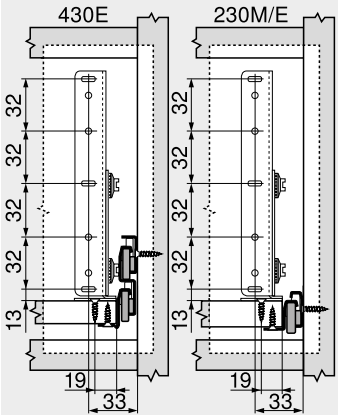

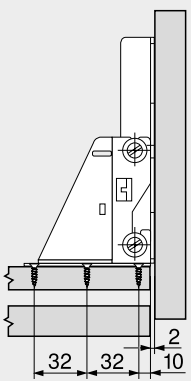

取付

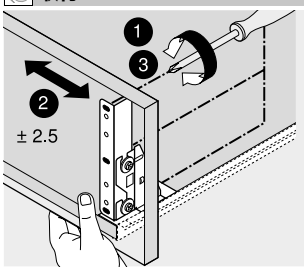

左右調整

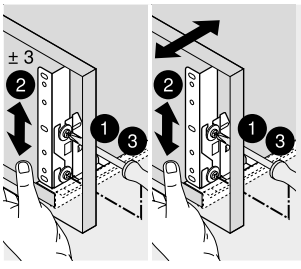

高さ / 傾きの調整

ドアプロテクター

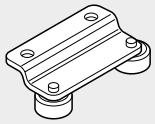

- インセット引出でのみ使える
- 左右共通
- 素材 : スチール
- カラー : RAL 9001 クリームホワイト

品番一覧

名称	品番
ドアプロテクター	298.2200

取付

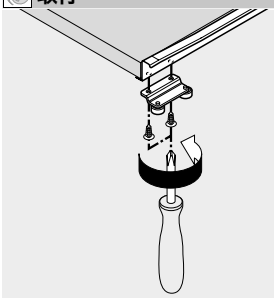

木ネジ Ø 3.5 mm

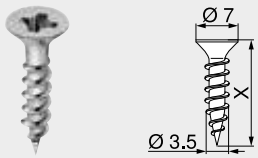

- Ø 3.5 mm
- 素材 : スチール
- カラー : ニッケルメッキ

品番一覧

X (mm)	品番
15.0	609.1500
17.0	609.1700

システムネジ Ø 6.0 mm

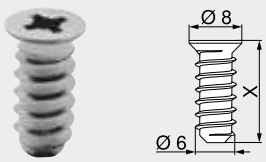

- Ø 6 mm
- 下穴 Ø 5 mm
- 素材 : スチール
- カラー : ニッケルメッキ

品番一覧

X (mm)	品番
10.0	661.1000.HG
11.5	661.1150.HG
13.0	661.1300.HG
14.5	661.1450.HG
20.0	661.2000.HG

特殊システムネジ Ø 6.0 mm

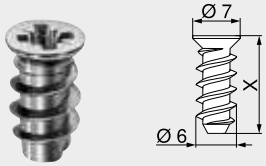

- Ø 6 mm
- 下穴 Ø 5 mm
- 素材 : スチール
- カラー : ニッケルメッキ

品番一覧

X (mm)	品番
11.5	662.1150.HG
13.0	662.1300.HG
14.5	662.1450.HG

センタービット



- Ø 2.7 mm、長さ 70 mm
- Ø 3.5 mm の木ネジ用の下穴をあけます
- 下穴深さ最大 8 mm
- 素材 : スチール、焼き入れ

品番一覧

名称	品番
センタービット	M01.ZZ03
交換用ビット	M01.ZZB3

粘着戸あたり

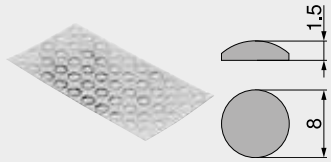

- ノイズ低減用
- 素材 : プラスチック
- カラー : 自然色

品番一覧

名称	品番
粘着戸あたり	993.710

埋込用バッファ



- ノイズ低減用
- すき間 2 mm
- 2つの部品からなる
- 素材 : プラスチック
- カラー : RAL 9006 グレー (ホワイトアルミ色)

品番一覧

名称	品番
埋込用バッファ	993.706

プラスドライバー



- PZ (Pozi) サイズ 2
- ブレード長さ 100 mm
- 全長 200 mm
- Blum ロゴ入りオレンジハンドル
- 素材 : プラスチック／スチール
- カラー : ブラック／オレンジ

品番一覧

名称	品番
プラスドライバー	303.756.1

マイナスドライバー



- スロットサイズ 1.0 x 5.5 mm を含む
- ブレード長さ 125 mm
- 全長 225 mm
- Blum ロゴ入りオレンジハンドル
- 素材 : プラスチック／スチール
- カラー : ブラック／オレンジ

品番一覧

名称	品番
マイナスドライバー	314.928.1

► STANDARD (標準レール)
►► 受レールのネジ止め位置

全開型引出レール 430E – 30 kg

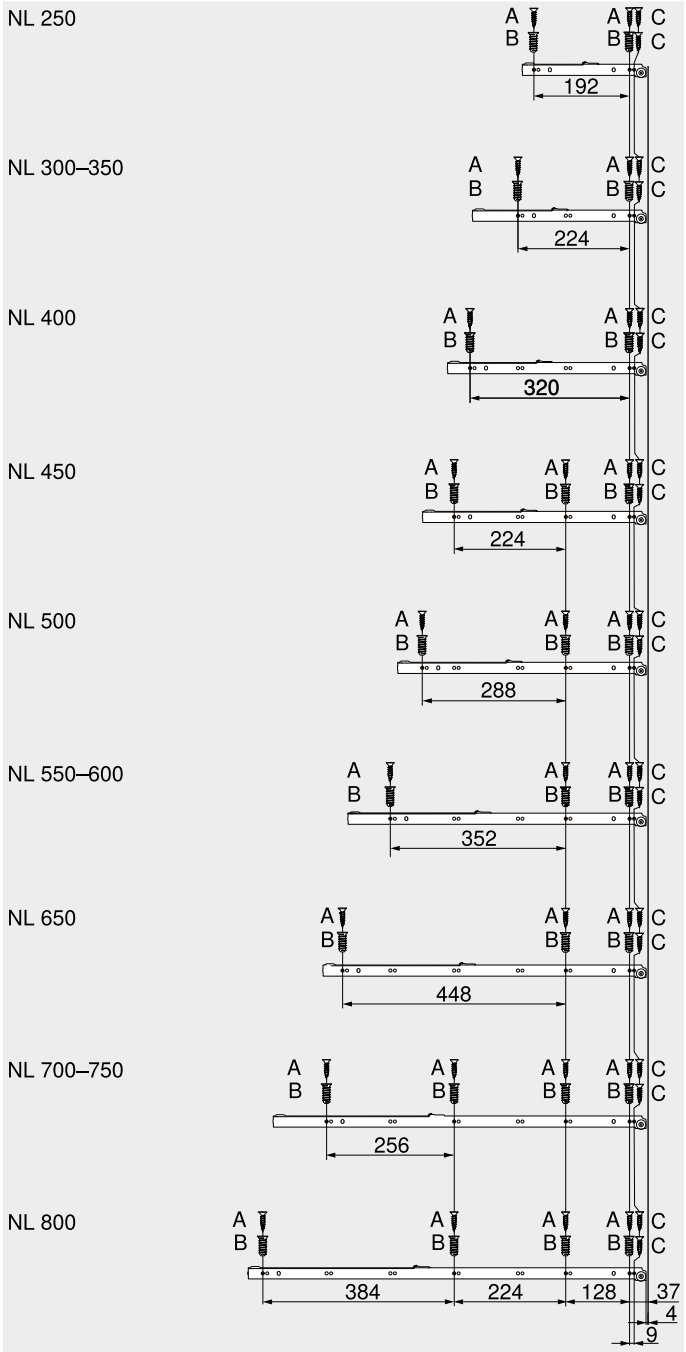

NL	レール長さ
A	木ネジ Ø 4 x 15 mm
B	システムネジ、品番 661.1450.HG

受レール 230M/E – 25 kg

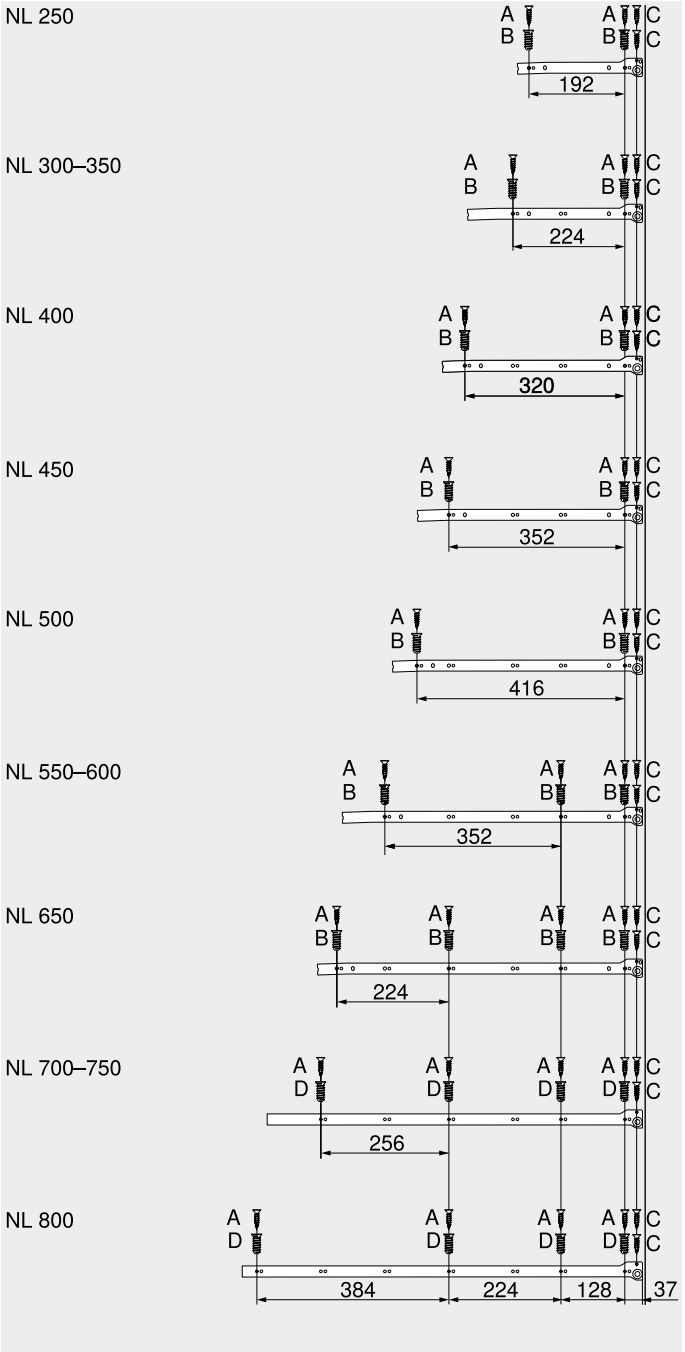

NL	レール長さ
A	木ネジ Ø 4 x 15 mm
B	システムネジ、品番 661.1450.HG
D	特殊システムネジ、品番 662.1450.HG

全開型引出し 430E – 30 kg

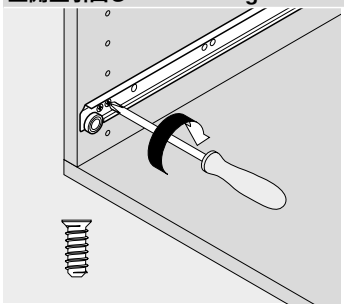

取付

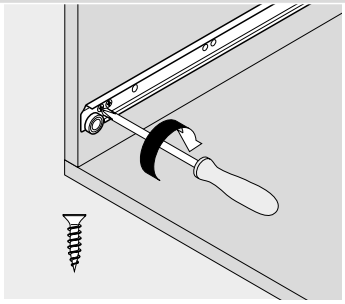

15 kg 以上の場合は受レールローラー上のネジ穴にも必ずネジ止めしてください

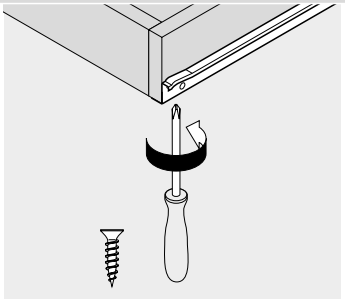

全開型引出し 430E – 30 kg

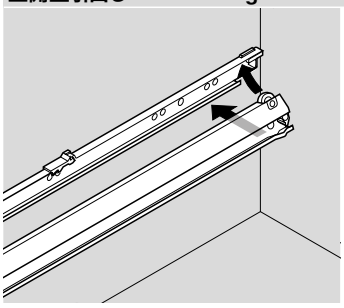

センターレール 430E を取り付けてロックします

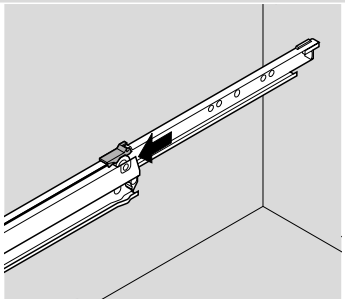

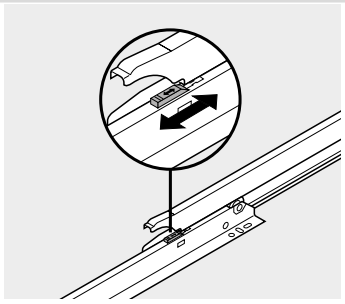

引出落下防止ストッパー

2 段引型引出し 230M/E – 25 kg

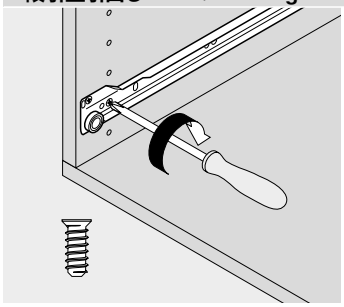

取付

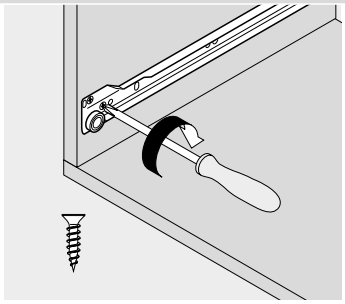

15 kg 以上の場合は受レールローラー上のネジ穴にも必ずネジ止めしてください

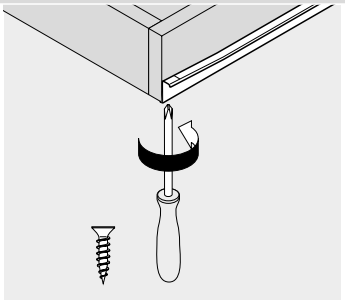

内部仕切システム



5

ブルムの実用的な内部仕切システムはあらゆる標準引出や深型引出を整理整頓します。

鍋やフライパン、カトラリーからから洗面用の小物まで – すべての収納物が使う場所にあり、見通しよく取り出しやすく収納することができます。

収納スペースを最適にあなたのニーズに合わせて利用することができます。

LEGRABOX (レグラボックス) 用 AMBIA-LINE (アンビアライン)



エレガントなフレームは、さまざまな収納物に対応し、すべてのリビングエリアをパーフェクトに整理整頓できます

AMBIA-LINE (アンビアライン) キッチンアクセサリー



実用的なアクセサリーは、美しいデザインで実用的な機能を実現しました

TANDEMBOX (タンデムボックス) 用 ORGA-LINE (オルガライン)



ORGA-LINE (オルガライン) は、どのような引出でも、見事に整理整頓します

ORGA-LINE (オルガライン) キッチンアクセサリー



スパイスホルダー、ホイルディスペンサーなどのアクセサリーは、すべての必要な道具を手元に収納できます。調理が終われば、これらの道具は素早くすっきりと片づけることができます

► LEGRABOX (レグラボックス) 用 AMBIA-LINE (アンビアライン)


シンボル画像

► LEGRABOX (レグラボックス) 用 AMBIA-LINE (アンビアライン) 490
▸▸ 概要 491
▸▸ 取付、取外し、調整 502

► AMBIA-LINE (アンビアライン) キッチンアクセサリー


シンボル画像

► AMBIA-LINE (アンビアライン) キッチンアクセサリー 504
▸▸ 品番一覧 505
▸▸ 取付、取外し、調整 506

► TANDEMBOX (タンデムボックス) 用 ORGA-LINE (オルガライン)


シンボル画像

► TANDEMBOX (タンデムボックス) 用 ORGA-LINE (オルガライン) 508
▸▸ 概要 509
▸▸ 取付、取外し、調整 526

► ORGA-LINE (オルガライン) キッチンアクセサリー


シンボル画像

► ORGA-LINE (オルガライン) キッチンアクセサリー 530
▸▸ 品番一覧 531
▸▸ 取付、取外し、調整 532

それは最高の収納アクセサリー



エレガントな内部仕切システムは、LEGRABOX (レグラボックス) のミニマリストデザインを引出内部にも表現し、すべてのリビングエリアを美しく整理整頓します。

お好みの位置に簡単に設置できる仕切フレームは、エポキシ塗装のスチール、厳選された木目調デコレーションのような高品質な素材を採用しています。

キッチン作業の研究から開発されたスパイスホルダー、皿ホルダーなどのキッチンアクセサリーで、このコンパクトな製品プログラムは完全なものになります。

LEGRABOX (レグラボックス) 引出用 AMBIA-LINE (アンビアライン)



スチールデザイン



ウッドデザイン



AMBIA-LINE (アンビアライン) 仕切フレームは、ホイルカッターやナイフホルダーを追加することができます

LEGRABOX (レグラボックス) 深型引出用 AMBIA-LINE (アンビアライン)



スチールデザイン



ウッドデザイン



ブルム皿ホルダーとスパイスホルダーは、スチール／ウッドデザインのAMBIA-LINE (アンビアライン) に完全に調和します

▶▶ LEGRABOX (レグラボックス) – 標準引出用 AMBIA-LINE (アンビアライン)


シンボル画像

スチールデザイン – フレーム 492
ウッドデザイン – フレーム 494
標準引出／内引出のおすすめ収納プラン 496

▶▶ LEGRABOX (レグラボックス) – 深型引出用 AMBIA-LINE (アンビアライン)

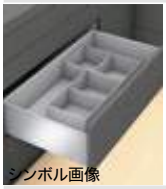
シンボル画像

スチールデザイン – フレーム 497
スチールデザイン – ボトル 498
スチールデザイン – クロスギャラリー 499
ウッドデザイン – フレーム 500
深型引出／深型内引出のおすすめ収納プラン 501

▶▶ 取付、取外し、調整


シンボル画像

スチールデザイン – フレーム 502
スチールデザイン – ボトル 502
スチールデザイン – クロスギャラリー 502
ウッドデザイン – フレーム 503

内部仕切システム

ピクトグラフ

- 受注生産品 (お問い合わせください)
- インフォメーション
- アクセサリー
- LEGRABOX pure (レグラボックス　ピュア)
- LEGRABOX free (レグラボックス　フリー)
- 引出
- 内引出用
- 深型引出
- 内引出
- 取付寸法
- カット寸法
- 取付、取外し、調整

► LEGRABOX (レグラボックス) 用 AMBIA-LINE (アンビアライン)
►► LEGRABOX (レグラボックス) – 標準引出用 AMBIA-LINE (アンビアライン)

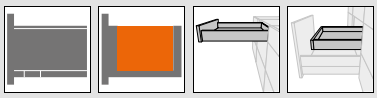

スチールデザイン – フレーム



- キッチン、その他の部屋の引出が、実用的になります
- エレガントでスリムなデザイン
- LEGRABOX (レグラボックス) 引出と内引出、M 高さと K 高さで使えます
- 任意の位置に設置して、安定して収納できる
- ソフトタッチな表面のカトラリー用トレー
- オプションでホイルカッターおよびナイフホルダーを使用できます
- フレーム高さ 50 mm
- 素材 : スチール、紛体塗装



品番一覧

A カトラリートレー

	レール長さ NL (mm)	幅 (mm)	カラー	品番
	450	300	SW-M/OG-M | TS-M | OG-M	ZC7S450BS3
	500	300	SW-M/OG-M | TS-M | OG-M	ZC7S500BS3
	550	300	SW-M/OG-M | TS-M | OG-M	ZC7S550BS3
	600	300	SW-M/OG-M | TS-M | OG-M	ZC7S600BS3
	650	300	SW-M/OG-M | TS-M | OG-M	ZC7S650BS3

B1 仕切フレーム – 242 mm

	レール長さ NL (mm)	幅 (mm)	カラー	品番
	270–400	242	SW-M | TS-M | OG-M	ZC7S300RSU

引出し側部またはスチール背板への固定用に磁石を使用

B2 木製背板への固定用アダプタープレート

	高さ	幅 (mm)	カラー	品番
	M	242	SW-M | TS-M | OG-M	ZC7A0U0M
	K	242	SW-M | TS-M | OG-M	ZC7A0U0K

推奨
レール長さ NL 350 mm 以上

C 仕切フレーム – 100 mm

	レール長さ NL (mm)	幅 (mm)	カラー	品番
	450	100	SW-M | TS-M | OG-M	ZC7S450RS1
	500	100	SW-M | TS-M | OG-M	ZC7S500RS1
	550	100	SW-M | TS-M | OG-M	ZC7S550RS1
	600	100	SW-M | TS-M | OG-M	ZC7S600RS1
	650	100	SW-M | TS-M | OG-M	ZC7S650RS1

D 仕切フレーム – 200 mm

	レール長さ NL (mm)	幅 (mm)	カラー	品番
	450	200	SW-M | TS-M | OG-M	ZC7S450RS2
	500	200	SW-M | TS-M | OG-M	ZC7S500RS2
	550	200	SW-M | TS-M | OG-M	ZC7S550RS2
	600	200	SW-M | TS-M | OG-M	ZC7S600RS2
	650	200	SW-M | TS-M | OG-M	ZC7S650RS2

推奨する構成部品の色の組み合わせ

No.	名称	カラー			
		SW-M	TS-M	OG-M	INGL
A	カトラリートレー	SW-M/ OG-M	TS-M	OG-M	TS-M
B1	仕切フレーム – 242 mm	SW-M	TS-M	OG-M	TS-M
B2	木製背板への固定用アダプタープレート	SW-M	TS-M	OG-M	TS-M
C	仕切フレーム – 100 mm	SW-M	TS-M	OG-M	TS-M
D	仕切フレーム – 200 mm	SW-M	TS-M	OG-M	TS-M
Z1	クロスデバイダー	SW-M	TS-M	OG-M	TS-M

カラー		カラー	
SW-M	シルクホワイト　マット	OG-M	オリオングレー　マット
TS-M	テラブラック　マット	INGL	ステンレス (Inox)、指紋付着防止コーティング

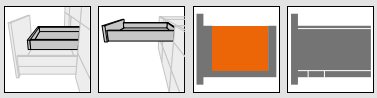

スチールデザイン – フレーム

品番一覧

Z アクセサリー

Z1 クロスデバイダー

	幅 (mm)	高さ (mm)	カラー	品番
	100	50	SW-M | TS-M | OG-M	ZC7Q010SS
	200	50	SW-M | TS-M | OG-M	ZC7Q020SS
	242	50	SW-M | TS-M | OG-M	ZC7Q0U0SS

参照ページ

概要 – LEGRABOX (レグラボックス) 用 AMBIA-LINE (アンビアライン)	491	取付、取外し、調整 – AMBIA-LINE (アンビアライン) キッチンアクセサリー	506
ウッドデザイン – フレーム	494	その他の技術情報	774
標準引出／内引出のおすすめ収納プラン	496		
AMBIA-LINE (アンビアライン) キッチンアクセサリー	505		
取付、取外し、調整	502		

► LEGRABOX (レグラボックス) 用 AMBIA-LINE (アンビアライン)
►► LEGRABOX (レグラボックス) – 標準引出用 AMBIA-LINE (アンビアライン)

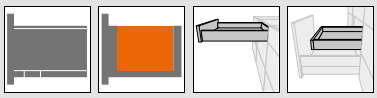

ウッドデザイン – フレーム



- キッチン、その他の部屋の引出が、実用的になります
- エレガントでスリムなデザイン
- LEGRABOX (レグラボックス) 引出と内引出、M 高さと K 高さで使えます
- 任意の位置に設置して、安定して収納できる
- オプションでホイルカッターおよびナイフホルダーを使用できます
- フレーム高さ 50 mm
- 素材 : 木製 木目調／スチール



品番一覧

A カトラリートレー

	レール長さ NL (mm)	幅 (mm)	カラー	品番
	450	300	E01S | N01T | E02G	ZC7S450BH3
	500	300	E01S | N01T | E02G	ZC7S500BH3
	550	300	E01S | N01T | E02G	ZC7S550BH3
	600	300	E01S | N01T | E02G	ZC7S600BH3
	650	300	E01S | N01T | E02G	ZC7S650BH3

B 仕切フレーム – 242 mm

	レール長さ NL (mm)	幅 (mm)	カラー	品番
	270–400	242	E01S | N01T | E02G	ZC7S300RHU

C 仕切フレーム – 100 mm

	レール長さ NL (mm)	幅 (mm)	カラー	品番
	450	100	E01S | N01T | E02G	ZC7S450RH1
	500	100	E01S | N01T | E02G	ZC7S500RH1
	550	100	E01S | N01T | E02G	ZC7S550RH1
	600	100	E01S | N01T | E02G	ZC7S600RH1
	650	100	E01S | N01T | E02G	ZC7S650RH1

D 仕切フレーム – 200 mm

	レール長さ NL (mm)	幅 (mm)	カラー	品番
	450	200	E01S | N01T | E02G	ZC7S450RH2
	500	200	E01S | N01T | E02G	ZC7S500RH2
	550	200	E01S | N01T | E02G	ZC7S550RH2
	600	200	E01S | N01T | E02G	ZC7S600RH2
	650	200	E01S | N01T | E02G	ZC7S650RH2

推奨する構成部品の色の組み合わせ

No.	名称	カラー			
		SW-M	TS-M	OG-M	INGL
A	カトラリートレー	E01S	N01T	E02G	N01T
B	仕切フレーム – 242 mm	E01S	N01T	E02G	N01T
C	仕切フレーム – 100 mm	E01S	N01T	E02G	N01T
D	仕切フレーム – 200 mm	E01S	N01T	E02G	N01T
Z1	クロスデバイダー	EC01	NU01	EC02	NU01

カラー		カラー	
SW-M	シルクホワイト　マット	EC01	バルドリーノオーク
TS-M	テラブラック　マット	N01T	テネシーウォールナット／TS-M
OG-M	オリオングレー　マット	NU01	テネシーウォールナット
INGL	ステンレス (Inox)、指紋付着防止コーティング	E02G	ネブラスカオーク／OG-M
E01S	バルドリーノオーク／SW-M	EC02	ネブラスカオーク

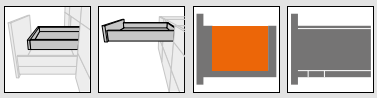

ウッドデザイン – フレーム

品番一覧

Z アクセサリー

Z1	スプリングクランプ付きクロスデバイダー			
	幅 (mm)	高さ (mm)	カラー	品番
	100	50	EC01 | NU01 | EC02	ZC7Q010SH
	200	50	EC01 | NU01 | EC02	ZC7Q020SH
	242	50	EC01 | NU01 | EC02	ZC7Q0U0SH

参照ページ

概要 – LEGRABOX (レグラボックス) 用 AMBIA-LINE (アンビアライン)	491	取付、取外し、調整 – AMBIA-LINE (アンビアライン) キッチンアクセサリー	506
スチールデザイン – フレーム	492	その他の技術情報	774
標準引出／内引出のおすすめ収納プラン	496		
AMBIA-LINE (アンビアライン) キッチンアクセサリー	505		
取付、取外し、調整	503		

► LEGRABOX (レグラボックス) 用 AMBIA-LINE (アンビアライン)
►► LEGRABOX (レグラボックス) – 標準引出用 AMBIA-LINE (アンビアライン)

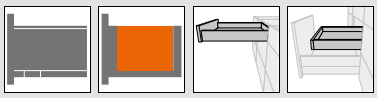

標準引出／内引出のおすすめ収納プラン



カトラリートレーおよび仕切フレーム

キャビネット幅 KB (mm)	レール長さ NL (mm) 450	500	550	600	650
400	1 x カトラリートレー				
450					
500					
550	1 x カトラリートレー 1 x 仕切フレーム – 100 mm				
600					
800	2 x カトラリートレー				
900	2 x カトラリートレー 1 x 仕切フレーム – 100 mm				
1000	2 x カトラリートレー 2 x 仕切フレーム – 100 mm				
1200	2 x カトラリートレー 1 x 仕切フレーム – 100 mm 2 x 仕切フレーム – 200 mm				



仕切フレームール長さ NL 270 – 400 mm

キャビネット幅 KB (mm)	レール長さ NL (mm) 270	300	350	400
275	–	–		
300				
350		1 x 仕切フレーム – 242 mm		
400	1 x 仕切フレーム – 242 mm			
450				
500				
550				
600		2 x 仕切フレーム – 242 mm		
800	2 x 仕切フレーム – 242 mm			
900	3 x 仕切フレーム – 242 mm			
1000				
1200	4 x 仕切フレーム – 242 mm			



仕切フレームール長さ NL 450 – 650 mm

キャビネット幅 KB (mm)	レール長さ NL (mm) 450	500	550	600	650
275	1 x 仕切フレーム – 100 mm				
300	1 x 仕切フレーム – 200 mm				
350					
400	1 x 仕切フレーム – 100 mm 1 x 仕切フレーム – 200 mm				
450					
500	2 x 仕切フレーム – 100 mm 1 x 仕切フレーム – 200 mm				
550					
600					
800	2 x 仕切フレーム – 100 mm 2 x 仕切フレーム – 200 mm				
900	1 x 仕切フレーム – 100 mm 3 x 仕切フレーム – 200 mm				
1000	2 x 仕切フレーム – 100 mm 3 x 仕切フレーム – 200 mm				
1200	3 x 仕切フレーム – 100 mm 3 x 仕切フレーム – 200 mm				

参照ページ

概要 – LEGRABOX (レグラボックス) 用 AMBIA-LINE (アンビアライン)	491	取付、取外し、調整 – AMBIA-LINE (アンビアライン) キッチンアクセサリー	506
スチールデザイン – フレーム	492	その他の技術情報	774
ウッドデザイン – フレーム	494		
AMBIA-LINE (アンビアライン) キッチンアクセサリー	505		
取付、取外し、調整	502		

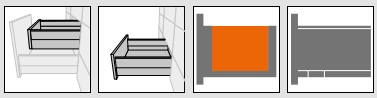

スチールデザイン – フレーム



- キッチン、その他の部屋の引出が、実用的になります
- エレガントでスリムなデザイン
- LEGRABOX (レグラボックス) 深型引出および内引出、C 高さと F 高さ で使えます
- 任意の位置に設置して、安定して収納できる
- オプションで皿ホルダーおよびスパイスホルダーを使用できます
- フレーム高さ 110 mm
- 素材 : スチール、紛体塗装



品番一覧

B1 深型仕切フレーム

	レール長さ NL (mm)	幅 (mm)	カラー	品番
	270–650	242	SW-M | TS-M | OG-M	ZC7F300RSU
	400–650	218	SW-M | TS-M | OG-M	ZC7F400RSP

引出し側部またはスチール背板への固定用に磁石を使用

B2 木製背板への固定用アダプタープレート

	幅 (mm)	高さ	カラー	品番
	242	C	SW-M | TS-M | OG-M	ZC7A0U0C
	242	F	SW-M | TS-M | OG-M	ZC7A0U0F
	218	C	SW-M | TS-M | OG-M	ZC7A0P0C
	218	F	SW-M | TS-M | OG-M	ZC7A0P0F

推奨
レール長さ NL 350 mm 以上

Z アクセサリー

Z1 クロスデバイダー

	幅 (mm)	高さ (mm)	カラー	品番
	242	110	SW-M | TS-M | OG-M	ZC7Q0U0FS
	218	110	SW-M | TS-M | OG-M	ZC7Q0P0FS

推奨する構成部品の色の組み合わせ

No.	名称	カラー			
		SW-M	TS-M	OG-M	INGL
B1	深型仕切フレーム	SW-M	TS-M	OG-M	TS-M
B2	木製背板への固定用アダプタープレート	SW-M	TS-M	OG-M	TS-M
Z1	クロスデバイダー	SW-M	TS-M	OG-M	TS-M

カラー	
SW-M	シルクホワイト マット
TS-M	テラブラック マット

カラー	
OG-M	オリオングレー マット
INGL	ステンレス (Inox)、指紋付着防止コーティング

参照ページ

概要 – LEGRABOX (レグラボックス) 用 AMBIA-LINE (アンビアライン)	491	AMBIA-LINE (アンビアライン) キッチンアクセサリー	505
		取付、取外し、調整	502
スチールデザイン – ボトル	498	取付、取外し、調整 – AMBIA-LINE (アンビアライン) キッチンアクセサリー	507
スチールデザイン – クロスギャラリー	499		
ウッドデザイン – フレーム	500	その他の技術情報	774
深型引出／深型内引出のおすすめ収納プラン	501		

► LEGRABOX (レグラボックス) 用 AMBIA-LINE (アンビアライン)
►► LEGRABOX (レグラボックス) – 深型引出用 AMBIA-LINE (アンビアライン)



スチールデザイン – ボトル



- キッチンのボトル用引出が実用的になります
- エレガントでスリムなデザイン
- LEGRABOX (レグラボックス) 深型引出、C 高さ と F 高さ で使えます
- 任意の位置に設置して、安定して収納できる
- 取付け高さ 140 mm (仕切フレームにボトルセットを付けた高さ)
- 素材 : スチール、紛体塗装

品番一覧

C 仕切フレーム – 100 mm

	レール長さ NL (mm)	幅 (mm)	カラー	品番
	450	100	SW-M | TS-M | OG-M	ZC7S450RS1
	500	100	SW-M | TS-M | OG-M	ZC7S500RS1
	550	100	SW-M | TS-M | OG-M	ZC7S550RS1
	600	100	SW-M | TS-M | OG-M	ZC7S600RS1
	650	100	SW-M | TS-M | OG-M	ZC7S650RS1

D 仕切フレーム – 200 mm

	レール長さ NL (mm)	幅 (mm)	カラー	品番
	450	200	SW-M | TS-M | OG-M	ZC7S450RS2
	500	200	SW-M | TS-M | OG-M	ZC7S500RS2
	550	200	SW-M | TS-M | OG-M	ZC7S550RS2
	600	200	SW-M | TS-M | OG-M	ZC7S600RS2
	650	200	SW-M | TS-M | OG-M	ZC7S650RS2

E ボトルセット

	レール長さ NL (mm)	幅 (mm)	カラー	品番
	450–650	100	SW-M | TS-M | OG-M	ZC7B0100S
	450–650	200	SW-M | TS-M | OG-M	ZC7B0200S

構成内容 :

–	2 x	アダプター
–	3 x	クロスデバイダー

内引出には使えません

推奨する構成部品の色の組み合わせ

No.	名称	カラー			
		SW-M	TS-M	OG-M	INGL
C	仕切フレーム – 100 mm	SW-M	TS-M	OG-M	TS-M
D	仕切フレーム – 200 mm	SW-M	TS-M	OG-M	TS-M
E	ボトルセット	SW-M	TS-M	OG-M	TS-M

カラー	
SW-M	シルクホワイト マット
TS-M	テラブラック マット

カラー	
OG-M	オリオングレー マット
INGL	ステンレス (Inox)、指紋付着防止コーティング

参照ページ

概要 – LEGRABOX (レグラボックス) 用 AMBIA-LINE (アンビアライン)	491	AMBIA-LINE (アンビアライン) キッチンアクセサリー	505
		取付、取外し、調整	502
スチールデザイン – フレーム	497	取付、取外し、調整 – AMBIA-LINE (アンビアライン) キッチンアクセサリー	507
スチールデザイン – クロスギャラリー	499		
ウッドデザイン – フレーム	500	その他の技術情報	774
深型引出／深型内引出のおすすめ収納プラン	501		

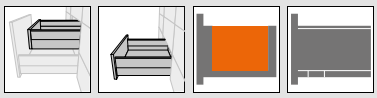

スチールデザイン – クロスギャラリー

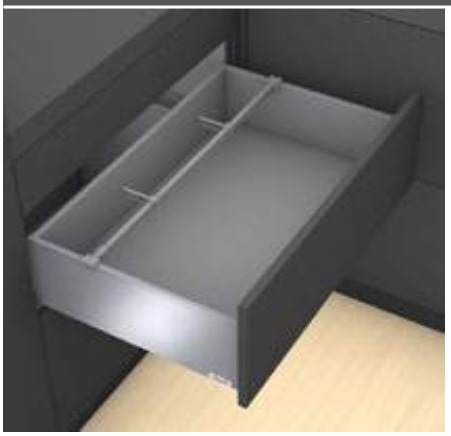

- キッチンのボトル用引出が実用的になります
- クロスギャラリーを使用します
- LEGRABOX (レグラボックス) 深型引出および内引出、C 高さと F 高さ で使えます
- 任意の位置に設置して、安定して収納できる

品番一覧

A1 カット用クロスギャラリー

長さ (mm)	カラー	品番
1080	SW-M | TS-M | OG-M [1]	ZR7.1080U

[1] アルミ

カット寸法: キャビネット内寸幅 LW – 90 mm

A3 クロスギャラリーコネクター

ボックスシステム	カラー	品番
LEGRABOX pure (レグラボックス ピュア)	SW-M | TS-M | OG-M	ZC7U10E0
LEGRABOX free (レグラボックス フリー)	SW-M | TS-M | OG-M	ZC7U11E0

B クロスギャラリーデバイダー

長さ (mm)	カラー	品番
84	SW-M | TS-M | OG-M	ZC7U10F0

推奨する構成部品の色の組み合わせ

No.	名称	カラー			
		SW-M	TS-M	OG-M	INGL
A1	カット用クロスギャラリー	SW-M	TS-M	OG-M	TS-M
A3	クロスギャラリーコネクター	SW-M	TS-M	OG-M	TS-M
B	クロスギャラリーデバイダー	SW-M	TS-M	OG-M	TS-M

カラー	
SW-M	シルクホワイト マット
TS-M	テラブラック マット

カラー	
OG-M	オリオングレー マット
INGL	ステンレス (Inox)、指紋付着防止コーティング

参照ページ

概要 – LEGRABOX (レグラボックス) 用 AMBIA-LINE (アンビアライン)	491	取付、取外し、調整 – AMBIA-LINE (アンビアライン) キッチンアクセサリー	507
AMBIA-LINE (アンビアライン) キッチンアクセサリー	505	スチールデザイン – フレーム	497
深型引出／深型内引出のおすすめ収納プラン	501	スチールデザイン – ボトル	498
		ウッドデザイン – フレーム	500
取付、取外し、調整	502	その他の技術情報	774

► LEGRABOX (レグラボックス) 用 AMBIA-LINE (アンビアライン)
►► LEGRABOX (レグラボックス) – 深型引出用 AMBIA-LINE (アンビアライン)

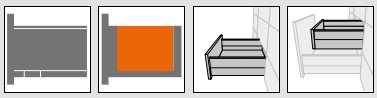

ウッドデザイン – フレーム

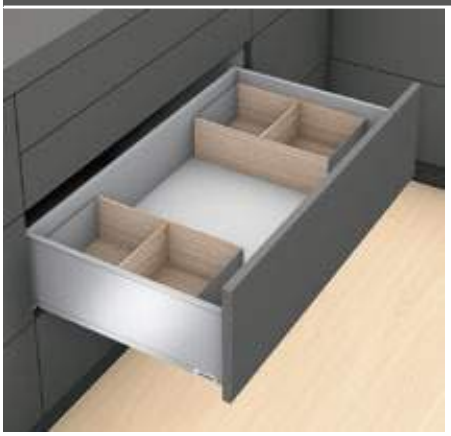

- キッチン、その他の部屋の引出が、実用的になります
- エレガントでスリムなデザイン
- LEGRABOX (レグラボックス) 深型引出および内引出、C 高さと F 高さ で使えます
- 任意の位置に設置して、安定して収納できる
- オプションで皿ホルダーおよびスパイスホルダーを使用できます
- フレーム高さ 110 mm
- 素材 : 木製 木目調／スチール



品番一覧

B 深型仕切フレーム

	レール長さ NL (mm)	幅 (mm)	カラー	品番
	270–650	242	E01S | N01T | E02G	ZC7F300RHU
	400–650	218	E01S | N01T | E02G	ZC7F400RHP

Z アクセサリー

Z1 スプリングクランプ付きクロスデバイダー

	幅 (mm)	高さ (mm)	カラー	品番
	242	100	EC01 | NU01 | EC02	ZC7Q0U0FH
	218	100	EC01 | NU01 | EC02	ZC7Q0P0FH

推奨する構成部品の色の組み合わせ

No.	名称	カラー			
		SW-M	TS-M	OG-M	INGL
B	深型仕切フレーム	E01S	N01T	E02G	N01T
Z1	クロスデバイダー	EC01	NU01	EC02	NU01

カラー	
SW-M	シルクホワイト　マット
TS-M	テラブラック　マット
OG-M	オリオングレー　マット
INGL	ステンレス (Inox)、指紋付着防止コーティング
E01S	バルドリーノオーク／SW-M

カラー	
EC01	バルドリーノオーク
N01T	テネシーウォールナット／TS-M
NU01	テネシーウォールナット
E02G	ネブラスカオーク／OG-M
EC02	ネブラスカオーク

参照ページ

概要 – LEGRABOX (レグラボックス) 用 AMBIA-LINE (アンビアライン)	491	AMBIA-LINE (アンビアライン) キッチンアクセサリー	505
		取付、取外し、調整	503
スチールデザイン – フレーム	497	取付、取外し、調整 – AMBIA-LINE (アンビアライン) キッチンアクセサリー	507
スチールデザイン – ボトル	498		
スチールデザイン – クロスギャラリー	499	その他の技術情報	774
深型引出／深型内引出のおすすめ収納プラン	501		

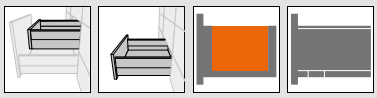

深型引出／深型内引出のおすすめ収納プラン





深型仕切フレームレール長さ NL 270–400 mm

キャビネット幅 KB (mm)	レール長さ NL (mm) 270 [1]	300	350	400
275	–	–		
300				
350				
400	1 x 深型仕切フレーム – 242 mm	1 x 深型仕切フレーム – 242 mm		
450				
500				
550				
600				
800	2 x 深型仕切フレーム – 242 mm	2 x 深型仕切フレーム – 242 mm		
900	3 x 深型仕切フレーム – 242 mm			
1000				
1200	4 x 深型仕切フレーム – 242 mm			

[1] 内引出には使えません

深型仕切フレームレール長さ NL 450–650 mm

キャビネット幅 KB (mm)	レール長さ NL (mm) 450	500	550	600	650
275	–				
300	1 x 深型仕切フレーム – 218 mm				
350					
400					
450					
500					
550					
600	2 x 深型仕切フレーム – 218 mm				
800					
900	3 x 深型仕切フレーム – 218 mm				
1000					
1200	4 x 深型仕切フレーム – 218 mm				

参照ページ

概要 – LEGRABOX (レグラボックス) 用 AMBIA-LINE (アンビアライン)	491	取付、取外し、調整	502
スチールデザイン – フレーム	497	取付、取外し、調整 – AMBIA-LINE (アンビアライン) キッチンアクセサリー	507
スチールデザイン – ボトル	498	その他の技術情報	774
スチールデザイン – クロスギャラリー	499		
ウッドデザイン – フレーム	500		
AMBIA-LINE (アンビアライン) キッチンアクセサリー	505		

► LEGRABOX (レグラボックス) 用 AMBIA-LINE (アンビアライン)
►► 取付、取外し、調整

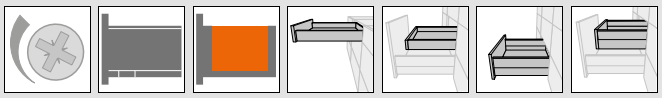

スチールデザイン – フレーム

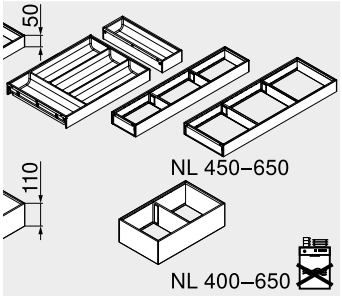

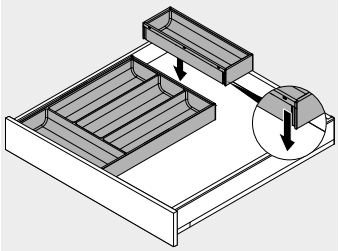

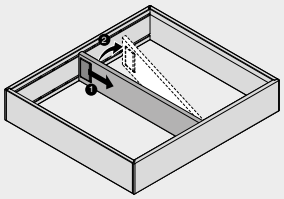

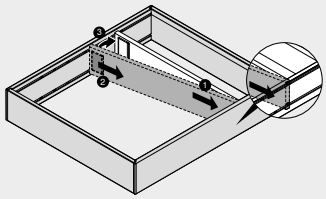

レール長さ

スチールデザイン – フレーム

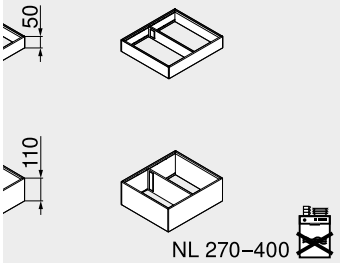

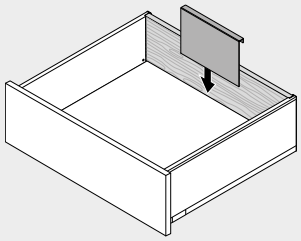

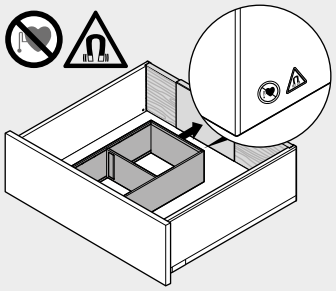

レール長さ

スチールデザイン – ボトル

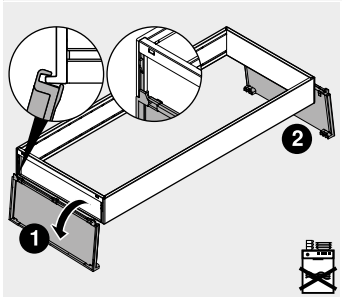

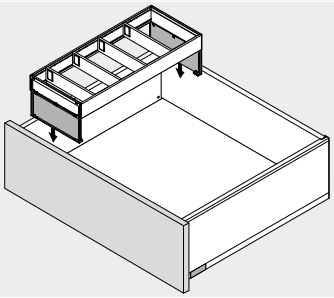

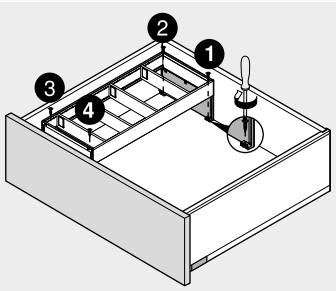

内引出には使えません

オプション
4 x 木ネジ Ø 3.5 x 15 mm

スチールデザイン – クロスギャラリー

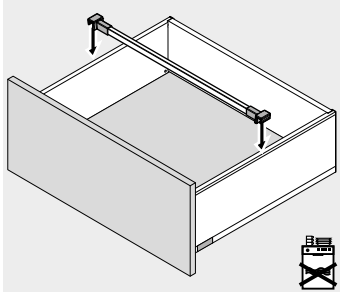

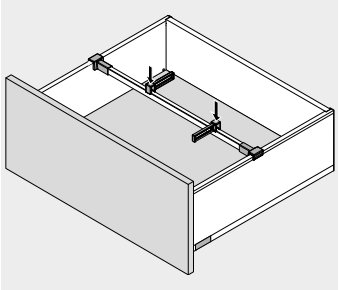

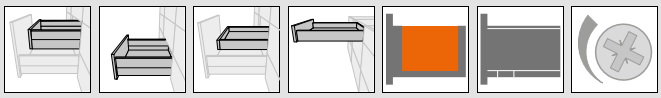

ウッドデザイン – フレーム

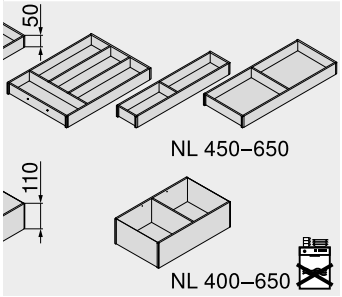

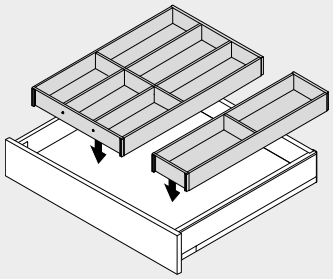

レール長さ

ウッドデザイン – フレーム

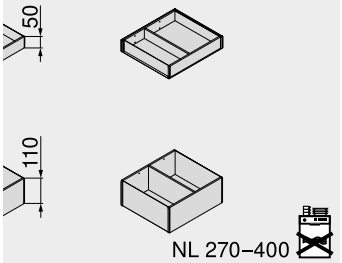

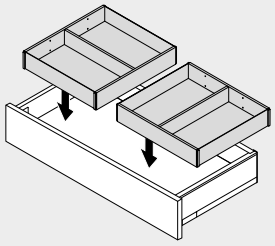

レール長さ

ウッドデザイン – フレーム

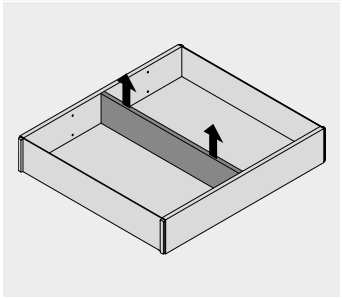

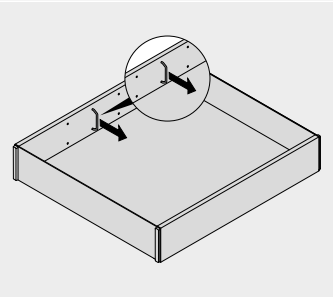

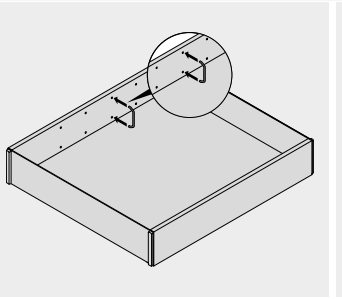

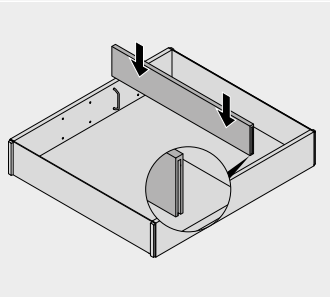

それは最高の収納アクセサリー



美しいフォルムのAMBIA-LINE (アンビアライン) キッチンアクセサリーでは、高品質なデザインと考え抜かれた機能とが結びついています。
ナイフホルダー、皿ホルダー、スパイスホルダー、そしてラップとアルミホイル用ホイルカッターなどが、キッチンに美しい整理整頓をもたらします。すべての物が、まさに使う場所に収納されている - あなたのキッチン用品は引出の中で整頓できて、しかも簡単に取り出せるのです。



ホイルカッター
このホイルカッターを使えば、ラップやアルミホイルを、簡単に引き出し、綺麗にカットすることができます



ナイフホルダー
ナイフが9本までナイフホルダーに確実かつ見通しよく収納され、すぐに手に取ることができます



ブルム皿ホルダー
無段階で調整できるブルム皿ホルダーは、最大 12 枚の皿を引出の中で安全に収納でき、取り出して運ぶことができます



スパイスホルダー
色々なサイズのスパイスボトルがスパイスホルダーに見通しよく、倒れないように収納できます

ホイルディスペンサー

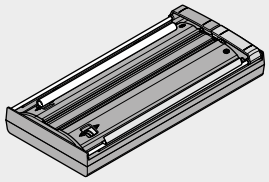

- ラップとアルミホイル用ホイルカッター
- ラップをキレイに簡単に取出せるディスペンサーロッド
- 底板へ固定具で止めることができ、取出しもできる
- LEGRABOX (レグラボックス) 引出と内引出、M高さと K 高さで使えます
- 幅 200 mm の AMBIA-LINE (アンビアライン) 仕切フレームにピッタリと入れられる
- 素材 : プラスチック／ステンレス (Inox)
- カラー : オリオングレーマット

品番一覧

名称	品番
ホイル付き	ZC7C0000
ホイルなし	ZC7C0001
長さ (mm)	409
幅 (mm)	187

参照ページ

取付、取外し、調整	506

ナイフホルダー

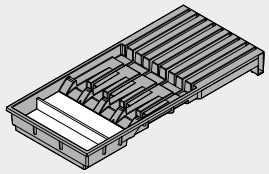

- 4本の大きなナイフと5本の小さなナイフを安全に収納できます
- 長いナイフ用のハンドルサポートを含みます
- ベース固定ブラケットによるハンドルサポート部品
- LEGRABOX (レグラボックス) 引出と内引出、M高さと K 高さで使えます
- 幅 200 mm の AMBIA-LINE (アンビアライン) 仕切フレームにピッタリと入れられる
- 素材 : プラスチック／ステンレス (Inox)
- カラー : オリオングレーマット

品番一覧

名称	品番
ナイフホルダー	ZC7M0200
長さ (mm)	409
幅 (mm)	187

参照ページ

取付、取外し、調整	506

ブルム皿ホルダー

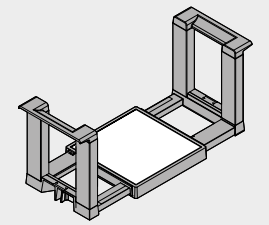

- 最大12枚の皿を安全に収納できます
- 皿の大きさに合わせて無段階に調整できます
- ホルダーごと引出から取り出して運べる
- LEGRABOX (レグラボックス) 深型引出および内引出、C 高さと F 高さ で使えます
- 素材 : プラスチック／ステンレス (Inox)
- カラー : オリオングレーマット

品番一覧

名称	品番
ブルム皿ホルダー	ZC7T0350
皿の直径 (mm)	186–322
皿の積み重ね高さ (mm)	146
全高 (mm)	170

参照ページ

取付、取外し、調整	506

スパイスホルダー

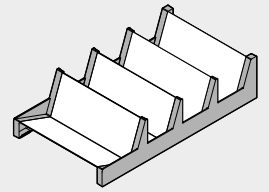

- 各種サイズのスパイス容器を見通しよく保管します
- LEGRABOX (レグラボックス) 深型引出および内引出、C 高さと F 高さ で使えます
- 素材 : プラスチック／ステンレス (Inox)
- カラー : オリオングレーマット

品番一覧

名称	品番
スパイスホルダー	ZC7G0P0I
長さ (mm)	356
幅 (mm)	205

参照ページ

取付、取外し、調整	506

ホイルディスペンサー

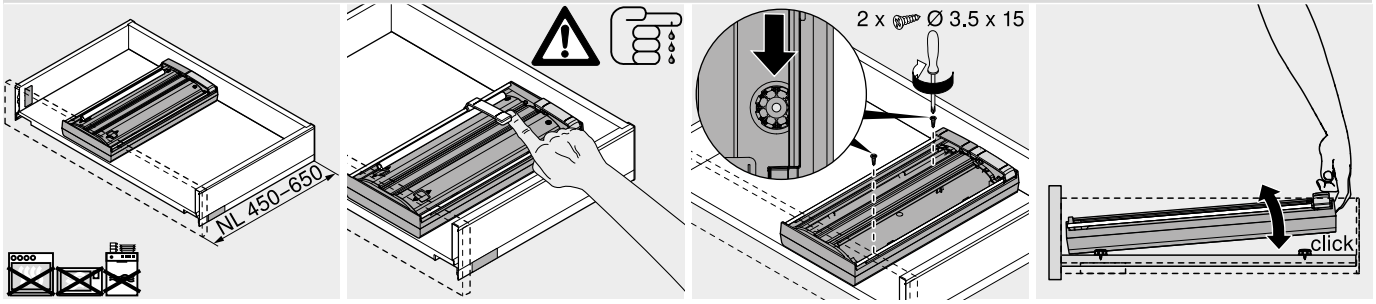

レール長さ

ナイフホルダー

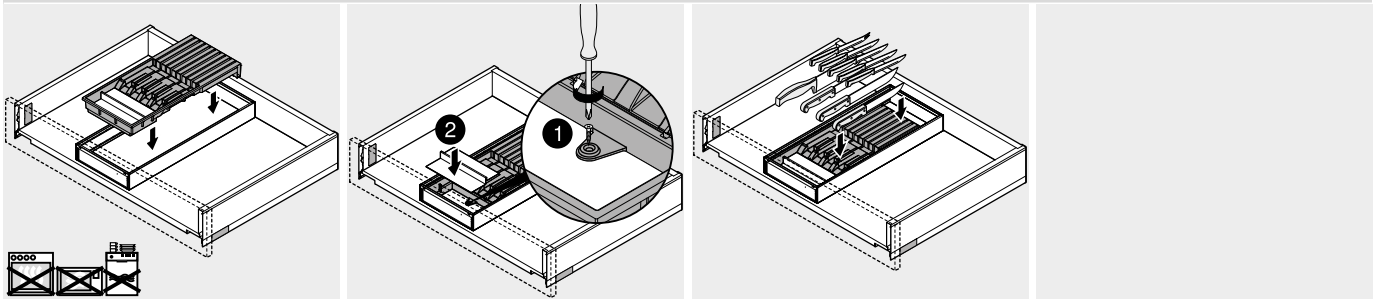

ブルム皿ホルダー

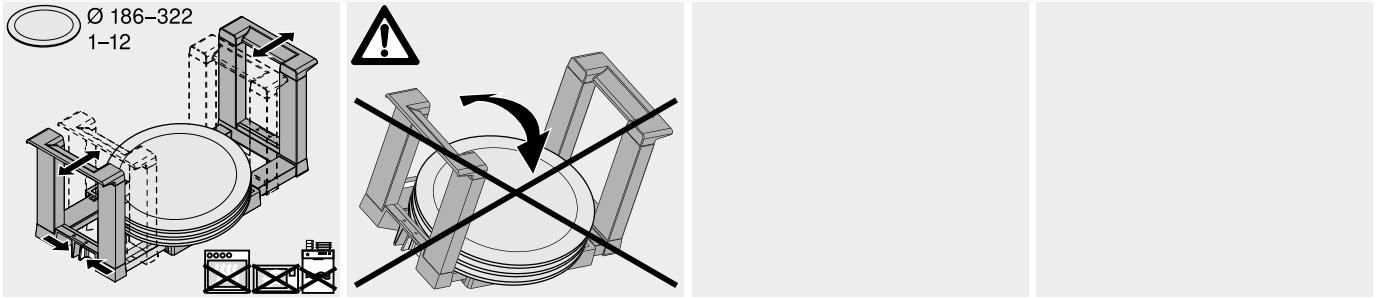

スパイスホルダー

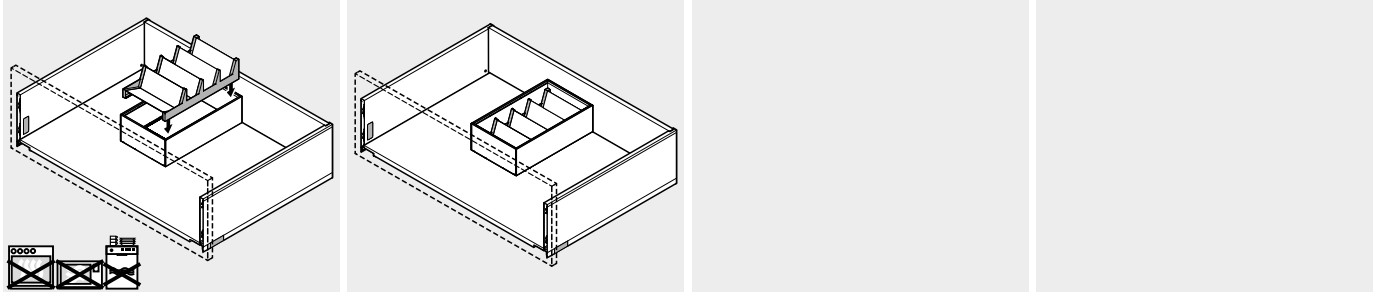



必要なものがすべて見通せます



ORGA-LINE (オルガライン) は、TANDEMBOX (タンデムボックス) 用にデザインされた高品質な内部仕切システムです。

カトラリーやボトルまたは鍋 – あらゆる収納物を自由自在に機能的に収納することができます。仕切りは、収納物に合わせてお好みで調整できます。このように、ORGA-LINE は収納物を取り出しやすく、引出の整理整頓ができます。

さらに、実用的な ORGA-LINE キッチンアクセサリーを使えば、キッチンでのさまざまな作業が効率的になり、引出内部を整理整頓できます。

TANDEMBOX (タンデムボックス) 引出用 ORGA-LINE (オルガライン)



トレーセット



パーティションセット



コンビセット



標準引出用 ORGA-LINE (オルガライン) セットは、ホイルディスペンサーおよびナイフホルダーを追加できます

TANDEMBOX (タンデムボックス) 深型引出用 ORGA-LINE (オルガライン)



TANDEMBOX intivo



TANDEMBOX antaro



TANDEMBOX plus



深型引出用 ORGA-LINE (オルガライン) セットは、スパイスホルダーおよび皿ホルダーを追加できます

▶▶ TANDEMBOX (タンデムボックス) – 引出用 ORGA-LINE (オルガライン)


シンボル画像

トレーセット	510
パーティションセット	512
コンビセット	514
基本セット	516

▶▶ TANDEMBOX (タンデムボックス) – 深型引出用 ORGA-LINE (オルガライン)


シンボル画像

TANDEMBOX intivo (タンデムボックス　インティーボ) 用 ORGA-LINE (オルガライン) – クロスデバイダー	518
TANDEMBOX antaro (タンデムボックス　アンタロ) 用 ORGA-LINE (オルガライン) – クロスデバイダー	520
TANDEMBOX antaro (タンデムボックス　アンタロ) 用 ORGA-LINE (オルガライン) – クロスギャラリー	521
TANDEMBOX plus (タンデムボックス　プラス) 用 ORGA-LINE (オルガライン) – クロスデバイダー	522
TANDEMBOX plus (タンデムボックス　プラス) 用 ORGA-LINE (オルガライン) – クロスギャラリー	523
深型引出／深型内引出のおすすめ収納プラン	524

▶▶ 取付、取外し、調整


シンボル画像

トレーセット	526
パーティションセット	526
コンビセット	526
TANDEMBOX intivo (タンデムボックス　インティーボ) 用 ORGA-LINE (オルガライン) – クロスデバイダー	527
TANDEMBOX antaro (タンデムボックス　アンタロ) 用 ORGA-LINE (オルガライン) – クロスデバイダー	528
TANDEMBOX plus (タンデムボックス　プラス) 用 ORGA-LINE (オルガライン) – クロスデバイダー	529

ピクトグラフ

受注生産品 (お問い合わせください)	引出	食洗機対応 (最高65°C)
インフォメーション	内引出用	
アクセサリー	深型引出	
TANDEMBOX intivo	内引出	
TANDEMBOX antaro	取付寸法	
TANDEMBOX plus	カット寸法	
コーナーキャビネット	取付、取外し、調整	

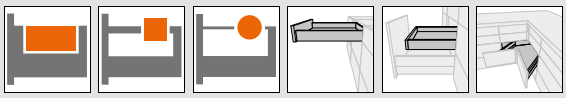

トレーセット



- キッチンのボトル用引出が実用的になります
- カトラリーに対応 (オプション)
- 標準引出と内引出に使える
- 取出し可能なトレー – 食洗機対応
- オプションでホイルカッターおよびナイフホルダーを使用できます
- レール長さ NL 450–650 mm
- キャビネット幅 KB 275–1200 mm に対応

必要なスペース

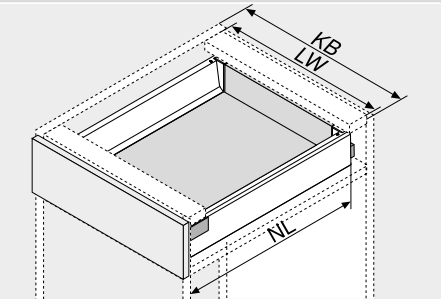

NL	レール長さ
KB	キャビネット幅
LW	キャビネット内寸幅

品番一覧

KB (mm)	275–299



シンボル画像、NL 500 mm

NL (mm)	品番
450	ZSI.450BI1N
500	ZSI.500BI1N
550	ZSI.550BI1N
600	ZSI.600BI1N
650	ZSI.650BI1N

KB	キャビネット幅
NL	レール長さ

KB (mm)	300–399



シンボル画像、NL 500 mm

NL (mm)	品番
450	ZSI.450BI2N
500	ZSI.500BI2N
550	ZSI.550BI2N
600	ZSI.600BI2N
650	ZSI.650BI2N

KB (mm)	400–549

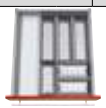

シンボル画像、NL 500 mm

NL (mm)	品番
450	ZSI.450BI3N
500	ZSI.500BI3
550	ZSI.550BI3
600	ZSI.600BI3
650	ZSI.650BI3

KB (mm)	550–599



シンボル画像、NL 500 mm

NL (mm)	品番		品番
450	ZSI.450BI1N	+	ZSI.450BI3N
500	ZSI.500BI1N	+	ZSI.500BI3
550	ZSI.550BI1N	+	ZSI.550BI3
600	ZSI.600BI1N	+	ZSI.600BI3
650	ZSI.650BI1N	+	ZSI.650BI3

KB (mm)	600



シンボル画像、NL 500 mm

NL (mm)		品番		品番
450	1	ZSI.60VEI4		
500	1	ZSI.60VEI6		
550	1	ZSI.60VEI7		
600		ZSI.600BI1N	+	ZSI.600BI3
650		ZSI.650BI1N	+	ZSI.650BI3

1	全備セット

KB (mm)	601–699



シンボル画像、NL 500 mm

NL (mm)	品番		品番
450	ZSI.450BI1N	+	ZSI.450BI3N
500	ZSI.500BI1N	+	ZSI.500BI3
550	ZSI.550BI1N	+	ZSI.550BI3
600	ZSI.600BI1N	+	ZSI.600BI3
650	ZSI.650BI1N	+	ZSI.650BI3

KB (mm)	700–799



シンボル画像、NL 500 mm

NL (mm)	品番		品番
450	ZSI.450BI2N	+	ZSI.450BI3N
500	ZSI.500BI2N	+	ZSI.500BI3
550	ZSI.550BI2N	+	ZSI.550BI3
600	ZSI.600BI2N	+	ZSI.600BI3
650	ZSI.650BI2N	+	ZSI.650BI3

KB (mm)	800–899



シンボル画像、NL 500 mm

NL (mm)		品番
450	2 x	ZSI.450BI3N
500	2 x	ZSI.500BI3
550	2 x	ZSI.550BI3
600	2 x	ZSI.600BI3
650	2 x	ZSI.650BI3

KB (mm)	900

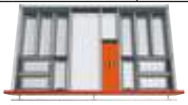

シンボル画像、NL 500 mm

NL (mm)		品番		品番
450	1	ZSI.90VEI4		
500	1	ZSI.90VEI6		
550	1	ZSI.90VEI7		
600		ZSI.600BI3	+	ZSI.600KI4
650		ZSI.650BI3	+	ZSI.650KI4

1	全備セット

KB (mm)	901–999



シンボル画像、NL 500 mm

NL (mm)	品番		品番
450	ZSI.450BI3N	+	ZSI.450KI4N
500	ZSI.500BI3	+	ZSI.500KI4
550	ZSI.550BI3	+	ZSI.550KI4
600	ZSI.600BI3	+	ZSI.600KI4
650	ZSI.650BI3	+	ZSI.650KI4

KB (mm)	1000–1099



シンボル画像、NL 500 mm

NL (mm)		品番
450	2 x	ZSI.450KI4N
500	2 x	ZSI.500KI4
550	2 x	ZSI.550KI4
600	2 x	ZSI.600KI4
650	2 x	ZSI.650KI4

KB (mm)	1100–1199

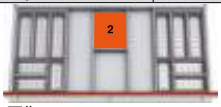

シンボル画像、NL 500 mm

NL (mm)		品番		品番
450	2 x	ZSI.450BI3N	+	ZSI.450FI2N
500	2 x	ZSI.500BI3	+	ZSI.500FI2N
550	2 x	ZSI.550BI3	+	ZSI.550FI2N
600	2 x	ZSI.600BI3	+	ZSI.600FI2N
650	2 x	ZSI.650BI3	+	ZSI.650FI2N

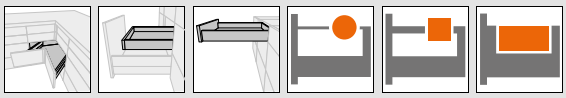

トレーセット

品番一覧

KB (mm)	1200
 シンボル画像、NL 500 mm	
NL (mm)	品番
450	ZSI.12VEI4
500	ZSI.12VEI6
550	ZSI.12VEI7
[1]	全備セット

KB (mm)		1200		
 シンボル画像、NL 500 mm				
NL (mm)		品番		品番
600	2 x	ZSI.600BI3	+	ZSI.600FI2N
650	2 x	ZSI.650BI3	+	ZSI.650FI2N

SPACE CORNER	
 シンボル画像、NL 500 mm	
NL (mm)	品番
600	ZSI.450BI3E
650	ZSI.500BI3E

ORGA-LINE (オルガライン) キッチンアクセサリー	
セット内の配置	
1	1 x ZSZ.01F0
1	1 x ZSZ.02F0
2	1 x ZSZ.01F0 + 1 x ZSZ.02F0
2	1 x ZSZ.02M0

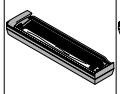	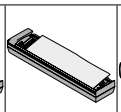	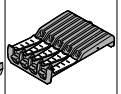
ZSZ.01F0	ZSZ.02F0	ZSZ.02M0

参照ページ

概要 – TANDEMBOX (タンデムボックス) 用 ORGA-LINE (オルガライン)	509	取付寸法	517
		取付、取外し、調整	526
パーティションセット	512	取付、取外し、調整 – ORGA-LINE (オルガライン) キッチンアクセサリー	532
コンビセット	514		
基本セット	516	その他の技術情報	774
ORGA-LINE (オルガライン) キッチンアクセサリー	531		
アクセサリー	517		

► TANDEMBOX (タンデムボックス) 用 ORGA-LINE (オルガライン)
►► TANDEMBOX (タンデムボックス) – 引出用 ORGA-LINE (オルガライン)

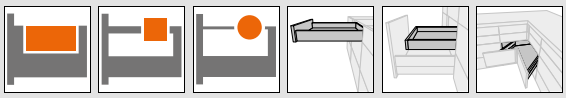

パーティションセット



- キッチン、その他の部屋の引出が、実用的になります
- 標準引出と内引出に使える
- 取出し可能なトレー – 食洗機対応
- オプションでホイルカッターおよびナイフホルダーを使用できます
- レール長さ NL 450–650 mm
- キャビネット幅 KB 275–1200 mm に対応

必要なスペース

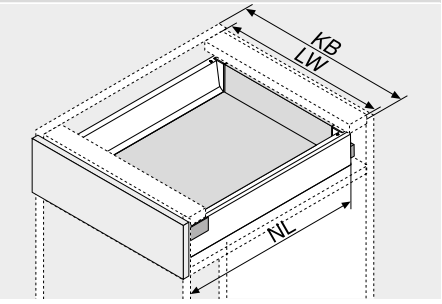

NL	レール長さ
KB	キャビネット幅
LW	キャビネット内寸幅

品番一覧

KB (mm) 275–349



シンボル画像、NL 500 mm

NL (mm)	品番
450	ZSI.450BI1N
500	ZSI.500BI1N
550	ZSI.550BI1N
600	ZSI.600BI1N
650	ZSI.650BI1N

KB	キャビネット幅
NL	レール長さ

KB (mm) 350–449



シンボル画像、NL 500 mm

NL (mm)	品番
450	ZSI.450KI2N
500	ZSI.500KI2N
550	ZSI.550KI2N
600	ZSI.600KI2N
650	ZSI.650KI2N

KB (mm) 450–599

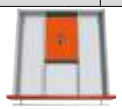

シンボル画像、NL 500 mm

NL (mm)	品番
450	ZSI.450FI2N
500	ZSI.500FI2N
550	ZSI.550FI2N
600	ZSI.600FI2N
650	ZSI.650FI2N

KB (mm) 600



シンボル画像、NL 500 mm

NL (mm)		品番		
450	[1]	ZSI.60VUI4		
500	[1]	ZSI.60VUI6		
550	[1]	ZSI.60VUI7		
600		ZSI.600BI1N	+	ZSI.600KI3N
650		ZSI.650BI1N	+	ZSI.650KI3N

[1] 全備セット

KB (mm) 601–699



シンボル画像、NL 500 mm

NL (mm)	品番		品番
450	ZSI.450BI1N	+	ZSI.450KI3N
500	ZSI.500BI1N	+	ZSI.500KI3N
550	ZSI.550BI1N	+	ZSI.550KI3N
600	ZSI.600BI1N	+	ZSI.600KI3N
650	ZSI.650BI1N	+	ZSI.650KI3N

KB (mm) 700–799

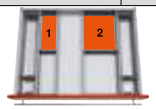

シンボル画像、NL 500 mm

NL (mm)	品番		品番
450	ZSI.450KI2N	+	ZSI.450KI3N
500	ZSI.500KI2N	+	ZSI.500KI3N
550	ZSI.550KI2N	+	ZSI.550KI3N
600	ZSI.600KI2N	+	ZSI.600KI3N
650	ZSI.650KI2N	+	ZSI.650KI3N

KB (mm) 800–899

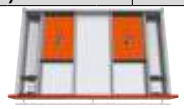

シンボル画像、NL 500 mm

NL (mm)		品番
450	2 x	ZSI.450KI3N
500	2 x	ZSI.500KI3N
550	2 x	ZSI.550KI3N
600	2 x	ZSI.600KI3N
650	2 x	ZSI.650KI3N

KB (mm) 900



シンボル画像、NL 500 mm

NL (mm)		品番
450	[1]	ZSI.90VUI4
500	[1]	ZSI.90VUI6
550	[1]	ZSI.90VUI7
600	2 x	ZSI.600KI3N
650	2 x	ZSI.650KI3N

[1] 全備セット

KB (mm) 901–999

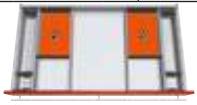

シンボル画像、NL 500 mm

NL (mm)		品番
450	2 x	ZSI.450KI3N
500	2 x	ZSI.500KI3N
550	2 x	ZSI.550KI3N
600	2 x	ZSI.600KI3N
650	2 x	ZSI.650KI3N

KB (mm) 1000–1099

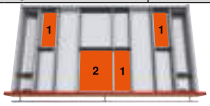

シンボル画像、NL 500 mm

NL (mm)		品番		品番
450	2 x	ZSI.450KI2N	+	ZSI.450FI3
500	2 x	ZSI.500KI2N	+	ZSI.500FI3
550	2 x	ZSI.550KI2N	+	ZSI.550FI3
600	2 x	ZSI.600KI2N	+	ZSI.600FI3
650	2 x	ZSI.650KI2N	+	ZSI.650FI3

KB (mm) 1100–1199

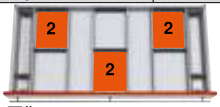

シンボル画像、NL 500 mm

NL (mm)		品番		品番
450	2 x	ZSI.450KI3N	+	ZSI.450FI2N
500	2 x	ZSI.500KI3N	+	ZSI.500FI2N
550	2 x	ZSI.550KI3N	+	ZSI.550FI2N
600	2 x	ZSI.600KI3N	+	ZSI.600FI2N
650	2 x	ZSI.650KI3N	+	ZSI.650FI2N

KB (mm) 1200



シンボル画像、NL 500 mm

NL (mm)		品番		
450	[1]	ZSI.12VUI4		
500	[1]	ZSI.12VUI6		
550	[1]	ZSI.12VUI7		
600	2 x	ZSI.600KI3N	+	ZSI.600FI3
650	2 x	ZSI.650KI3N	+	ZSI.650FI3

[1] 全備セット

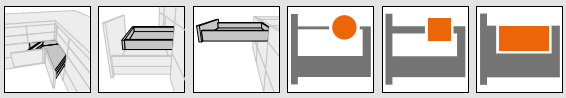

パーティションセット

品番一覧

SPACE CORNER



シンボル画像、NL 650 mm

NL (mm)	品番
600	ZSI.450FI3
650	ZSI.500FI3

ORGA-LINE (オルガライン) キッチンアクセサリー

セット内の配置	
1	1 x ZSZ.01F0
1	1 x ZSZ.02F0
2	1 x ZSZ.01F0 + 1 x ZSZ.02F0
2	1 x ZSZ.02M0

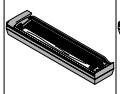

ZSZ.01F0

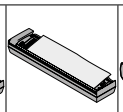

ZSZ.02F0

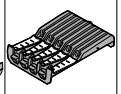

ZSZ.02M0

参照ページ

概要 – TANDEMBOX (タンデムボックス) 用 ORGA-LINE (オルガライン)	509	取付寸法	517
		取付、取外し、調整	526
トレーセット	510	取付、取外し、調整 – ORGA-LINE (オルガライン) キッチンアクセサリー	532
コンビセット	514		
基本セット	516	その他の技術情報	774
ORGA-LINE (オルガライン) キッチンアクセサリー	531		
アクセサリー	517		

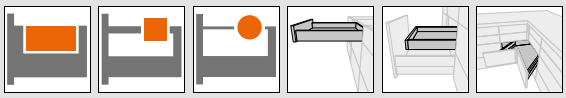

コンビセット



- キッチン、その他の部屋の引出が、実用的になります
- 標準引出と内引出に使える
- 取出し可能なトレー – 食洗機対応
- オプションでホイルカッターおよびナイフホルダーを使用できます
- レール長さ NL 450–650 mm
- キャビネット幅 KB 275–1200 mm に対応

必要なスペース

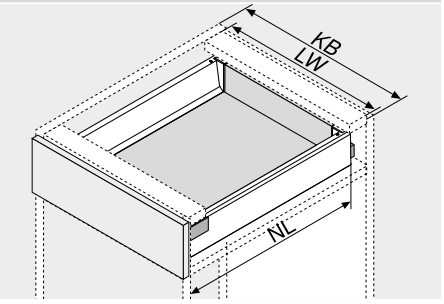

NL	レール長さ
KB	キャビネット幅
LW	キャビネット内寸幅

品番一覧

KB (mm)	275–349



シンボル画像、NL 500 mm

NL (mm)	品番
450	ZSI.450BI1N
500	ZSI.500BI1N
550	ZSI.550BI1N
600	ZSI.600BI1N
650	ZSI.650BI1N

KB	キャビネット幅
NL	レール長さ

KB (mm)	350–449



シンボル画像、NL 500 mm

NL (mm)	品番
450	ZSI.450KI2N
500	ZSI.500KI2N
550	ZSI.550KI2N
600	ZSI.600KI2N
650	ZSI.650KI2N

KB (mm)	450–600



シンボル画像、NL 500 mm

NL (mm)	品番
450	ZSI.450MI3
500	ZSI.500MI3
550	ZSI.550MI3
600	ZSI.600MI3
650	ZSI.650MI3

KB (mm)	601–649



シンボル画像、NL 500 mm

NL (mm)	品番		品番
450	ZSI.450BI1N	+	ZSI.450MI3
500	ZSI.500BI1N	+	ZSI.500MI3
550	ZSI.550BI1N	+	ZSI.550MI3
600	ZSI.600BI1N	+	ZSI.600MI3
650	ZSI.650BI1N	+	ZSI.650MI3

KB (mm)	650–750

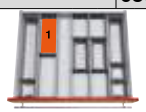

シンボル画像、NL 500 mm

NL (mm)	品番		品番
450	ZSI.450KI2N	+	ZSI.450MI3
500	ZSI.500KI2N	+	ZSI.500MI3
550	ZSI.550KI2N	+	ZSI.550MI3
600	ZSI.600KI2N	+	ZSI.600MI3
650	ZSI.650KI2N	+	ZSI.650MI3

KB (mm)	751–899



シンボル画像、NL 500 mm

NL (mm)	品番		品番
450	ZSI.450KI3N	+	ZSI.450BI3N
500	ZSI.500KI3N	+	ZSI.500BI3
550	ZSI.550KI3N	+	ZSI.550BI3
600	ZSI.600KI3N	+	ZSI.600BI3
650	ZSI.650KI3N	+	ZSI.650BI3

KB (mm)	900–1200

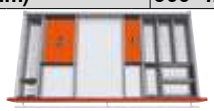

シンボル画像、NL 500 mm

NL (mm)	品番		品番
450	ZSI.450KI3N	+	ZSI.450KI4N
500	ZSI.500KI3N	+	ZSI.500KI4
550	ZSI.550KI3N	+	ZSI.550KI4
600	ZSI.600KI3N	+	ZSI.600KI4
650	ZSI.650KI3N	+	ZSI.650KI4

SPACE CORNER



シンボル画像、NL 650 mm

NL (mm)	品番
600	ZSI.450FI3
650	ZSI.500FI3

ORGA-LINE (オルガライン) キッチンアクセサリー	
セット内の配置	
1	1 x ZSZ.01F0
1	1 x ZSZ.02F0
2	1 x ZSZ.01F0 + 1 x ZSZ.02F0
2	1 x ZSZ.02M0

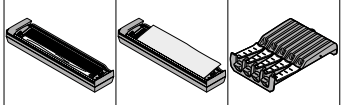

ZSZ.01F0	ZSZ.02F0	ZSZ.02M0

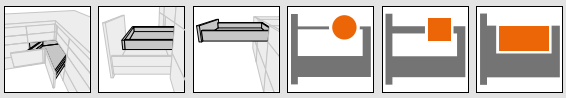

コンビセット

参照ページ			
概要 – TANDEMBOX (タンデムボックス) 用 ORGA-LINE (オルガライン)	509	取付寸法	517
		取付、取外し、調整	526
トレーセット	510	取付、取外し、調整 – ORGA-LINE (オルガライン) キッチンアクセサリー	532
パーティションセット	512		
基本セット	516	その他の技術情報	774
ORGA-LINE (オルガライン) キッチンアクセサリー	531		
アクセサリー	517		

► TANDEMBOX (タンデムボックス) 用 ORGA-LINE (オルガライン)
►► TANDEMBOX (タンデムボックス) – 引出用 ORGA-LINE (オルガライン)

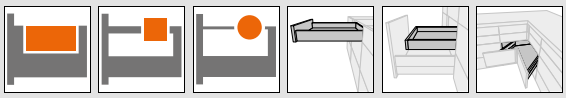

基本セット



- フレキシブルに使える基本セット
- キッチン、その他の部屋の引出が、実用的になります
- 標準引出と内引出に使える
- 取出し可能なトレー – 食洗機対応
- オプションでホイルカッターおよびナイフホルダーを使用できます
- レール長さ NL 450–650 mm
- キャビネット幅 KB 275–1200 mm に対応

必要なスペース

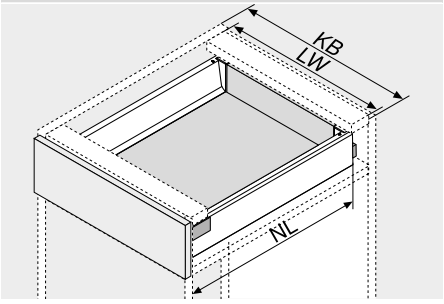

NL	レール長さ
KB	キャビネット幅
LW	キャビネット内寸幅

品番一覧

BI1 セット

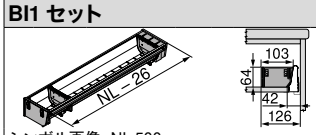

シンボル画像、NL 500 mm

NL (mm)	品番
450	ZSI.450BI1N
500	ZSI.500BI1N
550	ZSI.550BI1N
600	ZSI.600BI1N
650	ZSI.650BI1N

NL レール長さ

BI2 セット

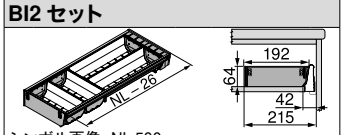

シンボル画像、NL 500 mm

NL (mm)	品番
450	ZSI.450BI2N
500	ZSI.500BI2N
550	ZSI.550BI2N
600	ZSI.600BI2N
650	ZSI.650BI2N

BI3 セット

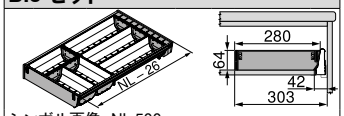

シンボル画像、NL 500 mm

NL (mm)	品番
450	ZSI.450BI3N
500	ZSI.500BI3
550	ZSI.550BI3
600	ZSI.600BI3
650	ZSI.650BI3

KI2 セット

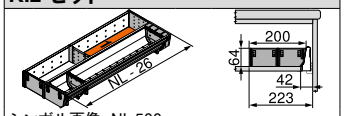

シンボル画像、NL 500 mm

NL (mm)	品番
450	ZSI.450KI2N
500	ZSI.500KI2N
550	ZSI.550KI2N
600	ZSI.600KI2N
650	ZSI.650KI2N

KI3 セット

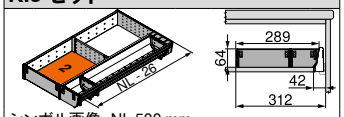

シンボル画像、NL 500 mm

NL (mm)	品番
450	ZSI.450KI3N
500	ZSI.500KI3N
550	ZSI.550KI3N
600	ZSI.600KI3N
650	ZSI.650KI3N

KI4 セット

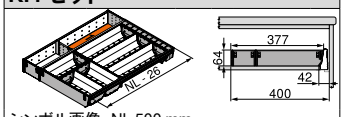

シンボル画像、NL 500 mm

NL (mm)	品番
450	ZSI.450KI4N
500	ZSI.500KI4
550	ZSI.550KI4
600	ZSI.600KI4
650	ZSI.650KI4

MI3 セット

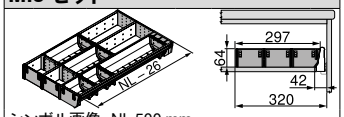

シンボル画像、NL 500 mm

NL (mm)	品番
450	ZSI.450MI3
500	ZSI.500MI3
550	ZSI.550MI3
600	ZSI.600MI3
650	ZSI.650MI3

FI1 セット

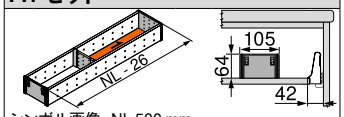

シンボル画像、NL 500 mm

NL (mm)	品番
450	ZSI.450FI1
500	ZSI.500FI1
550	ZSI.550FI1
600	ZSI.600FI1
650	ZSI.650FI1

FI2 セット

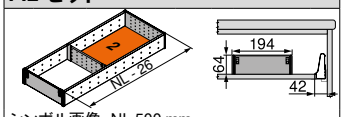

シンボル画像、NL 500 mm

NL (mm)	品番
450	ZSI.450FI2N
500	ZSI.500FI2N
550	ZSI.550FI2N
600	ZSI.600FI2N
650	ZSI.650FI2N

FI3 セット

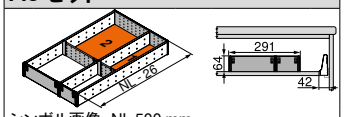

シンボル画像、NL 500 mm

NL (mm)	品番
450	ZSI.450FI3
500	ZSI.500FI3
550	ZSI.550FI3
600	ZSI.600FI3
650	ZSI.650FI3

BI3E セット SPACE CORNER

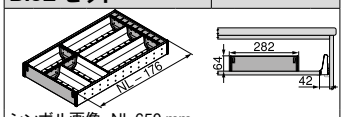

シンボル画像、NL 650 mm

NL (mm)	品番
600	ZSI.450BI3E
650	ZSI.500BI3E

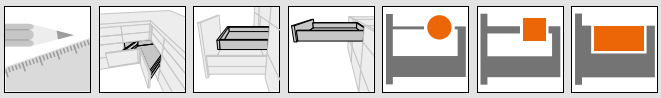

基本セット

品番一覧

Z アクセサリー

トレー

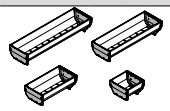

幅 x 長さ (mm)	品番
88 x 88	ZSI.010SI
88 x 176	ZSI.020SI
88 x 264	ZSI.030SI
88 x 352	ZSI.040SI

オルガライン追加デバイダー

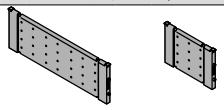

幅 (mm)	品番
88	ZSI.010Q
176	ZSI.020Q

ORGA-LINE (オルガライン) キッチンアクセサリー

ラップ用ディスペンサー

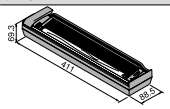

名称	品番
ラップ用ディスペンサー	ZSZ.01F0
ラップ付	

セット内の配置	
1	1 x ZSZ.01F0
2	1 x ZSZ.01F0 + 1 x ZSZ.02F0

ホイル用ディスペンサー

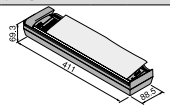

名称	品番
ホイル用ディスペンサー	ZSZ.02F0
アルミホイル付	

セット内の配置	
1	1 x ZSZ.02F0
2	1 x ZSZ.01F0 + 1 x ZSZ.02F0

ナイフホルダー

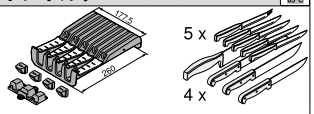

名称	品番
ナイフホルダー	ZSZ.02M0
ハンドルサポート部品付	

セット内の配置	
2	1 x ZSZ.02M0

取付寸法

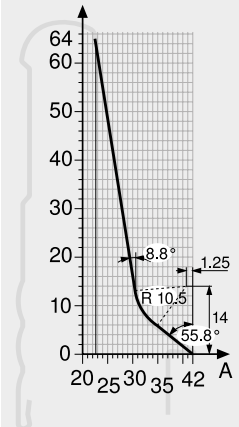

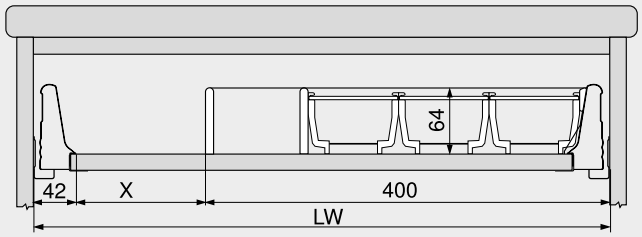

追加のアクセサリーを使用する場合の寸法:
例:木製ナイフホルダー

例:
キャビネット幅 600 mm
オルガライン基本セット ZSI.500KI4

X = キャビネット内寸幅 LW – 400 mm – 42 mm

参照ページ

概要 – TANDEMBOX (タンデムボックス) 用 ORGA-LINE (オルガライン)	509	取付、取外し、調整 – ORGA-LINE (オルガライン) キッチンアクセサリー	532
トレーセット	510	その他の技術情報	774
パーティションセット	512		
コンビセット	514		
ORGA-LINE (オルガライン) キッチンアクセサリー	531		
取付、取外し、調整	526		

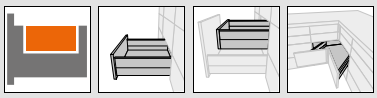

TANDEMBOX intivo (タンデムボックス　インティーボ) 用 ORGA-LINE (オルガライン) – クロスデバイダー



必要なスペース

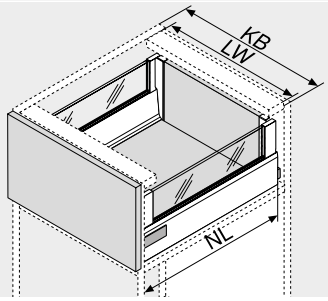

品番一覧

A1 カット用クロスデバイダー



キャビネット幅 KB (mm)	カラー		品番
275	SW | TS | NI-M	1	☎ Z40L152A
300	SW | TS | NI-M	1	Z40L177A
550	SW | TS | NI-M	1	☎ Z40L427A
600	SW | TS | NI-M	1	Z40L477A
900	SW | TS | NI-M	1	Z40L777A
1200	SW | TS | NI-M	1	Z40L1077A

1 アルミ

カット寸法

X	キャビネット内寸幅 LW – 91 mm
Y	キャビネット内寸幅 LW – 295 mm (KB 275 mm)
Y	キャビネット内寸幅 LW – 320 mm (KB 300 mm)
Z	152 mm (KB 275 mm)
Z	177 mm (KB 300 mm)

A2 クロスデバイダーコネクター



カラー	素材	品番
SW | TS | R7037	プラスチック	Z40L0002

2 x クロスデバイダー毎に注文

B クロスギャラリーデバイダー



カラー	素材	品番
SW | TS	スチール	Z43L100S
INGL	ステンレス	Z43L100I

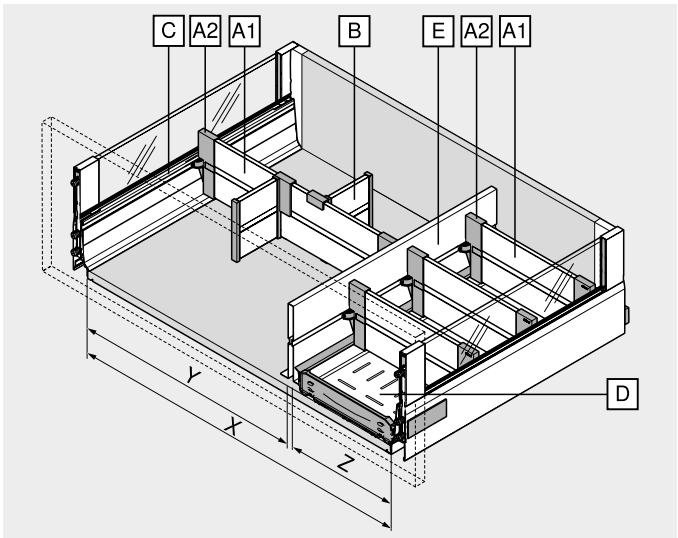

C クロスギャラリー用アダプタープロファイル

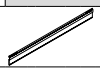

レール長さ NL (mm)		カラー SW | TS	INGL
270	2 x	Z49L242S	Z49L242I
300	2 x	Z49L272S	Z49L272I
350	2 x	Z49L322S	Z49L322I
400	2 x	Z49L372S	Z49L372I
450	2 x	Z49L422S	Z49L422I
500	2 x	Z49L472S	Z49L472I
550	2 x	Z49L522S	Z49L522I
600	2 x	Z49L572S	Z49L572I
650	2 x	Z49L622S	Z49L622I

D ボトル用トレイ

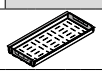

レール長さ NL (mm)	キャビネット幅 KB (mm) 275	300
450	在庫品	Z48.30B0I4
500	Z48.27B0I6	Z48.30B0I6
550	Z48.27B0I7	Z48.30B0I7
600	Z48.27B0I8	Z48.30B0I8
650	Z48.27B0I9	Z48.30B0I9

E センターウォール



レール長さ NL (mm)	カラー SW | TS	INGL
450	Z46L420S	Z46L420I
500	Z46L470S	Z46L470I
550	Z46L520S	Z46L520I
600	Z46L570S	Z46L570I
650	Z46L620S	Z46L620I

内引出には使えません

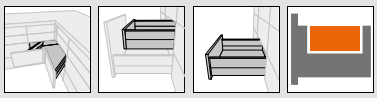

TANDEMBOX intivo (タンデムボックス　インティーボ) 用 ORGA-LINE (オルガライン) – クロスデバイダー

品番一覧

推奨する構成部品の色の組み合わせ

No.	名称	カラー			
		SW	TS	INGL	
A1	カット用クロスデバイダー	SW	TS	NI-M	
A2	クロスデバイダーコネクター	SW	TS	R7037	
B	クロスギャラリーデバイダー	SW	TS	INGL	
C	クロスギャラリー用アダプタープロファイル	SW	TS	INGL	
D	ボトル用トレイ	INGL	INGL	INGL	
E	センターウォール	SW	TS	INGL	

カラー	
SW	シルクホワイト
TS	テラブラック
INGL	ステンレス (Inox)、指紋付着防止コーティング

カラー	
R7037	RAL 7037 ダークグレー
NI-M	ニッケルメッキ マット

内部仕切システム

参照ページ

概要 – TANDEMBOX (タンデムボックス) 用 ORGA-LINE (オルガライン)	509	取付、取外し、調整 – ORGA-LINE (オルガライン) キッチンアクセサリー	533
深型引出／深型内引出のおすすめ収納プラン	524		
ORGA-LINE (オルガライン) キッチンアクセサリー	531		
取付、取外し、調整	527		

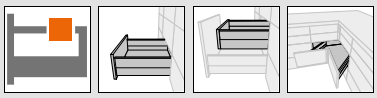

TANDEMBOX antaro (タンデムボックス　アンタロ) 用 ORGA-LINE (オルガライン) – クロスデバイダー



- フレキシブルな内部仕切システム ORGA-LINE (オルガライン)
- クロスデバイダーを使用します
- TANDEMBOX antaro (タンデムボックス　アンタロ) 深型引出用、ギャラリー付 C および D 高さ
- レール長さ NL 270–650 mm
- キャビネット幅 KB 275–1200 mm に対応

必要なスペース

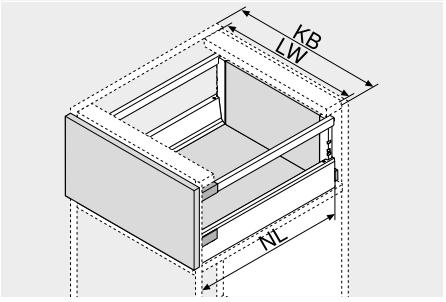

NL	レール長さ
KB	キャビネット幅
LW	キャビネット内寸幅

品番一覧

A1 カット用クロスデバイダー



キャビネット幅 KB (mm)	カラー	品番
275	SW | TS | R9006 | NI-M [1]	☎ Z40L152A
300	SW | TS | R9006 | NI-M [1]	Z40L177A
550	SW | TS | R9006 | NI-M [1]	☎ Z40L427A
600	SW | TS | R9006 | NI-M [1]	Z40L477A
900	SW | TS | R9006 | NI-M [1]	Z40L777A
1200	SW | TS | R9006 | NI-M [1]	Z40L1077A

[1] アルミ

カット寸法

X	キャビネット内寸幅 LW – 91 mm
Y	キャビネット内寸幅 LW – 295 mm (KB 275 mm)
Y	キャビネット内寸幅 LW – 320 mm (KB 300 mm)
Z	152 mm (KB 275 mm)
Z	177 mm (KB 300 mm)

A2 クロスデバイダーコネクター – センターウォール



カラー	素材	品番
SW | TS | WGR | R7037	プラスチック	Z40L0002

1 x クロスデバイダー毎に注文; Y、Z

A3 クロスデバイダーコネクター – ギャラリー



高さ	カラー	品番
C	SW | TS | WGR | R7037	Z40C0002Z
D	SW | TS | WGR | R7037	Z40D0002Z

2 x クロスデバイダー毎に注文; X
1 x クロスデバイダー毎に注文; Y、Z

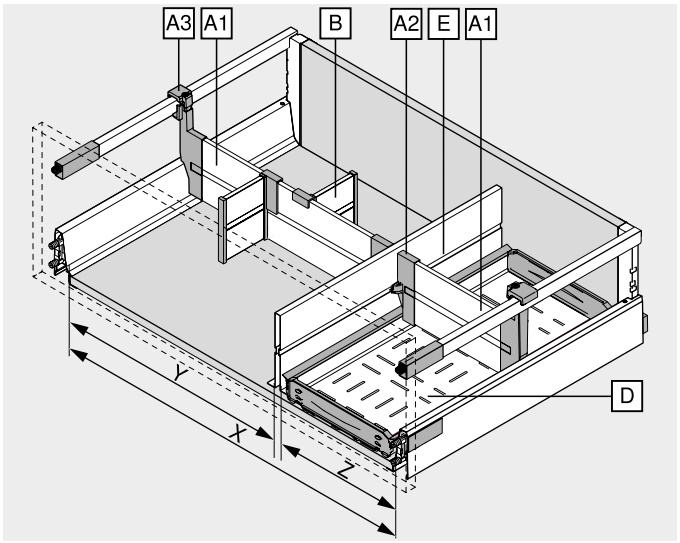

B クロスギャラリーデバイダー



カラー	素材	品番
SW | TS | R9006	スチール	Z43L100S
INGL	ステンレス	Z43L100I

D ボトル用トレイ



レール長さ NL (mm)	キャビネット幅 KB (mm) 275	300
450	問い合わせ	Z48.30B0I4
500	Z48.27B0I6	Z48.30B0I6
550	Z48.27B0I7	Z48.30B0I7
600	Z48.27B0I8	Z48.30B0I8
650	Z48.27B0I9	Z48.30B0I9

E センターウォール



レール長さ NL (mm)	カラー SW | TS | R9006	INGL
450	Z46L420S	Z46L420I
500	Z46L470S	Z46L470I
550	Z46L520S	Z46L520I
600	Z46L570S	Z46L570I
650	Z46L620S	Z46L620I

内引出には使えません

カラー	
SW	シルクホワイト
TS	テラブラック
R9006	RAL 9006 グレー (ホワイトアルミ色)
INGL	ステンレス (Inox)、指紋付着防止コーティング

カラー	
WGR	ホワイトグレー
R7037	RAL 7037 ダークグレー
NI-M	ニッケルメッキ マット

参照ページ

概要 – TANDEMBOX (タンデムボックス) 用 ORGA-LINE (オルガライン)	509
深型引出／深型内引出のおすすめ収納プラン	524
推奨する構成部品の色の組み合わせ	521
ORGA-LINE (オルガライン) キッチンアクセサリー	531
取付、取外し、調整	528
取付、取外し、調整 – ORGA-LINE (オルガライン) キッチンアクセサリー	533

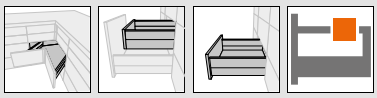

TANDEMBOX antaro (タンデムボックス　アンタロ) 用 ORGA-LINE (オルガライン) – クロスギャラリー



- フレキシブルな内部仕切システム ORGA-LINE (オルガライン)
- クロスギャラリーを使用します
- TANDEMBOX antaro (タンデムボックス　アンタロ) 深型引出用、ギャラリー付 C および D 高さ
- レール長さ NL 270–650 mm
- キャビネット幅 KB 275–1200 mm に対応

必要なスペース

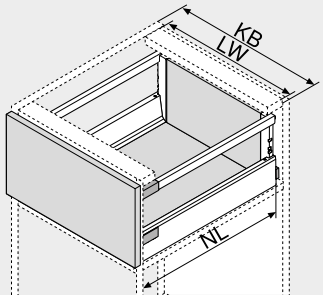

NL	レール長さ
KB	キャビネット幅
LW	キャビネット内寸幅

品番一覧

A1　カット用クロスギャラリー

キャビネット幅 KB (mm)	カラー	品番
275	SW | TS | R9006 | NI-M [1]	☎ ZRG.179Q
300	SW | TS | R9006 | NI-M [1]	☎ ZRG.204Q
550	SW | TS | R9006 | NI-M [1]	☎ ZRG.454Q
600	SW | TS | R9006 | NI-M [1]	☎ ZRG.504Q
900	SW | TS | R9006 | NI-M [1]	☎ ZRG.804Q
1200	SW | TS | R9006 | NI-M [1]	ZRG.1104Q

[1] アルミ

カット寸法

キャビネット内寸幅 LW – 63 mm

A3　クロスギャラリーコネクター



カラー	素材	品番
SW | S | WGR | R7037	プラスチック	ZRU.01E0

2 x クロスギャラリー毎に注文

B　クロスギャラリーデバイダー



カラー	素材	品番
SW | S | WGR | R7037	プラスチック	ZRU.11F0

推奨する構成部品の色の組み合わせ

TANDEMBOX antaro (タンデムボックス　アンタロ) 用 ORGA-LINE (オルガライン) – クロスデバイダー

No.	名称	カラー			
		SW	TS	R9006	INGL
A1	カット用クロスデバイダー	SW	TS	R9006	NI-M
A2	クロスデバイダーコネクター – センターウォール	SW	TS	WGR	R7037
A3	クロスデバイダーコネクター – ギャラリー	SW	TS	WGR	R7037
B	クロスギャラリーデバイダー	SW	TS	R9006	INGL
D	ボトル用トレイ	INGL	INGL	INGL	INGL
E	センターウォール	SW	TS	R9006	INGL

TANDEMBOX antaro (タンデムボックス　アンタロ) 用 ORGA-LINE (オルガライン) – クロスギャラリー

No.	名称	カラー			
		SW	TS	R9006	INGL
A1	カット用クロスギャラリー	SW	TS	R9006	NI-M
A3	クロスギャラリーコネクター	SW	S	WGR	R7037
B	クロスギャラリーデバイダー	SW	S	WGR	R7037

カラー	
SW	シルクホワイト
TS	テラブラック
R9006	RAL 9006 グレー (ホワイトアルミ色)
INGL	ステンレス (Inox)、指紋付着防止コーティング

カラー	
S	ブラック
WGR	ホワイトグレー
R7037	RAL 7037 ダークグレー
NI-M	ニッケルメッキ マット

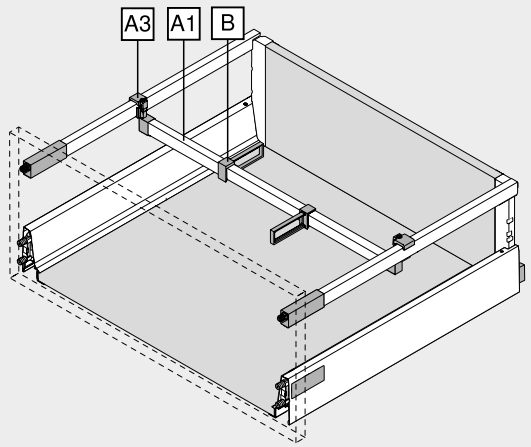

参照ページ

概要 – TANDEMBOX (タンデムボックス) 用 ORGA-LINE (オルガライン)	509
深型引出／深型内引出のおすすめ収納プラン	524
ORGA-LINE (オルガライン) キッチンアクセサリー	531
取付、取外し、調整	528
取付、取外し、調整 – ORGA-LINE (オルガライン) キッチンアクセサリー	533

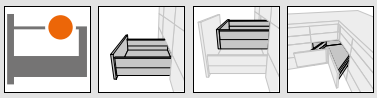

TANDEMBOX plus (タンデムボックス　プラス) 用 ORGA-LINE (オルガライン) – クロスデバイダー



- フレキシブルな内部仕切システム ORGA-LINE (オルガライン)
- クロスデバイダーを使用します
- 工具必要なく取付けできる
- TANDEMBOX plus (タンデムボックス　プラス) 深型引出用、D 高さ、ダブルウォール BOXSIDE (ボックスサイド) を使用する
- レール長さ NL 270–650 mm
- キャビネット幅 KB 275–1200 mm に対応

必要なスペース

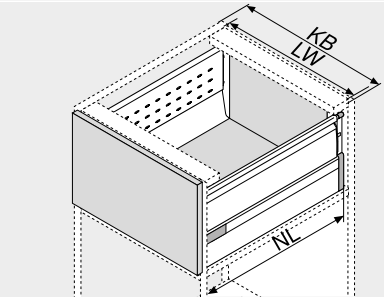

NL	レール長さ
KB	キャビネット幅
LW	キャビネット内寸幅

品番一覧

A1 カット用クロスデバイダー



キャビネット幅 KB (mm)	カラー	品番
275	SW | R9006 [1]	☎ Z40L152A
300	SW | R9006 [1]	Z40L177A
550	SW | R9006 [1]	☎ Z40L427A
600	SW | R9006 [1]	Z40L477A
900	SW | R9006 [1]	Z40L777A
1200	SW | R9006 [1]	Z40L1077A

[1] アルミ

カット寸法

X	キャビネット内寸幅 LW – 91 mm
Y	キャビネット内寸幅 LW – 295 mm (KB 275 mm)
Y	キャビネット内寸幅 LW – 320 mm (KB 300 mm)
Z	152 mm (KB 275 mm)
Z	177 mm (KB 300 mm)

A2 クロスデバイダーコネクター



素材	カラー	品番
R7037	プラスチック	Z40H0002Z

2 x クロスデバイダー毎に注文
1 x クロスデバイダー毎に注文 ; Y、Z は A3 との組み合わせでのみ

A2 の代替

A3 クロスデバイダーコネクター – ギャラリー



カラー	素材	品番
R7037	プラスチック	Z40H0002ZR

2 x クロスデバイダー毎に注文 ; X
1 x クロスデバイダー毎に注文; Y、Z

B クロスギャラリーデバイダー



カラー	素材	品番
SW | R9006	スチール	Z43L100S

D ボトル用トレイ



レール長さ NL (mm)	キャビネット幅 KB (mm) 275	300	
450		Z48.30B0I4	
500	Z48.27B0I6	Z48.30B0I6	
550	Z48.27B0I7	Z48.30B0I7	
600	Z48.27B0I8	Z48.30B0I8	
650	Z48.27B0I9	Z48.30B0I9	

E センターウォール



レール長さ NL (mm)	カラー W | R9006		
450	Z46C420S.E2		
500	Z46C470S.E2		
550	Z46C520S.E2		
600	Z46C570S.E2		
650	Z46C620S.E2		

内引出には使えません

カラー		カラー	
W	ホワイト	SW	シルクホワイト
R9006	RAL 9006 グレー (ホワイトアルミ色)	R7037	RAL 7037 ダークグレー

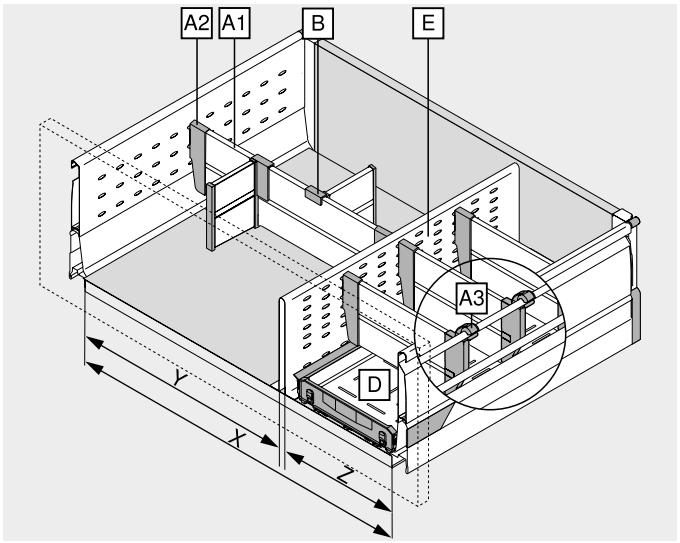

参照ページ

概要 – TANDEMBOX (タンデムボックス) 用 ORGA-LINE (オルガライン)	509
深型引出／深型内引出のおすすめ収納プラン	524
推奨する構成部品の色の組み合わせ	523
ORGA-LINE (オルガライン) キッチンアクセサリー	531
取付、取外し、調整	529
取付、取外し、調整 – ORGA-LINE (オルガライン) キッチンアクセサリー	533

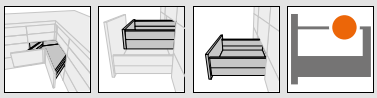

TANDEMBOX plus (タンデムボックス　プラス) 用 ORGA-LINE (オルガライン) – クロスギャラリー



- フレキシブルな内部仕切システム ORGA-LINE (オルガライン)
- クロスギャラリーを使用します
- TANDEMBOX plus (タンデムボックス　プラス) 深型引出用、ギャラリー付 C および D 高さを使用する
- レール長さ NL 270–650 mm
- キャビネット幅 KB 275–1200 mm に対応

必要なスペース

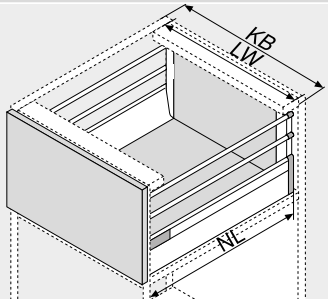

NL	レール長さ
KB	キャビネット幅
LW	キャビネット内寸幅

品番一覧

A1　カット用クロスギャラリー

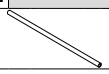

素材	アルミ		
キャビネット幅 KB (mm)	カラー W | R9006		
1200	ZRG.1094U		

カット寸法
キャビネット内寸幅 LW – 68 mm

A3　クロスギャラリーコネクター



カラー	素材	品番
R7037	プラスチック	ZRU.00Z0

2 x クロスギャラリー毎に注文

B　クロスギャラリーデバイダー



カラー	素材	品番
R7037	プラスチック	ZRU.00F0

推奨する構成部品の色の組み合わせ

TANDEMBOX plus (タンデムボックス　プラス) 用 ORGA-LINE (オルガライン) – クロスデバイダー

No.	名称	カラー			
		W	R9006		
A1	カット用クロスデバイダー	SW	R9006		
A2	クロスデバイダーコネクター	R7037	R7037		
A3	クロスデバイダーコネクター – ギャラリー	R7037	R7037		
B	クロスギャラリーデバイダー	SW	R9006		
D	ボトル用トレイ	INGL	INGL		
E	センターウォール	W	R9006		

TANDEMBOX plus (タンデムボックス　プラス) 用 ORGA-LINE (オルガライン) – クロスギャラリー

No.	名称	カラー			
		W	R9006		
A1	カット用クロスギャラリー	W	R9006		
A3	クロスギャラリーコネクター	R7037	R7037		
B	クロスギャラリーデバイダー	R7037	R7037		

カラー	
W	ホワイト
SW	シルクホワイト
R9006	RAL 9006 グレー (ホワイトアルミ色)

カラー	
R7037	RAL 7037 ダークグレー
INGL	ステンレス (Inox)、指紋付着防止コーティング

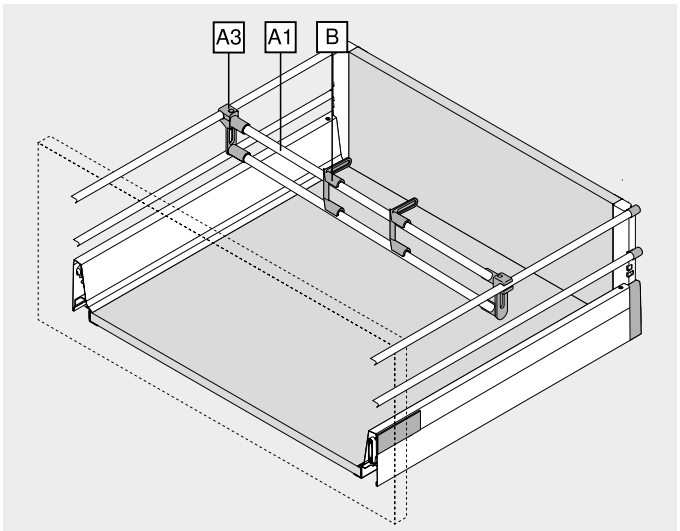

参照ページ

概要 – TANDEMBOX (タンデムボックス) 用 ORGA-LINE (オルガライン)	509
深型引出／深型内引出のおすすめ収納プラン	524
ORGA-LINE (オルガライン) キッチンアクセサリー	531
取付、取外し、調整 – ORGA-LINE (オルガライン) キッチンアクセサリー	533

► TANDEMBOX (タンデムボックス) 用 ORGA-LINE (オルガライン)
►► TANDEMBOX (タンデムボックス) – 深型引出用 ORGA-LINE (オルガライン)

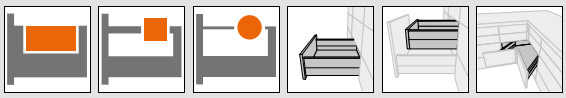

深型引出／深型内引出のおすすめ収納プラン



収納物-食料品

収納物 – 開封した食料品

キャビネット幅 KB (mm)	レール長さ NL (mm)				
	450	500	550	600	650
275	1 x クロスデバイダー	2 x クロスデバイダー			
300					
400					
450	1 x クロスデバイダー、2 x ダブルデバイダー	2 x クロスデバイダー、3 x ダブルデバイダー			
500					
550					
600					
800	1 x クロスデバイダー、3 x ダブルデバイダー	2 x クロスデバイダー、6 x ダブルデバイダー			
900					
1000					
1200					

アプリケーション	レール長さ NL (mm)	
	600	650
SPACE CORNER	1 x クロスデバイダー、2 x ダブルデバイダー	



収納物 – 皿

キャビネット幅 KB (mm)	レール長さ NL (mm)				
	450	500	550	600	650
400 以上	2 x プルム皿ホルダー				
800 以上	4 x プルム皿ホルダー				
1000 以上	6 x プルム皿ホルダー				

SPACE CORNER		
プランニング寸法 PL (mm)	レール長さ NL (mm)	
	600	650
1050 まで	2 x プルム皿ホルダー	
1050 以上	3 x プルム皿ホルダー	



収納物 – プラスチック容器

キャビネット幅 KB (mm)	レール長さ NL (mm)				
	450	500	550	600	650
275	1 x クロスデバイダー				
300					
400					
450	1 x クロスデバイダー、2 x ダブルデバイダー				
500					
550					
600					
800	1 x クロスデバイダー、3 x ダブルデバイダー				
900					
1000					
1200					

アプリケーション	レール長さ NL (mm)	
	600	650
SPACE CORNER	1 x クロスデバイダー、2 x ダブルデバイダー	



収納物 – ゴミ箱用引出し／洗剤

キャビネット幅 KB (mm)	レール長さ NL (mm)				
	450	500	550	600	650
900–1200	1 x ボトル用トレイ、2 x センターウォール、3 x クロスデバイダー	1 x ボトル用トレイ、2 x センターウォール、4 x クロスデバイダー		1 x ボトル用トレイ、2 x センターウォール、5 x クロスデバイダー	



収納物 – スパイス

キャビネット幅 KB (mm)	レール長さ NL (mm)				
	450	500	550	600	650
300	2 x スパイスホルダー、1 x クロスデバイダー			2 x スパイスホルダー、2 x クロスデバイダー	
400					
450	2 x スパイスホルダー、1 x クロスデバイダー、2 x ダブルデバイダー			2 x スパイスホルダー、2 x クロスデバイダー、3 x ダブルデバイダー	



収納物 – ボトル

キャビネット幅 KB (mm)	レール長さ NL (mm)				
	450	500	550	600	650
275	–	1 x ボトル用トレイ、4 x クロスデバイダー		1 x ボトル用トレイ、5 x クロスデバイダー	
300	1 x ボトル用トレイ、3 x クロスデバイダー				

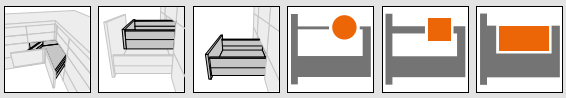

深型引出／深型内引出のおすすめ収納プラン







収納物– ボトル／まな板

キャビネット幅 KB (mm)	レール長さ NL (mm) 450	500	550	600	650
400	1 x ボトル用トレイ、1 x センターウォール、3 x クロスデバイダー	1 x ボトル用トレイ、1 x センターウォール、4 x クロスデバイダー		1 x ボトル用トレイ、1 x センターウォール、5 x クロスデバイダー	
450					
500					
550	1 x ボトル用トレイ、2 x センターウォール、3 x クロスデバイダー	1 x ボトル用トレイ、2 x センターウォール、4 x クロスデバイダー		1 x ボトル用トレイ、2 x センターウォール、5 x クロスデバイダー	
600					
800					
900					
1000					
1200					
内引出には使えません					

収納物 – ボトル／貯蔵品

キャビネット幅 KB (mm)	レール長さ NL (mm) 450	500	550	600	650
600	1 x ボトル用トレイ、1 x センターウォール、4 x クロスデバイダー	1 x ボトル用トレイ、1 x センターウォール、5 x クロスデバイダー		1 x ボトル用トレイ、1 x センターウォール、6 x クロスデバイダー	
800	1 x ボトル用トレイ、1 x センターウォール、4 x クロスデバイダー、2 x ダブルデバイダー	1 x ボトル用トレイ、1 x センターウォール、5 x クロスデバイダー、3 x ダブルデバイダー		1 x ボトル用トレイ、1 x センターウォール、6 x クロスデバイダー、3 x ダブルデバイダー	
900					
1000					
1200	1 x ボトル用トレイ、1 x センターウォール、4 x クロスデバイダー、5 x ダブルデバイダー	1 x ボトル用トレイ、1 x センターウォール、5 x クロスデバイダー、9 x ダブルデバイダー		1 x ボトル用トレイ、1 x センターウォール、6 x クロスデバイダー、9 x ダブルデバイダー	
内引出には使えません					

収納物 – 鍋／ふた／フライパン／調理道具

キャビネット幅 KB (mm)	レール長さ NL (mm) 450	500	550	600	650
600	1 x クロスデバイダー、2 x ダブルデバイダー	2 x クロスデバイダー、3 x ダブルデバイダー			
800	1 x クロスデバイダー、3 x ダブルデバイダー	2 x クロスデバイダー、6 x ダブルデバイダー			
900					
1000					
1200					



収納物 – オーブン調理用トレイ／焼き型

キャビネット幅 KB (mm)	レール長さ NL (mm) 450	500	550	600	650
300	1 x センターウォール				
400	2 x センターウォール				
450					
500 以上	3 x センターウォール				
内引出には使えません					

参照ページ

概要 – TANDEMBOX (タンデムボックス) 用 ORGA-LINE (オルガライン)	509	TANDEMBOXantaro (タンデムボックス　アンタロ) 用 ORGA-LINE (オルガライン) – クロスギャラリー	521	ORGA-LINE (オルガライン) キッチンアクセサリー	531
TANDEMBOX intivo (タンデムボックス　インティーボ) 用 ORGA-LINE (オルガライン) – クロスデバイダー	518	TANDEMBOX plus (タンデムボックス　プラス) 用 ORGA-LINE (オルガライン) – クロスデバイダー	522		
TANDEMBOXantaro (タンデムボックス　アンタロ) 用 ORGA-LINE (オルガライン) – クロスデバイダー	520	TANDEMBOX plus (タンデムボックス　プラス) 用 ORGA-LINE (オルガライン) – クロスギャラリー	523		

► TANDEMBOX (タンデムボックス) 用 ORGA-LINE (オルガライン)
►► 取付、取外し、調整

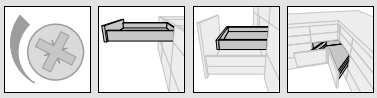

トレーセット

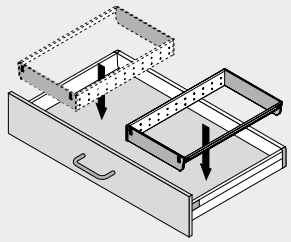

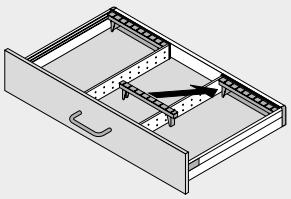

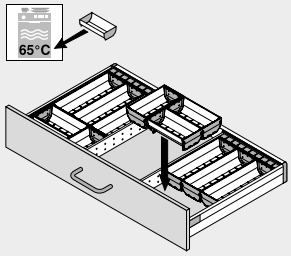

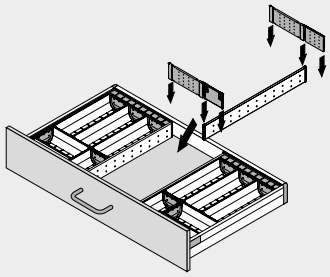

トレーセット

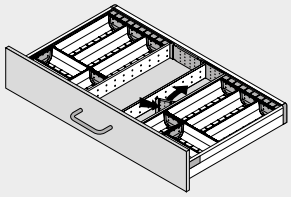

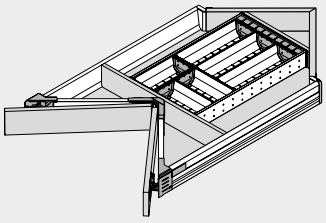

SPACE CORNER

パーティションセットおよびコンビセット

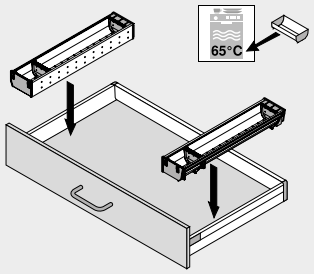

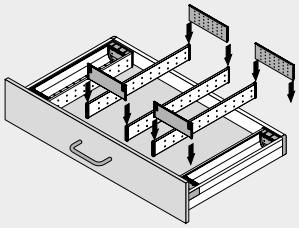

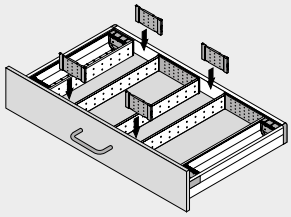

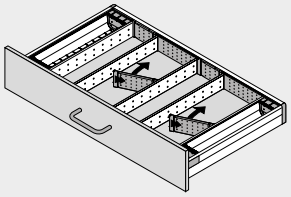

パーティションセットおよびコンビセット

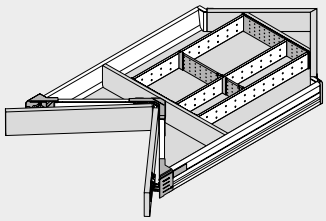

SPACE CORNER



カット用クロスデバイダー

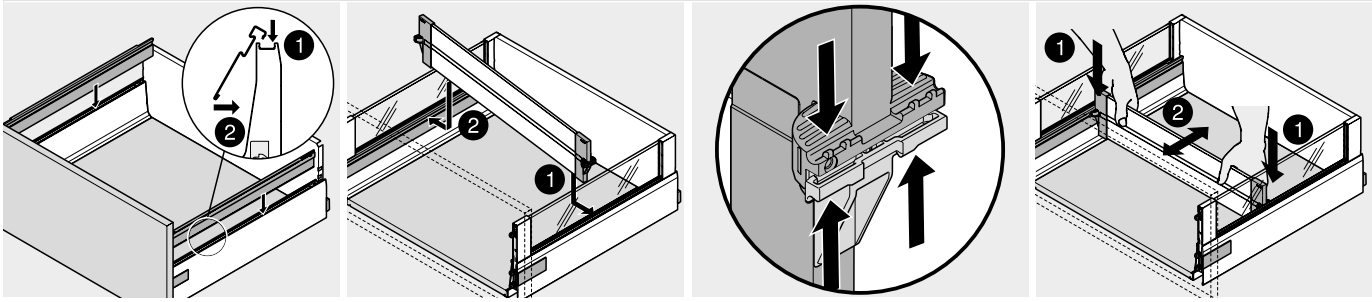

クロスギャラリーデバイダー

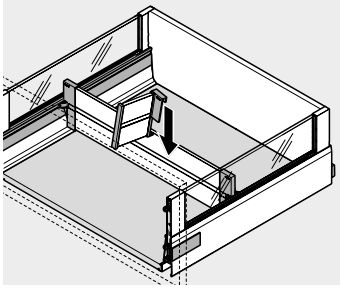

ボトル用トレイ

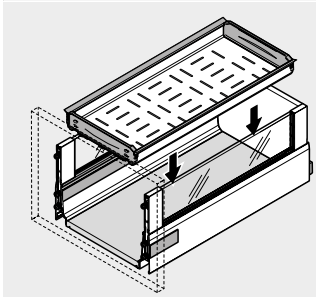

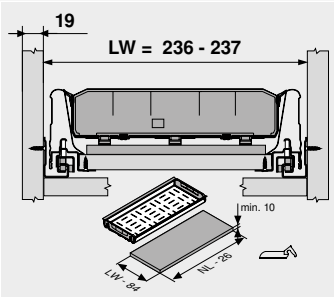

キャビネット側面の厚さが 19 mm で
キャビネット幅が 275 mm の場合

センターウォール

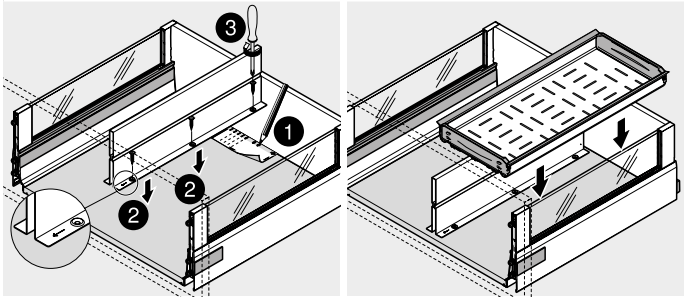

内引出には使えません

► TANDEMBOX (タンデムボックス) 用 ORGA-LINE (オルガライン)
►► 取付、取外し、調整



カット用クロスデバイダー

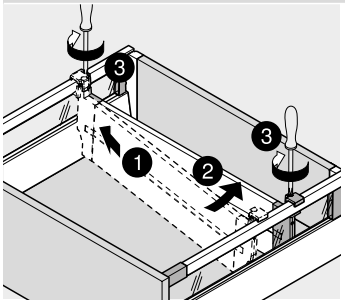

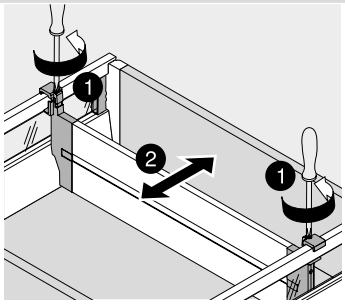

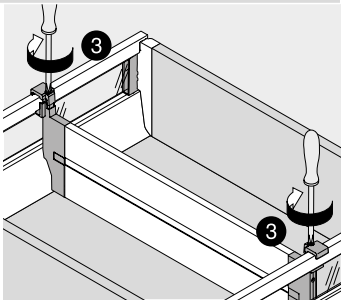

クロスギャラリーデバイダー

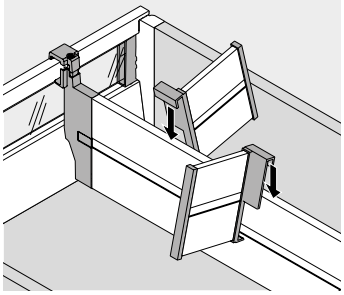

ボトル用トレイ

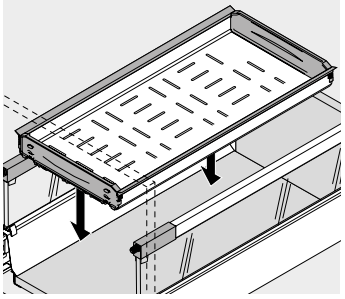

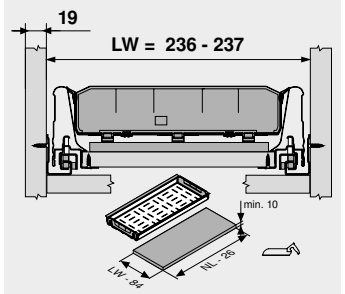

キャビネット側面の厚さが 19 mm で
キャビネット幅が 275 mm の場合

センターウォール

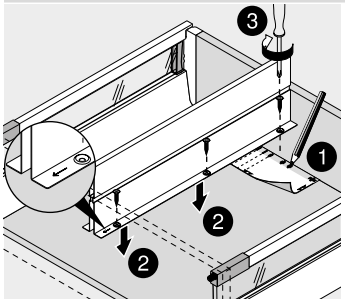

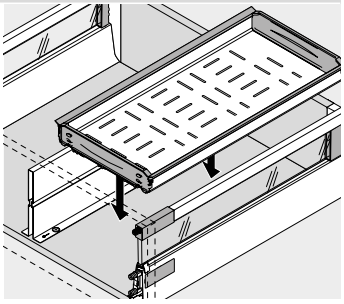

内引出には使えません

カット用クロスギャラリー

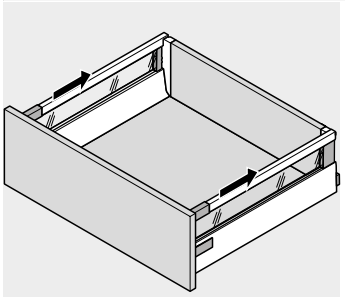

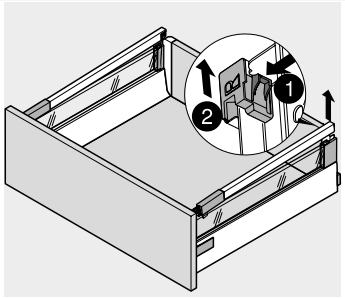

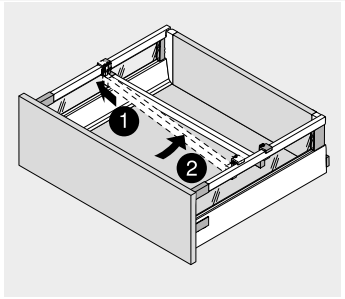

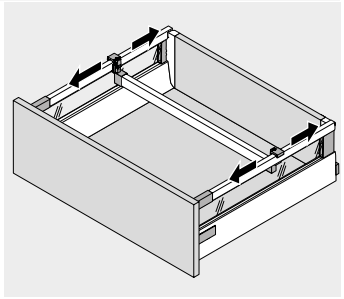

カット用クロスギャラリー

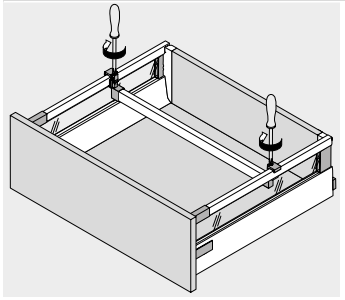

クロスギャラリーデバイダー

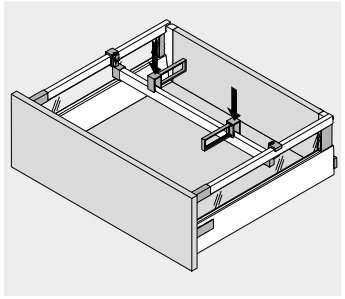



カット用クロスデバイダー

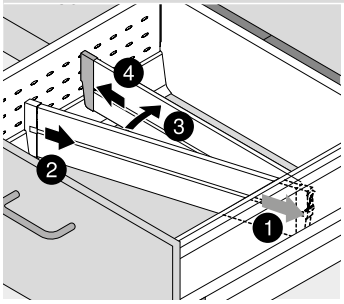

ダブル BOXSIDE (ボックスサイド) – Z37H

ダブルギャラリー

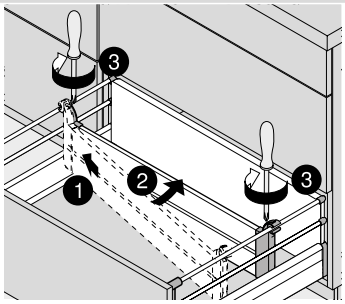

クロスギャラリーデバイダー

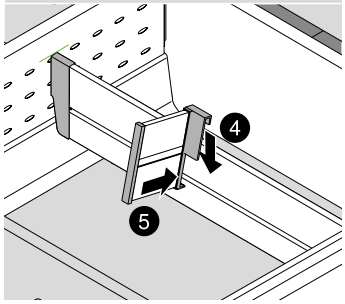

ボトル用トレイ

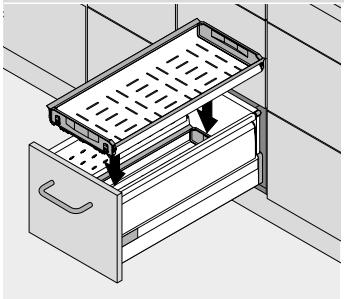

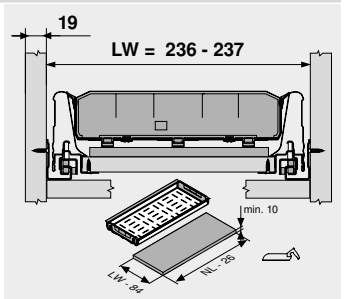

キャビネット側面の厚さが 19 mm でキャビネット幅が 275 mm の場合

センターウォール

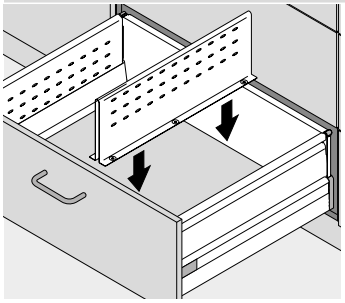

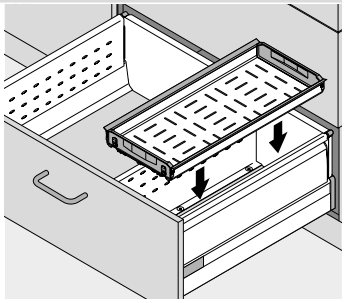

内引出には使えません

小さなアクセサリー、大きなインパクト



実用的な ORGA-LINE (オルガライン) キッチンアクセサリーを使えば、キッチンでのさまざまな作業がずっと簡単になり、引出の内部の整理整頓に役立ちます。なぜならスパイスホルダー、ホイルディスペンサーなどにより、必要なものをすべて手元の引出の中に収納できるからです。調理が終われば、これらのアクセサリーは素早く引出の中に 保管することができます。ORGA-LINE による 整理整頓は、美しく魅せます。



ホイルディスペンサー
保存用ラップをしわがよらないように引き出せる – ホイルディスペンサーを使えば簡単です。その秘密は、ブルムディスペンサーロッドにあります



ナイフホルダー
大型であれ小型であれ – ナイフホルダーに最大9本のナイフを、安全に収納できます



ブルム皿ホルダー
無段階で調整できるブルム皿ホルダーは、最大 12 枚の皿を引出の中で安全に収納でき、取り出して運ぶことができます



スパイスホルダー
ORGA-LINE (オルガライン) スパイスホルダーは、スパイスボトルを、使いやすく整理整頓して収納します

ラップ用ディスペンサー

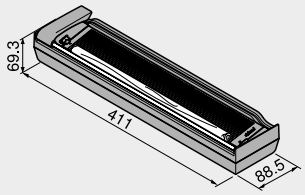

- ラップ用ディスペンサー
- ラップ付
- ラップをキレイに簡単に引き出すためのディスペンサーロッド
- ラップを巧みに収納します
- 底板へ固定具で止めることができ、取出しもできる
- 素材：プラスチック／スチール／アルミニウム
- カラー：RAL 7037 サンドグレー

品番一覧

名称	品番
ラップ用ディスペンサー	ZSZ.01F0

参照ページ

取付、取外し、調整	532

ホイル用ディスペンサー

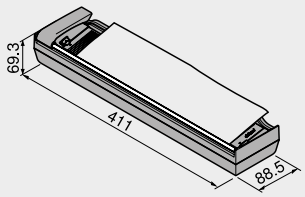

- ホイル用ディスペンサー
- アルミホイル付
- アルミホイルを巧みに収納します
- 底板へ固定具で止めることができ、取出しもできる
- 素材：プラスチック／スチール
- カラー：RAL 7037 サンドグレー

品番一覧

名称	品番
ホイル用ディスペンサー	ZSZ.02F0

参照ページ

取付、取外し、調整	532

ナイフホルダー

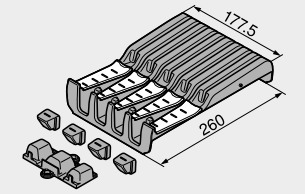

- 4本の大きなナイフと5本の小さなナイフを安全に収納できます
- 長いナイフ用のハンドルサポートを含みます
- ベース固定ブラケットによるハンドルサポート部品
- 食洗機対応 (最高 +65°C)
- 素材：プラスチック／ステンレス (Inox)
- カラー：RAL 7037 サンドグレー

品番一覧

名称	品番
ナイフホルダー	ZSZ.02M0

参照ページ

取付、取外し、調整	532

ブルム皿ホルダー

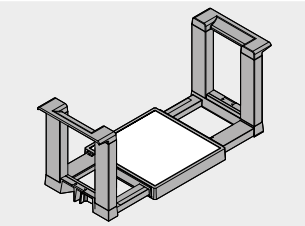

- 最大12枚の皿を安全に収納できます
- 皿の大きさに合わせて無段階に調整できます
- ホルダーごと引出から取り出して運べる
- 素材：プラスチック／ステンレス (Inox)
- カラー：オリオングレーマット

品番一覧

名称	品番
ブルム皿ホルダー	ZC7T0350
皿の直径 (mm)	186–322
皿の積み重ね高さ (mm)	146
全高 (mm)	170

参照ページ

取付、取外し、調整	533

スパイスホルダー

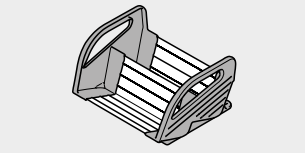

- フレキシブルなベース固定ブラケットによる滑り止め
- ホルダーごと引出から取り出して運べる
- 各種サイズのスパイスホルダー用
- 素材：プラスチック／ステンレス (Inox)
- カラー：RAL 7037 サンドグレー

品番一覧

KB (mm)	幅 (mm)	品番
300	212	ZFZ.30G0I
400	312	ZFZ.40G0I
450	362	ZFZ.45G0I

KB キャビネット幅

参照ページ

取付、取外し、調整	533

キッチンアクセサリーセット



キッチンアクセサリーセットの構成：

- 1 x ラップ用ホイルディスペンサー
- 1 x アルミホイル用ホイルディスペンサー
- 1 x ナイフホルダー
- 2 x ブルム皿ホルダー
- 2 x スパイスホルダー (キャビネット幅 KB 300 mm 用)

品番一覧

名称	品番
キッチンアクセサリーセット	ZOU.30U1I

ホイル／ラップ用ディスペンサー – パーティションセット付き

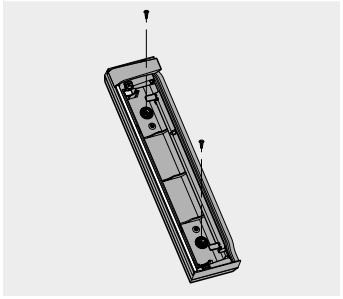

取付

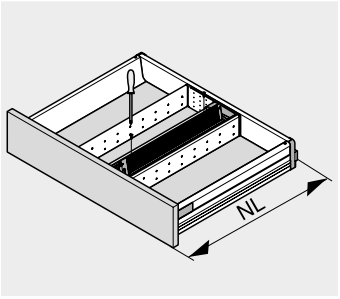

レール長さ

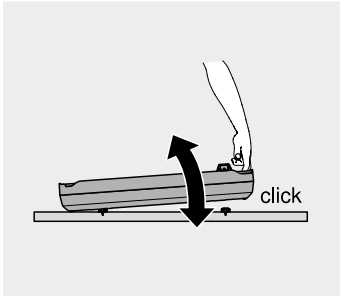

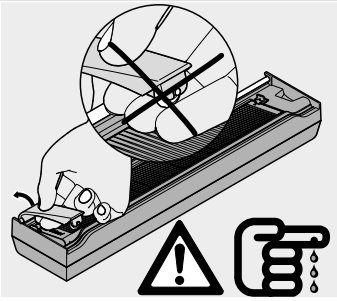

ホイル／ラップ用ディスペンサー – パーティションセット

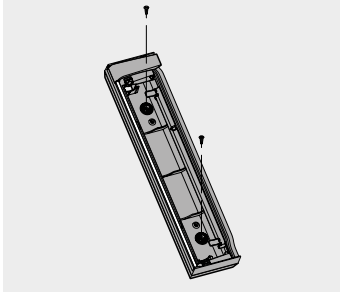

取付

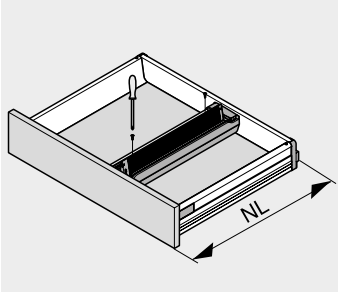

レール長さ

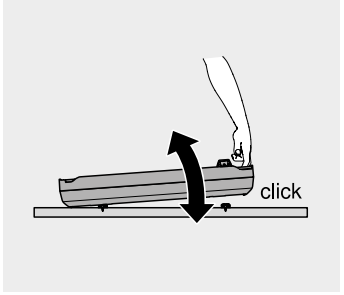

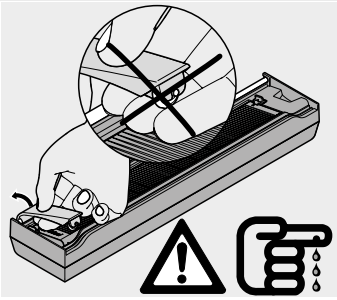

ナイフホルダー –パーティションセット付き

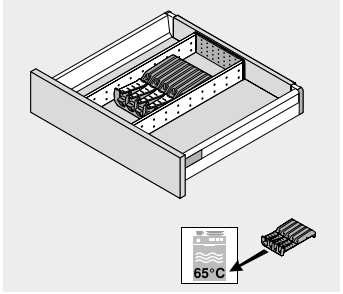

取付

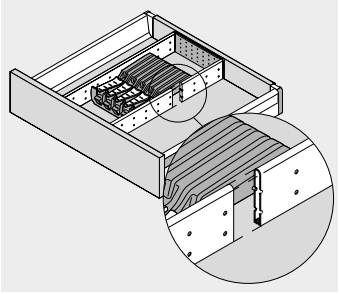

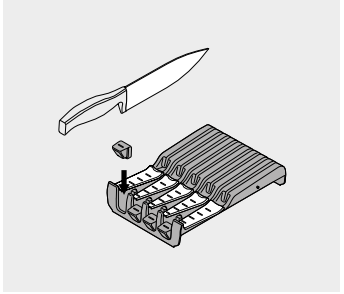

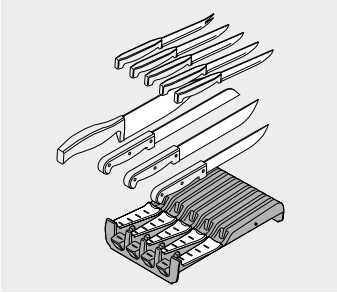

ナイフホルダー – パーティションセットなし

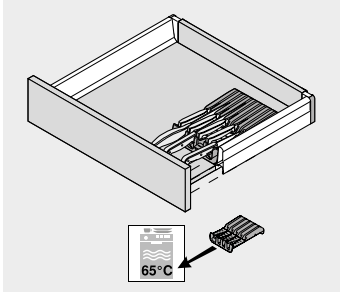

取付

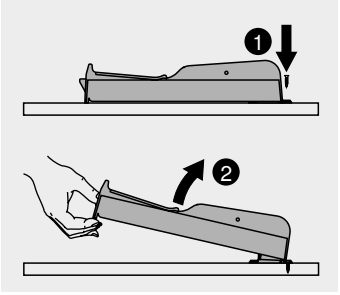

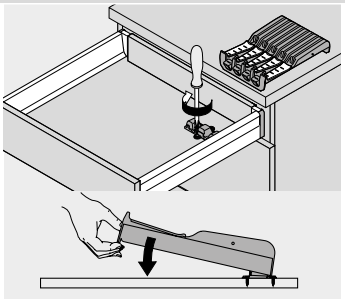

ブルム皿ホルダー

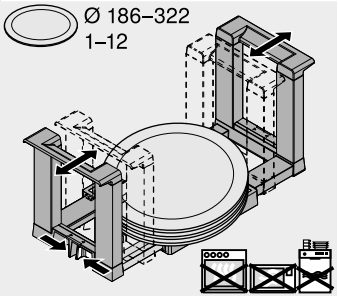

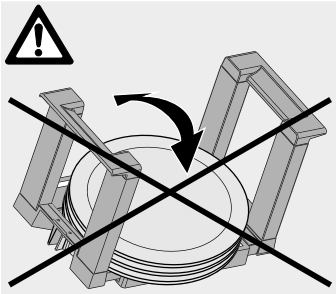

スパイスホルダー

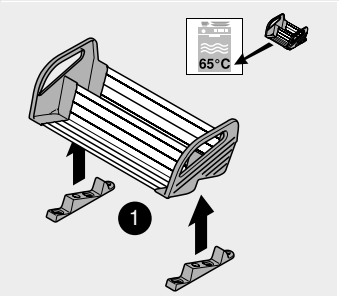

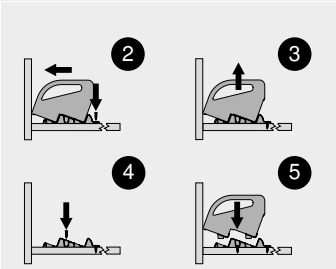

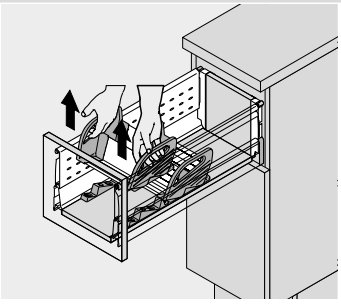

モーションテクノロジー 動きの技術



広がりを感じる表面材、クリアで直線的なデザイン、ハンドルレスの扉 – ミニマリスト・デザインは、家具の機能にも注目しています。

4つのモーション・テクノロジー（動きの技術）は、キッチンやあらゆるリビングエリアのハンドルレス家具に無限の可能性を与えます。

ブルムのイノベーティブなモーションテクノロジー（動きの技術）は、あらゆるリビングエリアにおいて、高いレベルの「動きの品質」であなたをサポートします – 家具のライフタイムを通じて

6

BLUMOTION（ブルモーション）



静かにやさしく閉まります
BLUMOTION（ブルモーション）は、フラップや扉、引出を強く閉めても、あるいは重量のある引出でも、静かにやさしく閉めてくれます

SERVO-DRIVE（サーボドライブ）



電動式オープニングサポートシステム
驚くほど簡単に、フラップや引出が開きます。扉を軽く押すだけで、まるで自分の意志で開くようです。そして、BLUMOTION（ブルモーション）で静かにやさしく閉まります

TIP-ON BLUMOTION（チップオン・ブルモーション）



2つの機能 – 魅力的なコンビネーション
TIP-ON BLUMOTION（チップオン・ブルモーション）は、機械式オープニングサポート TIP-ON（チップオン）のメリットと、信頼の BLUMOTION（ブルモーション）ダンパーのメリットとを融合させ、完全に機械式に動作するコンポーネントです

TIP-ON（チップオン）



機械式オープニングサポート
TIP-ON（チップオン）は、ハンドルレス家具のフラップ、扉、引出を軽く押すだけで、開くことができます。閉めるには、軽く押し込みます

概要 – アプリケーション


シンボル画像

概要 – アプリケーション 536

► 扉用 BLUMOTION (ブルモーション)


シンボル画像

► 扉用 BLUMOTION (ブルモーション) 538
▸▸ 概要 539
▸▸ アクセサリー 550
▸▸ 取付、取外し、調整 552

► LEGRABOX/TANDEMBOX 用 SERVO-DRIVE (サーボドライブ)


シンボル画像

► LEGRABOX/TANDEMBOX 用 SERVO-DRIVE (サーボドライブ) 554
▸▸ 概要 555
▸▸ アクセサリー 580
▸▸ 取付、取外し、調整 582

► MOVENTO/TANDEM 用 SERVO-DRIVE (サーボドライブ)


シンボル画像

► MOVENTO/TANDEM 用 SERVO-DRIVE (サーボドライブ) 590
▸▸ 概要 591
▸▸ アクセサリー 620
▸▸ 取付、取外し、調整 622

► SERVO-DRIVE (サーボドライブ) 1台使用の場合


シンボル画像

► SERVO-DRIVE (サーボドライブ) 1台使用の場合 630
▸▸ 概要 631
取付、取外し、調整 647

► 扉用 TIP-ON (チップオン)


シンボル画像

► 扉用 TIP-ON (チップオン) 652
▸▸ 概要 653
▸▸ アクセサリー 655
▸▸ 取付、取外し、調整 656

► LEGRABOX (レグラボックス) 用 TIP-ON (チップオン)


シンボル画像

► LEGRABOX (レグラボックス) 用 TIP-ON (チップオン) 658
▸▸ 取付、取外し、調整 662

► TANDEMBOX (タンデムボックス) 用 TIP-ON (チップオン)


シンボル画像

► TANDEMBOX (タンデムボックス) 用 TIP-ON (チップオン) 664
▸▸ 取付、取外し、調整 668


シンボル画像

► 670
▸▸ 取付、取外し、調整 674

モーションテクノロジー 動きの技術	BLUMOTION (ブルモーション)		SERVO-DRIVE (サーボドライブ)		TIP-ON BLUMOTION (チップオン・ブルモーション)		TIP-ON (チップオン)	
	BLUMOTION by Blum		SERVO-DRIVE by Blum		TIP-ON BLUMOTION by Blum		TIP-ON by Blum	
							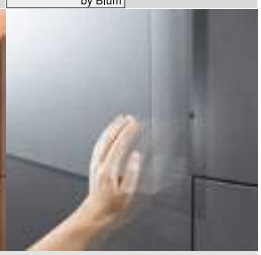	
フラップシステム								
► AVENTOS HF (アベントHF)	●	29	○	29	–		–	
► AVENTOS HS (アベントスHS)	●	45	○	45	–		–	
► AVENTOS HL (アベントスHL)	●	55	○	55	–		–	
► AVENTOS HK (アベントスHK)	●	65	○	65	–		○	65
► AVENTOS HK-S (アベントスHK-S)	●	79	–		–		○	79
► AVENTOS HK-XS (アベントスHK-XS)	●	87	–		–		○	87
ヒンジシステム								
► CLIP top BLUMOTION / CLIP top (クリップトップ・ブルモーション/クリップトップ)								
CLIP top BLUMOTION	●	107	–		–		–	
CLIP top (クリップトップ)	○	539	–		–		○	653
► MODUL (モジュール)								
MODUL BLUMOTION	●	199	–		–		–	
MODUL (モジュール)	–		–		–		–	
ボックスシステム								
► LEGRABOX (レグラボックス)	●	217	○	555	○	671	○	659
► TANDEMBOX intivo	●	261	○	555	–		○	665
► TANDEMBOX antaro	●	303	○	555	–		○	665
► TANDEMBOX plus	●	359	○	555	–		○	665
► METABOX (メータボックス)	○	397	–		–		–	
レールシステム								
► MOVENTO (モベント)	●	427	○	591	○	427	○	427
► TANDEM (タンデム)	●	447	○	591	–		○	447

● 内蔵　○ 可能　– 不可能



扉がやさしく静かに閉まります



BLUMOTION (ブルモーション)、アダプティブダンパーシステムにより、家具の扉が静かにやさしく閉まります – 扉を閉める速さや扉の重さにかかわらずに。キッチン、玄関、浴室、寝室 – 洗練された BLUMOTION テクノロジーにより、すべての扉がエレガントに動き、最高の「動きの品質」をお約束します。

- アダプティブシステムとして扉の閉まる速度と重量に適応します
- あらゆる全カブセの扉に対応できるバリエーション
- 家具の生産ラインでも販売プロセスでも取付けることができます
- 無理な使用による破損防止のために、過負荷保護機能を内蔵しています

アダプティブシステム – パーフェクトモーションをコントロール



高機能なアダプティブシステムによるきわめて高い快適性



アダプティブシステム BLUMOTION (ブルモーション) の洗練されたテクノロジーが実現します



これは扉の高さ、重さ、閉めるスピードなどの重要な要素に適応して機能します



扉の動きに応じてブレーキがかかります。そして、静かにやさしく閉まります

これがアダプティブシステムの動作原理です



BLUMOTION (ブルモーション) アダプティブシステムの内部構造

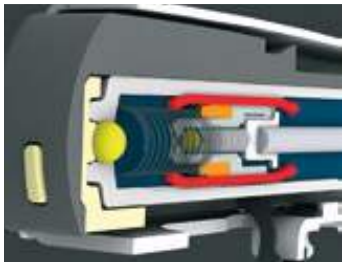

ゆっくり閉めたとき
ブレーキエレメントがわずかに広がります。媒体は抵抗なく通過できます。
-> 弱いブレーキ効果

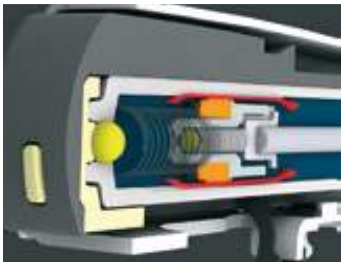

速く閉めたとき
ブレーキエレメントが広がります。媒体はゆっくりと通過します。
-> 強いブレーキ効果

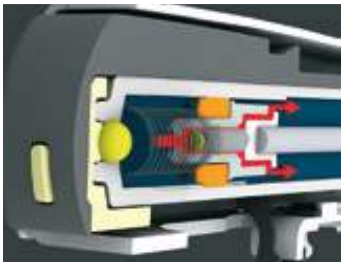

過度の速さで閉めたとき
過負荷保護機能が作動します。
-> BLUMOTION (ブルモーション) とヒンジを保護します

▶▶ BLUMOTION 973A (ブルモーション973A) – クリップオン



シンボル画像

概要 – アプリケーション	540
BLUMOTION 973A (ブルモーション973A) – クリップオン	542
取付、取外し、調整	552

▶▶ BLUMOTION 971A (ブルモーション971A) – アダプタープレート式 (全カブリ用)



シンボル画像

概要 – アプリケーション	540
BLUMOTION 971A (ブルモーション971A) – アダプタープレート式 (全カブリ用)	544
取付、取外し、調整	552

▶▶ BLUMOTION 970A (ブルモーション970A) – 埋込式 (吊元取付用)



シンボル画像

概要 – アプリケーション	540
BLUMOTION 970A (ブルモーション970A) – 埋込式 (吊元取付用)	546
アクセサリー – アダプタープレート	550
取付、取外し、調整	552

▶▶ BLUMOTION 970. (ブルモーション970) – 埋込式 (ハンドル側取付用)



シンボル画像

概要 – アプリケーション	540
BLUMOTION 970. (ブルモーション970) – 埋込式 (ハンドル側取付用)	548
アクセサリー – アダプタープレート	550
取付、取外し、調整	553

ピクトグラフ

- 受注生産品 (お問い合わせください)
- アクセサリー
- インフォメーション
- 開き角度
- 扉用 BLUMOTION (ブルモーション)
- 全カブリ
- 半カブリ
- インセット
- ブラインドコーナー用
- 角度キャビネット、インセット
- 角度キャビネット、半カブリ
- 角度キャビネット、全カブリ
- 角度キャビネット、最大カブリ
- マイター扉での角度キャビネット
- 木ネジによる取付
- EXPANDO (エクスパンド) 式
- 取付寸法
- 取付、取外し、調整

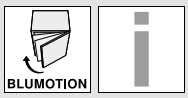

ヒンジの種類	ページ	カブセの状態 1	品番 ページ	2	品番 ページ	3	品番 ページ
►► 標準扉用							
110° ヒンジ	110		973A0500.01 542		973A0600 542		973A0700 542
110° 側板厚20mm用ヒンジ	112		973A0500.01 542				
107° ヒンジ	114		973A0500.01 542		973A0600 542		973A0700 542
CLIP (クリップ) 100° ヒンジ	116		973A0500.01 542		973A0600 542		973A0700 542
►► 広角度用							
155° ヒンジ 面一ヒンジ	118		973A7000 542		973A7000 542		
170° ヒンジ	122		973A6000 543		973A6000 543		
►► 厚扉用							
厚扉用ヒンジ	124		973A0500.01 542		973A0600 542		973A0700 542
125° ヒンジ 面一ヒンジ	126		973A7000 542				
►► アルミフレーム用							
95° アルミフレームヒンジ 973A 用 CLIP top (クリップトップ)	134		973A0500.01 542		973A0600 542		
95° アルミフレームヒンジ CLIP top (クリップトップ)	134		970A1002 546		970A1002 546		970A1002 546
►► ガラス扉用							
CRISTALLO (クリスタロ) ヒンジ	136		973A9000 543		973A9000 543		973A9000 543
CRISTALLO (クリスタロ) ヒンジ – ガラスキャビネット	138						973A9000 543
ガラス扉用ヒンジ	142		971Axxxx 544		970A1002 546		970A1002 546
►► フレーム扉用							
ミニヒンジ	144		971Axxxx 544		970A1002 546		970A1002 546
►► コーナーキャビネット用							
コーナーキャビネットバイフォールドヒンジ	146		970.1002 548				
►► 角度キャビネット – 標準							
±5° 角度キャビネット	164		973A0500.01 542		973A0600 542		973A0700 542
►► 角度キャビネット – ガラス扉用							
CRISTALLO (クリスタロ) 角度キャビネット	172		973A9000 543				
+45° 角度ヒンジ (ガラス扉用)	174		970A1002 546				
+20° 角度ヒンジ (ガラス扉用)	176		970A1002 546				
±5° 角度キャビネット – ガラス扉用	178		970A1002 546		970A1002 546		970A1002 546
►► 角度キャビネット – フレーム扉							
+45° 角度ヒンジ (ミニカップ付き)	180		970A1002 546				
+20° 角度ヒンジ (ミニカップ付き)	182		970A1002 546				
±5° 角度キャビネット (ミニカップ付き)	184		970A1002 546		970A1002 546		970A1002 546

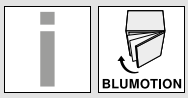
BLUMOTION

BLUMOTION 973A (ブルモーション973A) – ストレートヒンジアーム用



CLIP top
- 110° ヒンジ
- 110° 側板厚20mm用ヒンジ
- 107° ヒンジ
- 厚扉用ヒンジ
- 973A 用の 95° アルミヒンジ CLIP top (クリップトップ)

CLIP
- 100° ヒンジ

品番一覧

素材	カラー	品番
スチール	ニッケルメッキ	973A0500.01

BLUMOTION 973A (ブルモーション973A) – クランクヒンジアーム用



CLIP top
- 110° ヒンジ
- 107° ヒンジ
- 厚扉用ヒンジ
- 973A 用の 95° アルミヒンジ CLIP top (クリップトップ)

CLIP
- 100° ヒンジ

品番一覧

素材	カラー	品番
スチール	ニッケルメッキ	973A0600

BLUMOTION 973A (ブルモーション973A) – ダブルクランクヒンジアーム用



CLIP top
- 110° ヒンジ
- 107° ヒンジ
- 厚扉用ヒンジ

CLIP
- 100° ヒンジ

品番一覧

素材	カラー	品番
スチール	ニッケルメッキ	973A0700

BLUMOTION 973A (ブルモーション973A) – 155°/125° ヒンジ



CLIP top
- 155° ヒンジ – 全カブセ用
- 155° ヒンジ – 半カブセ用
- 125° ヒンジ – 全カブセ用

品番一覧

素材	カラー	品番
亜鉛ダイカスト	ニッケルメッキ	973A7000

BLUMOTION 973A (ブルモーション973A) – 170° ヒンジ



CLIP top
- 170° ヒンジ – 全カブセ用
- 170° ヒンジ – 半カブセ用

品番一覧

素材	カラー	品番
亜鉛ダイカスト	ニッケルメッキ	973A6000

BLUMOTION 973A (ブルモーション973A) – CRISTALLO (クリスタロ) ヒンジ



CLIP top
- CRISTALLO (クリスタロ) ヒンジ

品番一覧

素材	カラー	品番
スチール	ニッケルメッキ	973A9000

取付寸法

使用する BLUMOTION (ブルモーション) の数量

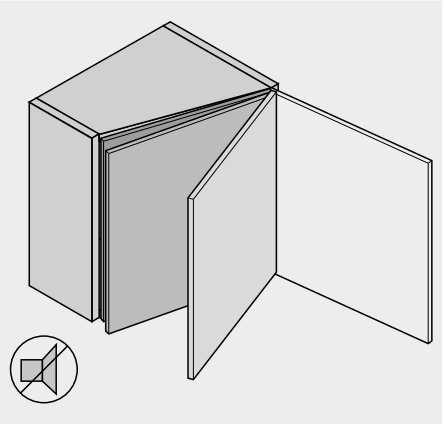

パーフェクトモーションを実現するためには、通常の前板サイズの場合、各ヒンジに BLUMOTION 973A (ブルモーション973A) が取付けます。扉が小さく、軽い場合、試作検証の上、数量を適度に減らすことができます。

参照ページ

概要 – 扉用BLUMOTION (ブルモーション)	539
取付、取外し、調整	552
概要 – 組立機械・ジグ	683
その他の技術情報	774

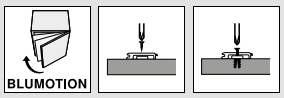

BLUMOTION 971A (ブルモーション971A) – 十字アダプタータイプ 37/32



- Ø 3.5 または Ø 4 mm の木ネジで取り付ける
- 素材 : 亜鉛ダイカスト
- カラー : ニッケルメッキ

品番一覧

取付高さ (mm)	品番
25	971A0500
33	971A2500

取付寸法

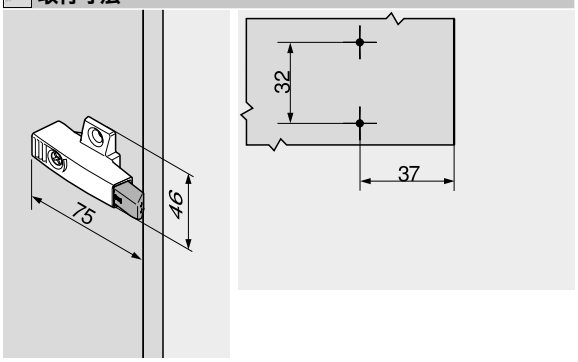

BLUMOTION 971A (ブルモーション971A) – 十字アダプタータイプ 37/32



- 拡張ダボ・ネジ付 (EXPANDO エクスパンド式)
- 素材 : 亜鉛ダイカスト
- カラー : ニッケルメッキ

品番一覧

取付高さ (mm)	品番
25	971A05E0

取付寸法

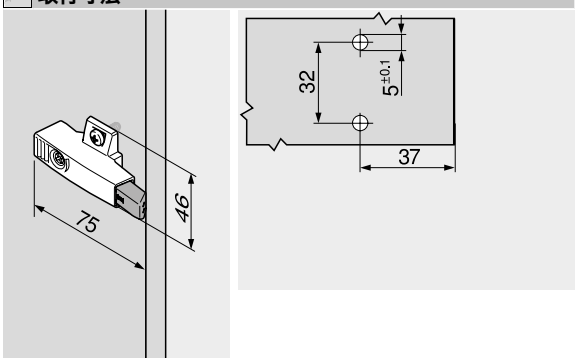

BLUMOTION 971A (ブルモーション971A) – 十字アダプタータイプ 9.5/32



- Ø 3.5 または Ø 4 mm の木ネジで取り付ける
- 素材 : 亜鉛ダイカスト
- カラー : ニッケルメッキ

品番一覧

取付高さ (mm)	品番
25	971A0700

取付寸法

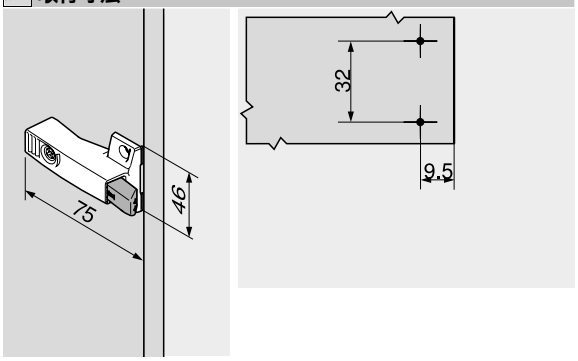

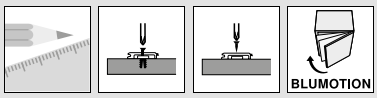

取付寸法

取付高さ 25 mm

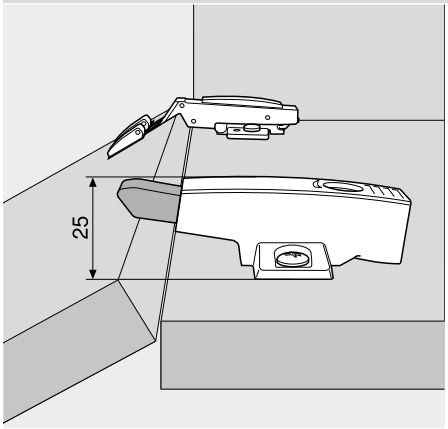

ストレートヒンジアームのヒンジと、0 mm 厚の座金と一緒に使います。但し、厚扉用 95°ヒンジ と組み合わせて使うことはできません

取付高さ 33 mm

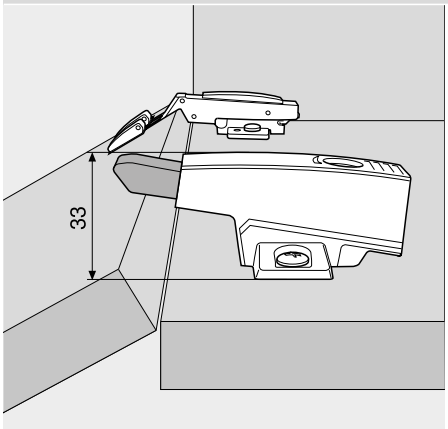

ストレートヒンジアームのヒンジと、3 mm 厚の座金と一緒に使います。また、厚扉用 95° ヒンジ と 0 mm 厚の座金と組み合わせの場合に使用します。

取付位置

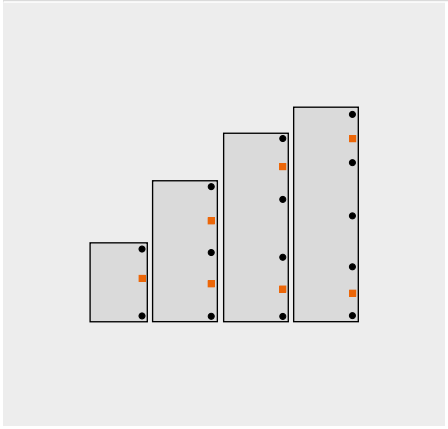

■	BLUMOTION 971Axxxx
●	ヒンジ

最適な BLUMOTION (ブルモーション) 効果を実現するためには、BLUMOTION 971A を各ヒンジ間の中央に取付ける必要があります。扉が高く重い場合は、ヒンジの数を増やし、その中央に BLUMOTION 971A を追加することをお勧めします。
ヒンジで扉の奥行調整を行った場合は、それに合わせて 971A の出代を調整する必要があります。出代はカム式調整ネジで 簡単に調整できます。(+3 ～ –7 mm)

参照ページ

概要 – 扉用BLUMOTION (ブルモーション)	539
取付、取外し、調整	552
概要 – 組立機械・ジグ	683
その他の技術情報	774

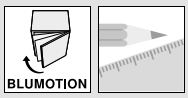

BLUMOTION 970A (ブルモーション970A)



- BLUMOTION (ブルモーション) – すばらしい動き。静かにやさしく閉まります
- と組み合わせて使用します
- 埋込式またはアダプタープレート式

品番一覧

BLUMOTION 970A (ブルモーション970A)

	素材	カラー	品番
	プラスチック	RAL 7037 ダークグレー	970A1002

取付寸法

下穴の位置 BA

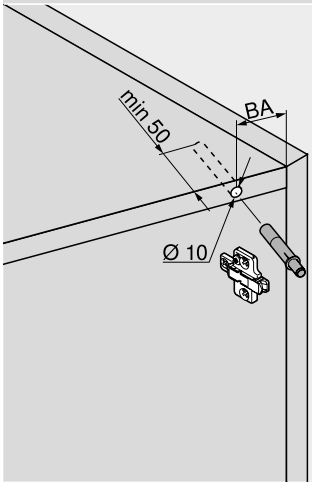

Nº XX	角度キャビネット
XX	下穴の位置 BA (mm)

取付位置

BLUMOTION 970A (ブルモーション) はキャビネットのヒンジ吊元側に取付けます。角度ヒンジにも対応します。キャビネットの天板に BLUMOTION 970A の下穴を加工してください。下穴の位置 (BA) は、次ページを参照してください。BLUMOTION 効果が十分でない場合、キャビネット底板に追加の BLUMOTION 970A を取付けることをお勧めします。

参照ページ

概要 – 扉用BLUMOTION (ブルモーション)	539	**加工**		MINIPRESS P (ミニプレスP)	708
アクセサリー – ストレート型アダプタープレート	550	BLUMOTION/TIP-ON (ブルモーション/チップオン) 用ドリルジグ	744	MINIPRESS M (ミニプレスM)	712
アクセサリー – 十字型アダプタープレート	550	テンプレート	742		
下穴の位置 BA	547	座金用ドリルジグ	743		
取付、取外し、調整	552	PRO-CENTER (プロセンター)	692		
		MINIPRESS PRO (ミニプレス プロ)	696		

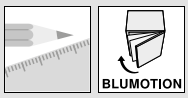

BLUMOTION 970A（ブルモーション970A）

取付寸法

すべてのヒンジアプリケーション（角度キャビネットを除く）

座金の厚み （mm）	下穴の位置 BA （mm）		下穴の位置 BA （mm）		下穴の位置 BA [1] （mm）		下穴の位置 BA （mm）		下穴の位置 BA （mm）	
0		32		41		50				34
3		35		44		53		51		34
6		38		47						
9		41		50						

[1] キャビネット上板に装飾用のレールがあるときや大きい目地を設定する場合などでは、必要に応じてアダプタープレートで取付けることをお勧めします

角度キャビネット

角度	下穴の位置 BA [1] （mm）		下穴の位置 BA （mm）		下穴の位置 BA （mm）		下穴の位置 BA （mm）		下穴の位置 BA [1] （mm）	
▶▶ 角度キャビネット – ガラス扉用										
CRISTALLO（クリスタロ）角度キャビネット										
15°	№ 105	33			№ 102	33				
10°	№ 104	33			№ 101	33				
5°	№ 103	33			№ 100	33				
–5°	№ 106	37			№ 107	37				
ガラス扉用角度ヒンジ										
50°	№ 76	48			№ 68	45				
45°	№ 75	48			№ 67	45				
40°	№ 74	48								
25°	№ 73	48			№ 66	37				
20°	№ 72	54			№ 65	37				
15°	№ 71	54			№ 64	45				
5°	№ 70	48			№ 63	33				
–5°	№ 69	48			№ 62	37				
▶▶ 角度キャビネット – フレーム扉										
ミニカップ付き角度ヒンジ										
50°	№ 99	48	№ 91	48	№ 83	48				
45°	№ 98	48	№ 90	48	№ 82	45				
40°	№ 97	48	№ 89	48						
25°	№ 96	48	№ 88	45	№ 81	37				
20°	№ 95	48	№ 87	48	№ 80	37				
15°	№ 94	48	№ 86	48	№ 79	45				
5°	№ 93	48	№ 85	48	№ 78	33				
–5°	№ 92	48	№ 84	48	№ 77	37				

[1] キャビネット上板に装飾用のレールがあるときや大きい目地を設定する場合などでは、必要に応じてアダプタープレートで取付けることをお勧めします

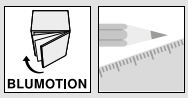

BLUMOTION 970. (ブルモーション970)



- BLUMOTION (ブルモーション) – すばらしい動き。静かにやさしく閉まります
- と組み合わせて使用します
- 埋込式またはアダプタープレート式

品番一覧

BLUMOTION 970. (ブルモーション970)

	素材	カラー	品番
	プラスチック	RAL 7037 ダークグレー	970.1002

取付寸法

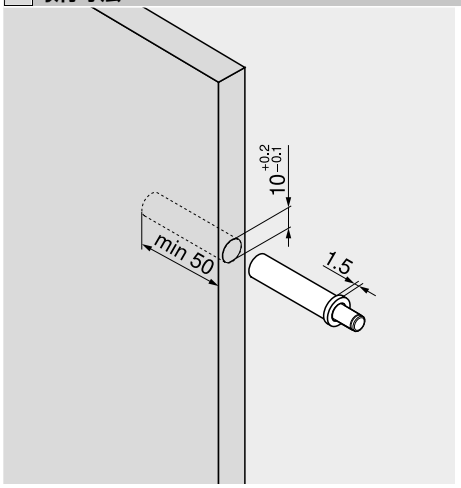

モーションテクノロジー 動きの技術

参照ページ

概要 – 扉用BLUMOTION (ブルモーション)	539	**加工**		MINIPRESS P (ミニプレスP)	708
アクセサリー – ストレート型アダプタープレート	550	BLUMOTION (ブルモーション) 用ドリルジグ	745	MINIPRESS M (ミニプレスM)	712
アクセサリー – 十字型アダプタープレート	550	テンプレート	742		
取付位置	549	座金用ドリルジグ	743		
取付、取外し、調整	553	PRO-CENTER (プロセンター)	692		
		MINIPRESS PRO (ミニプレス プロ)	696		

BLUMOTION 970. (ブルモーション970)

取付寸法

取付位置

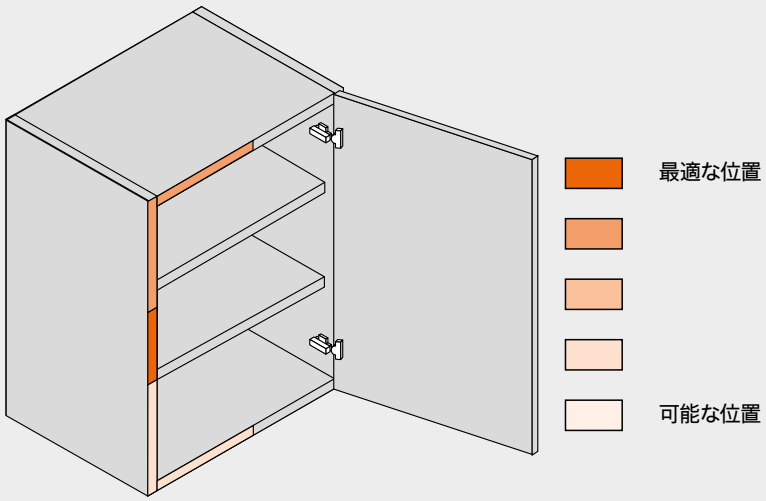

ブルムの CLIP top (クリップトップ) ヒンジを使用し、キャビネット幅 600 mm までの場合

扉用 BLUMOTION (ブルモーション) は、ブルム社のヒンジの機能・性能を前提に開発されました。他社のヒンジや引出と一緒に使用した場合は、機能を保証できません。

扉用 BLUMOTION は、キャビネット幅が 600 mmを超える場合やガラス扉ヒンジを使用する場合は、天板や地板に取り付けます。扉用ブルモーションとヒンジの距離は通常のヒンジの場合は 600mm まで、ガラスヒンジの場合は扉の幅の 1/2にしてください。

通常扉用 BLUMOTION は扉1枚につき1ヶで充分ですが、高くて重い扉、カマチ扉、大きなアルミフレーム扉等の場合はもう1ヶ付ける必要があります。必ず試作して検証の上、ご使用ください。ラッチ、ダンパー、戸あたり、耐震ラッチ等と一緒に使用する場合は、必ずそれらの金具が正常に作動し、機能・性能に問題がないか確認してください。

ストレート型アダプタープレート 20/32



- Ø 3.5 または Ø 4 mm の木ネジで取り付ける
- BLUMOTION (ブルモーション) 本体は別に注文してください

取付寸法

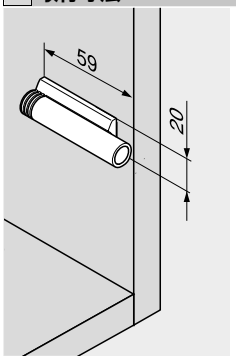

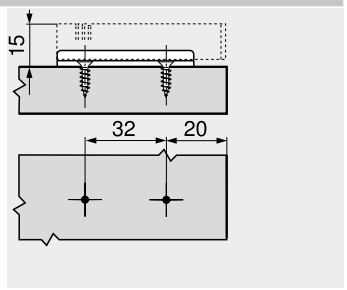

品番一覧

素材	カラー	品番
プラスチック	RAL 7036 プラチナグレー	970.1201
亜鉛ダイカスト	ニッケルメッキ	970.5201

十字型アダプタープレート 37/32



- Ø 3.5 または Ø 4 mm の木ネジで取り付ける
- BLUMOTION (ブルモーション) 本体は別に注文してください

取付寸法

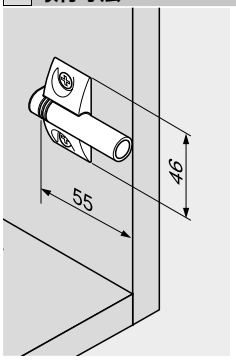

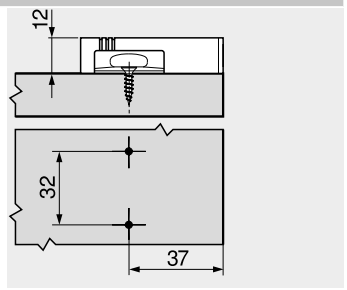

品番一覧

素材	カラー	品番
プラスチック	RAL 7036 プラチナグレー	970.1501
亜鉛ダイカスト	ニッケルメッキ	970.5501

十字型アダプタープレート 37/32



- 拡張ダボ・ネジ付 (EXPANDO エクスパンド式)
- BLUMOTION (ブルモーション) 本体は別に注文してください

取付寸法

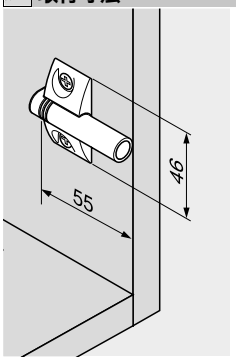

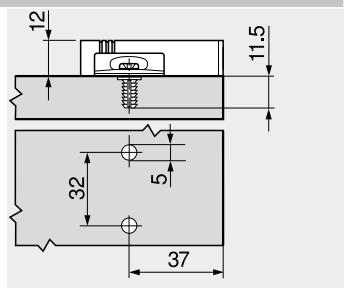

品番一覧

素材	カラー	品番
プラスチック	RAL 7036 プラチナグレー	970.15E1
亜鉛ダイカスト	ニッケルメッキ	970.55E1

十字型アダプタープレート 9.5/32



- Ø 3.5 または Ø 4 mm の木ネジで取り付ける
- BLUMOTION (ブルモーション) 本体は別に注文してください

取付寸法

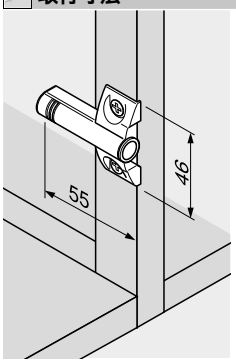

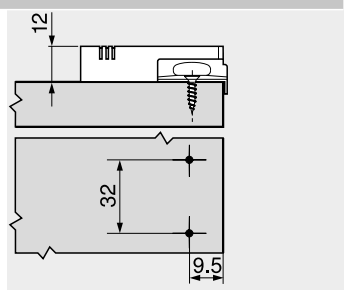

品番一覧

素材	カラー	品番
プラスチック	RAL 7036 プラチナグレー	970.1701
亜鉛ダイカスト	ニッケルメッキ	970.5701

十字型ダブルアダプタープレート 37/32



- 2枚扉 (観音扉) キャビネット用
- Ø 3.5 または Ø 4 mm の木ネジで取り付ける
- BLUMOTION (ブルモーション) 本体は別に注文してください

品番一覧

素材	カラー	品番
プラスチック	RAL 7036 プラチナグレー	970.2501

取付寸法

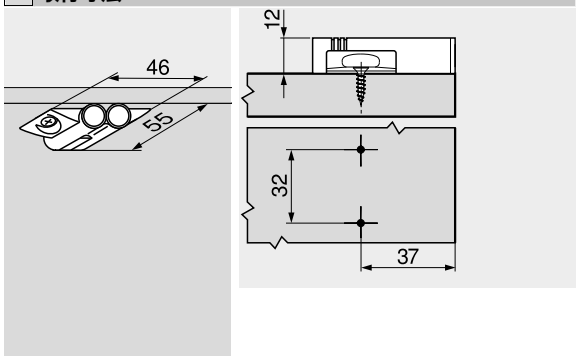

十字型ダブルアダプタープレート 9.5/32



- 2枚扉 (観音扉) キャビネット用
- Ø 3.5 または Ø 4 mm の木ネジで取り付ける
- BLUMOTION (ブルモーション) 本体は別に注文してください

品番一覧

素材	カラー	品番
亜鉛ダイカスト	ニッケルメッキ	970.6701

取付寸法

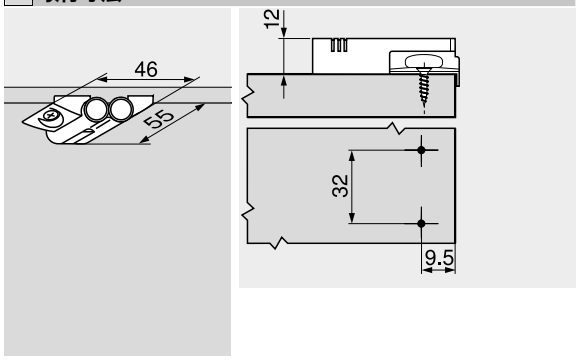

BLUMOTION 973A (ブルモーション973A) – 標準扉用クリップオン

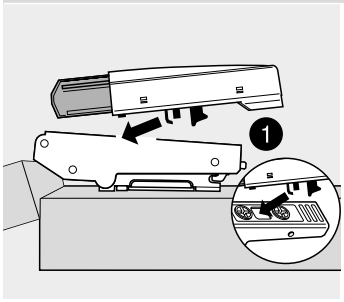

取付

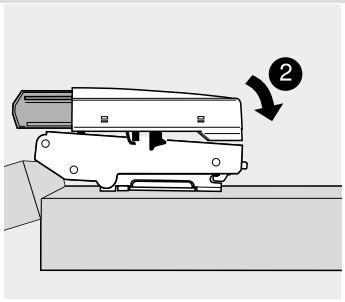

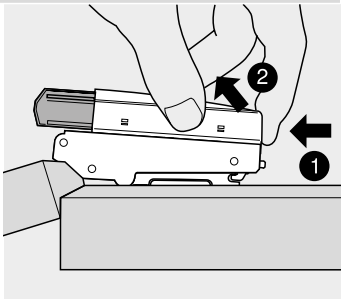

取外し

BLUMOTION 973A (ブルモーション973A) – クリップオン

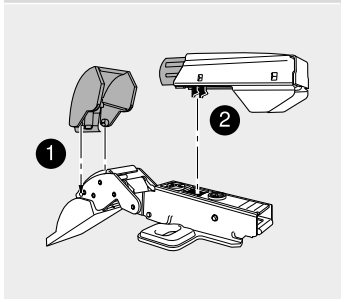

CRISTALLO (クリスタロ) ヒンジ

BLUMOTION 971A (ブルモーション971A) – アダプタープレート式 (全カブリ用)

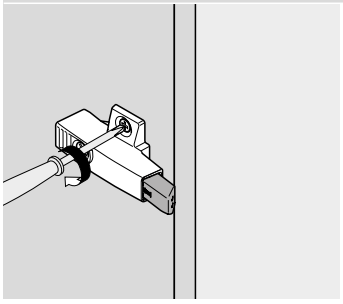

十字座

BLUMOTION 970A (ブルモーション970A) – 埋込式 (吊元取付用)

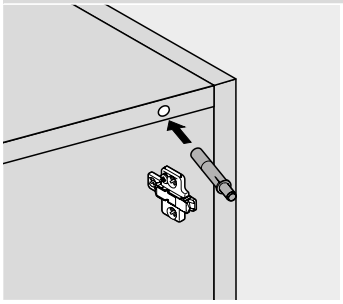

下穴をあけて取付

BLUMOTION 970A (ブルモーション970A) – 埋込式 (吊元取付用)

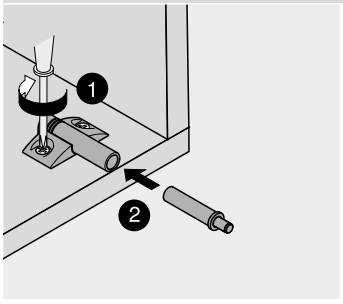

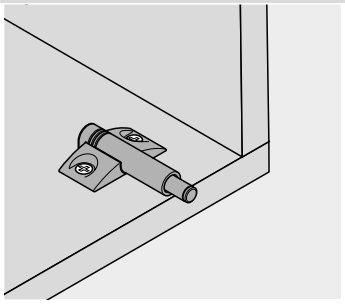

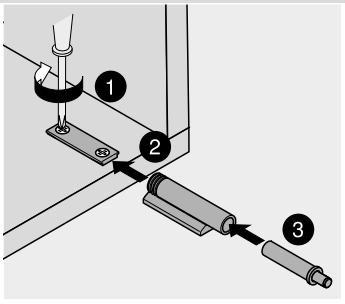

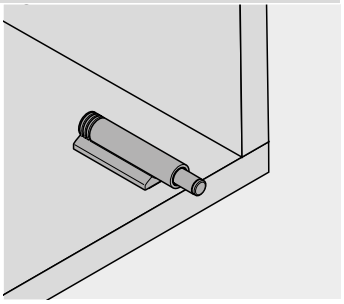

アダプタープレートを使用して取付

BLUMOTION 970. (ブルモーション970) – 埋込式 (ハンドル側取付用)

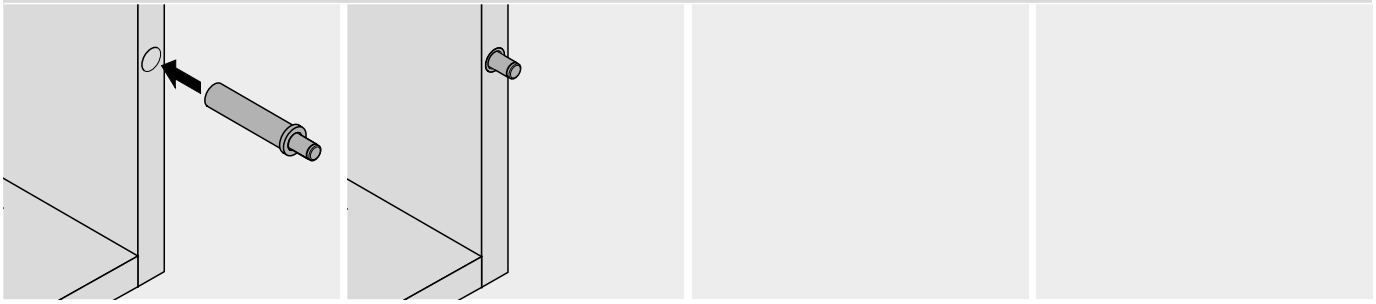

下穴をあけて取付

BLUMOTION 970. (ブルモーション970) – 埋込式 (ハンドル側取付用)

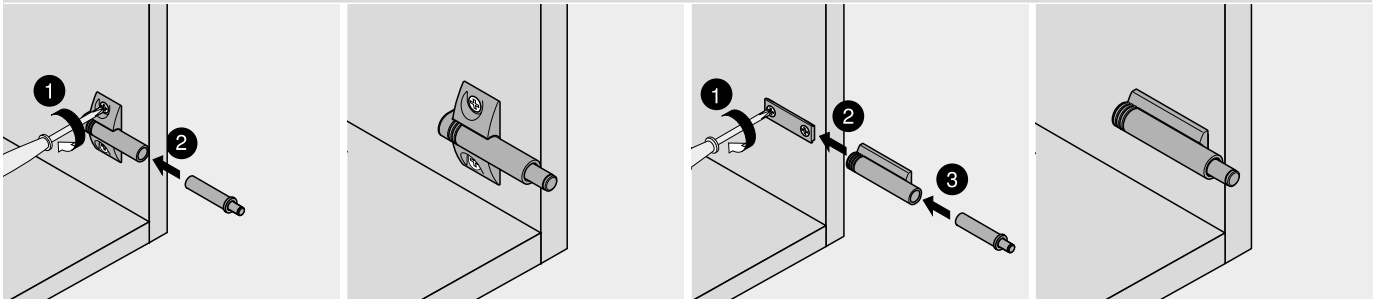

アダプタープレートを使用して取付

▶ LEGRABOX/TANDEMBOX 用 SERVO-DRIVE (サーボドライブ)

電動オープニングサポートでデザインはもっと自由になる

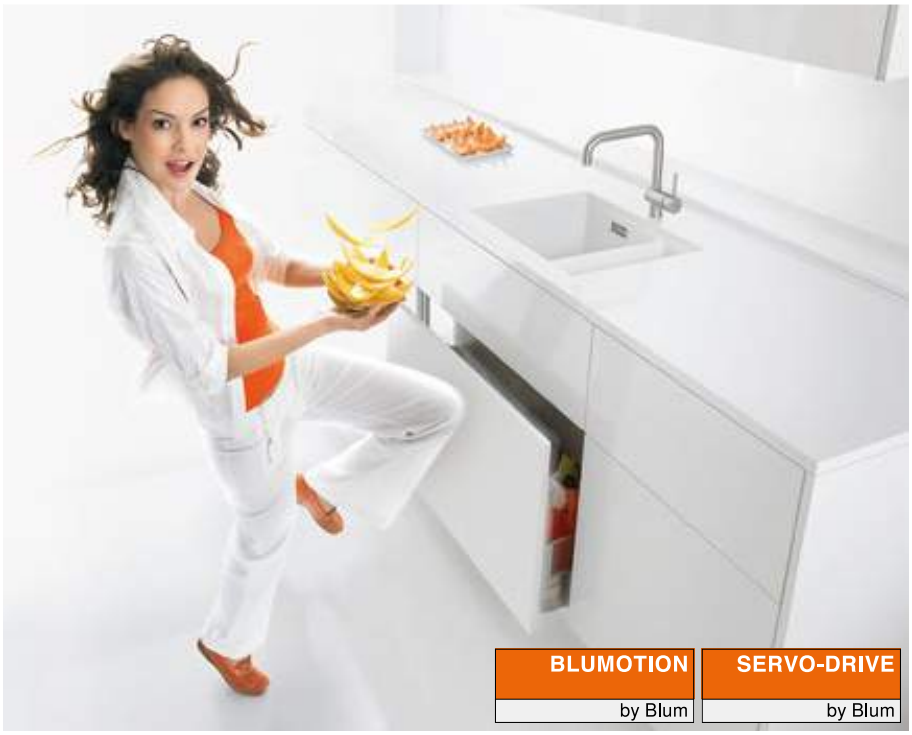

ハンドルレスの扉は軽く押すだけで、取っ手付の扉は軽く引くだけで、電動サポート・システムが引出を開きます。どのように扉に触れるかは関係ありません。あらゆる生活シーンで、動作がより自由になり、開く動作および操作の快適性が向上します。

静かにやさしく閉まる機能の BLUMOTION (ブルモーション) と連携することで、動きの品質の新たなレベルに到達し、今までにない自由なデザインを可能にしました。



手、足、膝、腰を使って：こんなに簡単に開けられます



ベースキャビネット、吊戸キャビネットでも、ひとつのシステムでハンドルレスの引出とリフトシステムがまるで自分の意志で動くかのように操作できます。配線する部材は共通のものを使用します。キッチンに電気を供給する電源アダプターは、1台で充分です

引出について
- ドライブユニットと引出は独立したシステムです
- LEGRABOX-／TANDEMBOX (レグラボックス／タンデムボックス) 引出しを共通して使用できます

取付け／加工
- 工具必要なく取付けできる
- シンプルな配線
- 専用のドリルジグを用意しています

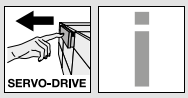

▶▶ アプリケーション


シンボル画像

標準キャビネット	556	天板ブラケット	576
SPACE TOWER (スペースタワー)	562		
シンクキャビネット	568		
横型プロファイル	572		

▶▶ アクセサリー


シンボル画像

COMBOX (コンボックス)	580		
シンクロケーブル	580		
ケーブルホルダー	581		
前板スタビライザー	581		

▶▶ 取付、取外し、調整


シンボル画像

スプリングスペーサー	582	横型プロファイル用アダプター	583
縦型プロファイルのケーブル	582	天板ブラケット	583
ドライブユニット – 縦型プロファイル	582	取付 – ブルム AC アダプター 24 W	584
縦型プロファイル	582	取付 – ブルム AC アダプター 24 W の配線	585
縦型プロファイル取付具	582	取付および調整	587
ドライブユニット – 底付ブラケット	583	取外し	588

ピクトグラフ


受注生産品 (お問い合わせください)


インフォメーション


アクセサリー



SERVO-DRIVE (サーボドライブ)


シンクキャビネット


トールユニット


取付寸法


カット寸法


取付


取付、取外し、調整



標準キャビネット

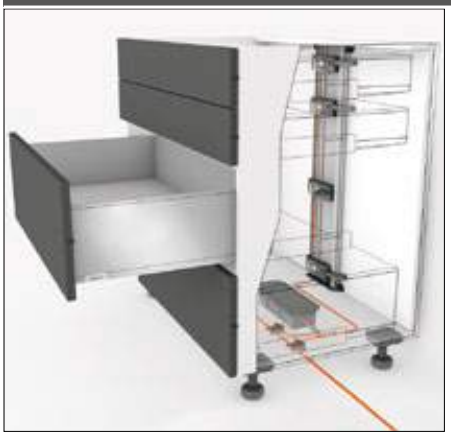

- 電動オープニングサポートシステムは、BLUMOTION (ブルモーション) 内蔵レール (静かにやさしく閉まる) と一緒に使用します
- 縦型のアルミプロファイル付
- ドライブユニットと引出の間に物理的な接続はありません
- 引出は、変更することなく使用できます
- 工具必要なく取付けできる
- シンプルな配線
- 取付に必要な奥行スペースはわずかです

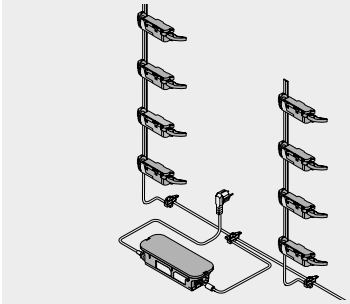

品番一覧

1 スプリングスペーサー



直径 (mm)	品番
Ø 8	993.0830.01
Ø 5	993.0530

前板高さ 300 mm 以下、2 個使用
前板高さ 300 mm 以上、4 個使用
LEGRABOX (レグラボックス) 70 kg レールの場合、4 個使用
TANDEMBOX (タンデムボックス) 65 kg レールの場合、4 個使用

2 縦型プロファイル



長さ (mm)	素材	ケーブル	品番
650	アルミ	●	Z10T650AA
700	アルミ	●	Z10T700AA
710	アルミ	●	☎ Z10T710AA
750	アルミ	●	Z10T750AA
800	アルミ	●	Z10T800AA
1170	アルミ	– [1]	Z10T1170A

[1] カット用
● ケーブル付き
– ケーブルなし
Z カット寸法 キャビネット内寸高さ LH – 10 mm

3a 縦型プロファイル取付具 上/下
天板固定タイプ



素材	カラー	品番
プラスチック	R7037	Z10D01E0.01

3a の代替
3b 縦型プロファイル取付具 下/後ろ
背板固定タイプ



素材	カラー	品番
プラスチック	R7037	Z10D01EA.01

縦型プロファイル用カバーを含む

9 ドライブユニット



素材	カラー	品番
プラスチック	R7037	Z10A3000.03

10 レバーキャップ



ボックスシステム	カラー	品番
LEGRABOX (レグラボックス)	S	Z10A3006

木製背板:キャビネット幅 KB が 300 mm 未満で必要です
スチール背板:キャビネット幅 KB が 325 mm 未満で必要です

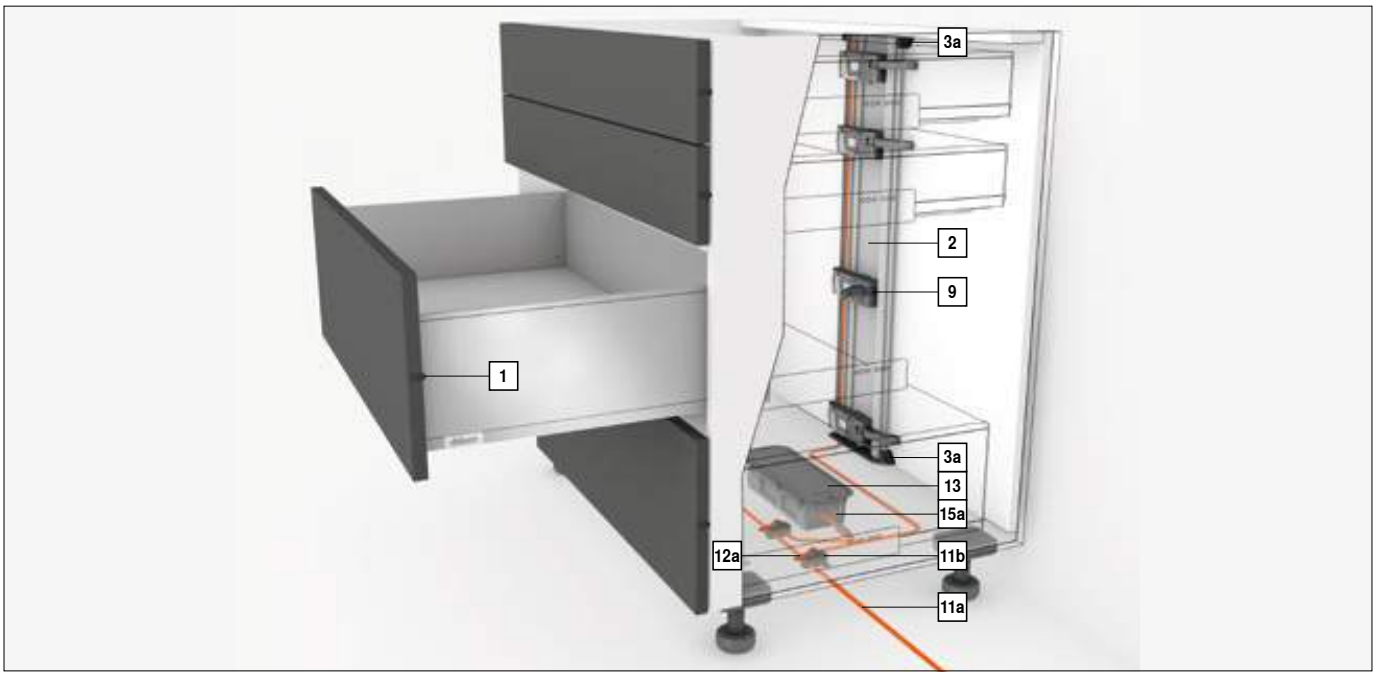



標準キャビネット

品番一覧

10 木製背板用レバーガイド



ボックスシステム	カラー	品番
TANDEMBOX (タンデムボックス)	R7037	Z10A3H00

木製背板：キャビネット幅 KB が 320 mm 未満で必要です

11 配線ケーブルおよびケーブルエンドキャップ



長さ (m)	カラー	品番
8	S	Z10K800AE

構成内容：

11a	1 x	配線ケーブル
11b	5 x	ケーブルエンドキャップ

配線ケーブル、縦型プロファイル用ケーブル、通信ケーブルとして使用できます
カット用

12 ノードコネクターおよびケーブルエンドキャップ



素材	カラー	品番
プラスチック	S	Z10V100E.01

構成内容：

12a	1 x	ノードコネクター
11b	2 x	ケーブルエンドキャップ

13 AC アダプター 24 W



言語パッケージ	品番	言語パッケージ	品番
A	Z10NE030A	E	Z10NE030E
B	Z10NE030B	F	Z10NE030F
C	Z10NE030C	G	Z10NE030G
D	Z10NE030D	H	Z10NE030H

施工説明書と取扱説明書付き
1 次側コードは別途

言語パッケージ

A	DE, EN, FR, IT, NL	E	CS, HU, PL, SK
B	DA, EN, FI, NO, SV	F	BG, ET, LT, LV, RO, RU
C	EL, EN, HR, SL, SR, TR	G	EN, ES, FR
D	EN, ES, FR, IT, PT	H	EN, ZH

言語名 (ISO-639 準拠)

14 1 次側コード



国名	品番	国名	品番
ヨーロッパ	Z10M200E	CH	Z10M200C
US, CA	Z10M200U	JP	Z10M200J
BR	Z10M200S.01	UK	Z10M200B
DK	Z10M200D	IL	Z10M200I
AU	Z10M200K	CN	Z10M200N
AR	Z10M200A	IN	Z10M200H
CL	Z10M200L	TW	Z10M200T
ZA	Z10M200Z	ヨーロッパ [1]	Z10M200E.OS

[1] プラグなし

15a AC アダプター取付具

キャビネット底板止め



素材	カラー	品番
プラスチック	R7037	Z10NG000

カバー付き
AC アダプター 24 W 用

15a の代替

15b AC アダプター取付具

背板に取付



素材	カラー	品番
プラスチック	WGR	Z10NG120

AC アダプター 24 W 用

Z アクセサリー

20 COMBOX (コンボックス)



素材	カラー	品番
プラスチック	S	Z10ZC00A

ドライブユニット Z10A3000**02** 以降に対応しています
コーナーで SERVO-DRIVE (サーボドライブ) を使用している際に、前板が衝突しないようにするのに使用します

21 シンクロケーブル



長さ (mm)	品番
1600	Z10K160S
1200	Z10K120S
500	Z10K050S
80	Z10K008S

2 つのドライブユニットが同時に引出しを開く場合は、ドライブユニットを同期化ケーブルで接続しなければなりません

22 ケーブルホルダー



素材	カラー	品番
プラスチック	W	Z10K0009

配線ケーブルの安定性向上に

23 前板スタビライザー



素材	カラー	品番
プラスチック	R7037	Z96.10E1

カラー		カラー	
R7037	RAL 7037 ダークグレー	WGR	ホワイトグレー
S	ブラック	W	ホワイト

モーションテクノロジー 動きの技術

参照ページ

概要 – LEGRABOX/TANDEMBOX (レグラボックス/タンデムボックス) 用 SERVO-DRIVE (サーボドライブ)	555	プランニング – 背板固定タイプ	560	取外し	588
		アクセサリー	580	概要 – 組立機械・ジグ	683
概要 – LEGRABOX (レグラボックス)	217	取付	582	その他の技術情報	774
概要 – TANDEMBOX intivo (タンデムボックス　インティーボ)	261	取付 – ブルムスプリングスペーサー	582		
概要 – TANDEMBOX antaro (タンデムボックス　アンタロ)	303	取付 – ブルム AC アダプター 24 W	584		
概要 – TANDEMBOX plus (タンデムボックス　プラス)	359	配線	585		
プランニング – 天板固定タイプ	558	調整	587		

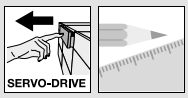

標準キャビネット

プランニング – 天板固定タイプ

キャビネット寸法

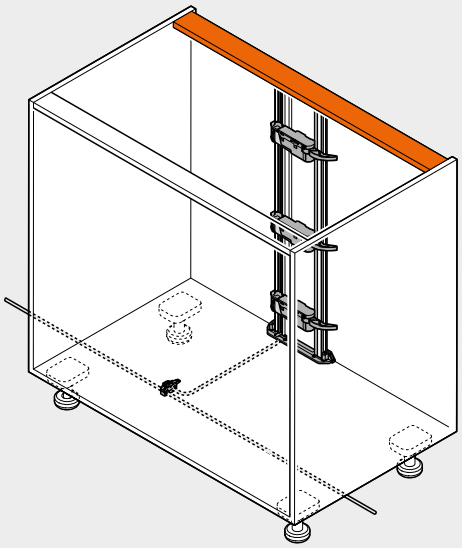

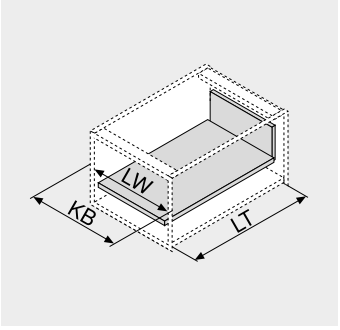

KB	キャビネット幅
LW	キャビネット内寸幅
LT	キャビネット奥行内寸

上下取付具の取付寸法

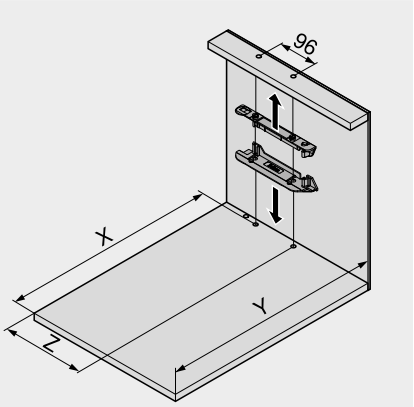

ボックスシステム	Z (mm)	N 高さ
LEGRABOX (レグラボックス)	184	木製背板でのみ可能
TANDEMBOX (タンデムボックス)	179	レバーエクステンションを取外します

キャビネット幅 KB 275–420 mm
LEGRABOX
木製背板 N 高さ
キャビネット幅 KB 320 mm 以上から使えますが、

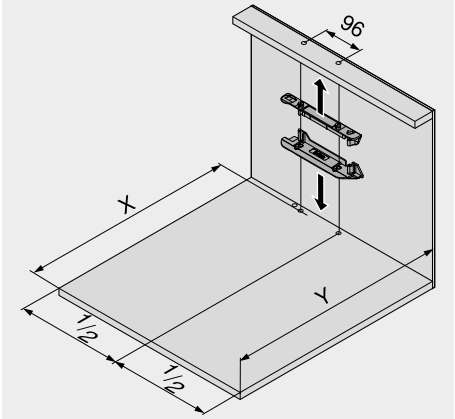

キャビネット幅 KB 420 mm 以上から使えますが、

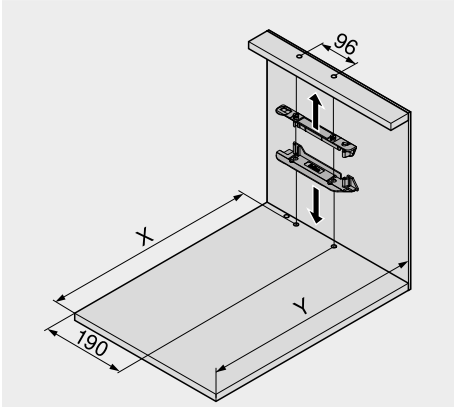

キャビネット幅 KB 320–420 mm
TANDEMBOX
スチール背板 N 高さ

標準的な下穴位置と最小スペース

背板	X (mm)	Y (mm)
木製背板	NL + 19	NL + 33
スチール背板	NL + 2	NL + 16

NL	レール長さ
X	下穴位置
Y	必要最小スペース

この取付寸法の場合、通常の引出も内引出も押しても引いてもサーボドライブを作動させることができます。

下穴位置と必要最小スペース

背板	X (mm)	Y (mm)
木製背板	NL + 16	NL + 30
スチール背板	NL – 1	NL + 13
注意事項		
LEGRABOX (レグラボックス) 内引出でスチール背板付きの SERVO-DRIVE (サーボドライブ) は設定できません		

NL	レール長さ
X	下穴位置
Y	必要最小スペース

奥行スペースが確保しにくいとき、この取付寸法でも SERVO-DRIVE (サーボドライブ) は作動します。この取付位置で、内引出の場合は、引いてのみサーボドライブを作動させることができます (押しても作動しません)。

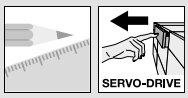

標準キャビネット

プランニング – 天板固定タイプ

底板の加工寸法

ケーブルをキャビネット下に通す場合

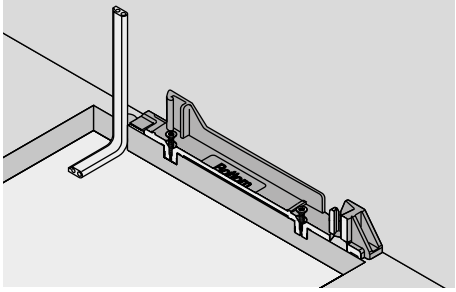

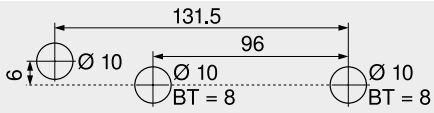

BT	下穴深さ

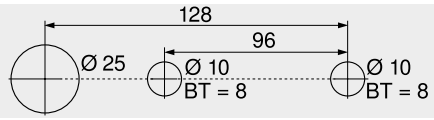

PRO-CENTER (プロセンター) および MINIPRESS (ミニプレス) を使用する場合の下穴パターン	
BT	下穴深さ

ケーブルをキャビネット後ろに通す場合

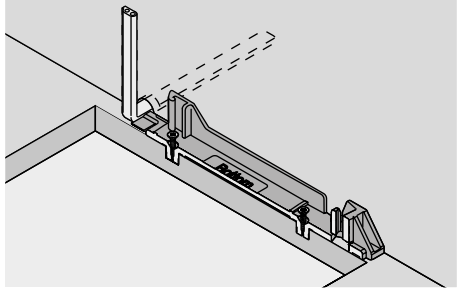

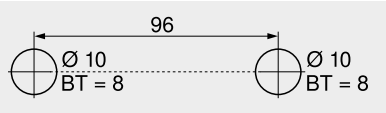

BT	下穴深さ

前板の加工 : スプリングスペーサーの取付位置

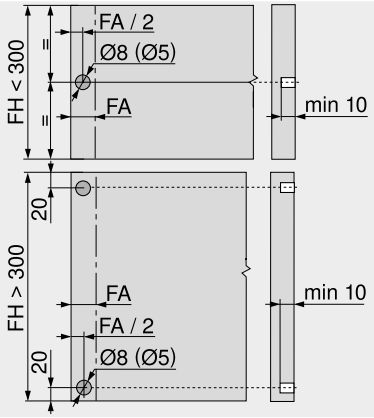

スプリングスペーサーによって、必要な作動ストローク 2 mm を確保します
70 kg-LEGRABOX (レグラボックス) - または 65 kg-TANDEMBOX (タンデムボックス) レールを使用する場合、4個のブルムスプリングスペーサーを取付けます
前板高さ FH > 300 mm では、前板スタビライザーを取付けてください

FA	前板のカブリ代
FH	前板高さ

ドライブユニットの取付位置

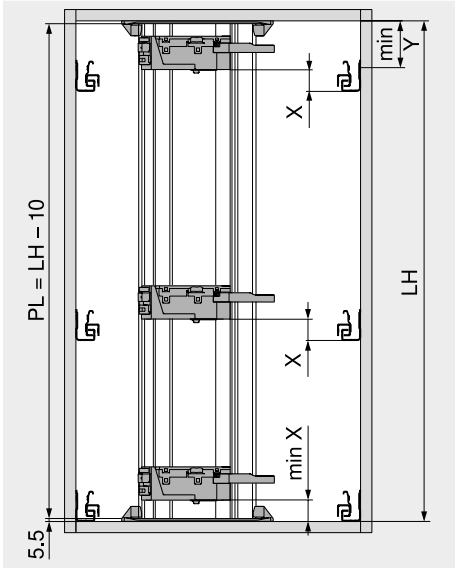

LH	キャビネット内寸高さ
PL	縦型プロファイル長さ

すべての背板高さ (N 高さ以外)		
ボックスシステム	**X min. (mm)**	**Y min. (mm)**
LEGRABOX (レグラボックス)	45.0	68.5
TANDEMBOX (タンデムボックス)	35.0	63.5

LEGRABOX (レグラボックス) – 背板 N 高さ				
キャビネット幅 KB (mm)	**275–320**		**> 320**	
背板	**X (mm)**	**Y (mm)**	**X (mm)**	**Y (mm)**
木製背板	–	–	45.0	42.0
LEGRABOX (レグラボックス) でスチール背板N高さの SERVO-DRIVE (サーボドライブ) は設定できません				
–	不可能			

TANDEMBOX (タンデムボックス) – 背板 N 高さ				
キャビネット幅 KB (mm)	**275–320**		**> 320**	
背板	**X (mm)**	**Y (mm)**	**X (mm)**	**Y (mm)**
木製背板	35.0	55.5	27.5	48.5
スチール背板	–	–	27.5	48.5
–	不可能			

モーションテクノロジー 動きの技術

参照ページ

取付	582
取付 – ブルムスプリングスペーサー	582
取付 – ブルム AC アダプター 24 W	584
配線	585

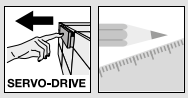

標準キャビネット

プランニング – 背板固定タイプ

キャビネット寸法

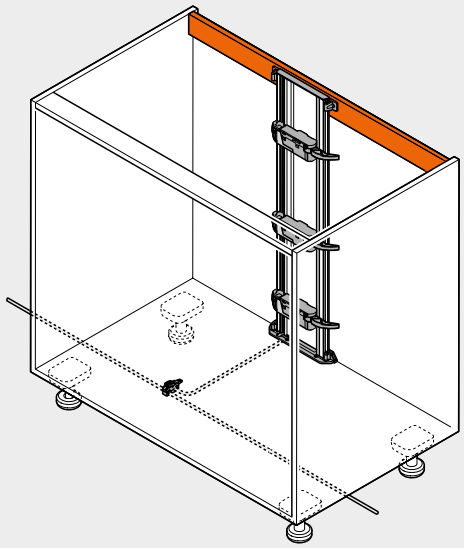

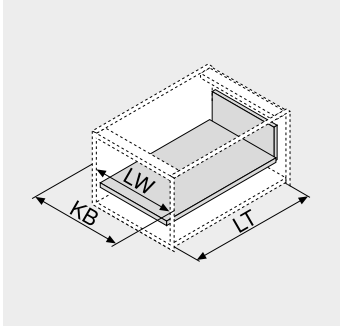

KB	キャビネット幅
LW	キャビネット内寸幅
LT	キャビネット奥行内寸

上下取付具の取付寸法

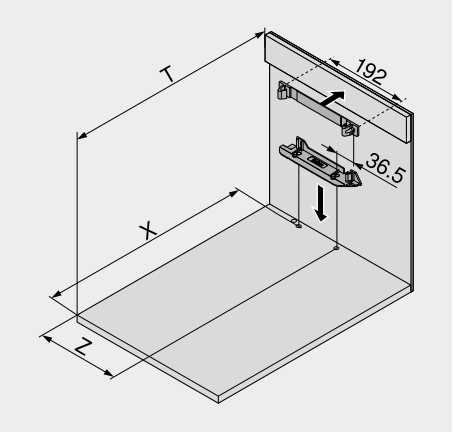

ボックスシステム	Z (mm)	N 高さ
LEGRABOX (レグラボックス)	184	木製背板でのみ可能
TANDEMBOX (タンデムボックス)	179	レバーエクステンションを取外します

キャビネット幅 KB 275–420 mm
LEGRABOX
木製背板 N 高さ
キャビネット幅 KB 320 mm 以上から使えますが、

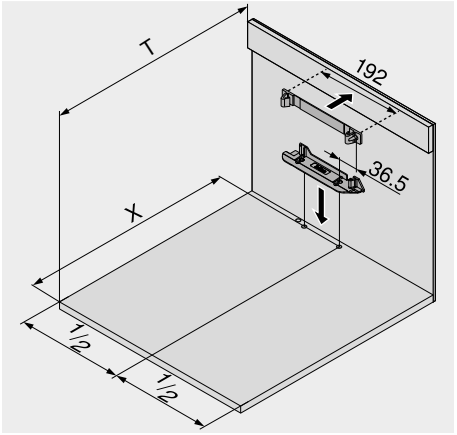

キャビネット幅 KB 420 mm 以上から使えますが、

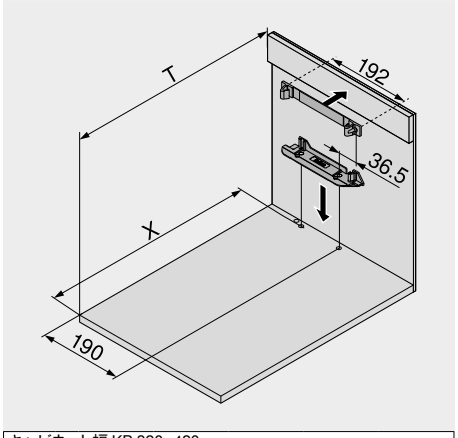

キャビネット幅 KB 320–420 mm
TANDEMBOX
スチール背板 N 高さ

標準的な下穴位置と最小スペース

背板	X (mm)	T (mm)
木製背板	NL + 19	NL + 34
スチール背板	NL + 2	NL + 17

NL	レール長さ
X	下穴位置
T	上部背板の位置

この取付寸法の場合、通常の引出も内引出も押しても引いてもサーボドライブを作動させることができます。

下穴位置と必要最小スペース

背板	X (mm)	T (mm)
木製背板	NL + 16	NL + 31
スチール背板	NL – 1	NL + 14
注意事項		
LEGRABOX (レグラボックス) 内引出でスチール背板付きの SERVO-DRIVE (サーボドライブ) は設定できません		

NL	レール長さ
X	下穴位置
T	上部背板の位置

奥行スペースが確保しにくいとき、この取付寸法でも SERVO-DRIVE (サーボドライブ) は作動します。この取付位置で、内引出の場合は、引いてのみサーボドライブを作動させることができます (押しても作動しません)。

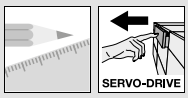

標準キャビネット

プランニング – 背板固定タイプ

底板の加工寸法

ケーブルをキャビネット下に通す場合

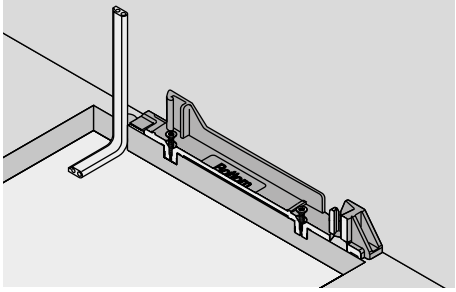

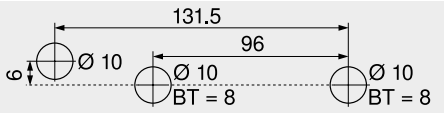

BT	下穴深さ

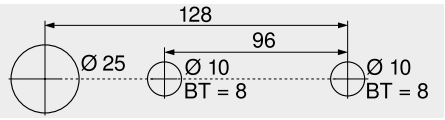

PRO-CENTER (プロセンター) および MINIPRESS (ミニプレス) を使用する場合の下穴パターン	
BT	下穴深さ

ケーブルをキャビネット後ろに通す場合

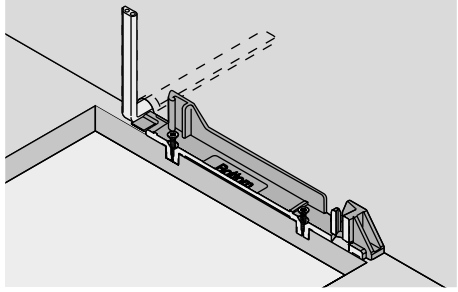

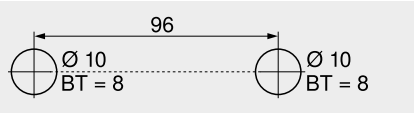

BT	下穴深さ

前板の加工 : スプリングスペーサーの取付位置

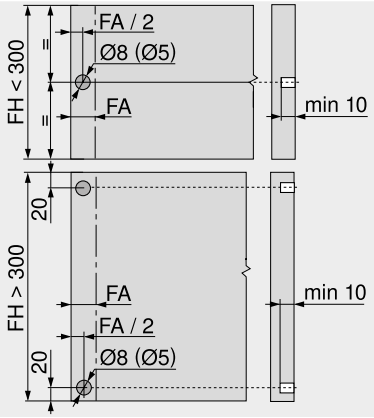

スプリングスペーサーによって、必要な作動ストローク 2 mm を確保します	
70 kg-LEGRABOX (レグラボックス) - または 65 kg-TANDEMBOX (タンデムボックス) レールを使用する場合、4個のブルムスプリングスペーサーを取付けます	
前板高さ FH > 300 mm では、前板スタビライザーを取付けてください	
FA	前板のカブリ代
FH	前板高さ

ドライブユニットの取付位置

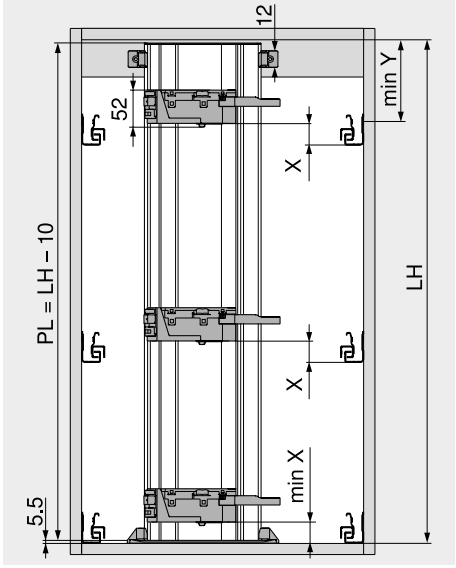

LH	キャビネット内寸高さ
PL	縦型プロファイル長さ

すべての背板高さ (N 高さ以外)		
ボックスシステム	**X min. (mm)**	**Y min. (mm)**
LEGRABOX (レグラボックス)	45.0	68.5
TANDEMBOX (タンデムボックス)	35.0	63.5

LEGRABOX (レグラボックス) – 背板 N 高さ				
キャビネット幅 KB (mm)	**275–320**		**> 320**	
背板	**X (mm)**	**Y (mm)**	**X (mm)**	**Y (mm)**
木製背板	–	–	45.0	42.0
LEGRABOX (レグラボックス) でスチール背板N高さの SERVO-DRIVE (サーボドライブ) は設定できません				
–	不可能			

TANDEMBOX (タンデムボックス) – 背板 N 高さ				
キャビネット幅 KB (mm)	**275–320**		**> 320**	
背板	**X (mm)**	**Y (mm)**	**X (mm)**	**Y (mm)**
木製背板	35.0	55.5	27.5	48.5
スチール背板	–	–	27.5	48.5
–	不可能			

参照ページ

取付	582
取付 – ブルムスプリングスペーサー	582
取付 – ブルム AC アダプター 24 W	584
配線	585

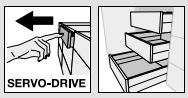

SPACE TOWER (スペースタワー)



- 電動オープニングサポートシステムは、BLUMOTION (ブルモーション) 内蔵レール (静かにやさしく閉まる) と一緒に使用します
- 縦型のアルミプロファイル付
- ドライブユニットと引出の間に物理的な接続はありません
- 引出は、変更することなく使用できます
- 工具必要なく取付けできる
- シンプルな配線
- 取付に必要な奥行スペースはわずかです

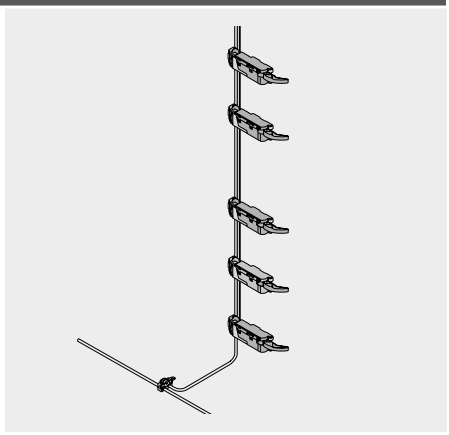

品番一覧

2 縦型プロファイル



長さ (mm)	素材	ケーブル	品番
650	アルミ	●	Z10T650AA
700	アルミ	●	Z10T700AA
710	アルミ	●	☎ Z10T710AA
750	アルミ	●	Z10T750AA
800	アルミ	●	Z10T800AA
1170	アルミ	– [1]	Z10T1170A

[1] カット用
● ケーブル付き
– ケーブルなし
Z カット寸法 キャビネット内寸高さ LH – 10 mm

3a 縦型プロファイル取付具 上/下
天板固定タイプ



素材	カラー	品番
プラスチック	R7037	Z10D01E0.01

3a の代替

3b 縦型プロファイル取付具 下/後ろ
背板固定タイプ



素材	カラー	品番
プラスチック	R7037	Z10D01EA.01

縦型プロファイル用カバーを含む

9 ドライブユニット



素材	カラー	品番
プラスチック	R7037	Z10A3000.03

10 レバーキャップ



ボックスシステム	カラー	品番
LEGRABOX (レグラボックス)	S	Z10A3006

木製背板 : キャビネット幅 KB が 300 mm 未満で必要です
スチール背板 : キャビネット幅 KB が 325 mm 未満で必要です

10 木製背板用レバーガイド



ボックスシステム	カラー	品番
TANDEMBOX (タンデムボックス)	R7037	Z10A3H00

木製背板 : キャビネット幅 KB が 320 mm 未満で必要です

11 配線ケーブルおよびケーブルエンドキャップ



長さ (m)	カラー	品番
8	S	Z10K800AE

構成内容 :
11a 1 x 配線ケーブル
11b 5 x ケーブルエンドキャップ
配線ケーブル、縦型プロファイル用ケーブル、通信ケーブルとして使用できます
カット用

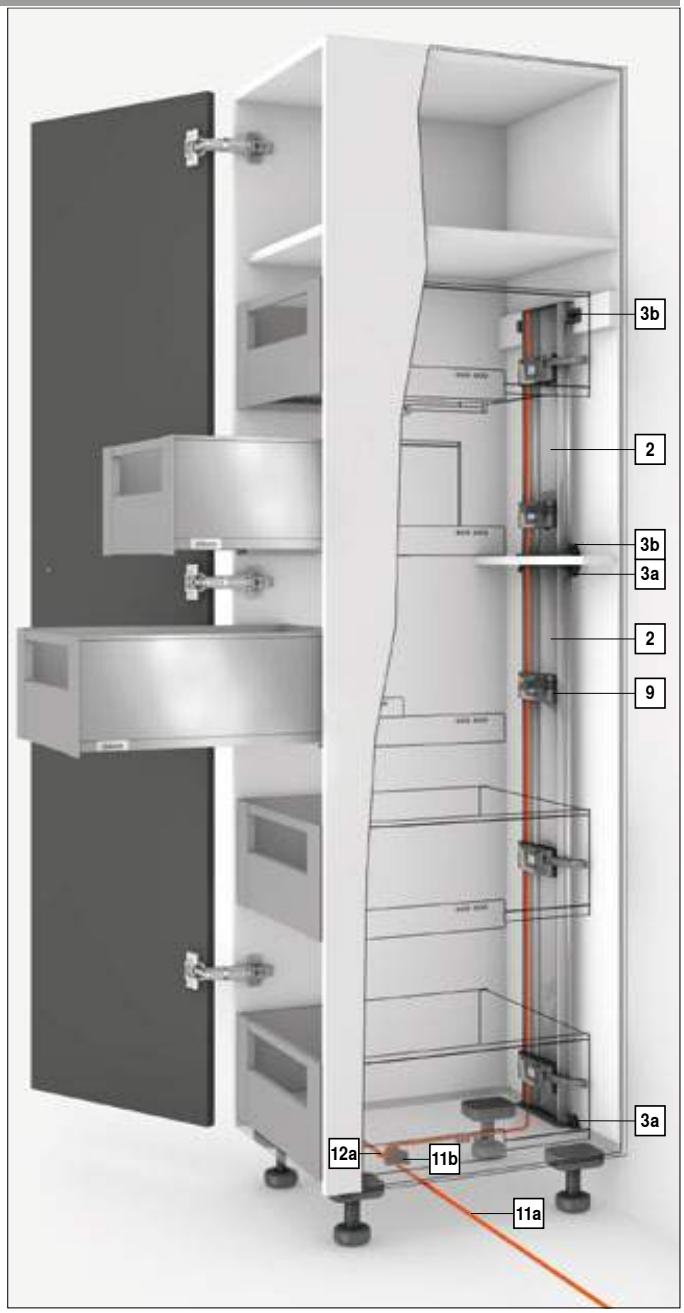



SPACE TOWER (スペースタワー)

品番一覧

12 ノードコネクターおよびケーブルエンドキャップ



素材	カラー	品番
プラスチック	S	Z10V100E.01

構成内容:

12a	1 x	ノードコネクター
11b	2 x	ケーブルエンドキャップ

13 AC アダプター 24 W



言語パッケージ	品番	言語パッケージ	品番
A	Z10NE030A	E	Z10NE030E
B	Z10NE030B	F	Z10NE030F
C	Z10NE030C	G	Z10NE030G
D	Z10NE030D	H	Z10NE030H

施工説明書と取扱説明書付き
1 次側コードは別途

言語パッケージ

A	DE, EN, FR, IT, NL	E	CS, HU, PL, SK
B	DA, EN, FI, NO, SV	F	BG, ET, LT, LV, RO, RU
C	EL, EN, HR, SL, SR, TR	G	EN, ES, FR
D	EN, ES, FR, IT, PT	H	EN, ZH

言語名 (ISO-639 準拠)

14 1 次側コード



国名	品番	国名	品番
ヨーロッパ	Z10M200E	CH	Z10M200C
US, CA	Z10M200U	JP	Z10M200J
BR	Z10M200S.01	UK	Z10M200B
DK	Z10M200D	IL	Z10M200I
AU	Z10M200K	CN	Z10M200N
AR	Z10M200A	IN	Z10M200H
CL	Z10M200L	TW	Z10M200T
ZA	Z10M200Z	ヨーロッパ [1]	Z10M200E.OS

[1] プラグなし

15a AC アダプター取付具
キャビネット底板止め



素材	カラー	品番
プラスチック	R7037	Z10NG000

カバー付き
AC アダプター 24 W 用

15a の代替

15b AC アダプター取付具
背板に取付



素材	カラー	品番
プラスチック	WGR	Z10NG120

AC アダプター 24 W 用

カラー	
R7037	RAL 7037 ダークグレー
S	ブラック

カラー	
WGR	ホワイトグレー
W	ホワイト

Z アクセサリー

22 ケーブルホルダー



素材	カラー	品番
プラスチック	W	Z10K0009

配線ケーブルの安定性向上に

モーションテクノロジー 動きの技術

参照ページ

概要 – LEGRABOX/TANDEMBOX (レグラボックス/タンデムボックス) 用 SERVO-DRIVE (サーボドライブ)	555	アクセサリー	580	概要 – 組立機械・ジグ	683
		取付	582	その他の技術情報	774
概要 – LEGRABOX (レグラボックス)	217	取付 – ブルムスプリングスペーサー	582		
概要 – TANDEMBOX intivo (タンデムボックス　インティーボ)	261	取付 – ブルム AC アダプター 24 W	584		
概要 – TANDEMBOX antaro (タンデムボックス　アンタロ)	303	配線	585		
概要 – TANDEMBOX plus (タンデムボックス　プラス)	359	調整	587		
取付寸法	564	取外し	588		



SPACE TOWER (スペースタワー)

プランニング – 縦型プロファイル上部

キャビネット寸法

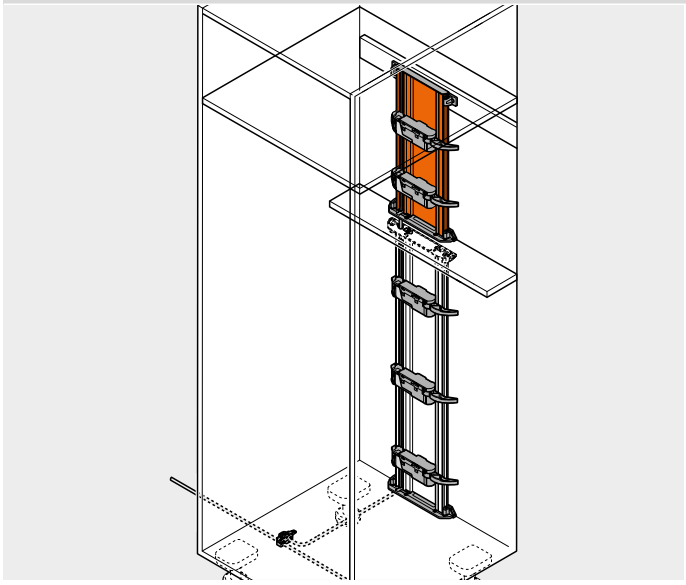

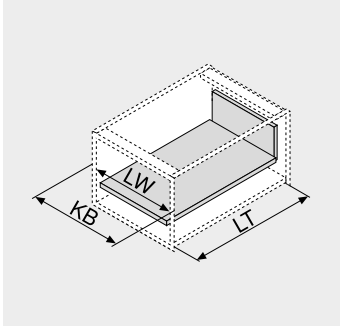

KB	キャビネット幅
LW	キャビネット内寸幅
LT	キャビネット奥行内寸

上下取付具の取付寸法

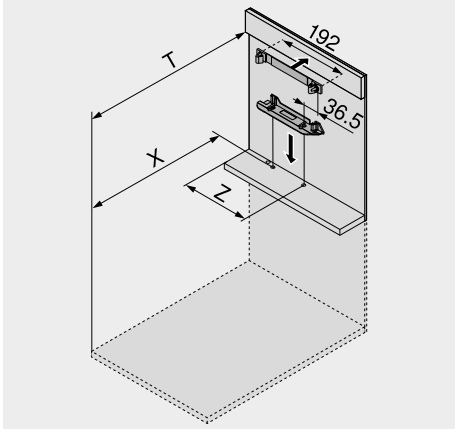

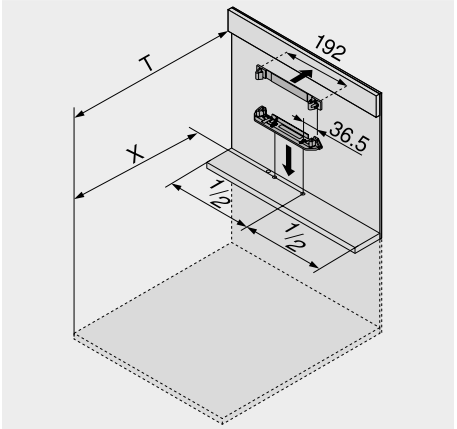

ボックスシステム	Z (mm)	N 高さ
LEGRABOX (レグラボックス)	184	木製背板でのみ可能
TANDEMBOX (タンデムボックス)	179	レバーエクステンションを取外します

キャビネット幅 KB 275–420 mm
LEGRABOX
木製背板 N 高さ
キャビネット幅 KB 320 mm 以上から使えますが、

キャビネット幅 KB 420 mm 以上から使えますが、

標準的な下穴位置と最小スペース

背板	X (mm)	T (mm)
木製背板	NL + 19	NL + 34
スチール背板	NL + 2	NL + 17

NL	レール長さ
X	下穴位置
T	上部背板の位置

この取付寸法の場合、通常の引出も内引出も押しても引いてもサーボドライブを作動させることができます。

下穴位置と必要最小スペース

背板	X (mm)	T (mm)
木製背板	NL + 16	NL + 31
スチール背板	NL – 1	NL + 14
注意事項		
LEGRABOX (レグラボックス) 内引出でスチール背板付きの SERVO-DRIVE (サーボドライブ) は設定できません		

NL	レール長さ
X	下穴位置
T	上部背板の位置

奥行スペースが確保しにくいとき、この取付寸法でも SERVO-DRIVE (サーボドライブ) は作動します。この取付位置で、内引出の場合は、引いてのみサーボドライブを作動させることができます (押しても作動しません)。



SPACE TOWER (スペースタワー)

プランニング – 縦型プロファイル下部

キャビネット寸法

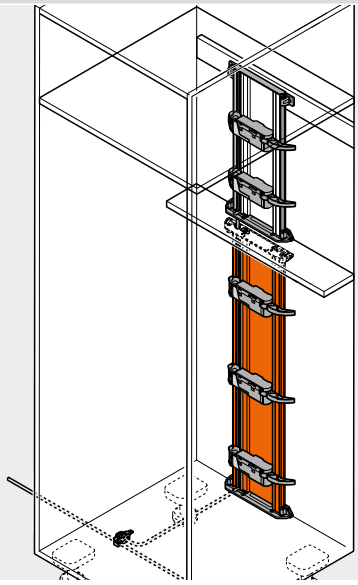

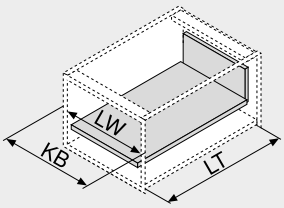

KB	キャビネット幅
LW	キャビネット内寸幅
LT	キャビネット奥行内寸

上下取付具の取付寸法

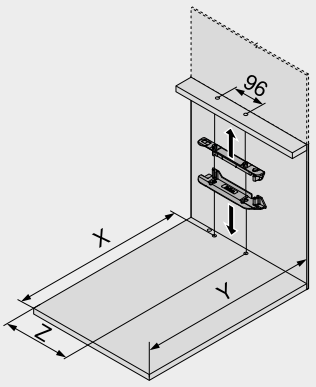

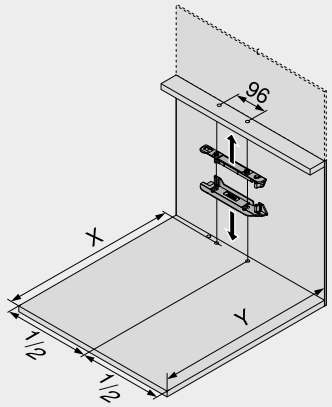

ボックスシステム	Z (mm)	N 高さ
LEGRABOX (レグラボックス)	184	木製背板でのみ可能
TANDEMBOX (タンデムボックス)	179	レバーエクステンションを取外します

キャビネット幅 KB 275–420 mm
LEGRABOX
木製背板 N 高さ
キャビネット幅 KB 320 mm 以上から使えますが、

キャビネット幅 KB 420 mm 以上から使えますが、

標準的な下穴位置と最小スペース

背板	X (mm)	Y (mm)
木製背板	NL + 19	NL + 33
スチール背板	NL + 2	NL + 16

NL	レール長さ
X	下穴位置
Y	必要最小スペース

この取付寸法の場合、通常の引出も内引出も押しても引いてもサーボドライブを作動させることができます。

下穴位置と必要最小スペース

背板	X (mm)	Y (mm)
木製背板	NL + 16	NL + 30
スチール背板	NL – 1	NL + 13
注意事項		
LEGRABOX (レグラボックス) 内引出でスチール背板付きの SERVO-DRIVE (サーボドライブ) は設定できません		

NL	レール長さ
X	下穴位置
Y	必要最小スペース

奥行スペースが確保しにくいとき、この取付寸法でも SERVO-DRIVE (サーボドライブ) は作動します。この取付位置で、内引出の場合は、引いてのみサーボドライブを作動させることができます (押しても作動しません)。



SPACE TOWER (スペースタワー)

取付寸法

底板の加工寸法

ケーブルをキャビネット下に通す場合

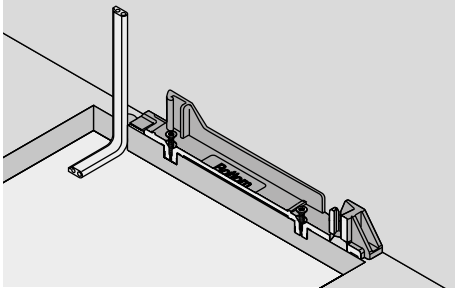

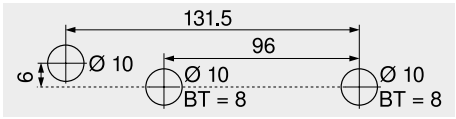

BT	下穴深さ

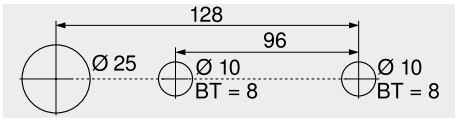

PRO-CENTER (プロセンター) および MINIPRESS (ミニプレス) を使用する場合の下穴パターン	
BT	下穴深さ

ケーブルをキャビネット後ろに通す場合

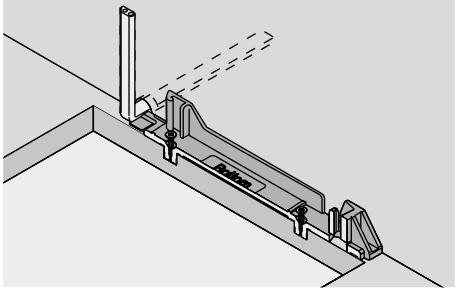

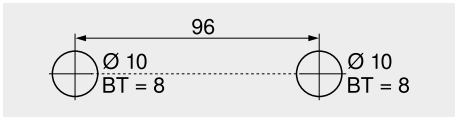

BT	下穴深さ

ドライブユニットの取付位置

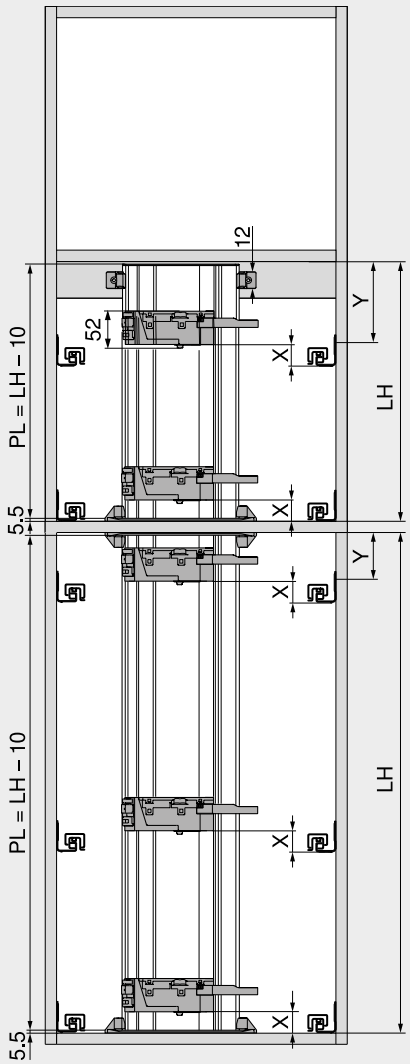

すべての背板高さ (N 高さ以外)		
ボックスシステム	X min. (mm)	Y min. (mm)
LEGRABOX (レグラボックス)	45.0	68.5
TANDEMBOX (タンデムボックス)	35.0	63.5
LH	キャビネット内寸高さ	
PL	縦型プロファイル長さ	

参照ページ

取付	582
取付 – ブルムスプリングスペーサー	582
取付 – ブルム AC アダプター 24 W	584
配線	585


SERVO-DRIVE

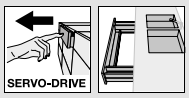

シンクキャビネット



- 電動オープニングサポートシステムは、BLUMOTION (ブルモーション) 内蔵レール (静かにやさしく閉まる) と一緒に使用します
- 底板ブラケット付
- ドライブユニットと引出の間に物理的な接続はありません
- 引出は、変更することなく使用できます
- キャビネットへの取付は簡単です

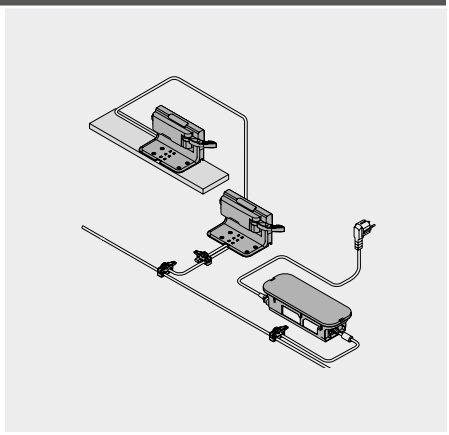

品番一覧

1 スプリングスペーサー



直径 (mm)	品番
Ø 8	993.0830.01
Ø 5	993.0530

前板高さ 300 mm 以下、2 個使用
前板高さ 300 mm 以上、4 個使用
LEGRABOX (レグラボックス) 70 kg レールの場合、4 個使用
TANDEMBOX (タンデムボックス) 65 kg レールの場合、4 個使用

5 底付ブラケット1段



素材	カラー	品番
プラスチック	R7037	Z10D0311

9 ドライブユニット



素材	カラー	品番
プラスチック	R7037	Z10A3000.03

9a 防滴フード



素材	カラー	品番
プラスチック	R7037	Z10D0316

11 配線ケーブルおよびケーブルエンドキャップ



長さ (m)	カラー	品番
8	S	Z10K800AE

構成内容:

11a	1 x	配線ケーブル
11b	5 x	ケーブルエンドキャップ

配線ケーブル、縦型プロファイル用ケーブル、通信ケーブルとして使用できます
カット用

12 ノードコネクターおよびケーブルエンドキャップ



素材	カラー	品番
プラスチック	S	Z10V100E.01

構成内容:

12a	1 x	ノードコネクター
11b	2 x	ケーブルエンドキャップ

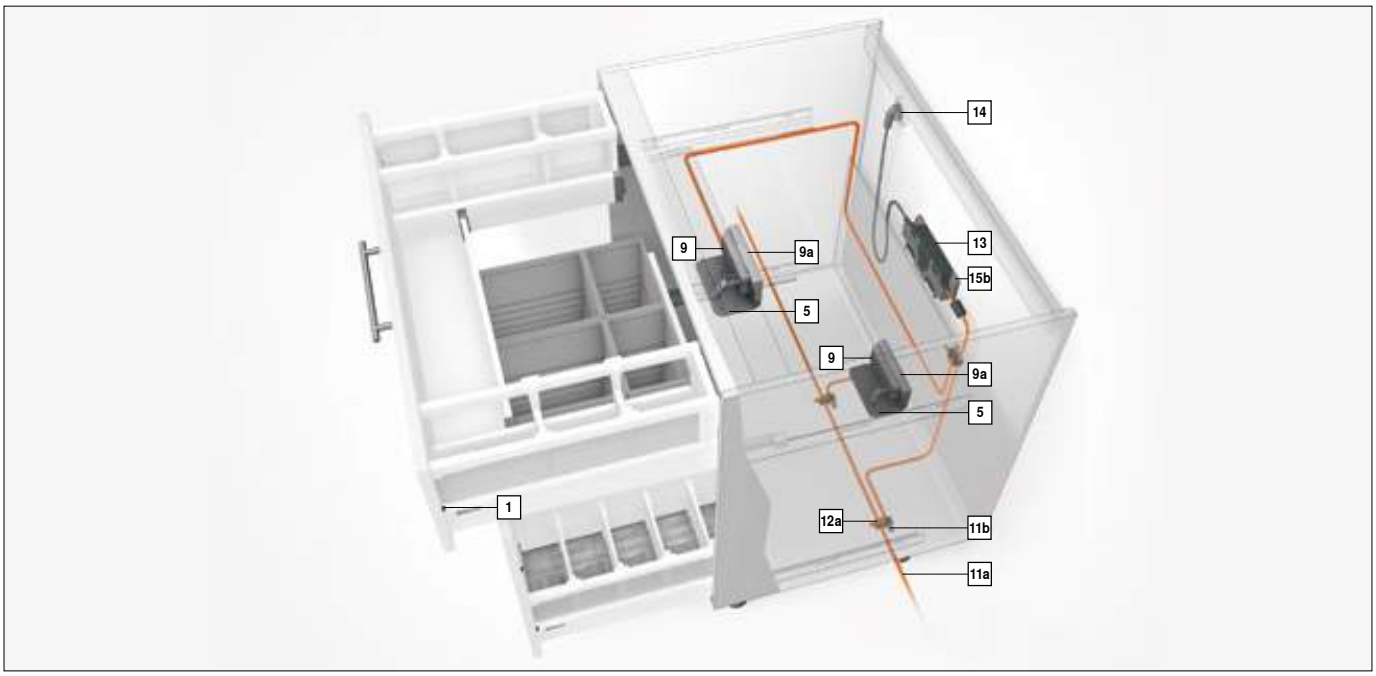

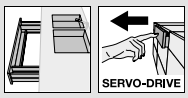

シンクキャビネット

品番一覧

13 AC アダプター 24 W



言語パッケージ	品番	言語パッケージ	品番
A	Z10NE030A	E	Z10NE030E
B	Z10NE030B	F	Z10NE030F
C	Z10NE030C	G	Z10NE030G
D	Z10NE030D	H	Z10NE030H

施工説明書と取扱説明書付き
1 次側コードは別途

言語パッケージ

A	DE, EN, FR, IT, NL	E	CS, HU, PL, SK
B	DA, EN, FI, NO, SV	F	BG, ET, LT, LV, RO, RU
C	EL, EN, HR, SL, SR, TR	G	EN, ES, FR
D	EN, ES, FR, IT, PT	H	EN, ZH

言語名 (ISO-639 準拠)

14 1 次側コード



国名	品番	国名	品番
ヨーロッパ	Z10M200E	CH	Z10M200C
US, CA	Z10M200U	JP	Z10M200J
BR	Z10M200S.01	UK	Z10M200B
DK	Z10M200D	IL	Z10M200I
AU	Z10M200K	CN	Z10M200N
AR	Z10M200A	IN	Z10M200H
CL	Z10M200L	TW	Z10M200T
ZA	Z10M200Z	ヨーロッパ [1]	Z10M200E.OS

[1] プラグなし

15a AC アダプター取付具

キャビネット底板止め



素材	カラー	品番
プラスチック	R7037	Z10NG000

カバー付き
AC アダプター 24 W 用

15a の代替

15b AC アダプター取付具

背板に取付



素材	カラー	品番
プラスチック	WGR	Z10NG120

AC アダプター 24 W 用

カラー	
R7037	RAL 7037 ダークグレー
S	ブラック
WGR	ホワイトグレー

カラー	
W	ホワイト
ZN	亜鉛メッキ

Z アクセサリー

22 ケーブルホルダー



素材	カラー	品番
プラスチック	W	Z10K0009

配線ケーブルの安定性向上に

23 前板スタビライザー



素材	カラー	品番
プラスチック	R7037	Z96.10E1

参照ページ

概要 – LEGRABOX/TANDEMBOX (レグラボックス/タンデムボックス) 用 SERVO-DRIVE (サーボドライブ)	555	アクセサリー	580	概要 – 組立機械・ジグ	683
		取付	582	その他の技術情報	774
概要 – LEGRABOX (レグラボックス)	217	取付 – ブルムスプリングスペーサー	582		
概要 – TANDEMBOX intivo (タンデムボックス　インティーボ)	261	取付 – ブルム AC アダプター 24 W	584		
概要 – TANDEMBOX antaro (タンデムボックス　アンタロ)	303	配線	586		
概要 – TANDEMBOX plus (タンデムボックス　プラス)	359	調整	587		
取付寸法	570	取外し	588		

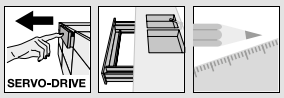

シンクキャビネット

取付寸法

キャビネット寸法

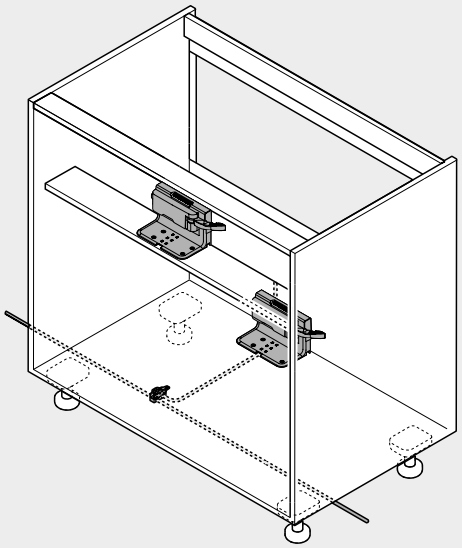

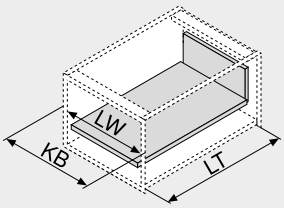

KB	キャビネット幅
LW	キャビネット内寸幅
LT	キャビネット奥行内寸

上下取付具の取付寸法

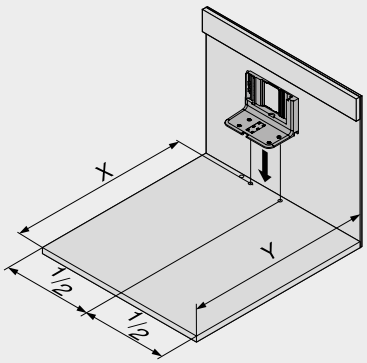

キャビネット幅 KB 900 mm 以上から使えますが、

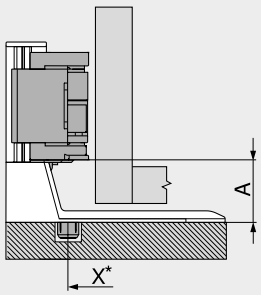

木製背板	
ボックスシステム	**A (mm)**
LEGRABOX (レグラボックス)	45
TANDEMBOX (タンデムボックス)	35
*	キャビネット前端から測定

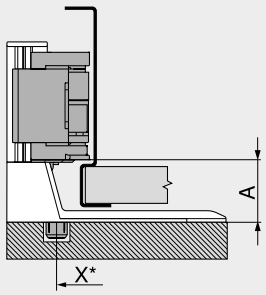

スチール背板	
ボックスシステム	**A (mm)**
LEGRABOX (レグラボックス)	45
TANDEMBOX (タンデムボックス)	35
LEGRABOX (レグラボックス) でスチール背板N高さの SERVO-DRIVE (サーボドライブ) は設定できません	
*	キャビネット前端から測定

標準的な下穴位置と最小スペース

背板	X (mm)	Y (mm)
木製背板	NL + 19	NL + 33
スチール背板	NL + 2	NL + 16

NL	レール長さ
X	下穴位置
Y	必要最小スペース

この取付寸法の場合、通常の引出も内引出も押しても引いてもサーボドライブを作動させることができます。

下穴位置と必要最小スペース

背板	X (mm)	Y (mm)
木製背板	NL + 16	NL + 30
スチール背板	NL – 1	NL + 13
注意事項		
LEGRABOX (レグラボックス) 内引出でスチール背板付きの SERVO-DRIVE (サーボドライブ) は設定できません		

NL	レール長さ
X	下穴位置
Y	必要最小スペース

奥行スペースが確保しにくいとき、この取付寸法でも SERVO-DRIVE (サーボドライブ) は作動します。この取付位置で、内引出の場合は、引いてのみサーボドライブを作動させることができます (押しても作動しません)。

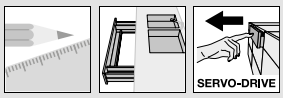

シンクキャビネット

取付寸法

底板の加工寸法

ケーブルをキャビネット下に通す場合

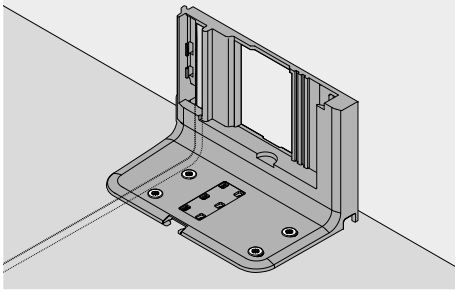

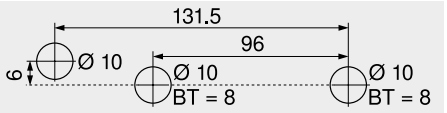

BT	下穴深さ

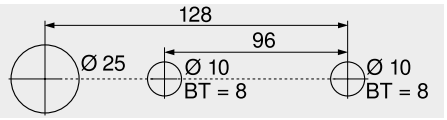

PRO-CENTER（プロセンター）および MINIPRESS（ミニプレス）を使用する場合の下穴パターン	
BT	下穴深さ

前板の加工：スプリングスペーサーの取付位置

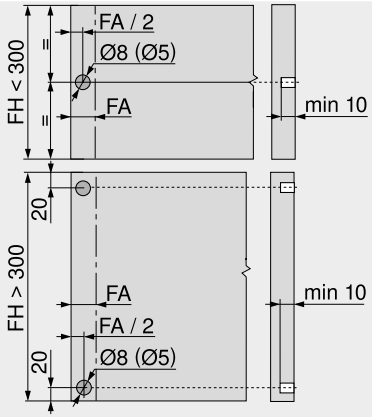

スプリングスペーサーによって、必要な作動ストローク 2 mm を確保します
70 kg-LEGRABOX（レグラボックス）- または 65 kg-TANDEMBOX（タンデムボックス）レールを使用する場合、4個のブルムスプリングスペーサーを取付けます
前板高さ FH > 300 mm では、前板スタビライザーを取付けてください

FA	前板のカブリ代
FH	前板高さ

底付ブラケット1段を横桟に取付

位置

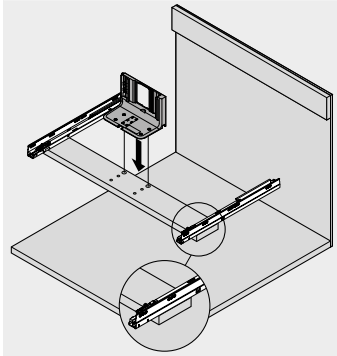

キャビネット幅 KB 900 mm 以上から使えますが、

穴あけパターン – 上から見た図

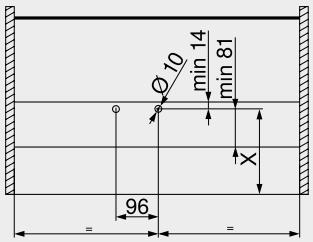

木製背板		
ボックスシステム	レール長さ NL (mm)	X (mm)
LEGRABOX（レグラボックス）	400	156.5
LEGRABOX（レグラボックス）	450–600	176.5
TANDEMBOX（タンデムボックス）	450–650	176.5
下穴深さ BT 8 mm		

スチール背板		
ボックスシステム	レール長さ NL (mm)	X (mm)
TANDEMBOX（タンデムボックス）	450–650	159.5
LEGRABOX（レグラボックス）でスチール背板N高さの SERVO-DRIVE（サーボドライブ）は設定できません		

キャビネット内の穴の位置

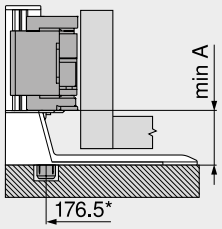

木製背板 N 高さ	
ボックスシステム	A (mm)
LEGRABOX（レグラボックス）	40.0
TANDEMBOX（タンデムボックス）	27.5
*	キャビネット前端から測定

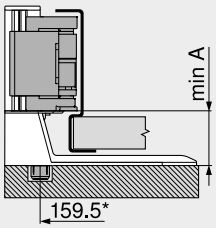

スチール背板 N 高さ	
ボックスシステム	A (mm)
TANDEMBOX（タンデムボックス）	27.5
LEGRABOX（レグラボックス）でスチール背板N高さの SERVO-DRIVE（サーボドライブ）は設定できません	
*	キャビネット前端から測定

参照ページ

取付	582
取付 – ブルムスプリングスペーサー	582
取付 – ブルム AC アダプター 24 W	584
配線	586



横型プロファイル

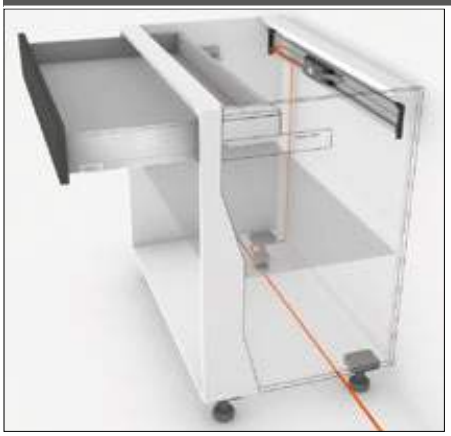

- 電動オープニングサポートシステムは、BLUMOTION（ブルモーション）内蔵レール（静かにやさしく閉まる）と一緒に使用します
- ドライブユニットはアダプターで取付て、横型プロファイルは取付具で固定する
- ドライブユニットと引出の間に物理的な接続はありません
- 引出は、変更することなく使用できます
- キャビネットへの取付は簡単です

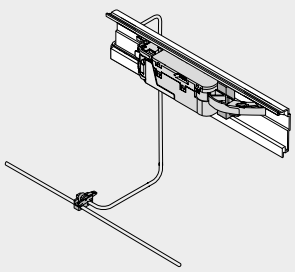

品番一覧

1 スプリングスペーサー



直径 (mm)	品番
Ø 8	993.0830.01
Ø 5	993.0530

前板高さ 300 mm 以下、2 個使用
前板高さ 300 mm 以上、4 個使用
LEGRABOX（レグラボックス）70 kg レールの場合、4 個使用
TANDEMBOX（タンデムボックス）65 kg レールの場合、4 個使用

6 横型プロファイル



素材	長さ (mm)	品番
アルミ	1143	Z10T1143B

カット用
キャビネット幅 KB 275–1200 mm´用
Z カット寸法 キャビネット内寸幅 LW – 19 mm

7 横型プロファイル取付具 左/右



素材	カラー	品番
プラスチック	R7037	Z10D5210

構成内容：
7a 1 x 横型プロファイル取付具 左/右
7b 1 x 横型ブラケットプロファイル用アダプター
木ネジとシステムネジ両方使えます

9 ドライブユニット



素材	カラー	品番
プラスチック	R7037	Z10A3000.03

10 レバーキャップ



ボックスシステム	カラー	品番
LEGRABOX（レグラボックス）	S	Z10A3006

木製背板：キャビネット幅 KB が 300 mm 未満で必要です
スチール背板：キャビネット幅 KB が 325 mm 未満で必要です

10 木製背板用レバーガイド



ボックスシステム	カラー	品番
TANDEMBOX	R7037	Z10A3H00

木製背板：キャビネット幅 KB が 320 mm 未満で必要です

11 配線ケーブルおよびケーブルエンドキャップ



長さ (m)	カラー	品番
8	S	Z10K800AE

構成内容：
11a 1 x 配線ケーブル
11b 5 x ケーブルエンドキャップ
配線ケーブル、縦型プロファイル用ケーブル、通信ケーブルとして使用できます
カット用

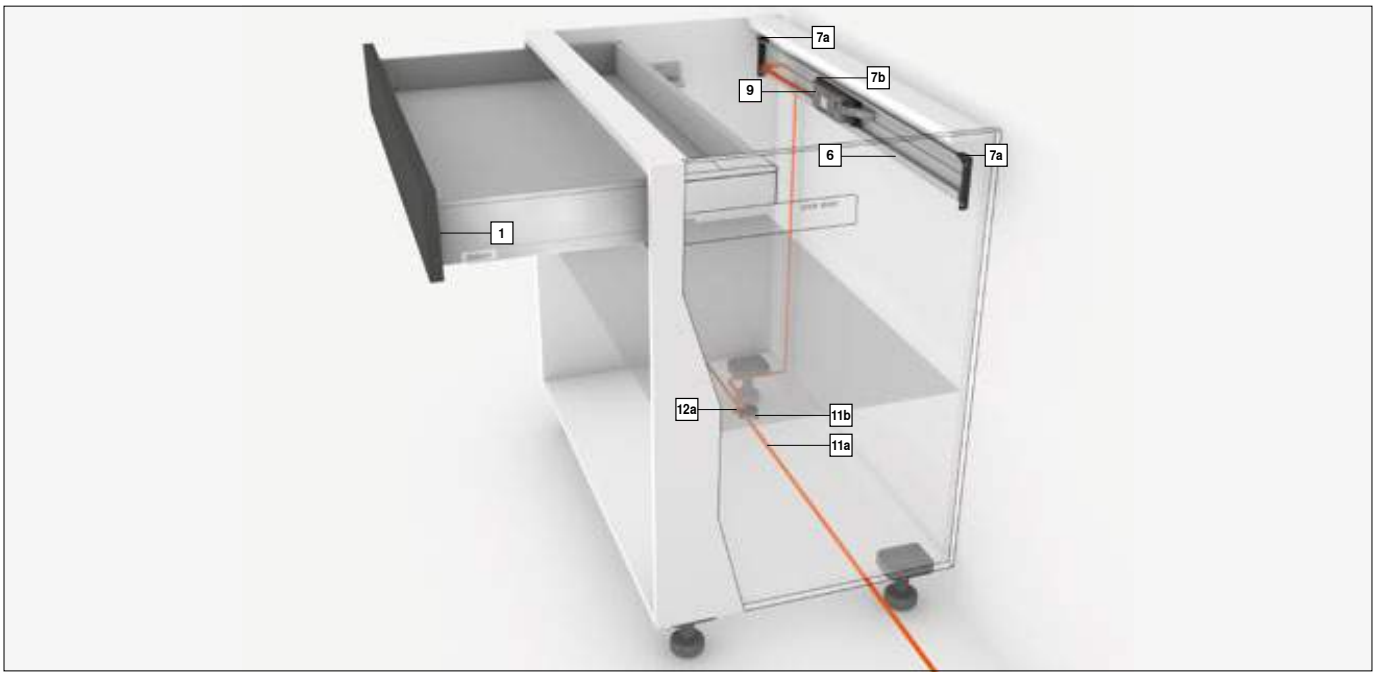



横型プロファイル

品番一覧

12 ノードコネクターおよびケーブルエンドキャップ



素材	カラー	品番
プラスチック	S	Z10V100E.01

構成内容:

12a	1 x	ノードコネクター
11b	2 x	ケーブルエンドキャップ

13 AC アダプター 24 W



言語パッケージ	品番	言語パッケージ	品番
A	Z10NE030A	E	Z10NE030E
B	Z10NE030B	F	Z10NE030F
C	Z10NE030C	G	Z10NE030G
D	Z10NE030D	H	Z10NE030H

施工説明書と取扱説明書付き
1 次側コードは別途

言語パッケージ

A	DE, EN, FR, IT, NL	E	CS, HU, PL, SK
B	DA, EN, FI, NO, SV	F	BG, ET, LT, LV, RO, RU
C	EL, EN, HR, SL, SR, TR	G	EN, ES, FR
D	EN, ES, FR, IT, PT	H	EN, ZH

言語名 (ISO-639 準拠)

14 1 次側コード



国名	品番	国名	品番
ヨーロッパ	Z10M200E	CH	Z10M200C
US, CA	Z10M200U	JP	Z10M200J
BR	Z10M200S.01	UK	Z10M200B
DK	Z10M200D	IL	Z10M200I
AU	Z10M200K	CN	Z10M200N
AR	Z10M200A	IN	Z10M200H
CL	Z10M200L	TW	Z10M200T
ZA	Z10M200Z	ヨーロッパ [1]	Z10M200E.OS

[1] プラグなし

15a AC アダプター取付具

キャビネット底板止め



素材	カラー	品番
プラスチック	R7037	Z10NG000

カバー付き
AC アダプター 24 W 用

15a の代替

15b AC アダプター取付具

背板に取付



素材	カラー	品番
プラスチック	WGR	Z10NG120

AC アダプター 24 W 用

カラー	
R7037	RAL 7037 ダークグレー
S	ブラック

カラー	
WGR	ホワイトグレー
W	ホワイト

Z アクセサリー

20 COMBOX (コンボックス)



素材	カラー	品番
プラスチック	S	Z10ZC00A

ドライブユニット Z10A3000**02** 以降に対応しています
コーナーで SERVO-DRIVE (サーボドライブ) を使用している際に、前板が衝突しないようにするのに使用します

22 ケーブルホルダー



素材	カラー	品番
プラスチック	W	Z10K0009

配線ケーブルの安定性向上に

23 前板スタビライザー



素材	カラー	品番
プラスチック	R7037	Z96.10E1

モーションテクノロジー 動きの技術

参照ページ

概要 – LEGRABOX/TANDEMBOX (レグラボックス/タンデムボックス) 用 SERVO-DRIVE (サーボドライブ)	555	アクセサリー	580	概要 – 組立機械・ジグ	683
		取付	582	その他の技術情報	774
概要 – LEGRABOX (レグラボックス)	217	取付 – ブルムスプリングスペーサー	582		
概要 – TANDEMBOX intivo (タンデムボックス　インティーボ)	261	取付 – ブルム AC アダプター 24 W	584		
概要 – TANDEMBOX antaro (タンデムボックス　アンタロ)	303	配線	586		
概要 – TANDEMBOX plus (タンデムボックス　プラス)	359	調整	587		
取付寸法	574	取外し	588		

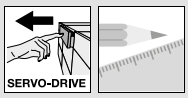

横型プロファイル

取付寸法

キャビネット寸法

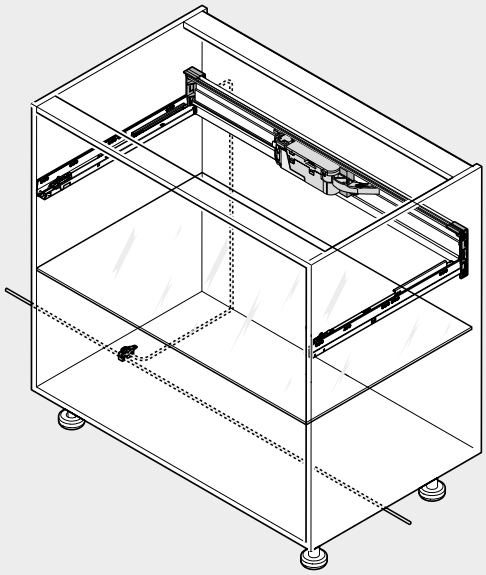

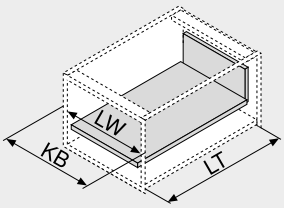

KB	キャビネット幅
LW	キャビネット内寸幅
LT	キャビネット奥行内寸

キャビネット内に必要なスペース

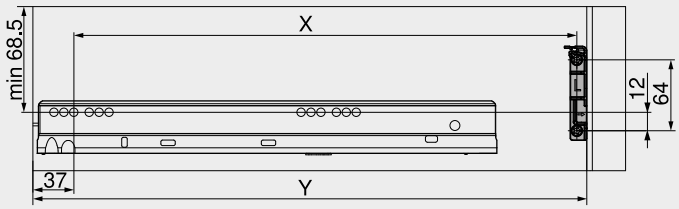

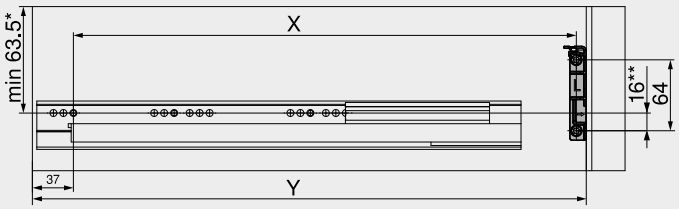

木ネジとシステムネジ両方使えます
LEGRABOX
木製背板 N 高さ
キャビネット幅 KB 320 mm 以上から使えますが、
木製背板でのみ可能

木ネジとシステムネジ両方使えます	
TANDEMBOX	
*	背板 N 高さの場合 55.5 mm
**	背板 N 高さの場合 23.5 mm

標準的な下穴位置と最小スペース

背板	X (mm)	Y (mm)
木製背板	NL – 9	NL + 37
スチール背板	NL – 26	NL + 20

NL	レール長さ
X	下穴位置
Y	必要最小スペース

この取付寸法の場合、通常の引出も内引出も押しても引いてもサーボドライブを作動させることができます。

下穴位置と必要最小スペース

背板	X (mm)	Y (mm)
木製背板	NL – 12	NL + 34
スチール背板	NL – 29	NL + 17
注意事項		
LEGRABOX (レグラボックス) 内引出でスチール背板付きの SERVO-DRIVE (サーボドライブ) は設定できません		

NL	レール長さ
X	下穴位置
Y	必要最小スペース

奥行スペースが確保しにくいとき、この取付寸法でも SERVO-DRIVE (サーボドライブ) は作動します。この取付位置で、内引出の場合は、引いてのみサーボドライブを作動させることができます (押しても作動しません)。

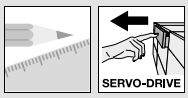

横型プロファイル

取付寸法

前板の加工 : スプリングスペーサーの取付位置

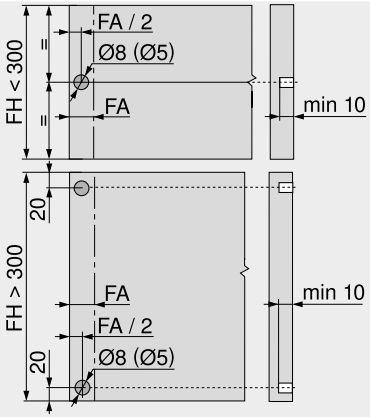

スプリングスペーサーによって、必要な作動ストローク 2 mm を確保します
70 kg-LEGRABOX (レグラボックス) - または 65 kg-TANDEMBOX (タンデムボックス) レールを使用する場合、4個のブルムスプリングスペーサーを取付けます
前板高さ FH > 300 mm では、前板スタビライザーを取付けてください

FA	前板のカプリ代
FH	前板高さ

ドライブユニットの取付位置

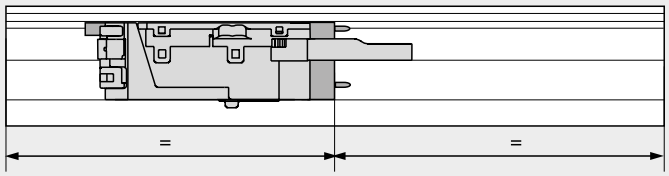

キャビネット幅 KB 420–1200 mm

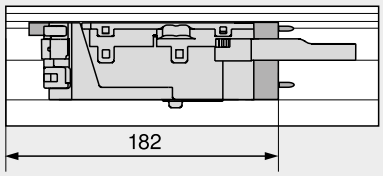

キャビネット幅 KB 275–420 mm

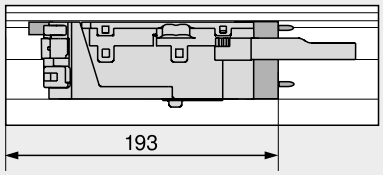

LEGRABOX (レグラボックス) – 背板 N 高さ	
背板	**キャビネット幅 KB (mm)**
木製背板	> 320
LEGRABOX (レグラボックス) でスチール背板N高さの SERVO-DRIVE (サーボドライブ) は設定できません	

TANDEMBOX (タンデムボックス) – 背板 N 高さ	
背板	**キャビネット幅 KB (mm)**
木製背板	> 300
スチール背板	320–400

参照ページ

取付	582
取付 – ブルムスプリングスペーサー	582
取付 – ブルム AC アダプター 24 W	584
配線	586



天板ブラケット

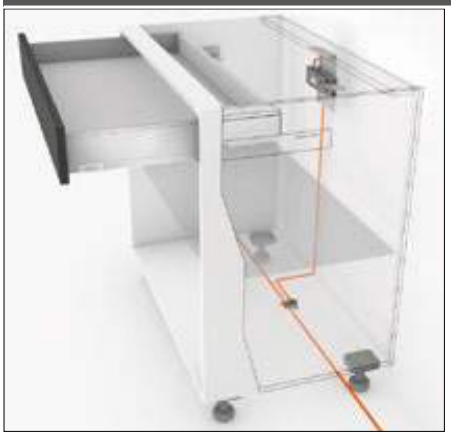

- 電動オープニングサポートシステムは、BLUMOTION (ブルモーション) 内蔵レール (静かにやさしく閉まる) と一緒に使用します
- 天板ブラケットで付ける
- ドライブユニットと引出の間に物理的な接続はありません
- 引出は、変更することなく使用できます
- キャビネットへの取付は簡単です

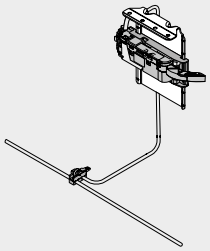

品番一覧

1 スプリングスペーサー



直径 (mm)	品番
Ø 8	993.0830.01
Ø 5	993.0530

前板高さ 300 mm 以下、2 個使用
前板高さ 300 mm 以上、4 個使用
LEGRABOX (レグラボックス) 70 kg レールの場合、4 個使用
TANDEMBOX (タンデムボックス) 65 kg レールの場合、4 個使用

8 天板ブラケット



素材	カラー	品番
スチール	R7037/ZN	Z10D6252

アダプター付

9 ドライブユニット



素材	カラー	品番
プラスチック	R7037	Z10A3000.03

10 レバーキャップ



ボックスシステム	カラー	品番
LEGRABOX (レグラボックス)	S	Z10A3006

木製背板 : キャビネット幅 KB が 300 mm 未満で必要です
スチール背板 : キャビネット幅 KB が 325 mm 未満で必要です

10 木製背板用レバーガイド



ボックスシステム	カラー	品番
TANDEMBOX (タンデムボックス)	R7037	Z10A3H00

木製背板 : キャビネット幅 KB が 320 mm 未満で必要です

11 配線ケーブルおよびケーブルエンドキャップ



長さ (m)	カラー	品番
8	S	Z10K800AE

構成内容 :

11a	1 x	配線ケーブル
11b	5 x	ケーブルエンドキャップ

配線ケーブル、縦型プロファイル用ケーブル、通信ケーブルとして使用できます
カット用

12 ノードコネクターおよびケーブルエンドキャップ



素材	カラー	品番
プラスチック	S	Z10V100E.01

構成内容 :

12a	1 x	ノードコネクター
11b	2 x	ケーブルエンドキャップ

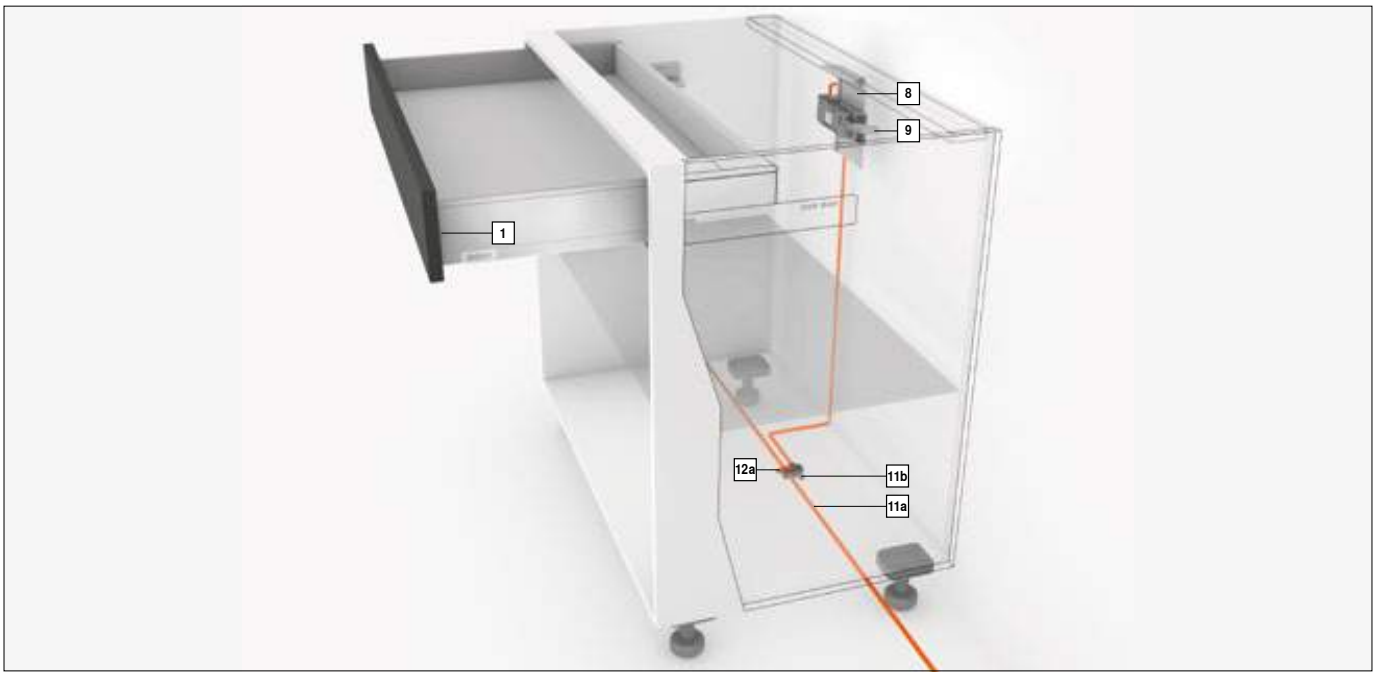



天板ブラケット

品番一覧

13 AC アダプター 24 W



言語パッケージ	品番	言語パッケージ	品番
A	Z10NE030A	E	Z10NE030E
B	Z10NE030B	F	Z10NE030F
C	Z10NE030C	G	Z10NE030G
D	Z10NE030D	H	Z10NE030H

施工説明書と取扱説明書付き
1 次側コードは別途

言語パッケージ

A	DE, EN, FR, IT, NL	**E**	CS, HU, PL, SK
B	DA, EN, FI, NO, SV	**F**	BG, ET, LT, LV, RO, RU
C	EL, EN, HR, SL, SR, TR	**G**	EN, ES, FR
D	EN, ES, FR, IT, PT	**H**	EN, ZH

言語名 (ISO-639 準拠)

14 1 次側コード



国名	品番	国名	品番
ヨーロッパ	Z10M200E	CH	Z10M200C
US, CA	Z10M200U	JP	Z10M200J
BR	Z10M200S.01	UK	Z10M200B
DK	Z10M200D	IL	Z10M200I
AU	Z10M200K	CN	Z10M200N
AR	Z10M200A	IN	Z10M200H
CL	Z10M200L	TW	Z10M200T
ZA	Z10M200Z	ヨーロッパ [1]	Z10M200E.OS

[1] プラグなし

15a AC アダプター取付具

キャビネット底板止め



素材	カラー	品番
プラスチック	R7037	Z10NG000

カバー付き
AC アダプター 24 W 用

15a の代替

15b AC アダプター取付具

背板に取付



素材	カラー	品番
プラスチック	WGR	Z10NG120

AC アダプター 24 W 用

カラー	
R7037	RAL 7037 ダークグレー
S	ブラック
WGR	ホワイトグレー

カラー	
W	ホワイト
ZN	亜鉛メッキ

Z アクセサリー

20 COMBOX (コンボックス)



素材	カラー	品番
プラスチック	S	Z10ZC00A

ドライブユニット Z10A3000**02** 以降に対応しています
コーナーで SERVO-DRIVE (サーボドライブ) を使用している際に、前板が衝突しないようにするのに使用します

22 ケーブルホルダー



素材	カラー	品番
プラスチック	W	Z10K0009

配線ケーブルの安定性向上に

23 前板スタビライザー



素材	カラー	品番
プラスチック	R7037	Z96.10E1

参照ページ

概要 – LEGRABOX/TANDEMBOX (レグラボックス/タンデムボックス) 用 SERVO-DRIVE (サーボドライブ)	555	アクセサリー	580	概要 – 組立機械・ジグ	683
		取付	582	その他の技術情報	774
概要 – LEGRABOX (レグラボックス)	217	取付 – ブルムスプリングスペーサー	582		
概要 – TANDEMBOX intivo (タンデムボックス　インティーボ)	261	取付 – ブルム AC アダプター 24 W	584		
概要 – TANDEMBOX antaro (タンデムボックス　アンタロ)	303	配線	586		
概要 – TANDEMBOX plus (タンデムボックス　プラス)	359	調整	587		
取付寸法	578	取外し	588		

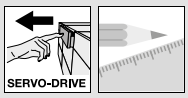

天板ブラケット

取付寸法

キャビネット寸法

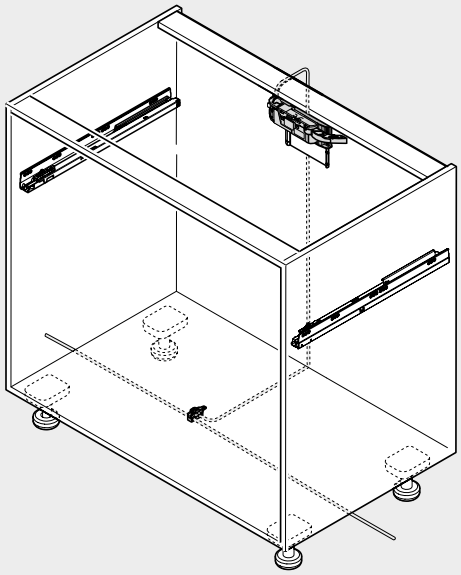

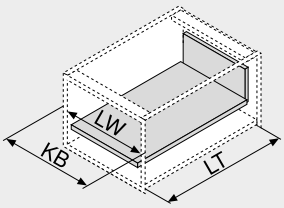

KB	キャビネット幅
LW	キャビネット内寸幅
LT	キャビネット奥行内寸

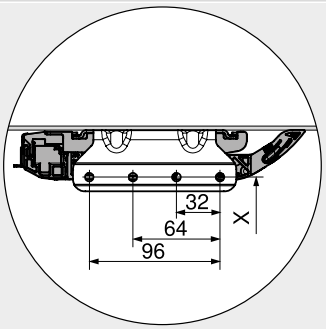

天板ブラケットの穴の位置
強度を確保するために、横木は天板に止めなければなりません

上下取付具の取付寸法

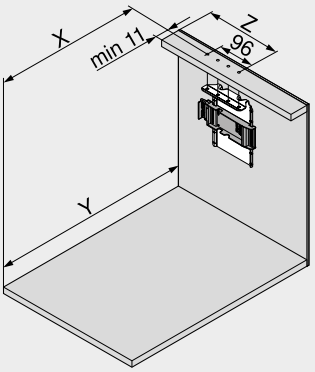

ボックスシステム	Z (mm)	N 高さ
LEGRABOX (レグラボックス)	184	木製背板でのみ可能
TANDEMBOX (タンデムボックス)	179	レバーエクステンションを取外します

キャビネット幅 KB 275–420 mm
LEGRABOX
木製背板 N 高さ
キャビネット幅 KB 320 mm 以上から使えますが、

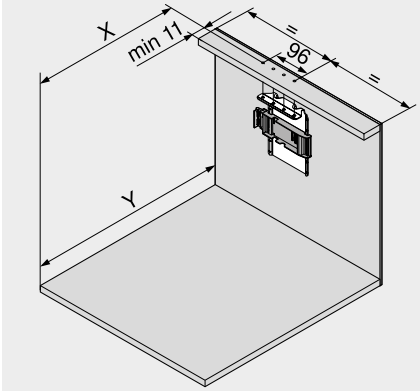

キャビネット幅 KB 420 mm 以上から使えますが、

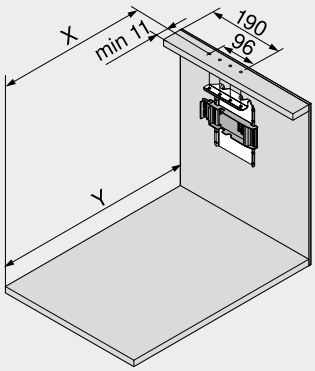

キャビネット幅 KB 320–420 mm
TANDEMBOX
スチール背板 N 高さ

標準的な下穴位置と最小スペース

背板	X (mm)	Y (mm)
木製背板	NL – 1	NL + 33.5
スチール背板	NL – 18	NL + 16.5

NL	レール長さ
X	下穴位置
Y	必要最小スペース

この取付寸法の場合、通常の引出も内引出も押しても引いてもサーボドライブを作動させることができます。

下穴位置と必要最小スペース

背板	X (mm)	Y (mm)
木製背板	NL – 4	NL + 30.5
スチール背板	NL – 21	NL + 13.5
注意事項		
LEGRABOX (レグラボックス) 内引出でスチール背板付きの SERVO-DRIVE (サーボドライブ) は設定できません		

NL	レール長さ
X	下穴位置
Y	必要最小スペース

奥行スペースが確保しにくいとき、この取付寸法でも SERVO-DRIVE (サーボドライブ) は作動します。この取付位置で、内引出の場合は、引いてのみサーボドライブを作動させることができます (押しても作動しません)。

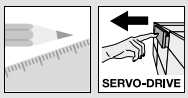

天板ブラケット

取付寸法

前板の加工 : スプリングスペーサーの取付位置

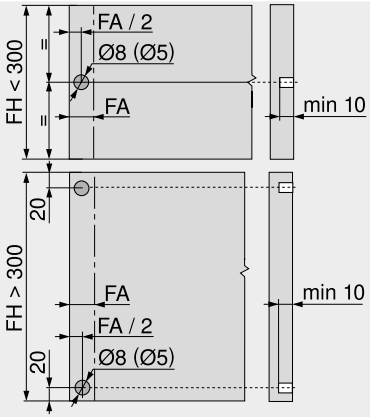

スプリングスペーサーによって、必要な作動ストローク 2 mm を確保します
70 kg-LEGRABOX (レグラボックス) - または 65 kg-TANDEMBOX (タンデムボックス) レールを使用する場合、4個のブルムスプリングスペーサーを取付けます
前板高さ FH > 300 mm では、前板スタビライザーを取付けてください

FA	前板のカプリ代
FH	前板高さ

ドライブユニットの取付位置

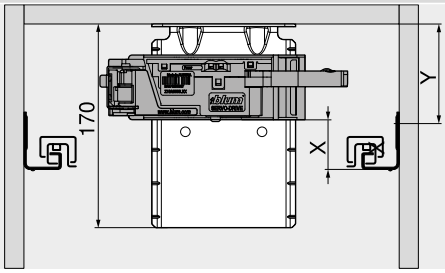

すべての背板高さ (N 高さ以外)			
ボックスシステム	**X min. (mm)**	**Y min. (mm)**	**Y max. (mm)**
LEGRABOX (レグラボックス)	45.0	84.0	174.0
TANDEMBOX (タンデムボックス)	35.0	79.0	180.0

LEGRABOX (レグラボックス) – 背板 N 高さ				
キャビネット幅 KB (mm)	**275–320**		**> 320**	
背板	**X (mm)**	**Y (mm)**	**X (mm)**	**Y (mm)**
木製背板	–	–	45.0	84–174
LEGRABOX (レグラボックス) でスチール背板N高さの SERVO-DRIVE (サーボドライブ) は設定できません				
–	不可能			

TANDEMBOX (タンデムボックス) – 背板 N 高さ				
キャビネット幅 KB (mm)	**275–320**		**> 320**	
背板	**X (mm)**	**Y (mm)**	**X (mm)**	**Y (mm)**
木製背板	35.0	79–180	27.5	79–180
スチール背板	27.5	79–180	27.5	79–180

参照ページ

取付	582
取付 – ブルムスプリングスペーサー	582
取付 – ブルム AC アダプター 24 W	584
配線	586



COMBOX (コンボックス)

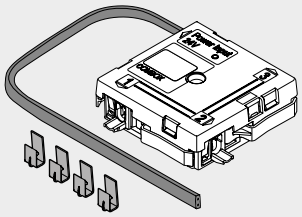

- 取付け用アクセサリー付き COMBOX (コンボックス) セット
- SERVO-DRIVE (サーボドライブ) をコーナー部で使用した場合に、互いの前板が衝突しないようにします

品番一覧

名称	品番
COMBOX (コンボックス)	Z10ZC00A

アプリケーション

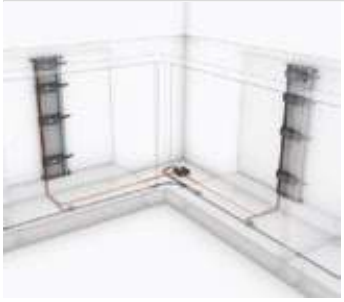

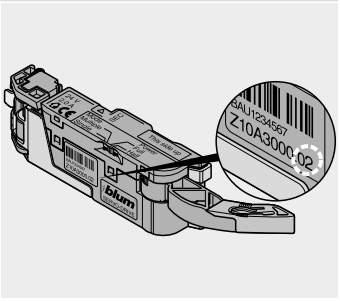

ドライブユニット Z10A3000**02** 以降に対応しています

シンクロケーブル



- 同時に引出を開きたい場合に、2台のドライブユニットを接続します

品番一覧

長さ (cm)	品番
160	Z10K160S
120	Z10K120S
50	Z10K050S
8	Z10K008S

取付

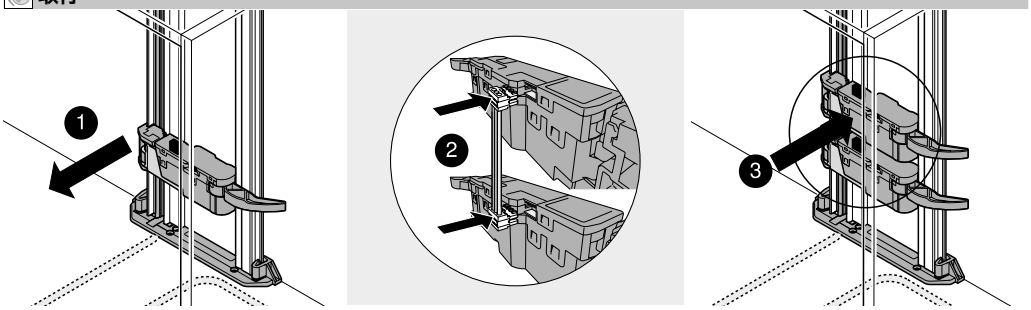

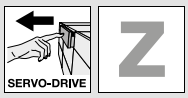

ケーブルホルダー

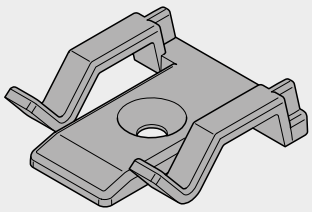

- 素材：プラスチック
- カラー：ホワイト

品番一覧

名称	品番
ケーブルホルダー	Z10K0009

前板スタビライザー

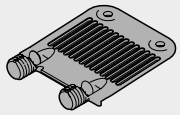

- 大型前板を安定させるスタビライザー
- 引出側部と前板との連結を強化します
- 素材：プラスチック
- カラー：RAL 7037 サンドグレー

品番一覧

名称	品番
前板スタビライザー	Z96.10E1

取付寸法

キャビネット内に必要なスペース

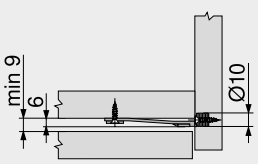

前板下穴加工

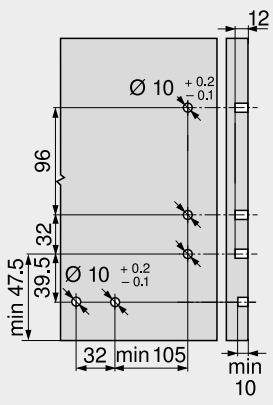



スプリングスペーサー

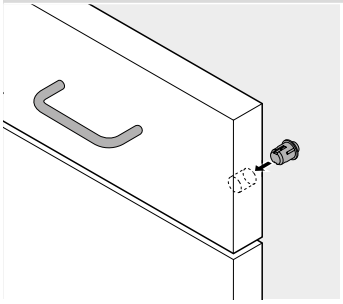

スプリングスペーサーの取付 (接着しないこと)

縦型プロファイルのケーブル

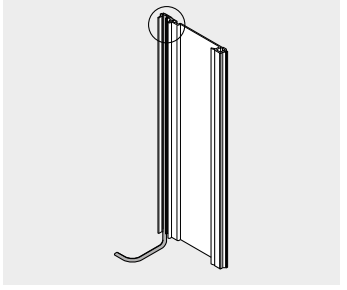

縦型プロファイルに取付ける

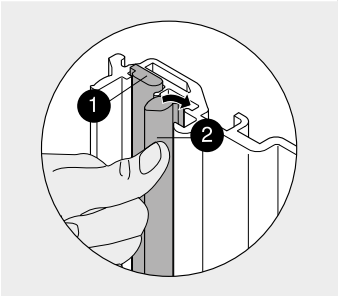

1 プロファイルケーブル
2 通信ケーブル

ドライブユニット – 縦型プロファイル

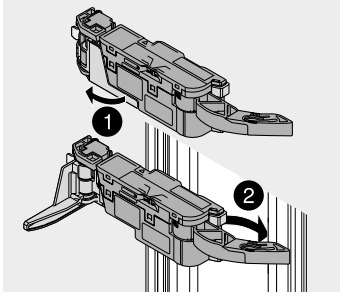

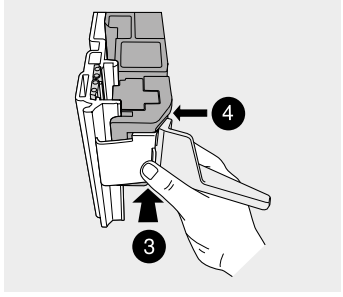

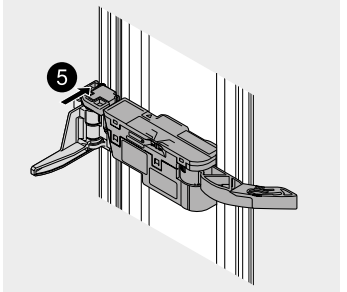

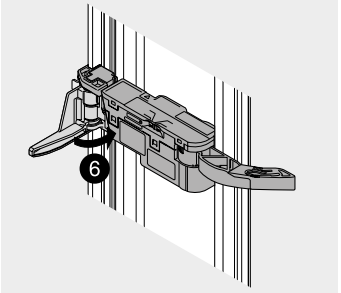

取付

縦型プロファイル – 天板固定タイプ

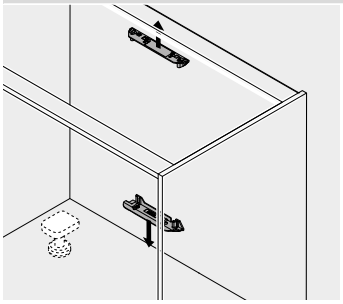

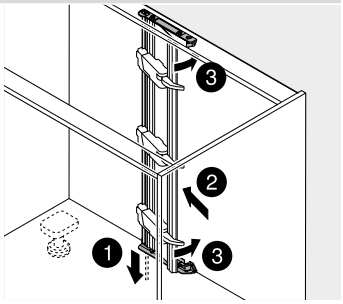

取付

縦型プロファイル – 背板固定タイプ

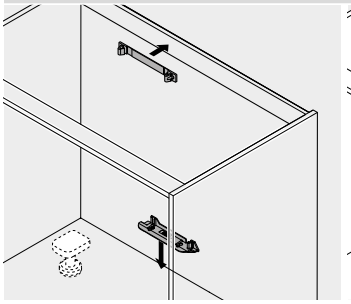

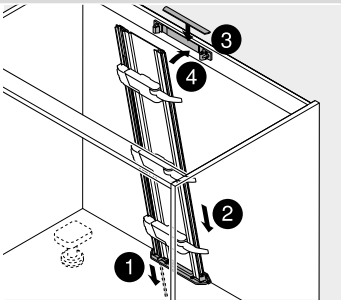

取付

縦型プロファイルケーブル – SPACE TOWER (スペースタワー)

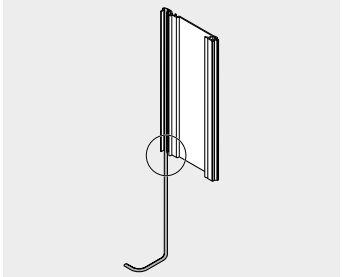

あらかじめ取り付けられているプロファイルケーブルを両方の縦型プロファイルから取り外し、長いプロファイルケーブルを上部縦型プロファイルに取り付けます

底付ブラケット1段

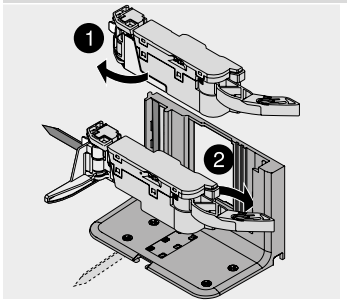

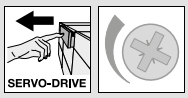

ドライブユニット – 底付ブラケット

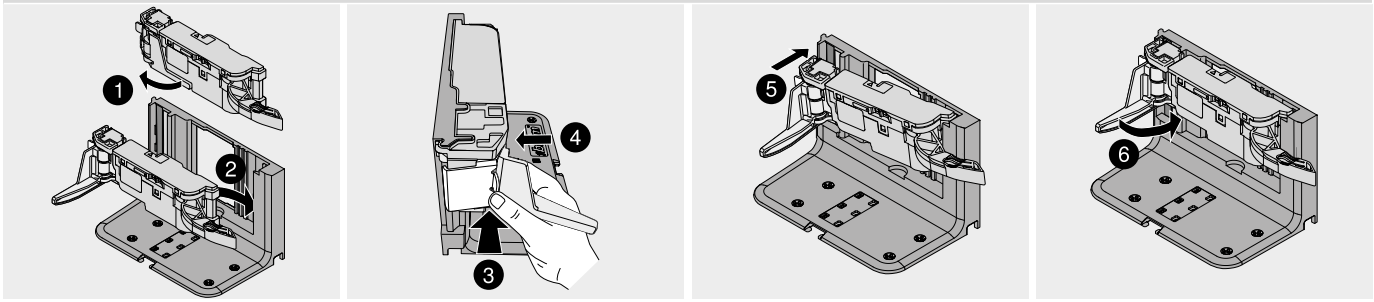

取付

縦型プロファイルのケーブル

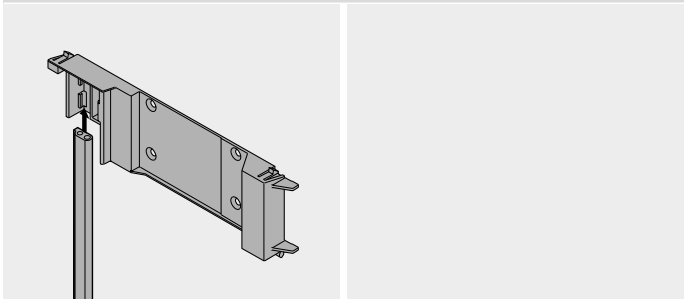

横型プロファイル用アダプターの装着

ドライブユニット – 横型プロファイル用アダプター

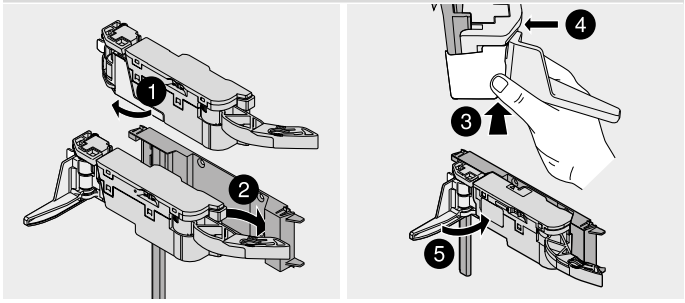

取付

横型プロファイル用アダプター

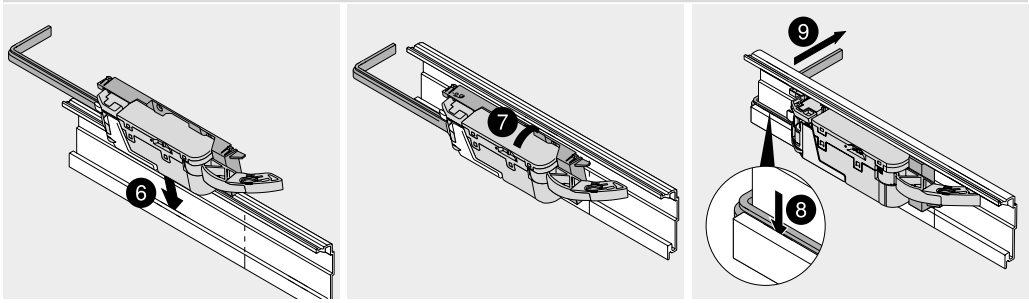

取付

縦型プロファイル

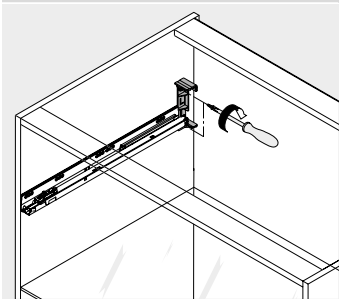

木ネジ／システムネジを使用できます

天板ブラケット

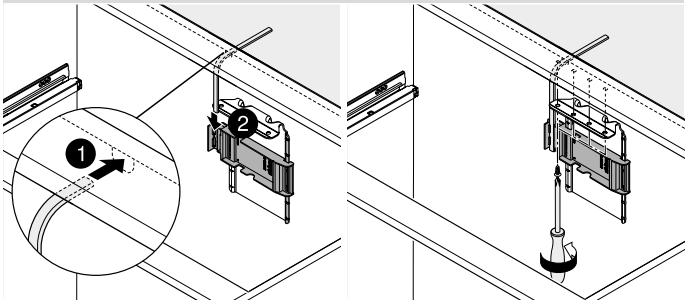

取付

ドライブユニット – 天板ブラケット

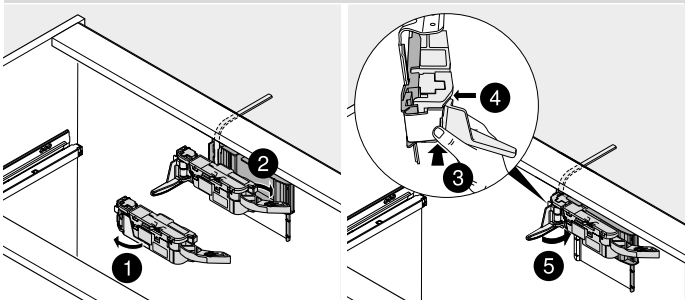

取付

► LEGRABOX/TANDEMBOX 用 SERVO-DRIVE (サーボドライブ)
►► 取付 – ブルム AC アダプター 24 W



AC アダプター 24 W

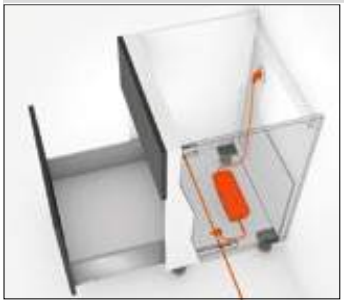

底板に取付



背板に取付

必要なスペースおよび安全取付距離

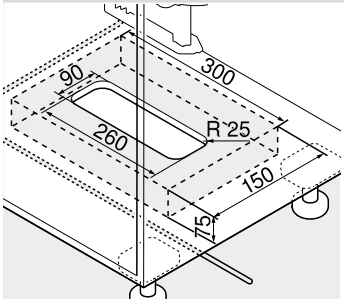

底板に取付

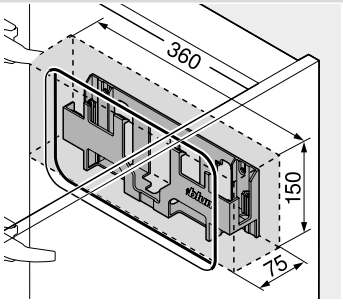

背板に取付

注意
AC アダプター (トランス) 取付具は隣接する物やキャビネットの側板、背板、底板、天板、仕切り板等から 30 mm 以上離して取り付けてください。

ブルム AC アダプターが過熱しないように、充分に通気性に注意してください

キャビネット底板止め

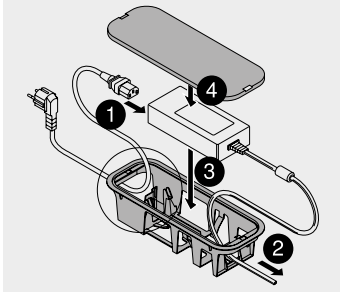

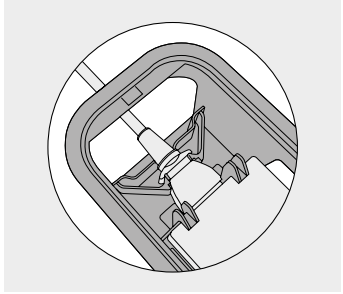

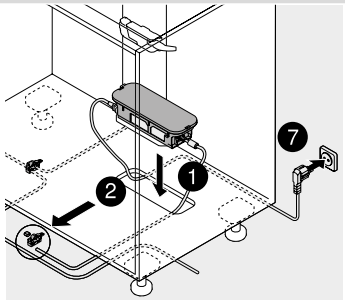

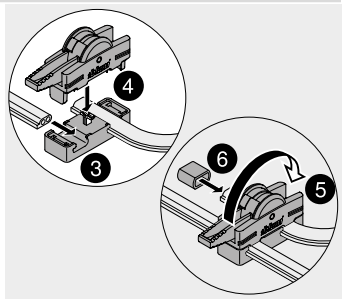

引出落下防止ストッパー

背板に取付

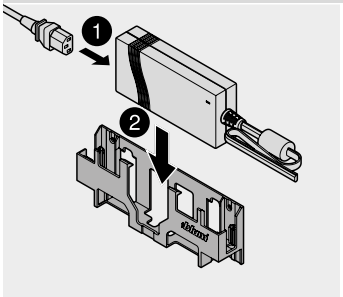

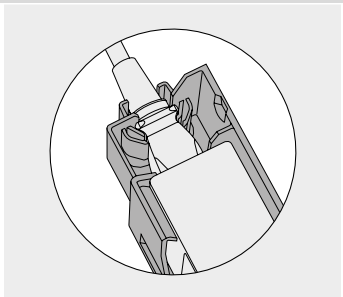

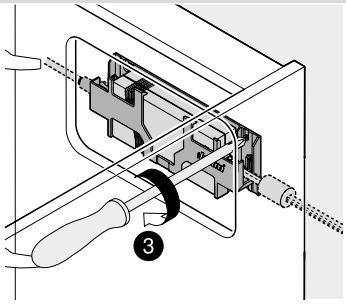

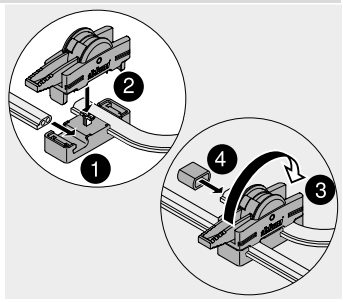

引出落下防止ストッパー

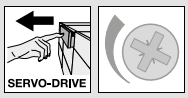

標準キャビネット – 下部配線

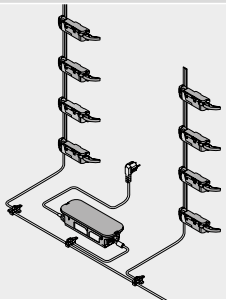

底板に取付

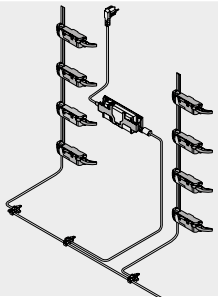

背板に取付

配線ケーブル1本につきブルムACアダプター1台しか接続できません！

標準キャビネット – 後部配線

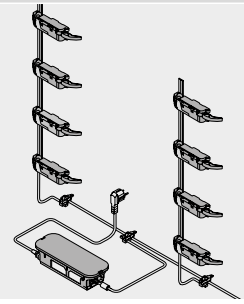

底板に取付

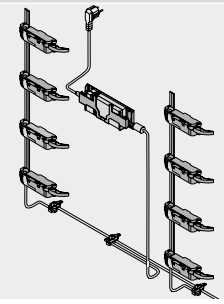

背板に取付

SPACE TOWER（スペースタワー）

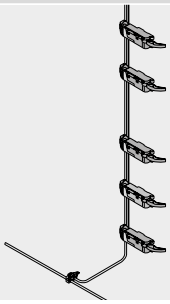

配線

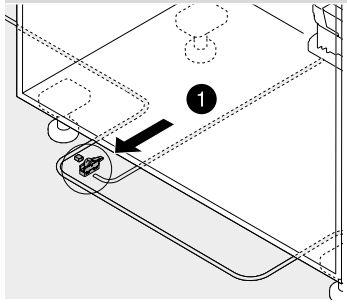

ケーブルをキャビネット下に通す場合　ケーブルをキャビネット後ろに通す場合

ノードコネクター

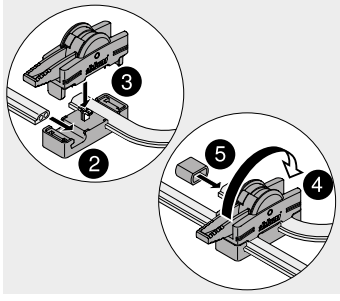

取付

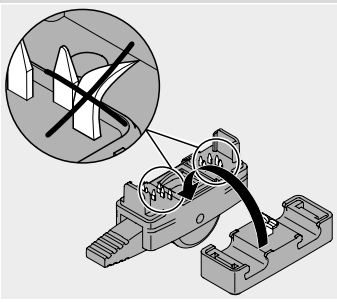

ツメを損傷しないこと

► LEGRABOX/TANDEMBOX 用 SERVO-DRIVE (サーボドライブ)

►► 取付 – ブルム AC アダプター 24 W の配線



シンクキャビネット

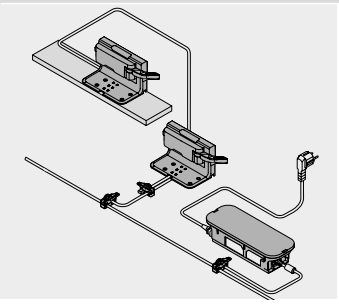

底板に取付

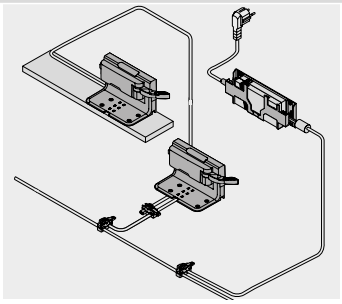

背板に取付

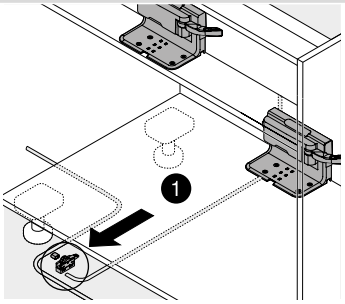

ケーブルをキャビネット下に通す場合

配線ケーブル1本につきブルムACアダプター1台しか接続できません!

横型プロファイル

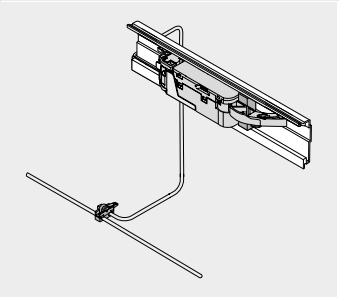

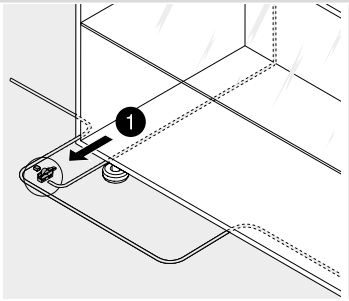

ケーブルをキャビネット下に通す場合

天板ブラケット

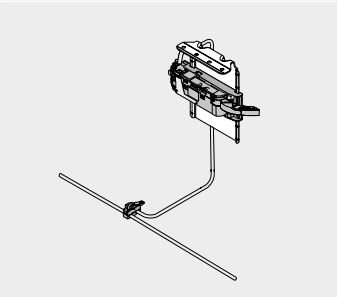

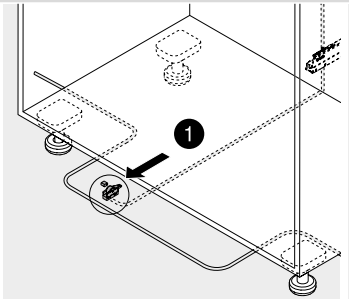

ケーブルをキャビネット下に通す場合

ノードコネクター

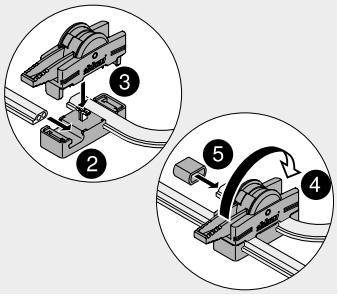

取付

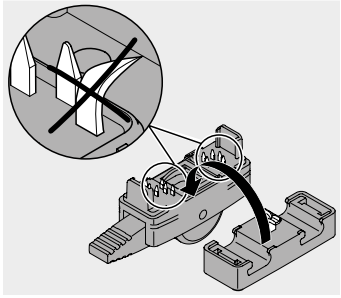

ツメを損傷しないこと

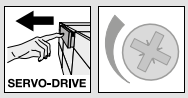

ドライブユニット

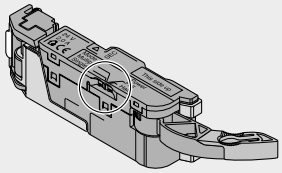

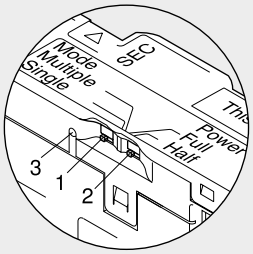

セレクタースイッチ

モードセレクター (1)
Single（シングル）: 1つのドライブユニットだけが作動します（標準設定）
Multiple（マルチ）: モードを「Multiple（マルチ）」に設定すると、ドライブユニットが同時に開きます
注意事項
SERVO-DRIVE uno（サーボドライブ　ウーノ）には付いていません

パワーセレクタースイッチ (2)
Full（フル）: 標準設定です
Half（ハーフ）: 短いレール用（270–300 mm）– 引出しが少しだけ開きます
運転表示ランプ (LED) (3)

レバーエクステンション

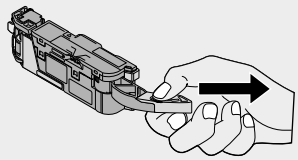

取外し

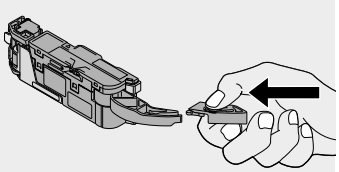

取付

ドライブユニットにはレバーエクステンションが付いています。キャビネット幅 300–320 mm でスチール背板と組み合わせる場合、レバーエクステンションを取外す必要があります

キャビネット幅 300 mm で木製背板と組み合わせる場合も、レバーエクステンションを取外す必要があります

レバーガイド

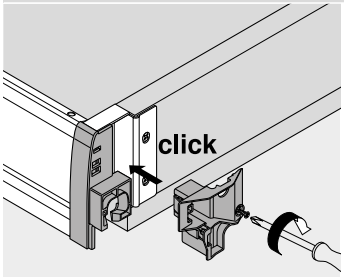

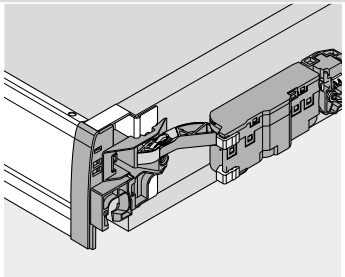

レバーガイドは、木製背板を使う場合で、キャビネット幅が 275–320 mm の場合、木製背板にネジ止めします

► LEGRABOX/TANDEMBOX 用 SERVO-DRIVE（サーボドライブ）
►► 取外し

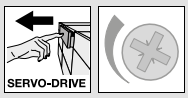

縦型プロファイル

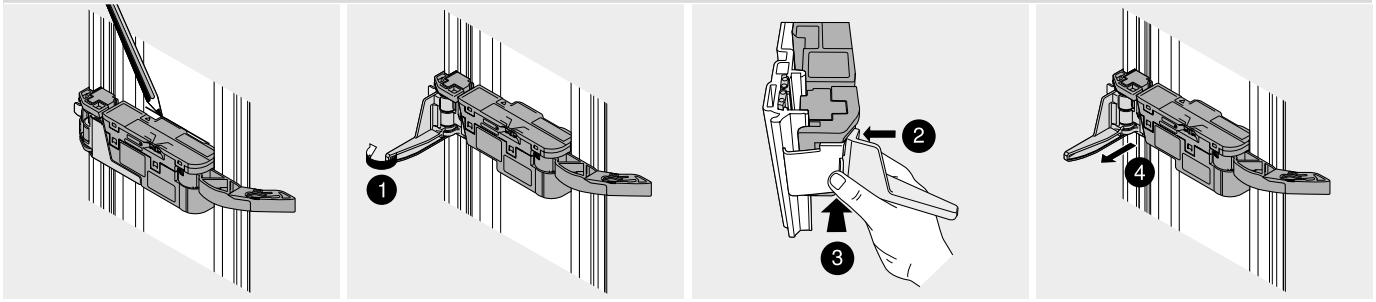

取外し

縦型プロファイル

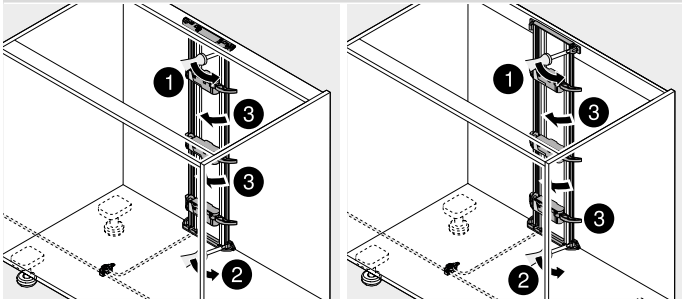

天板固定タイプ　背板固定タイプ

横型プロファイル

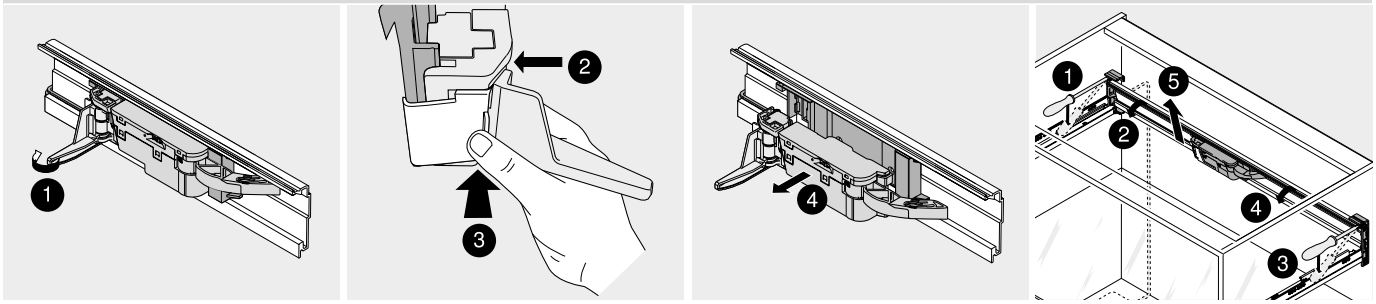

取外し

縦型プロファイル取付具

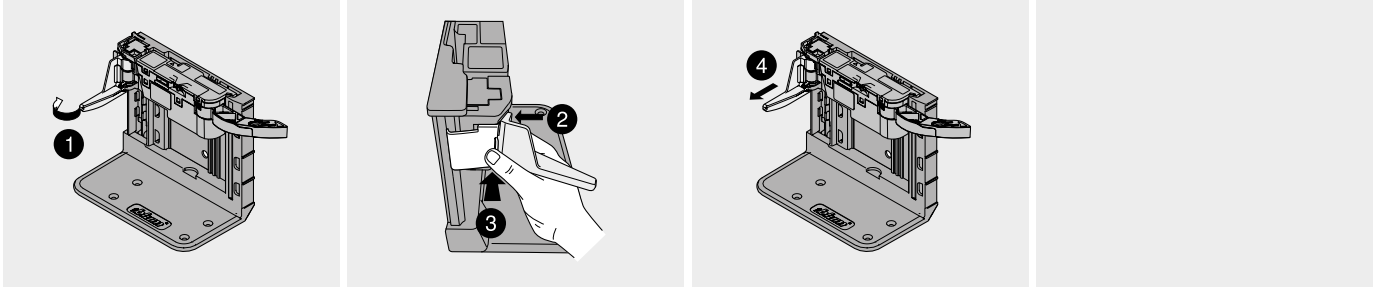

取外し

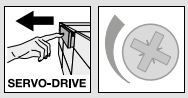

天板ブラケット

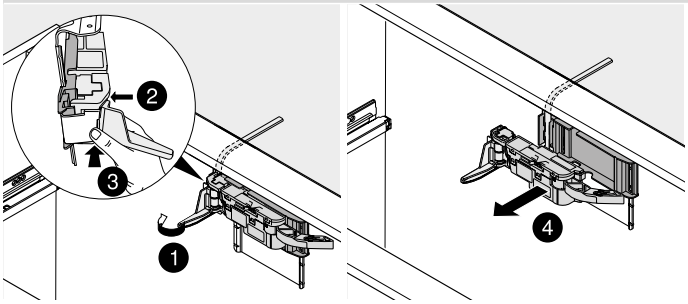

取外し

AC アダプター 24 W

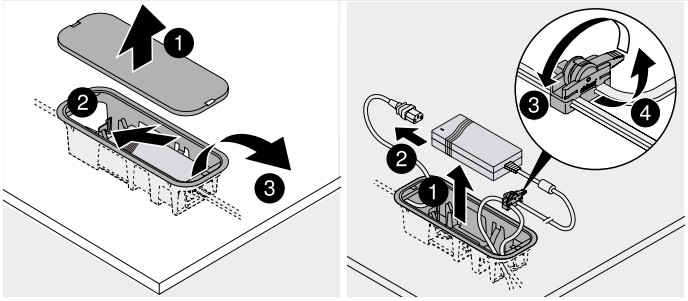

底板に取付

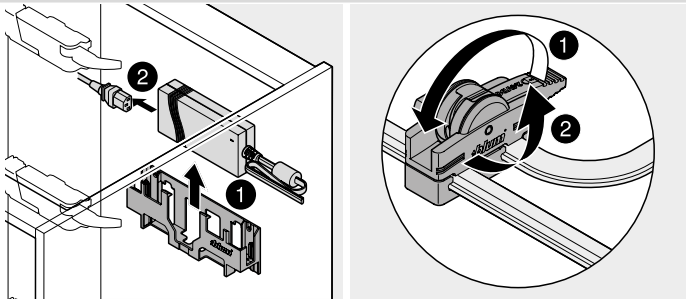

背板に取付

▶ MOVENTO/TANDEM 用 SERVO-DRIVE (サーボドライブ)



あらゆるスタイルの家具の開閉を簡単にします

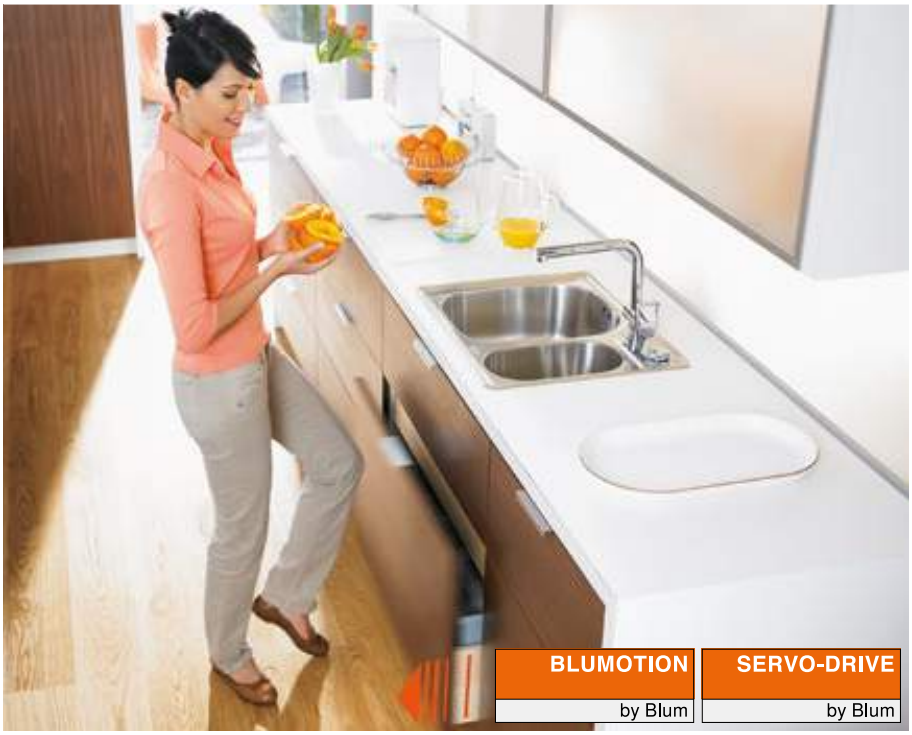

電動オープニングサポートの SERVO-DRIVE (サーボドライブ) は、木製引出にも対応します。お客様は、引出が開く動作に魅了されることでしょう。静かにやさしく閉まる BLUMOTION (ブルモーション) が高いレベルの動きの品質を、完全なものに仕上げます。

ハンドルレスの扉に軽くふれる、あるいは取っ手を軽く引くだけで、引出は自動的に開きます。どのように、どこで前板に触れるかは、関係ありません。引出が重くても軽くても、ワイドでも小さくても、オープニングサポートシステムはいつも変わらずやさしく引出を開きます。

引出を開くのはこんなに簡単



前板に軽くタッチするだけで十分です。引出は自動的に開きます

高性能な技術を簡単に取付できる



電動のドライブユニットは、キャビネット内の背板側に取付けます



SERVO-DRIVE (サーボドライブ) を使用する場合でも、引出に加工は必要ありません



SERVO-DRIVE (サーボドライブ) のメインパーツは、工具なしで取付けることができます

▶▶ アプリケーション


シンボル画像

標準キャビネット	592	内引出のキャビネット	616
シンクキャビネット	598		
連結引出 (2杯の引出に1枚の前板)	602		
レール長さの異なる引出／内引出のキャビネット	606		
引出1杯のキャビネット	612		

▶▶ アクセサリー


シンボル画像

COMBOX (コンボックス)	620		
シンクロケーブル	620		
ケーブルホルダー	621		

▶▶ 取付、取外し、調整


シンボル画像

スプリングスペーサー	622	横型プロファイル用アダプター	623
縦型プロファイルのケーブル	622	天板ブラケット	623
ドライブユニット – 縦型プロファイル	622	取付 – ブルム AC アダプター 24 W	624
縦型プロファイル	622	取付 – ブルム AC アダプター 24 W の配線	625
縦型プロファイル取付具	622	取付および調整	627
ドライブユニット – 底付ブラケット	623	取外し	628

ピクトグラフ

- 受注生産品 (お問い合わせください)
- インフォメーション
- アクセサリー
- SERVO-DRIVE (サーボドライブ)
- シンクキャビネット
- 取付寸法
- カット寸法
- 取付
- 取付、取外し、調整



標準キャビネット



- 電動オープニングサポートシステムは、BLUMOTION (ブルモーション) 内蔵レール (静かにやさしく閉まる) と一緒に使用します
- 縦型のアルミプロファイル付
- ドライブユニットと引出の間に物理的な接続はありません
- 引出は、変更することなく使用できます
- 工具必要なく取付けできる
- シンプルな配線
- 取付に必要な奥行スペースはわずかです

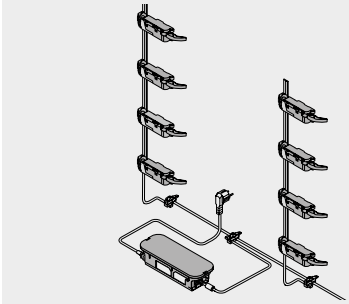

品番一覧

1a スプリングスペーサー



直径 (mm)	品番
Ø 8	993.0830.01
Ø 5	993.0530

前板高さ 300 mm 以下、2 個使用
前板高さ 300 mm 以上、4 個使用

2 縦型プロファイル



長さ (mm)	素材	ケーブル	品番
650	アルミ	●	Z10T650AA
700	アルミ	●	Z10T700AA
710	アルミ	●	☎ Z10T710AA
750	アルミ	●	Z10T750AA
800	アルミ	●	Z10T800AA
1170	アルミ	– [1]	Z10T1170A

[1] カット用
● ケーブル付き
– ケーブルなし
Z カット寸法 キャビネット内寸高さ LH – 10 mm

3a 縦型プロファイル取付具 上/下
天板固定タイプ



素材	カラー	品番
プラスチック	R7037	Z10D01E0.01

3a の代替
3b 縦型プロファイル取付具 下/後ろ
背板固定タイプ



素材	カラー	品番
プラスチック	R7037	Z10D01EA.01

縦型プロファイル用カバーを含む

9 ドライブユニット



素材	カラー	品番
プラスチック	R7037	Z10A3000.03

11 配線ケーブルおよびケーブルエンドキャップ



長さ (m)	カラー	品番
8	S	Z10K800AE

構成内容:
11a 1 x 配線ケーブル
11b 5 x ケーブルエンドキャップ
配線ケーブル、縦型プロファイル用ケーブル、通信ケーブルとして使用できます
カット用

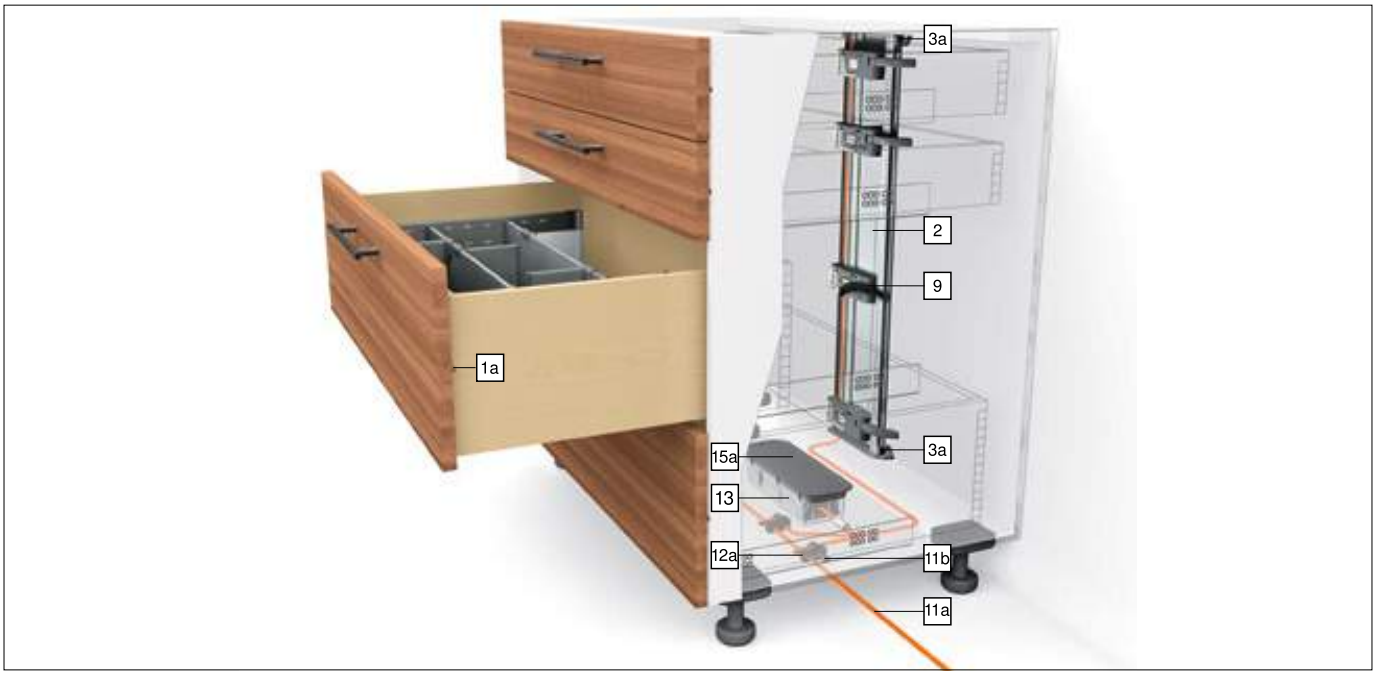



標準キャビネット

品番一覧

12 ノードコネクターおよびケーブルエンドキャップ



素材	カラー	品番
プラスチック	S	Z10V100E.01

構成内容:

12a	1 x	ノードコネクター
11b	2 x	ケーブルエンドキャップ

13 AC アダプター 24 W



言語パッケージ	品番	言語パッケージ	品番
A	Z10NE030A	E	Z10NE030E
B	Z10NE030B	F	Z10NE030F
C	Z10NE030C	G	Z10NE030G
D	Z10NE030D	H	Z10NE030H

施工説明書と取扱説明書付き
1 次側コードは別途

言語パッケージ

A	DE, EN, FR, IT, NL	E	CS, HU, PL, SK
B	DA, EN, FI, NO, SV	F	BG, ET, LT, LV, RO, RU
C	EL, EN, HR, SL, SR, TR	G	EN, ES, FR
D	EN, ES, FR, IT, PT	H	EN, ZH

言語名 (ISO-639 準拠)

14 1 次側コード



国名	品番	国名	品番
ヨーロッパ	Z10M200E	CH	Z10M200C
US, CA	Z10M200U	JP	Z10M200J
BR	Z10M200S.01	UK	Z10M200B
DK	Z10M200D	IL	Z10M200I
AU	Z10M200K	CN	Z10M200N
AR	Z10M200A	IN	Z10M200H
CL	Z10M200L	TW	Z10M200T
ZA	Z10M200Z	ヨーロッパ [1]	Z10M200E.OS

[1] プラグなし

15a AC アダプター取付具

キャビネット底板止め



素材	カラー	品番
プラスチック	R7037	Z10NG000

カバー付き
AC アダプター 24 W 用

15a の代替

15b AC アダプター取付具

背板に取付



素材	カラー	品番
プラスチック	WGR	Z10NG120

AC アダプター 24 W 用

カラー	
R7037	RAL 7037 ダークグレー
S	ブラック

カラー	
WGR	ホワイトグレー
W	ホワイト

Z アクセサリー

20 COMBOX (コンボックス)



素材	カラー	品番
プラスチック	S	Z10ZC00A

ドライブユニット Z10A3000**02** 以降に対応しています
コーナーで SERVO-DRIVE (サーボドライブ) を使用している際に、前板が衝突しないようにするのに使用します

21 シンクロケーブル

長さ (mm)	品番
1600	Z10K160S
1200	Z10K120S
500	Z10K050S
80	Z10K008S

2 つのドライブユニットが同時に引出しを開く場合は、ドライブユニットを同期化ケーブルで接続しなければなりません

22 ケーブルホルダー



素材	カラー	品番
プラスチック	W	Z10K0009

配線ケーブルの安定性向上に

参照ページ

概要 – MOVENTO/TANDEM (モベント/タンデム) 用 SERVO-DRIVE (サーボドライブ)	591	取付	622	その他の技術情報	774
		取付 – ブルムスプリングスペーサー	622		
概要 – MOVENTO (モベント)	427	取付 – ブルム AC アダプター 24 W	624		
概要 – TANDEM (タンデム)	447	配線	625		
プランニング – 天板固定タイプ	594	調整	627		
プランニング – 背板固定タイプ	596	取外し	628		
アクセサリー	620	概要 – 組立機械・ジグ	683		

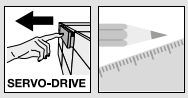

標準キャビネット

プランニング – 天板固定タイプ

キャビネット寸法

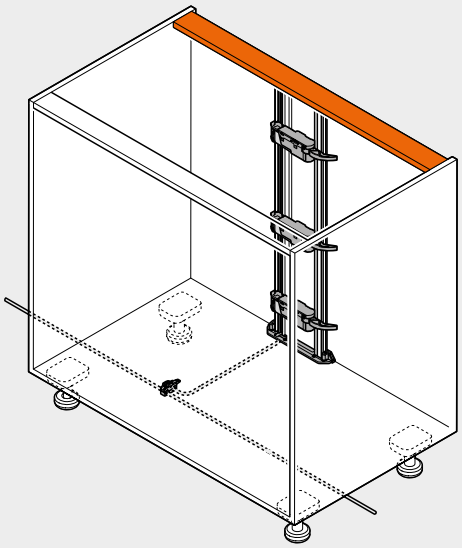

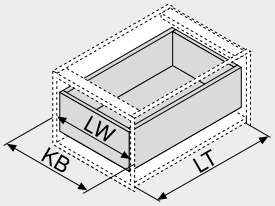

KB	キャビネット幅
LW	キャビネット内寸幅
LT	キャビネット奥行内寸

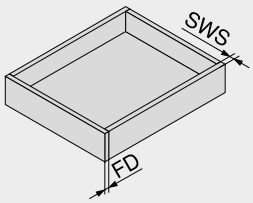

SWS	引出側板の厚み
FD	前板厚さ

上下取付具の取付寸法

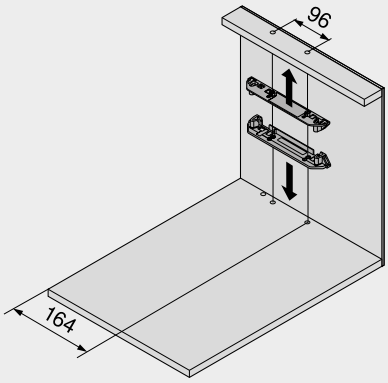

MOVENTO
キャビネット内寸幅 LW 236–390 mm
TANDEM
キャビネット内寸幅 LW 225–245 mm

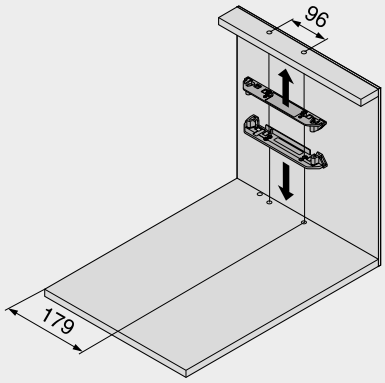

TANDEM
キャビネット内寸幅 LW 246–340 mm

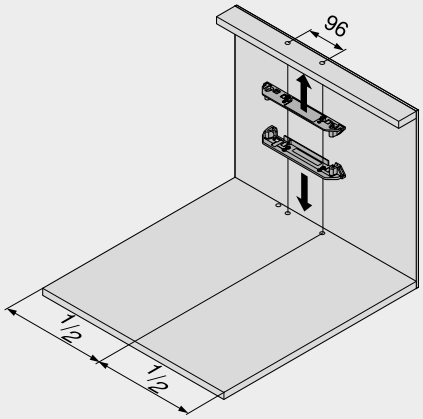

MOVENTO
キャビネット内寸幅 LW > 390 mm
TANDEM
キャビネット内寸幅 LW > 340 mm

全カブセ前板付き引出

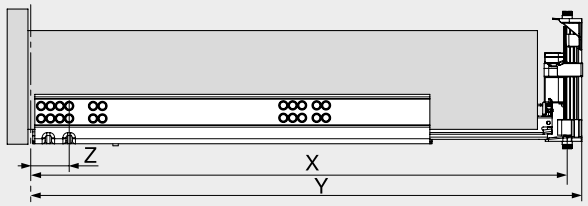

X	穴の位置
	NL + 16 mm
Y	必要最小スペース
	NL + 30 mm
Z	キャビネット前端からネジ穴までの寸法
	37 mm
NL	レール長さ

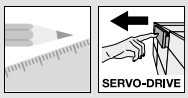

標準キャビネット

プランニング – 天板固定タイプ

底板の加工寸法

ケーブルをキャビネット下に通す場合

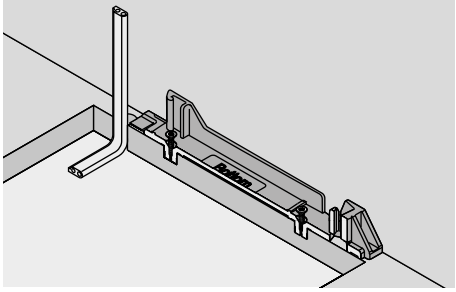

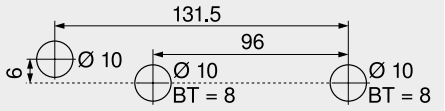

BT	下穴深さ

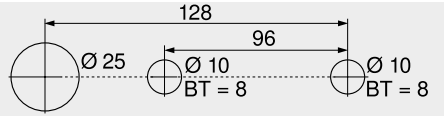

PRO-CENTER (プロセンター) および MINIPRESS (ミニプレス) を使用する場合の下穴パターン	
BT	下穴深さ

ケーブルをキャビネット後ろに通す場合

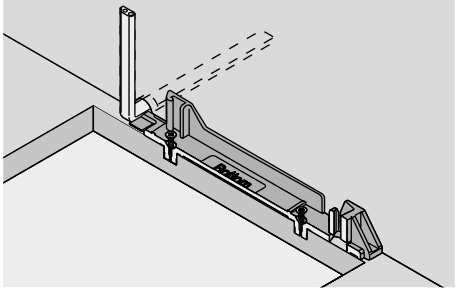

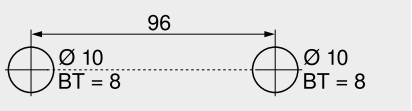

BT	下穴深さ

前板の加工 : スプリングスペーサーの取付位置

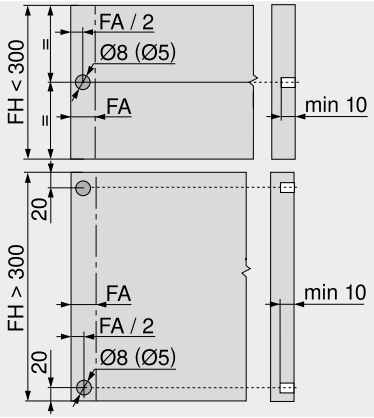

スプリングスペーサーによって、必要な作動ストローク 2 mm を確保します	
FA	前板のカブリ代
FH	前板高さ

ドライブユニットの取付位置

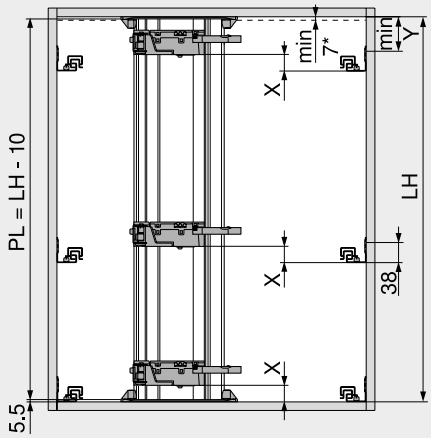

キャビネット内寸幅 LW (mm)	MOVENTO モベント (mm)		TANDEM タンデム (mm)	
	X	Y	X	Y
≤ 420	55	88	50	71
> 420	35	68	35	68
LH	キャビネット内寸高さ			
PL	縦型プロファイル長さ			
*	引出からキャビネット底板までの距離			

参照ページ

取付	622
取付 – ブルムスプリングスペーサー	622
取付 – ブルム AC アダプター 24 W	624
配線	625

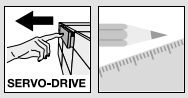

標準キャビネット

プランニング – 背板固定タイプ

キャビネット寸法

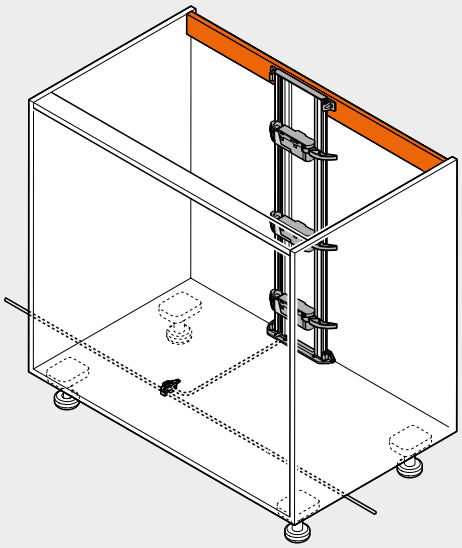

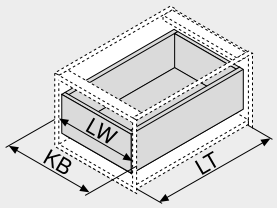

KB	キャビネット幅
LW	キャビネット内寸幅
LT	キャビネット奥行内寸

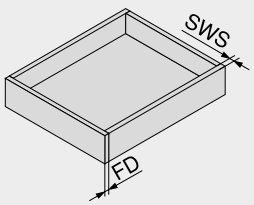

SWS	引出側板の厚み
FD	前板厚さ

上下取付具の取付寸法

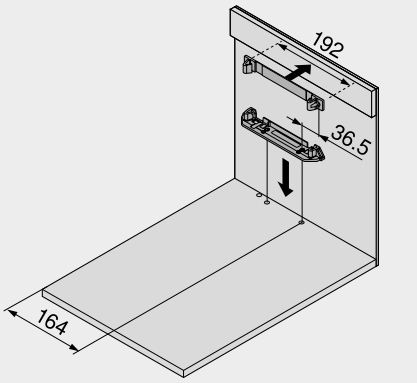

MOVENTO
キャビネット内寸幅 LW 236–390 mm
TANDEM
キャビネット内寸幅 LW 225–245 mm

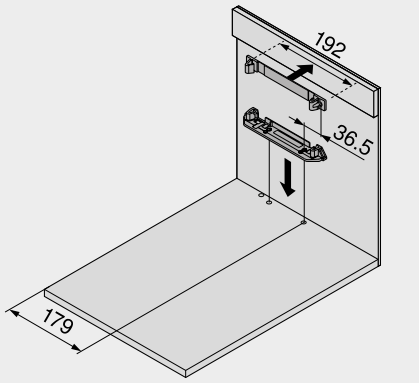

TANDEM
キャビネット内寸幅 LW 246–340 mm

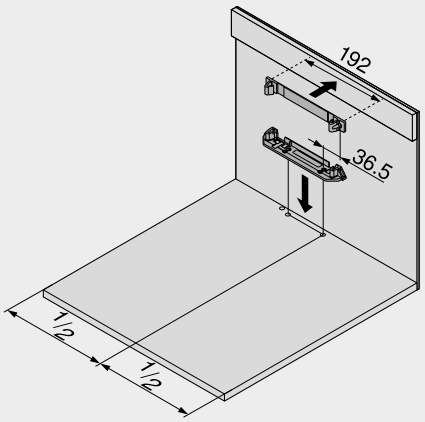

MOVENTO
キャビネット内寸幅 LW > 390 mm
TANDEM
キャビネット内寸幅 LW > 340 mm

全カブセ前板付き引出

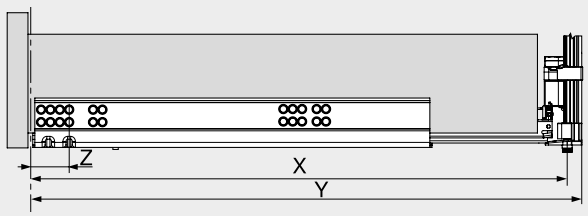

X	穴の位置
	NL + 16 mm
Y	必要最小スペース
	NL + 31 mm
Z	キャビネット前端からネジ穴までの寸法
	37 mm
NL	レール長さ

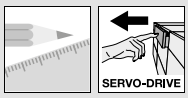

標準キャビネット

プランニング – 背板固定タイプ

底板の加工寸法

ケーブルをキャビネット下に通す場合

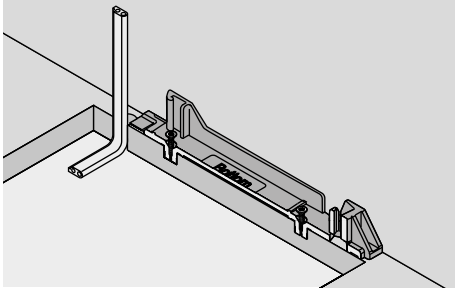

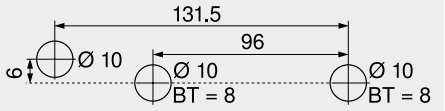

BT	下穴深さ

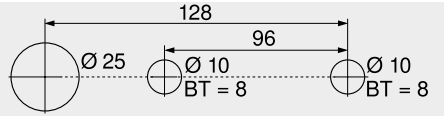

PRO-CENTER（プロセンター）および MINIPRESS（ミニプレス）を使用する場合の下穴パターン	
BT	下穴深さ

ケーブルをキャビネット後ろに通す場合

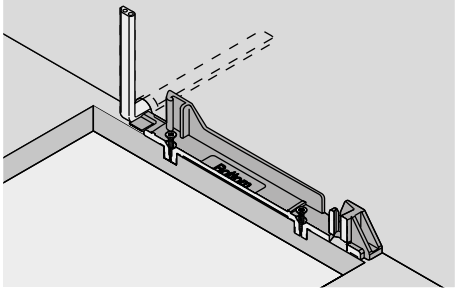

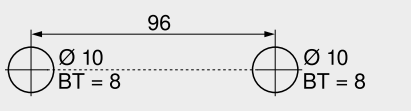

BT	下穴深さ

前板の加工：スプリングスペーサーの取付位置

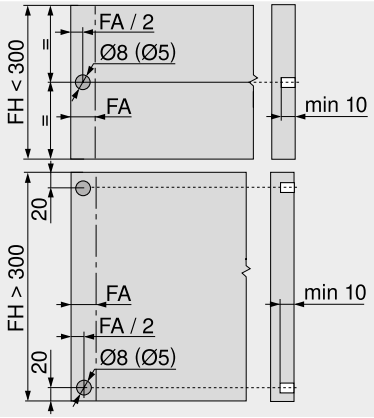

スプリングスペーサーによって、必要な作動ストローク 2 mm を確保します	
FA	前板のカブリ代
FH	前板高さ

ドライブユニットの取付位置

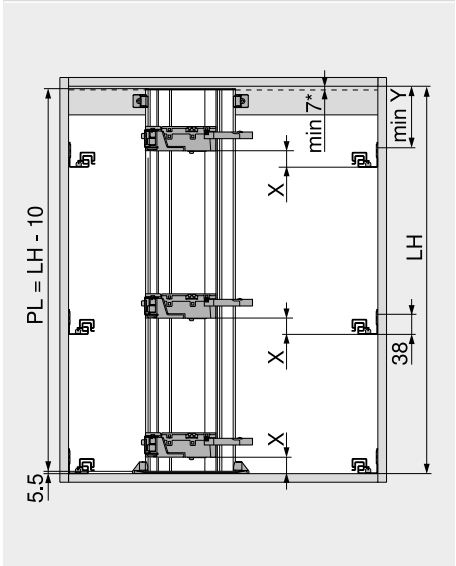

キャビネット内寸幅 LW (mm)	MOVENTO モベント (mm)		TANDEM タンデム (mm)	
	X	Y	X	Y
≤ 420	55	96	50	91
> 420	35	76	35	76
LH	キャビネット内寸高さ			
PL	縦型プロファイル長さ			
*	引出からキャビネット底板までの距離			

モーションテクノロジー 動きの技術

参照ページ

取付	622
取付 – ブルムスプリングスペーサー	622
取付 – ブルム AC アダプター 24 W	624
配線	625

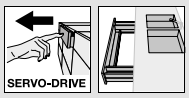

シンクキャビネット



- 電動オープニングサポートシステムは、BLUMOTION (ブルモーション) 内蔵レール (静かにやさしく閉まる) と一緒に使用します
- 底板ブラケット付
- ドライブユニットと引出の間に物理的な接続はありません
- 引出は、変更することなく使用できます
- キャビネットへの取付は簡単です

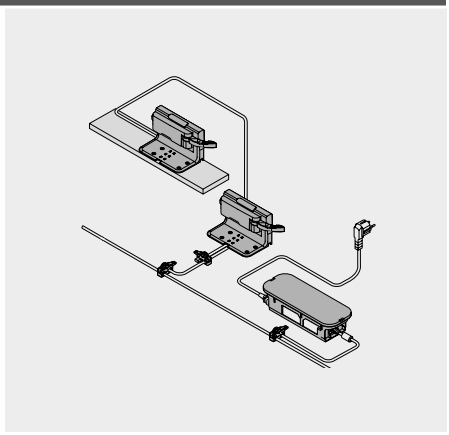

品番一覧

1a スプリングスペーサー



直径 (mm)	品番
Ø 8	993.0830.01
Ø 5	993.0530

前板高さ 300 mm 以下、2 個使用
前板高さ 300 mm 以上、4 個使用

5 底付ブラケット1段



素材	カラー	品番
プラスチック	R7037	Z10D0311

9 ドライブユニット



素材	カラー	品番
プラスチック	R7037	Z10A3000.03

9a 防滴フード



素材	カラー	品番
プラスチック	R7037	Z10D0316

11 配線ケーブルおよびケーブルエンドキャップ



長さ (m)	カラー	品番
8	S	Z10K800AE

構成内容:

11a	1 x	配線ケーブル
11b	5 x	ケーブルエンドキャップ

配線ケーブル、縦型プロファイル用ケーブル、通信ケーブルとして使用できます
カット用

12 ノードコネクターおよびケーブルエンドキャップ



素材	カラー	品番
プラスチック	S	Z10V100E.01

構成内容:

12a	1 x	ノードコネクター
11b	2 x	ケーブルエンドキャップ

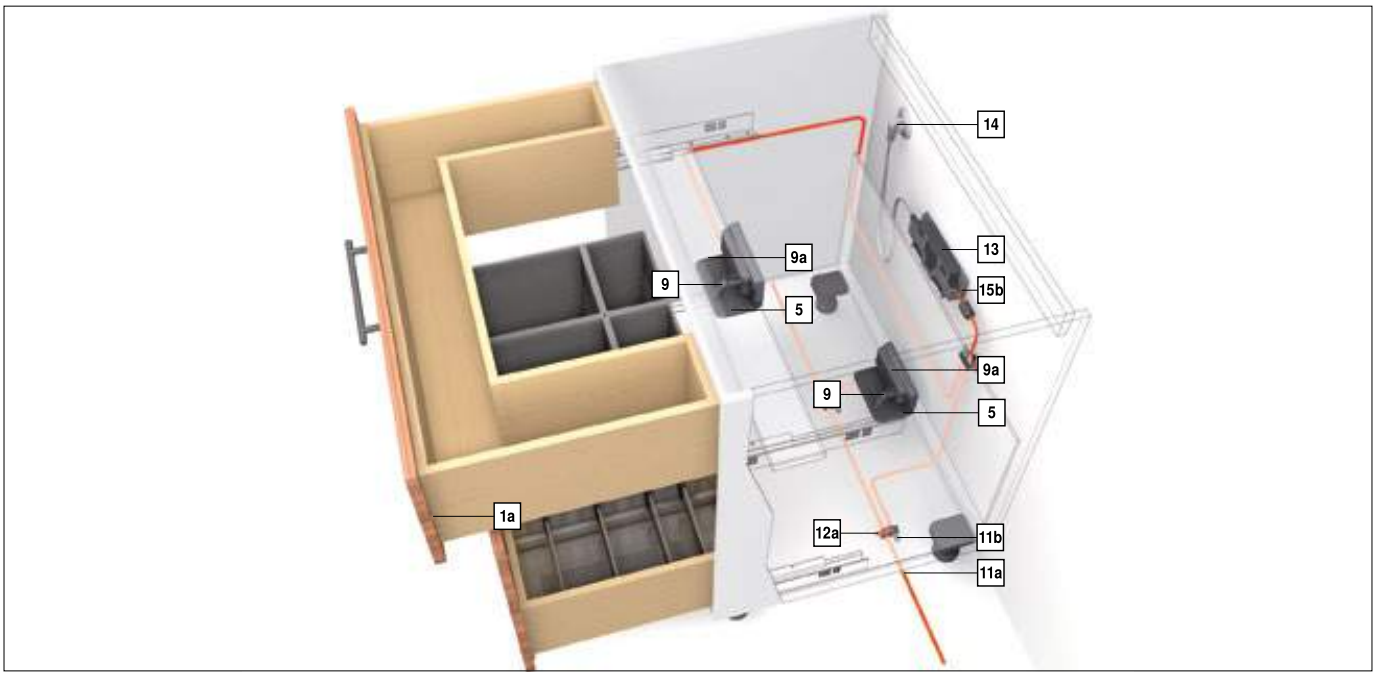

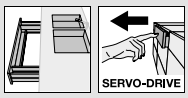

シンクキャビネット

品番一覧

13 AC アダプター 24 W



言語パッケージ	品番	言語パッケージ	品番
A	Z10NE030A	E	Z10NE030E
B	Z10NE030B	F	Z10NE030F
C	Z10NE030C	G	Z10NE030G
D	Z10NE030D	H	Z10NE030H

施工説明書と取扱説明書付き
1 次側コードは別途

言語パッケージ

A	DE, EN, FR, IT, NL	**E**	CS, HU, PL, SK
B	DA, EN, FI, NO, SV	**F**	BG, ET, LT, LV, RO, RU
C	EL, EN, HR, SL, SR, TR	**G**	EN, ES, FR
D	EN, ES, FR, IT, PT	**H**	EN, ZH

言語名 (ISO-639 準拠)

14 1 次側コード



国名	品番	国名	品番
ヨーロッパ	Z10M200E	CH	Z10M200C
US, CA	Z10M200U	JP	Z10M200J
BR	Z10M200S.01	UK	Z10M200B
DK	Z10M200D	IL	Z10M200I
AU	Z10M200K	CN	Z10M200N
AR	Z10M200A	IN	Z10M200H
CL	Z10M200L	TW	Z10M200T
ZA	Z10M200Z	ヨーロッパ [1]	Z10M200E.OS

[1] プラグなし

15a AC アダプター取付具

キャビネット底板止め



素材	カラー	品番
プラスチック	R7037	Z10NG000

カバー付き
AC アダプター 24 W 用

15a の代替

15b AC アダプター取付具

背板に取付



素材	カラー	品番
プラスチック	WGR	Z10NG120

AC アダプター 24 W 用

カラー	
R7037	RAL 7037 ダークグレー
S	ブラック
WGR	ホワイトグレー

カラー	
W	ホワイト
ZN	亜鉛メッキ

Z アクセサリー

22 ケーブルホルダー



素材	カラー	品番
プラスチック	W	Z10K0009

配線ケーブルの安定性向上に

参照ページ

概要 – MOVENTO/TANDEM (モベント/タンデム) 用 SERVO-DRIVE (サーボドライブ)	591	取付 – ブルムスプリングスペーサー	622
		取付 – ブルム AC アダプター 24 W	624
概要 – MOVENTO (モベント)	427	配線	625
概要 – TANDEM (タンデム)	447	調整	627
取付寸法	600	取外し	628
アクセサリー	620	概要 – 組立機械・ジグ	683
取付	622	その他の技術情報	774

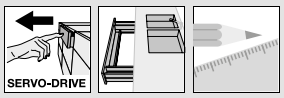

シンクキャビネット

取付寸法

キャビネット寸法

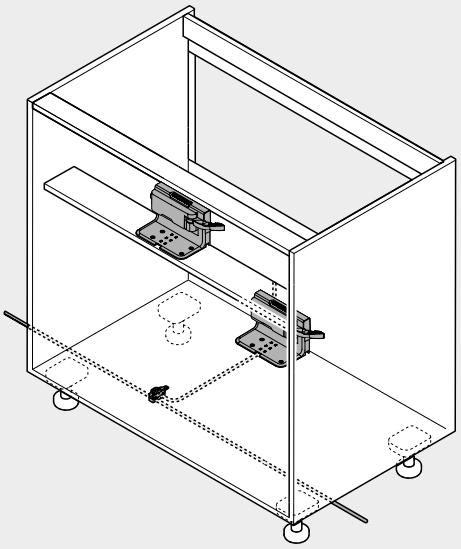

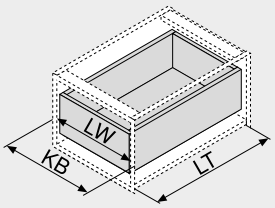

KB	キャビネット幅
LW	キャビネット内寸幅
LT	キャビネット奥行内寸

キャビネット底板の下穴寸法

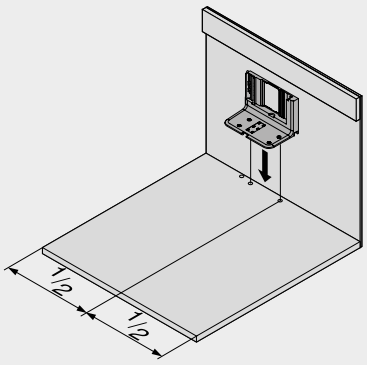

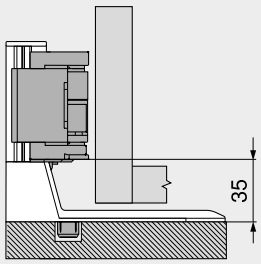

キャビネット幅 KB 900 mm 以上から使えますが、

全カブセ前板付き引出

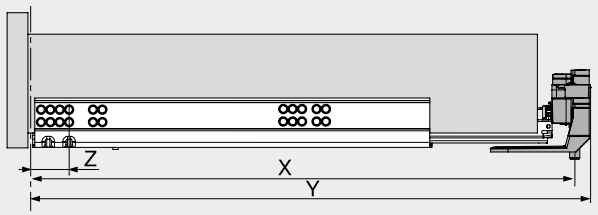

X	穴の位置
	NL + 16 mm
Y	必要最小スペース
	NL + 30 mm
Z	キャビネット前端からネジ穴までの寸法
	37 mm
NL	レール長さ

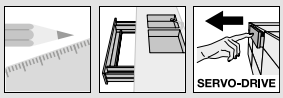

シンクキャビネット

取付寸法

底板の加工寸法

ケーブルをキャビネット下に通す場合

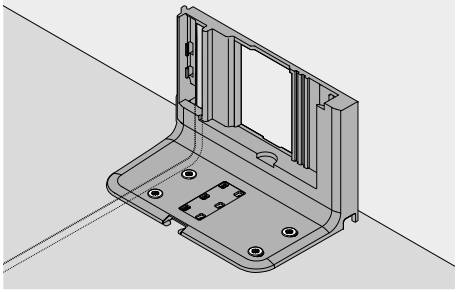

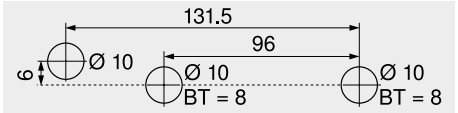

BT	下穴深さ

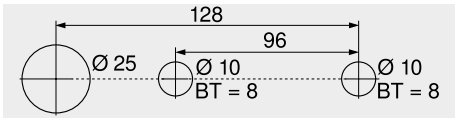

PRO-CENTER (プロセンター) および MINIPRESS (ミニプレス) を使用する場合の下穴パターン	
BT	下穴深さ

前板の加工 : スプリングスペーサーの取付位置

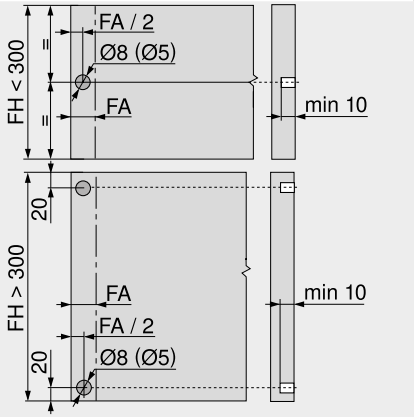

スプリングスペーサーによって、必要な作動ストローク 2 mm を確保します	
FA	前板のカブリ代
FH	前板高さ

底付ブラケット1段を横桟に取付

位置

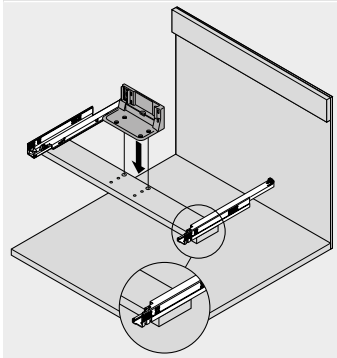

キャビネット幅 KB 900 mm 以上から使えますが、

穴あけパターン – 上から見た図

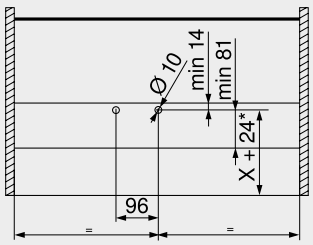

下穴深さ BT 8 mm	
*	キャビネット前端から測定

キャビネット内の穴の位置

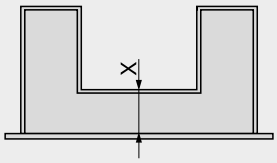

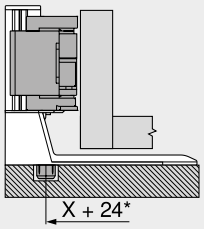

*	キャビネット前端から測定

参照ページ	
取付	622
取付 – ブルムスプリングスペーサー	622
取付 – ブルム AC アダプター 24 W	624
配線	625



連結引出 (2杯の引出に1枚の前板)



- 電動オープニングサポートシステムは、BLUMOTION (ブルモーション) 内蔵レール (静かにやさしく閉まる) と一緒に使用します
- 底板ブラケット付
- ドライブユニットと引出の間に物理的な接続はありません
- 引出は、変更することなく使用できます
- キャビネットへの取付は簡単です

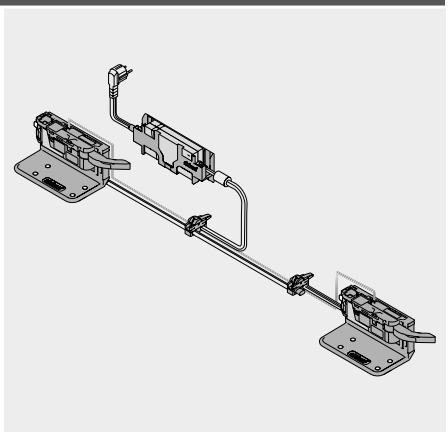

品番一覧

1a スプリングスペーサー



直径 (mm)	品番
Ø 8	993.0830.01
Ø 5	993.0530

前板高さ 300 mm 以下、2 個使用
前板高さ 300 mm 以上、4 個使用

5 底付ブラケット1段



素材	カラー	品番
プラスチック	R7037	Z10D0311

9 ドライブユニット



素材	カラー	品番
プラスチック	R7037	Z10A3000.03

11 配線ケーブルおよびケーブルエンドキャップ



長さ (m)	カラー	品番
8	S	Z10K800AE

構成内容:
11a 1 x 配線ケーブル
11b 5 x ケーブルエンドキャップ
配線ケーブル、縦型プロファイル用ケーブル、通信ケーブルとして使用できます
カット用

12 ノードコネクターおよびケーブルエンドキャップ



素材	カラー	品番
プラスチック	S	Z10V100E.01

構成内容:
12a 1 x ノードコネクター
11b 2 x ケーブルエンドキャップ

13 AC アダプター 24 W



言語パッケージ	品番	言語パッケージ	品番
A	Z10NE030A	E	Z10NE030E
B	Z10NE030B	F	Z10NE030F
C	Z10NE030C	G	Z10NE030G
D	Z10NE030D	H	Z10NE030H

施工説明書と取扱説明書付き
1 次側コードは別途

言語パッケージ

A	DE, EN, FR, IT, NL	E	CS, HU, PL, SK
B	DA, EN, FI, NO, SV	F	BG, ET, LT, LV, RO, RU
C	EL, EN, HR, SL, SR, TR	G	EN, ES, FR
D	EN, ES, FR, IT, PT	H	EN, ZH

言語名 (ISO-639 準拠)

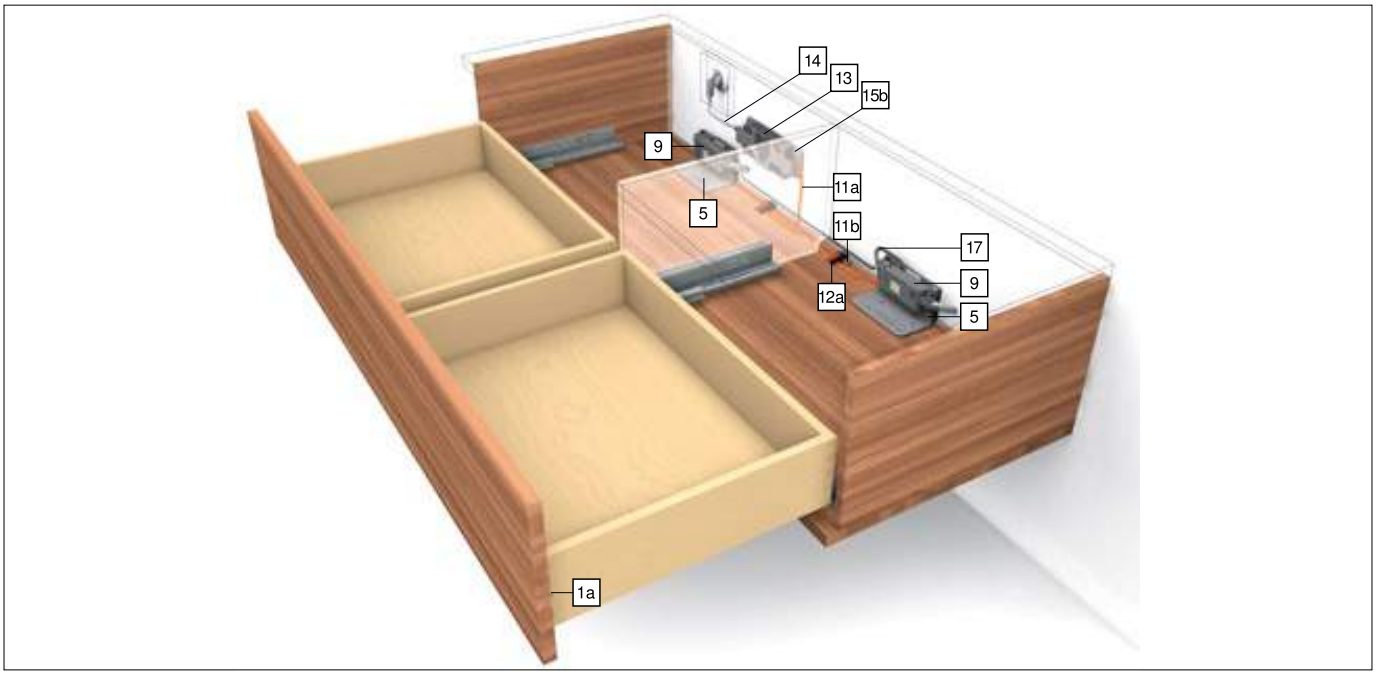



連結引出 (2杯の引出に1枚の前板)

品番一覧

14 1 次側コード



国名	品番	国名	品番
ヨーロッパ	Z10M200E	CH	Z10M200C
US, CA	Z10M200U	JP	Z10M200J
BR	Z10M200S.01	UK	Z10M200B
DK	Z10M200D	IL	Z10M200I
AU	Z10M200K	CN	Z10M200N
AR	Z10M200A	IN	Z10M200H
CL	Z10M200L	TW	Z10M200T
ZA	Z10M200Z	ヨーロッパ [1]	Z10M200E.OS

[1] プラグなし

15a AC アダプター取付具

キャビネット底板止め



素材	カラー	品番
プラスチック	R7037	Z10NG000

カバー付き
AC アダプター 24 W 用

15a の代替

15b AC アダプター取付具

背板に取付



素材	カラー	品番
プラスチック	WGR	Z10NG120

AC アダプター 24 W 用

カラー	
R7037	RAL 7037 ダークグレー
S	ブラック

カラー	
WGR	ホワイトグレー
W	ホワイト

Z アクセサリー

21 シンクロケーブル



長さ (mm)	品番
1600	Z10K160S
1200	Z10K120S
500	Z10K050S
80	Z10K008S

2 つのドライブユニットが同時に引出しを開く場合は、ドライブユニットを同期化ケーブルで接続しなければなりません

22 ケーブルホルダー



素材	カラー	品番
プラスチック	W	Z10K0009

配線ケーブルの安定性向上に

参照ページ

概要 – MOVENTO/TANDEM (モベント/タンデム) 用 SERVO-DRIVE (サーボドライブ)	591	取付 – ブルムスプリングスペーサー	622
		取付 – ブルム AC アダプター 24 W	624
概要 – MOVENTO (モベント)	427	配線	625
概要 – TANDEM (タンデム)	447	調整	627
取付寸法	604	取外し	628
アクセサリー	620	概要 – 組立機械・ジグ	683
取付	622	その他の技術情報	774

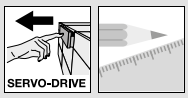

連結引出 (2杯の引出に1枚の前板)

取付寸法

キャビネット寸法

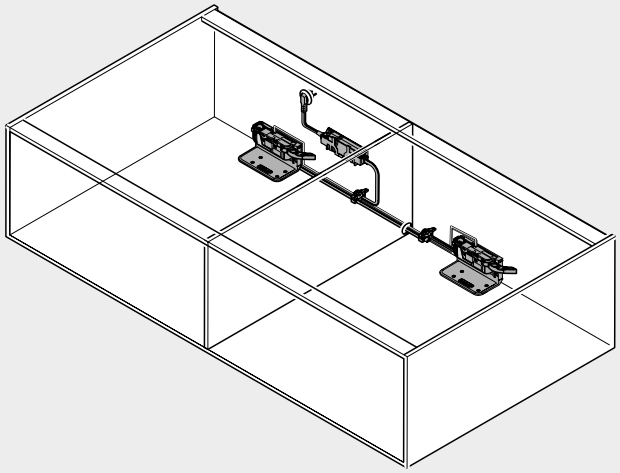

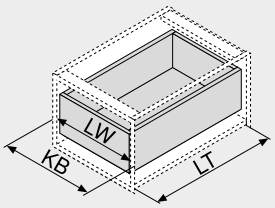

KB	キャビネット幅
LW	キャビネット内寸幅
LT	キャビネット奥行内寸

上下取付具の取付寸法

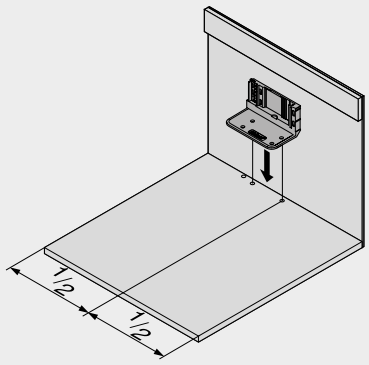

MOVENTO
キャビネット内寸幅 LW > 390 mm
TANDEM
キャビネット内寸幅 LW > 340 mm

全カブセ前板付き引出

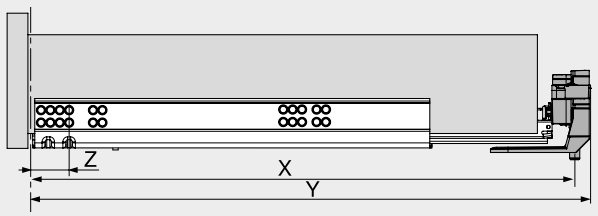

X	穴の位置
	NL + 16 mm
Y	必要最小スペース
	NL + 30 mm
Z	キャビネット前端からネジ穴までの寸法
	37 mm
NL	レール長さ

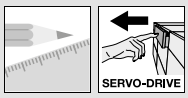

連結引出 (2杯の引出に1枚の前板)

取付寸法

底板の加工寸法

ケーブルをキャビネット下に通す場合

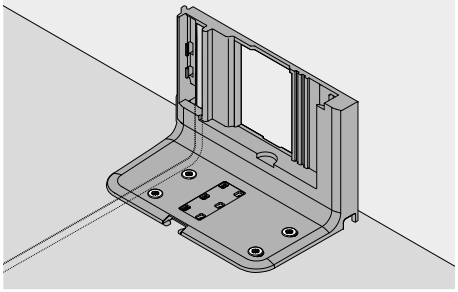

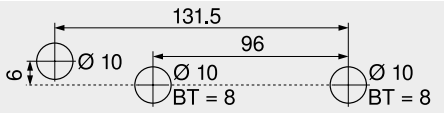

BT	下穴深さ

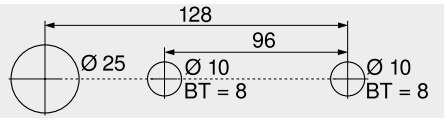

PRO-CENTER (プロセンター) および MINIPRESS (ミニプレス) を使用する場合の下穴パターン	
BT	下穴深さ

ケーブルをキャビネット後ろに通す場合

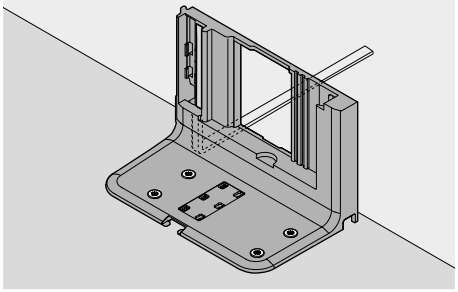

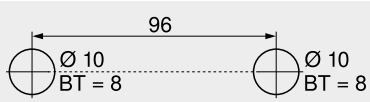

BT	下穴深さ

前板の加工 : スプリングスペーサーの取付位置

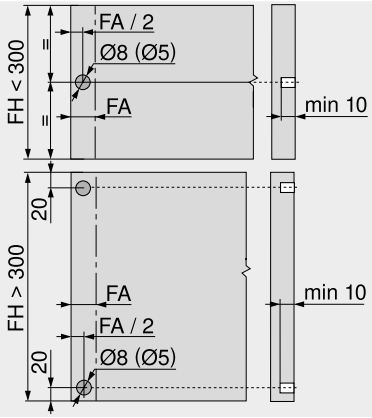

スプリングスペーサーによって、必要な作動ストローク 2 mm を確保します	
FA	前板のカブリ代
FH	前板高さ

モーションテクノロジー 動きの技術

参照ページ

取付	622
取付 – ブルムスプリングスペーサー	622
配線	625



レール長さの異なる引出／内引出のキャビネット

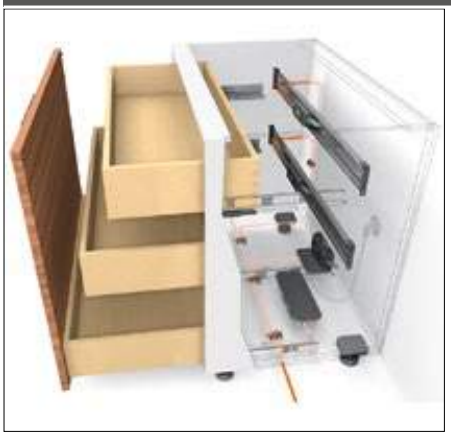

- 電動オープニングサポートシステムは、BLUMOTION (ブルモーション) 内蔵レール (静かにやさしく閉まる) と一緒に使用します
- ドライブユニットはアダプターで取付て、横型プロファイルは取付具で固定する
- ドライブユニットと引出の間に物理的な接続はありません
- 引出は、変更することなく使用できます
- キャビネットへの取付は簡単です

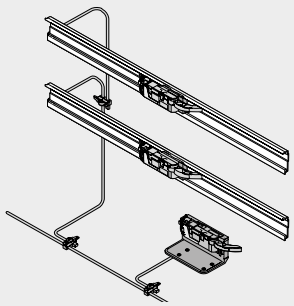

品番一覧

1a スプリングスペーサー



直径 (mm)	品番
Ø 8	993.0830.01
Ø 5	993.0530

前板高さ 300 mm 以下、2 個使用
前板高さ 300 mm 以上、4 個使用

1b スプリングスペーサー – 内引出用



レールシステム	直径 (mm)	品番
TANDEM (タンデム)	Ø 10	993.2000

TANDEM (タンデム) レールで内引出やインセット前板用のスプリングスペーサー (調整可)

1b 奥行調整 – 内引出用



レールシステム	カラー	品番
MOVENTO (モベント)	R7037	298.7600

インセット式のアプリケーションのみ
SERVO-DRIVE (サーボドライブ) バッファ内蔵
着脱クラッチ T51.7601 に取付ける

5 底付ブラケット1段



素材	カラー	品番
プラスチック	R7037	Z10D0311

6 横型プロファイル



素材	長さ (mm)	品番
アルミ	1143	Z10T1143B

カット用
キャビネット幅 KB 275–1200 mm´用
Z カット寸法 | キャビネット内寸幅 LW – 19 mm

7 横型プロファイル取付具 左/右



素材	カラー	品番
プラスチック	R7037	Z10D5210

構成内容:
7a 1 x 横型プロファイル取付具 左/右
7b 1 x 横型ブラケットプロファイル用アダプター
木ネジとシステムネジ両方使えます

9 ドライブユニット



素材	カラー	品番
プラスチック	R7037	Z10A3000.03

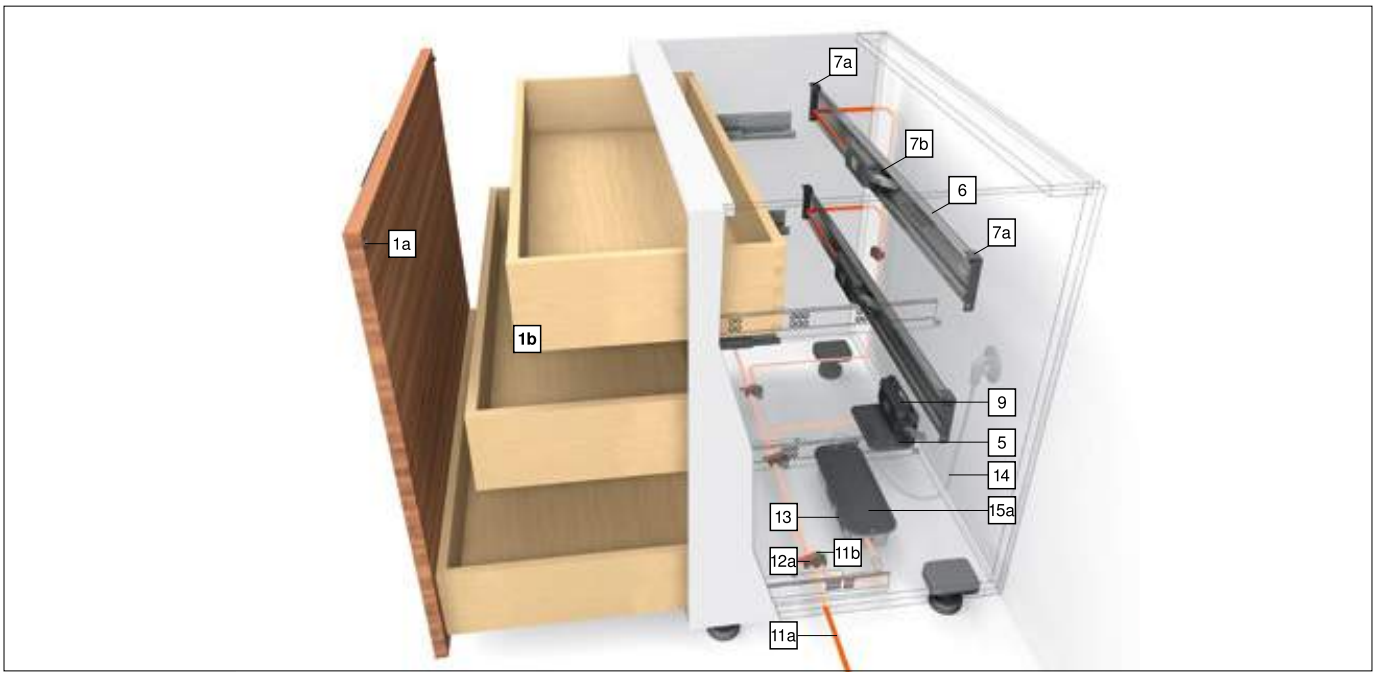

レール長さの異なる引出／内引出のキャビネット

品番一覧

11 配線ケーブルおよびケーブルエンドキャップ



長さ (m)	カラー	品番
8	S	Z10K800AE

構成内容:

11a	1 x	配線ケーブル
11b	5 x	ケーブルエンドキャップ

配線ケーブル、縦型プロファイル用ケーブル、通信ケーブルとして使用できます
カット用

12 ノードコネクターおよびケーブルエンドキャップ



素材	カラー	品番
プラスチック	S	Z10V100E.01

構成内容:

12a	1 x	ノードコネクター
11b	2 x	ケーブルエンドキャップ

13 AC アダプター 24 W



言語パッケージ	品番	言語パッケージ	品番
A	Z10NE030A	E	Z10NE030E
B	Z10NE030B	F	Z10NE030F
C	Z10NE030C	G	Z10NE030G
D	Z10NE030D	H	Z10NE030H

施工説明書と取扱説明書付き
1 次側コードは別途

言語パッケージ

A	DE, EN, FR, IT, NL	E	CS, HU, PL, SK
B	DA, EN, FI, NO, SV	F	BG, ET, LT, LV, RO, RU
C	EL, EN, HR, SL, SR, TR	G	EN, ES, FR
D	EN, ES, FR, IT, PT	H	EN, ZH

言語名 (ISO-639 準拠)

14 1 次側コード



国名	品番	国名	品番
ヨーロッパ	Z10M200E	CH	Z10M200C
US, CA	Z10M200U	JP	Z10M200J
BR	Z10M200S.01	UK	Z10M200B
DK	Z10M200D	IL	Z10M200I
AU	Z10M200K	CN	Z10M200N
AR	Z10M200A	IN	Z10M200H
CL	Z10M200L	TW	Z10M200T
ZA	Z10M200Z	ヨーロッパ [1]	Z10M200E.OS

[1] プラグなし

15a AC アダプター取付具

キャビネット底板止め



素材	カラー	品番
プラスチック	R7037	Z10NG000

カバー付き
AC アダプター 24 W 用

15a の代替

15b AC アダプター取付具

背板に取付



素材	カラー	品番
プラスチック	WGR	Z10NG120

AC アダプター 24 W 用

カラー	
R7037	RAL 7037 ダークグレー
S	ブラック
WGR	ホワイトグレー

カラー	
W	ホワイト
ZN	亜鉛メッキ

Z アクセサリー

22 ケーブルホルダー



素材	カラー	品番
プラスチック	W	Z10K0009

配線ケーブルの安定性向上に

参照ページ

概要 – MOVENTO/TANDEM (モベント/タンデム) 用 SERVO-DRIVE (サーボドライブ)	591	取付 – ブルムスプリングスペーサー	622	その他の技術情報	774
		取付 – ブルム AC アダプター 24 W	624		
概要 – MOVENTO (モベント)	427	配線	625		
概要 – TANDEM (タンデム)	447	調整	627		
取付寸法	608	調整 – 奥行調整	443		
アクセサリー	620	取外し	628		
取付	622	概要 – 組立機械・ジグ	683		

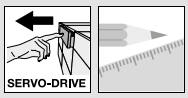

レール長さの異なる引出／内引出のキャビネット

底付ブラケット1段の取付寸法

キャビネット寸法

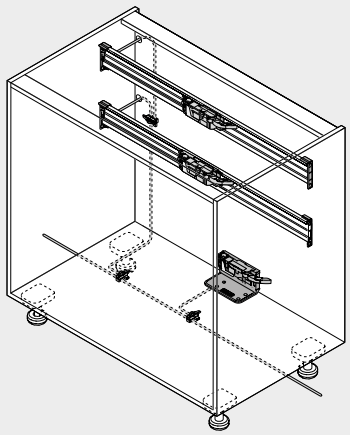

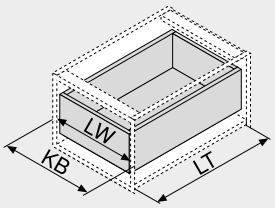

KB	キャビネット幅
LW	キャビネット内寸幅
LT	キャビネット奥行内寸

上下取付具の取付寸法

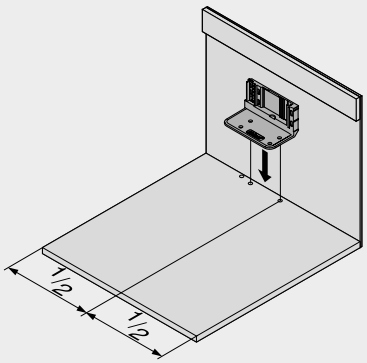

MOVENTO
キャビネット内寸幅 LW > 390 mm
TANDEM
キャビネット内寸幅 LW > 340 mm

全カブセ前板付き引出

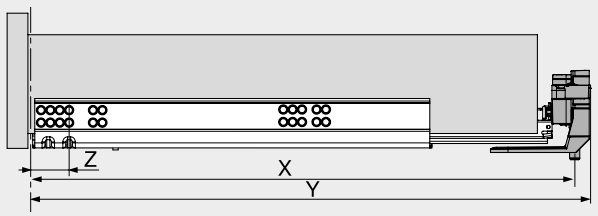

X	穴の位置
	NL + 16 mm
Y	必要最小スペース
	NL + 30 mm
Z	キャビネット前端からネジ穴までの寸法
	37 mm
NL	レール長さ

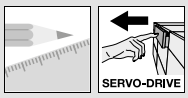

レール長さの異なる引出／内引出のキャビネット

底付ブラケット1段の取付寸法

底板の加工寸法

ケーブルをキャビネット下に通す場合

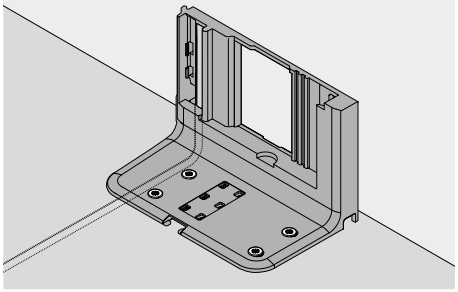

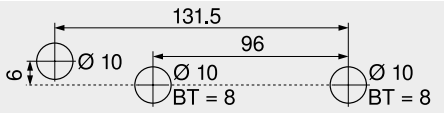

BT	下穴深さ

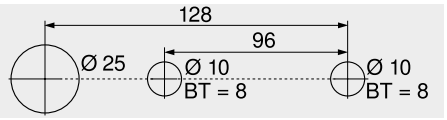

PRO-CENTER（プロセンター）および MINIPRESS（ミニプレス）を使用する場合の下穴パターン	
BT	下穴深さ

ケーブルをキャビネット後ろに通す場合

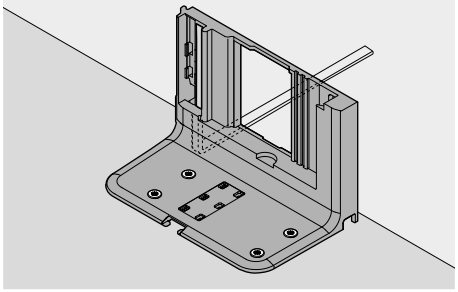

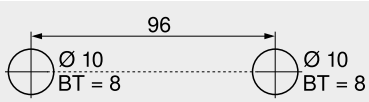

BT	下穴深さ

ドライブユニットの取付位置

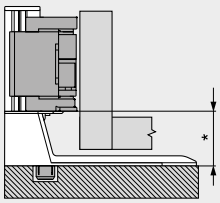

キャビネット内寸 幅 LW （mm）	縦型プロファイル取付具	MOVENTO（モベント） * (mm)	TANDEM（タンデム） * (mm)
> 420	1段	35	35

前板の加工：スプリングスペーサーの取付位置

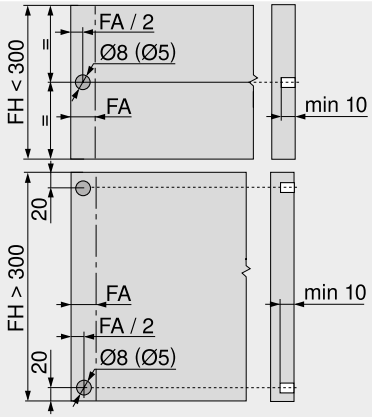

スプリングスペーサーによって、必要な作動ストローク 2 mm を確保します	
FA	前板のカブリ代
FH	前板高さ

モーションテクノロジー 動きの技術

参照ページ

取付	622
取付 – ブルムスプリングスペーサー	622
取付 – ブルム AC アダプター 24 W	624
配線	625

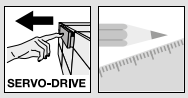

レール長さの異なる引出／内引出のキャビネット

横型プロファイルの取付寸法

キャビネット寸法

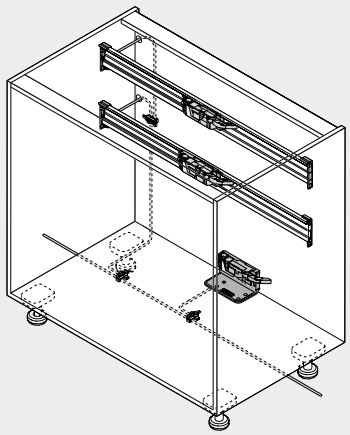

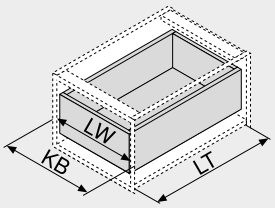

KB	キャビネット幅
LW	キャビネット内寸幅
LT	キャビネット奥行内寸

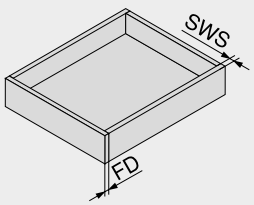

SWS	引出側板の厚み
FD	前板厚さ

内引出用

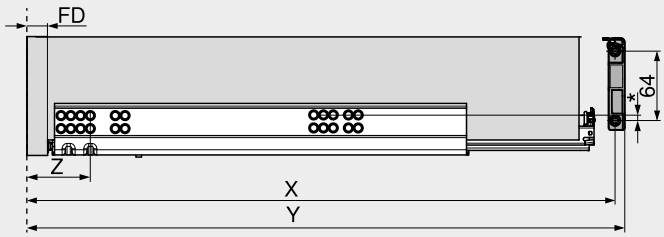

キャビネット内寸幅 LW (mm)	MOVENTO（モベント） * (mm)	TANDEM（タンデム） * (mm)
≤ 420	0	4
> 420	19	19

X	穴の位置
	NL + Z – 13 mm
Y	必要最小スペース
	FD + NL + 36 mm
Z	キャビネット前端からネジ穴までの寸法
	FD + 39 mm
NL	レール長さ
FD	前板厚さ

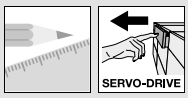

レール長さの異なる引出／内引出のキャビネット

横型プロファイルの取付寸法

前板の加工：スプリングスペーサーの取付位置

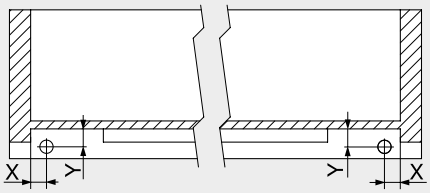

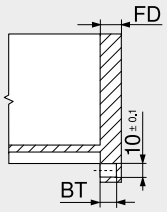

レール		X (mm)	Y (mm)
56XH	全開型引出	16.5 ±1	12.0 ±1
55XH	2段引きタイプ	18.5 ±0.5	13.5 ±0.5

スプリングスペーサーによって、必要な作動ストローク 2 mm を確保します
TANDEM
内引出用

前板厚さ FD (mm)	下穴深さ BT (mm)	調整ストローク (mm)
13.0	10.0	+1.75 / –0.25
14.5 以上	11.5	±1.75

TANDEM
内引出用

ドライブユニットの取付位置

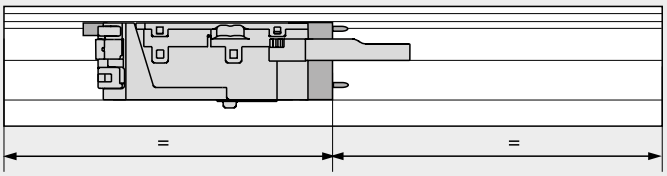

MOVENTO
キャビネット内寸幅 LW > 420 mm
TANDEM
キャビネット内寸幅 LW > 390 mm

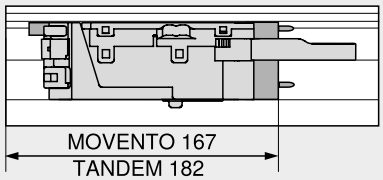

MOVENTO
キャビネット内寸幅 LW < 420 mm
TANDEM
キャビネット内寸幅 LW < 390 mm

参照ページ

取付	622
取付 – ブルム AC アダプター 24 W	624
取付 – ブルムスプリングスペーサー	622
配線	625



引出1杯のキャビネット



- 電動オープニングサポートシステムは、BLUMOTION (ブルモーション) 内蔵レール (静かにやさしく閉まる) と一緒に使用します
- 天板ブラケットで付ける
- ドライブユニットと引出の間に物理的な接続はありません
- 引出は、変更することなく使用できます
- キャビネットへの取付は簡単です

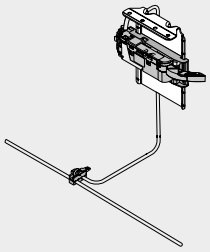

品番一覧

1a スプリングスペーサー



直径 (mm)	品番
Ø 8	993.0830.01
Ø 5	993.0530

前板高さ 300 mm 以下、2 個使用
前板高さ 300 mm 以上、4 個使用

8 天板ブラケット



素材	カラー	品番
スチール	R7037/ZN	Z10D6252

アダプター付

9 ドライブユニット



素材	カラー	品番
プラスチック	R7037	Z10A3000.03

11 配線ケーブルおよびケーブルエンドキャップ



長さ (m)	カラー	品番
8	S	Z10K800AE

構成内容:

11a	1 x	配線ケーブル
11b	5 x	ケーブルエンドキャップ

配線ケーブル、縦型プロファイル用ケーブル、通信ケーブルとして使用できます
カット用

12 ノードコネクターおよびケーブルエンドキャップ



素材	カラー	品番
プラスチック	S	Z10V100E.01

構成内容:

12a	1 x	ノードコネクター
11b	2 x	ケーブルエンドキャップ

13 AC アダプター 24 W



言語パッケージ	品番	言語パッケージ	品番
A	Z10NE030A	E	Z10NE030E
B	Z10NE030B	F	Z10NE030F
C	Z10NE030C	G	Z10NE030G
D	Z10NE030D	H	Z10NE030H

施工説明書と取扱説明書付き
1 次側コードは別途

言語パッケージ

A	DE, EN, FR, IT, NL	E	CS, HU, PL, SK
B	DA, EN, FI, NO, SV	F	BG, ET, LT, LV, RO, RU
C	EL, EN, HR, SL, SR, TR	G	EN, ES, FR
D	EN, ES, FR, IT, PT	H	EN, ZH

言語名 (ISO-639 準拠)





引出1杯のキャビネット

品番一覧

14 1 次側コード



国名	品番	国名	品番
ヨーロッパ	Z10M200E	CH	Z10M200C
US, CA	Z10M200U	JP	Z10M200J
BR	Z10M200S.01	UK	Z10M200B
DK	Z10M200D	IL	Z10M200I
AU	Z10M200K	CN	Z10M200N
AR	Z10M200A	IN	Z10M200H
CL	Z10M200L	TW	Z10M200T
ZA	Z10M200Z	ヨーロッパ [1]	Z10M200E.OS

[1] プラグなし

15a AC アダプター取付具

キャビネット底板止め



素材	カラー	品番
プラスチック	R7037	Z10NG000

カバー付き
AC アダプター 24 W 用

15a の代替

15b AC アダプター取付具

背板に取付



素材	カラー	品番
プラスチック	WGR	Z10NG120

AC アダプター 24 W 用

カラー	
R7037	RAL 7037 ダークグレー
S	ブラック
WGR	ホワイトグレー

カラー	
W	ホワイト
ZN	亜鉛メッキ

Z アクセサリー

22 ケーブルホルダー



素材	カラー	品番
プラスチック	W	Z10K0009

配線ケーブルの安定性向上に

参照ページ

概要 – MOVENTO/TANDEM (モベント/タンデム) 用 SERVO-DRIVE (サーボドライブ)	591	取付 – ブルムスプリングスペーサー	622
		取付 – ブルム AC アダプター 24 W	624
概要 – MOVENTO (モベント)	427	配線	625
概要 – TANDEM (タンデム)	447	調整	627
取付寸法	614	取外し	628
アクセサリー	620	概要 – 組立機械・ジグ	683
取付	622	その他の技術情報	774

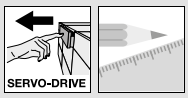

引出1杯のキャビネット

取付寸法

キャビネット寸法

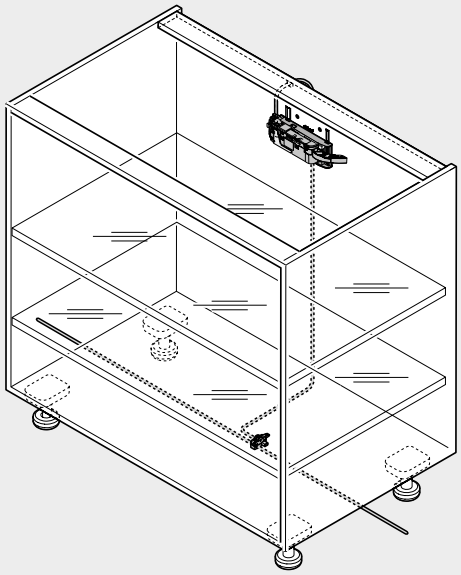

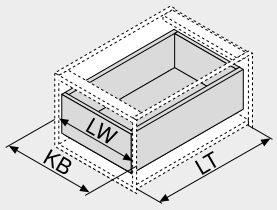

KB	キャビネット幅
LW	キャビネット内寸幅
LT	キャビネット奥行内寸

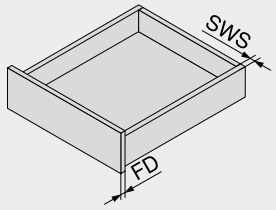

SWS	引出側板の厚み
FD	前板厚さ

上下取付具の取付寸法

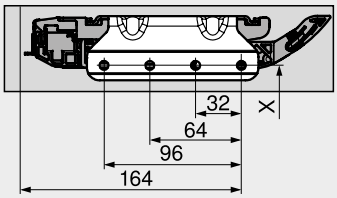

MOVENTO
キャビネット内寸幅 LW 246–390 mm
TANDEM
キャビネット内寸幅 LW 246–340 mm
強度を確保するために、横木は天板に止めなければなりません

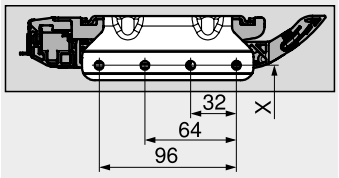

MOVENTO
キャビネット内寸幅 LW > 390 mm
TANDEM
キャビネット内寸幅 LW > 340 mm
強度を確保するために、横木は天板に止めなければなりません

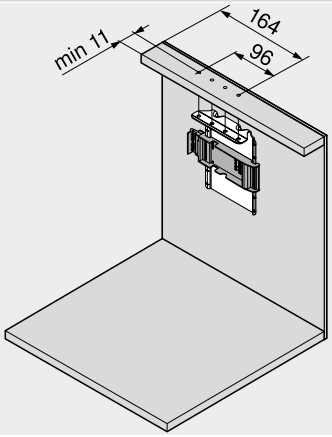

MOVENTO
キャビネット内寸幅 LW 246–390 mm
TANDEM
キャビネット内寸幅 LW 246–340 mm

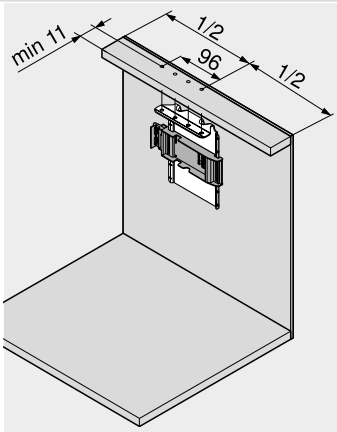

MOVENTO
キャビネット内寸幅 LW > 390 mm
TANDEM
キャビネット内寸幅 LW > 340 mm

全カブセ前板付き引出

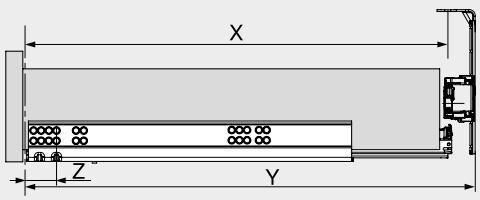

X	穴の位置
	NL – 5 mm
Y	必要最小スペース
	NL + 30 mm
Z	キャビネット前端からネジ穴までの寸法
	37 mm
NL	レール長さ

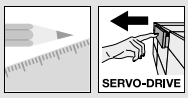

引出1杯のキャビネット

取付寸法

前板の加工 : スプリングスペーサーの取付位置

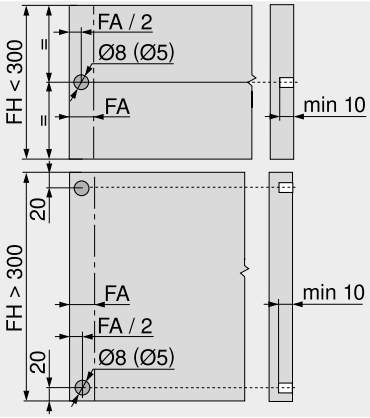

スプリングスペーサーによって、必要な作動ストローク 2 mm を確保します	
FA	前板のカブリ代
FH	前板高さ

ドライブユニットの取付位置

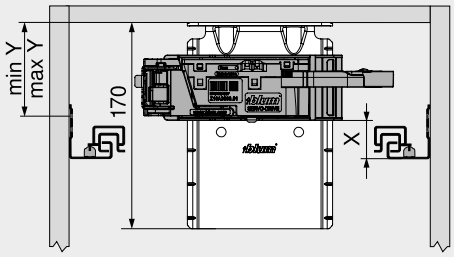

キャビネット内寸幅 LW (mm)	MOVENTO (モベント)			TANDEM (タンデム)		
	X (mm)	Y min. (mm)	Y max. (mm)	X (mm)	Y min. (mm)	Y max. (mm)
≤ 420	55	95	185	50	91	181
> 420	35	76	166	35	76	166

モーションテクノロジー 動きの技術

参照ページ

取付	622
取付 – ブルムスプリングスペーサー	622
取付 – ブルム AC アダプター 24 W	624
配線	625



内引出のキャビネット



- 電動オープニングサポートシステムは、BLUMOTION (ブルモーション) 内蔵レール (静かにやさしく閉まる) と一緒に使用します
- 縦型のアルミプロファイル付
- ドライブユニットと引出の間に物理的な接続はありません
- 引出は、変更することなく使用できます
- 工具必要なく取付けできる
- シンプルな配線

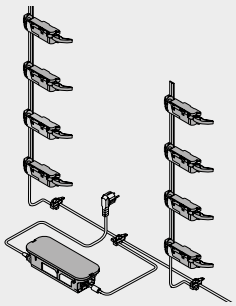

品番一覧

1b スプリングスペーサー – 内引出用



レールシステム	直径 (mm)	品番
TANDEM (タンデム)	Ø 10	993.2000

TANDEM (タンデム) レールで内引出やインセット前板用のスプリングスペーサー (調整可)

1b 奥行調整 – 内引出用



レールシステム	カラー	品番
MOVENTO (モベント)	R7037	298.7600

インセット式のアプリケーションのみ
SERVO-DRIVE (サーボドライブ) バッファ内蔵
着脱クラッチ T51.7601 に取付ける

2 縦型プロファイル



長さ (mm)	素材	ケーブル	品番
650	アルミ	●	Z10T650AA
700	アルミ	●	Z10T700AA
710	アルミ	●	☎ Z10T710AA
750	アルミ	●	Z10T750AA
800	アルミ	●	Z10T800AA
1170	アルミ	– [1]	Z10T1170A

[1] カット用
● ケーブル付き
– ケーブルなし
Z カット寸法 キャビネット内寸高さ LH – 10 mm

3a 縦型プロファイル取付具 上/下
天板固定タイプ



素材	カラー	品番
プラスチック	R7037	Z10D01E0.01

3a の代替
3b 縦型プロファイル取付具 下/後ろ
背板固定タイプ



素材	カラー	品番
プラスチック	R7037	Z10D01EA.01

縦型プロファイル用カバーを含む

9 ドライブユニット



素材	カラー	品番
プラスチック	R7037	Z10A3000.03

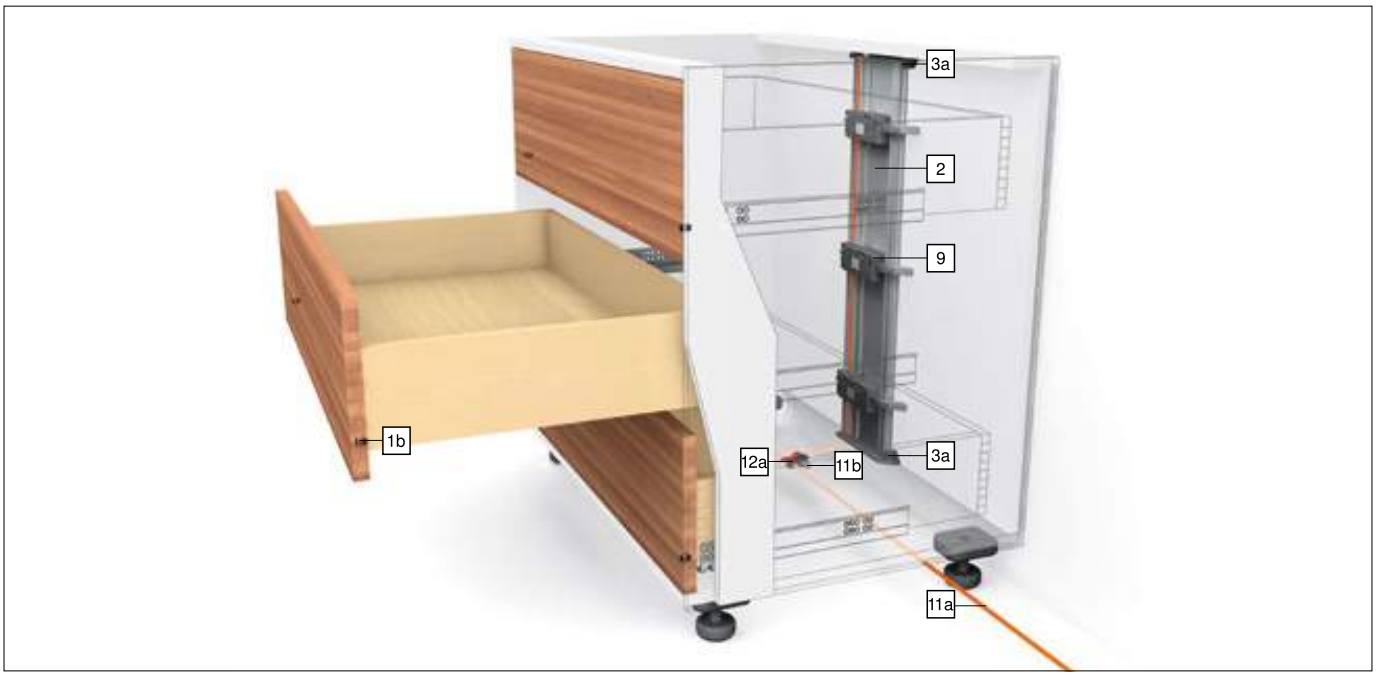



内引出のキャビネット

品番一覧

11 配線ケーブルおよびケーブルエンドキャップ



長さ (m)	カラー	品番
8	S	Z10K800AE

構成内容:

11a	1 x	配線ケーブル
11b	5 x	ケーブルエンドキャップ

配線ケーブル、縦型プロファイル用ケーブル、通信ケーブルとして使用できます
カット用

12 ノードコネクターおよびケーブルエンドキャップ



素材	カラー	品番
プラスチック	S	Z10V100E.01

構成内容:

12a	1 x	ノードコネクター
11b	2 x	ケーブルエンドキャップ

13 AC アダプター 24 W



言語パッケージ	品番	言語パッケージ	品番
A	Z10NE030A	E	Z10NE030E
B	Z10NE030B	F	Z10NE030F
C	Z10NE030C	G	Z10NE030G
D	Z10NE030D	H	Z10NE030H

施工説明書と取扱説明書付き
1 次側コードは別途

言語パッケージ

A	DE, EN, FR, IT, NL	E	CS, HU, PL, SK
B	DA, EN, FI, NO, SV	F	BG, ET, LT, LV, RO, RU
C	EL, EN, HR, SL, SR, TR	G	EN, ES, FR
D	EN, ES, FR, IT, PT	H	EN, ZH

言語名 (ISO-639 準拠)

14 1 次側コード



国名	品番	国名	品番
ヨーロッパ	Z10M200E	CH	Z10M200C
US, CA	Z10M200U	JP	Z10M200J
BR	Z10M200S.01	UK	Z10M200B
DK	Z10M200D	IL	Z10M200I
AU	Z10M200K	CN	Z10M200N
AR	Z10M200A	IN	Z10M200H
CL	Z10M200L	TW	Z10M200T
ZA	Z10M200Z	ヨーロッパ [1]	Z10M200E.OS

[1] プラグなし

15a AC アダプター取付具

キャビネット底板止め



素材	カラー	品番
プラスチック	R7037	Z10NG000

カバー付き
AC アダプター 24 W 用

15a の代替

15b AC アダプター取付具

背板に取付



素材	カラー	品番
プラスチック	WGR	Z10NG120

AC アダプター 24 W 用

カラー	
R7037	RAL 7037 ダークグレー
S	ブラック

カラー	
WGR	ホワイトグレー
W	ホワイト

Z アクセサリー

22 ケーブルホルダー



素材	カラー	品番
プラスチック	W	Z10K0009

配線ケーブルの安定性向上に

参照ページ

概要 – MOVENTO/TANDEM (モベント/タンデム) 用 SERVO-DRIVE (サーボドライブ)	591	取付 – ブルムスプリングスペーサー	622	その他の技術情報	774
		取付 – ブルム AC アダプター 24 W	624		
概要 – MOVENTO (モベント)	427	配線	625		
概要 – TANDEM (タンデム)	447	調整	627		
取付寸法	618	調整 – 奥行調整	443		
アクセサリー	620	取外し	628		
取付	622	概要 – 組立機械・ジグ	683		

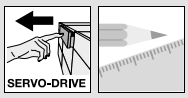

内引出のキャビネット

取付寸法

キャビネット寸法

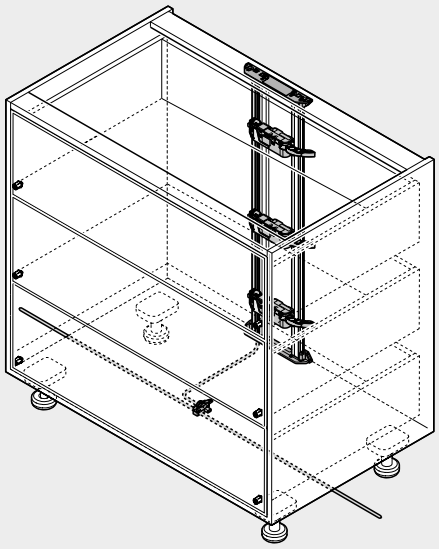

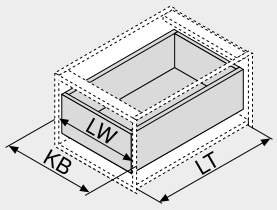

KB	キャビネット幅
LW	キャビネット内寸幅
LT	キャビネット奥行内寸

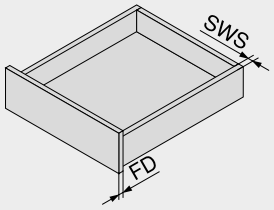

SWS	引出側板の厚み
FD	前板厚さ

上下取付具の取付寸法

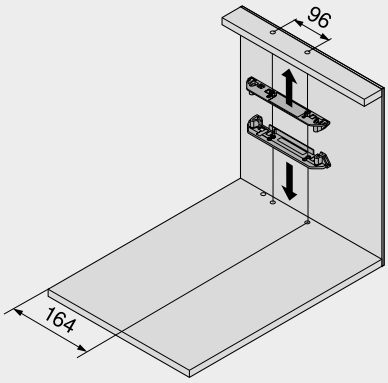

MOVENTO
キャビネット内寸幅 LW 236–390 mm
TANDEM
キャビネット内寸幅 LW 225–245 mm

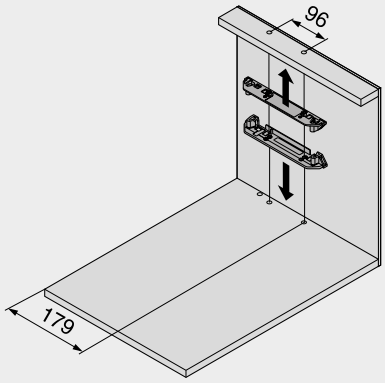

TANDEM
キャビネット内寸幅 LW 246–340 mm

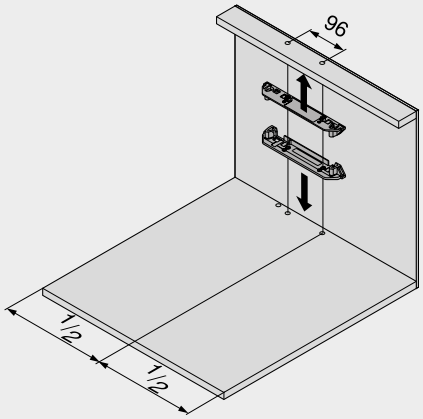

MOVENTO
キャビネット内寸幅 LW > 390 mm
TANDEM
キャビネット内寸幅 LW > 340 mm

内引出用

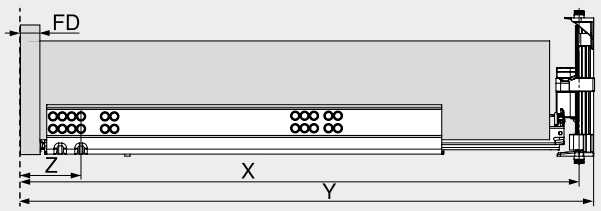

X	穴の位置
	NL + Z – 21 mm
Y	必要最小スペース
	FD + NL + 36 mm
Z	キャビネット前端からネジ穴までの寸法
	FD + 39 mm
NL	レール長さ
FD	前板厚さ

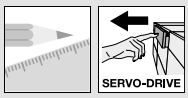

内引出のキャビネット

取付寸法

底板の加工寸法

ケーブルをキャビネット下に通す場合

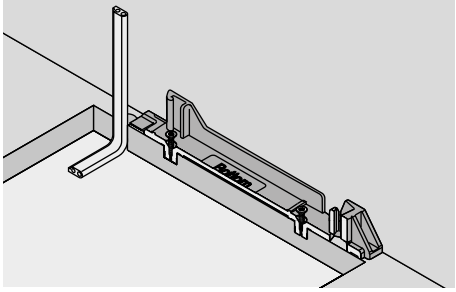

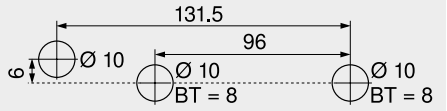

BT	下穴深さ

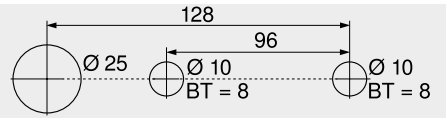

PRO-CENTER（プロセンター）および MINIPRESS（ミニプレス）を使用する場合の下穴パターン	
BT	下穴深さ

ケーブルをキャビネット後ろに通す場合

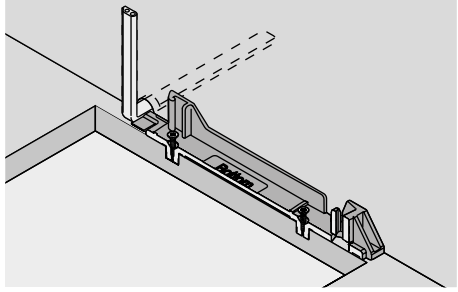

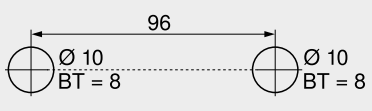

BT	下穴深さ

前板の加工：スプリングスペーサーの取付位置

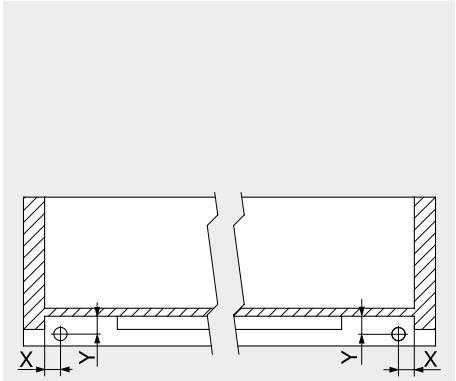

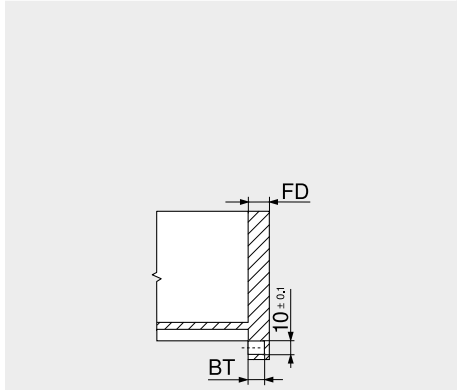

レール		X (mm)	Y (mm)
56XH	全開型引出	16.5 ±1	12.0 ±1
55XH	2段引きタイプ	18.5 ±0.5	13.5 ±0.5

スプリングスペーサーによって、必要な作動ストローク 2 mm を確保します
TANDEM
内引出用

前板厚さ FD (mm)	下穴深さ BT (mm)	調整ストローク (mm)
13.0	10.0	+1.75 / –0.25
14.5 以上	11.5	±1.75

TANDEM
内引出用

ドライブユニットの取付位置

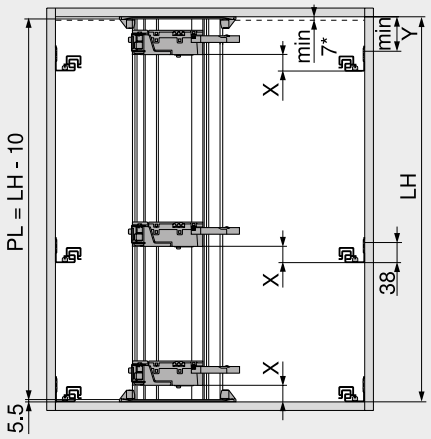

キャビネット内寸幅 LW (mm)	MOVENTO モベント (mm)		TANDEM タンデム (mm)	
	X	Y	X	Y
≤ 420	55	88	50	71
> 420	35	68	35	68

LH	キャビネット内寸高さ
PL	縦型プロファイル長さ
*	引出からキャビネット底板までの距離

参照ページ

取付	622
取付 – ブルムスプリングスペーサー	622
取付 – ブルム AC アダプター 24 W	624
配線	625

COMBOX (コンボックス)

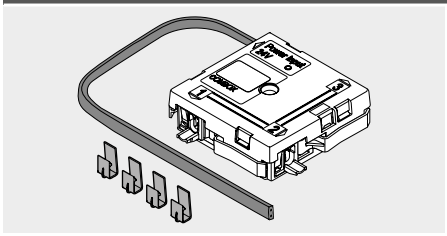

- 取付け用アクセサリー付き COMBOX (コンボックス) セット
- SERVO-DRIVE (サーボドライブ) をコーナー部で使用した場合に、互いの前板が衝突しないようにします

品番一覧

名称	品番
COMBOX (コンボックス)	Z10ZC00A

アプリケーション

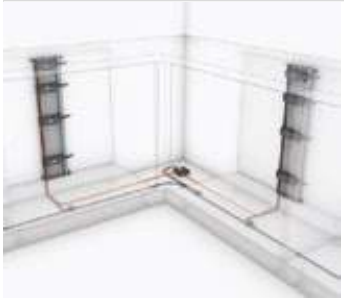

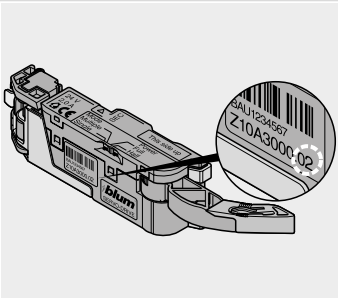

ドライブユニット Z10A3000**02** 以降に対応しています

シンクロケーブル



- 同時に引出を開きたい場合に、2台のドライブユニットを接続します

品番一覧

長さ (cm)	品番
160	Z10K160S
120	Z10K120S
50	Z10K050S
8	Z10K008S

取付

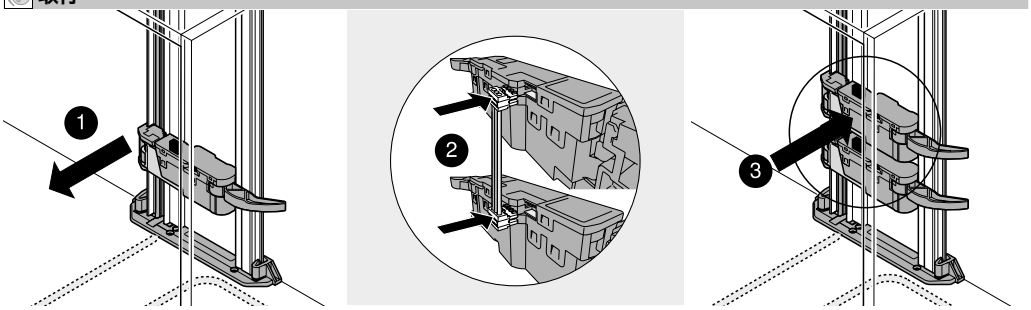

ケーブルホルダー

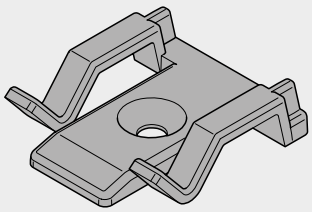

- 素材 : プラスチック
- カラー : ホワイト

品番一覧

名称	品番
ケーブルホルダー	Z10K0009



スプリングスペーサー

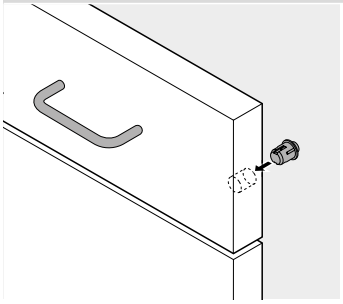

スプリングスペーサーの取付 (接着しないこと)

縦型プロファイルのケーブル

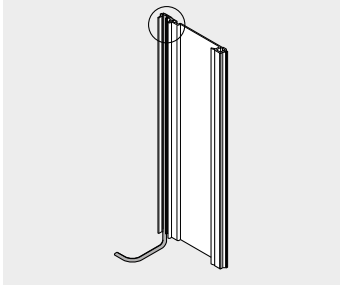

縦型プロファイルに取付ける

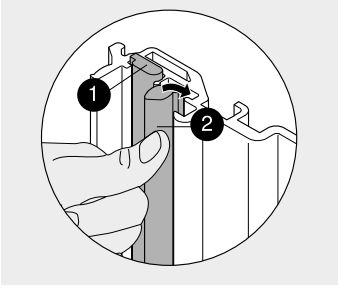

1 プロファイルケーブル
2 通信ケーブル

ドライブユニット – 縦型プロファイル

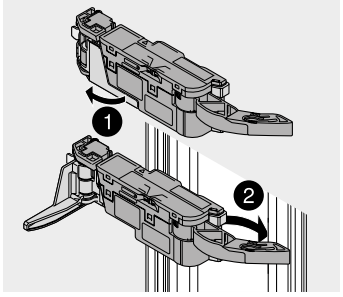

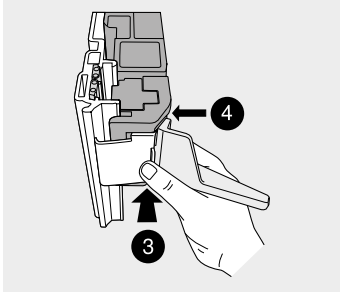

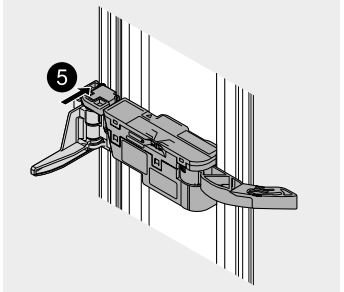

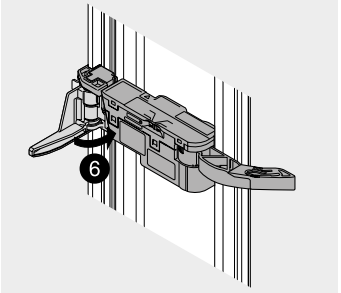

取付

縦型プロファイル – 天板固定タイプ

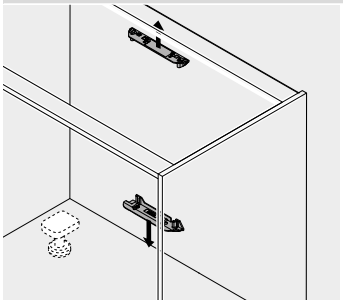

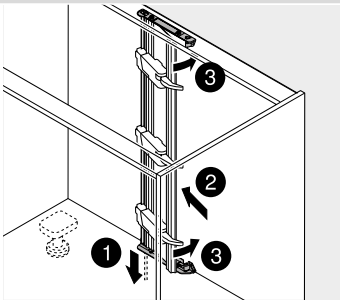

取付

縦型プロファイル – 背板固定タイプ

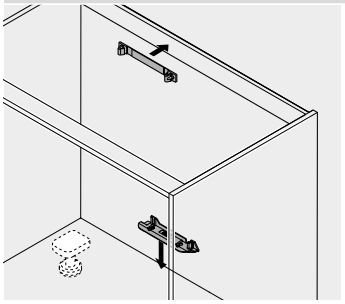

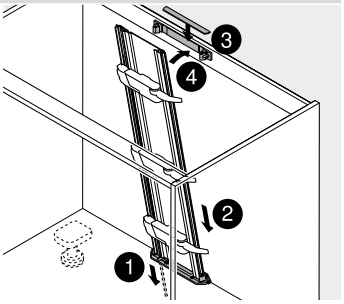

取付

底付ブラケット1段

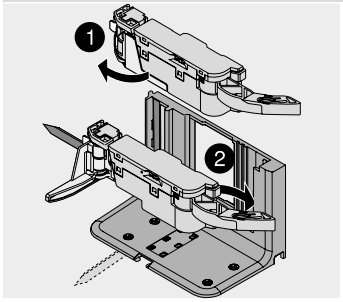

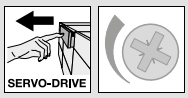

ドライブユニット – 底付ブラケット

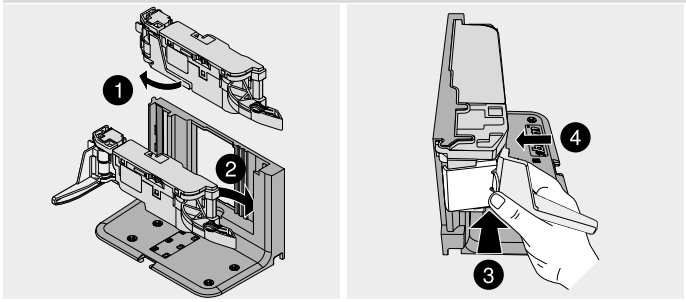

取付

縦型プロファイルのケーブル

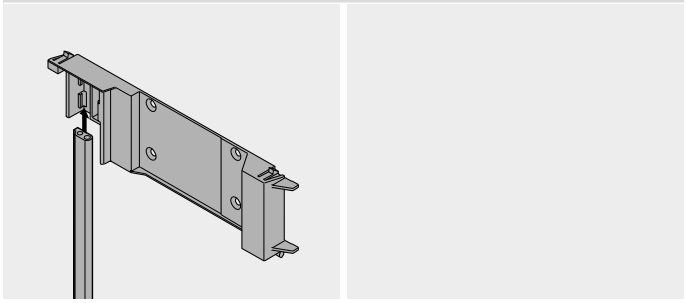

横型プロファイル用アダプターの装着

ドライブユニット – 横型プロファイル用アダプター

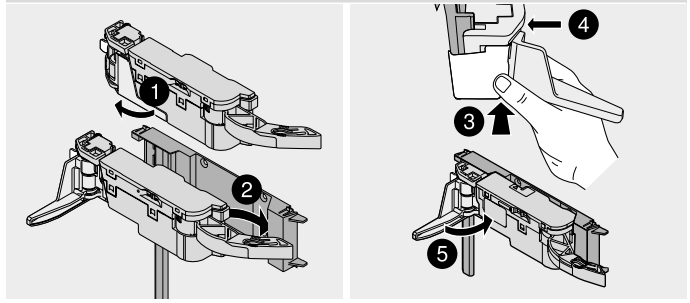

取付

横型プロファイル用アダプター

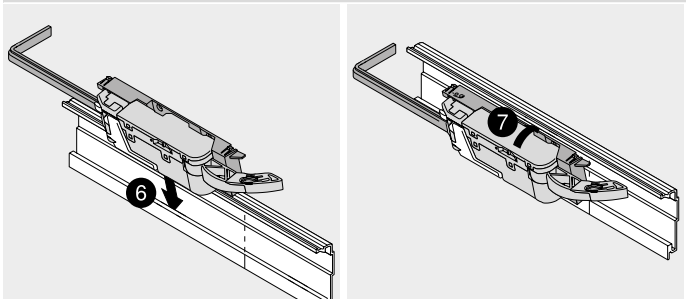

取付

縦型プロファイル

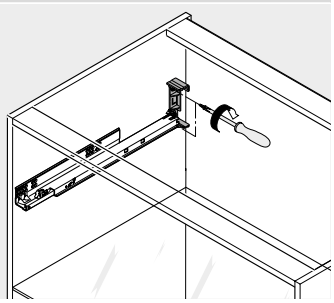

木ネジ/システムネジを使用できます

天板ブラケット

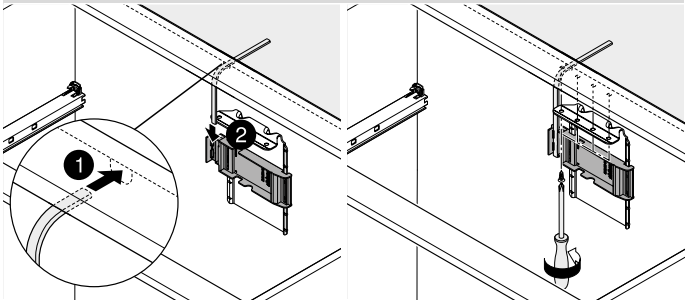

取付

ドライブユニット – 天板ブラケット

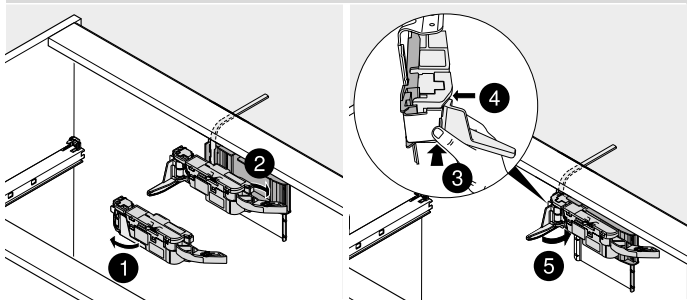

取付

► MOVENTO/TANDEM 用 SERVO-DRIVE（サーボドライブ）
►► 取付 – ブルム AC アダプター 24 W



AC アダプター 24 W



底板に取付



背板に取付

必要なスペースおよび安全取付距離

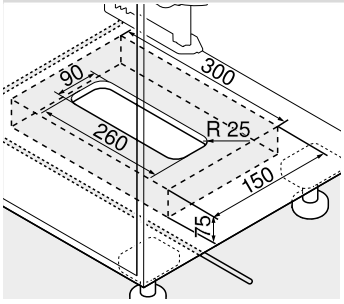

底板に取付

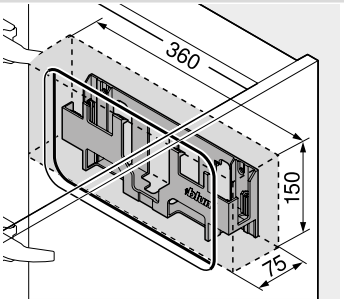

背板に取付

注意

AC アダプター（トランス）取付具は隣接する物やキャビネットの側板、背板、底板、天板、仕切り板等から 30 mm 以上離して取り付けてください。

ブルム AC アダプターが過熱しないように、充分に通気性に注意してください

キャビネット底板止め

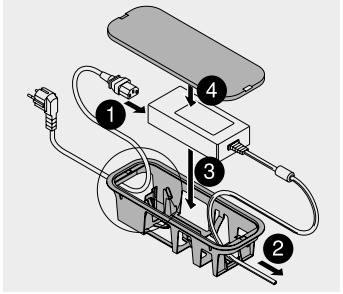

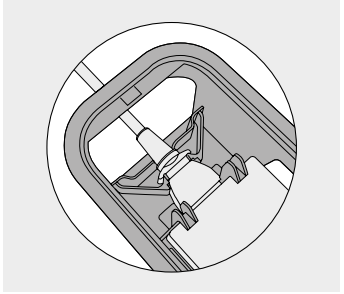

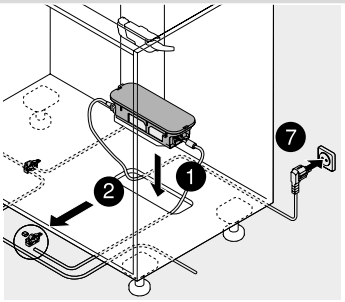

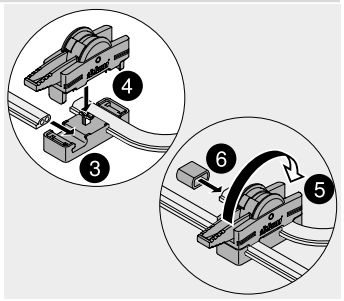

引出落下防止ストッパー

背板に取付

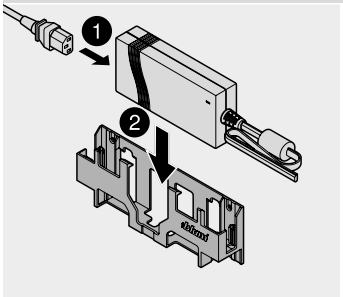

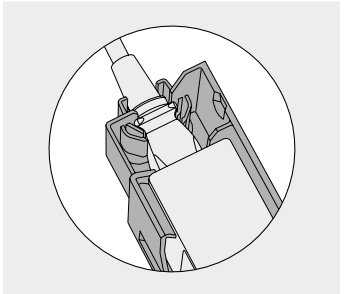

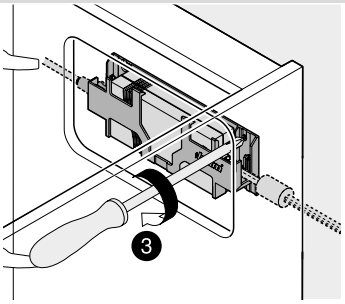

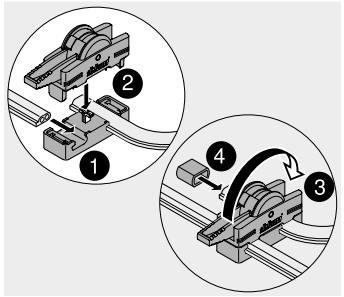

引出落下防止ストッパー

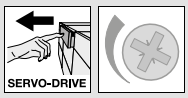

標準キャビネット – 下部配線

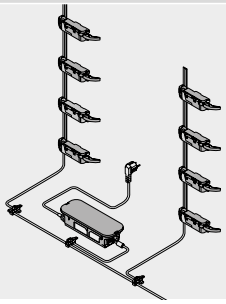

底板に取付

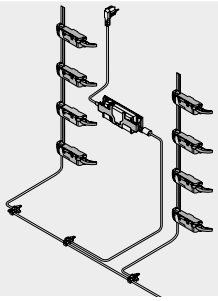

背板に取付

配線ケーブル1本につきブルムACアダプター1台しか接続できません!

標準キャビネット – 後部配線

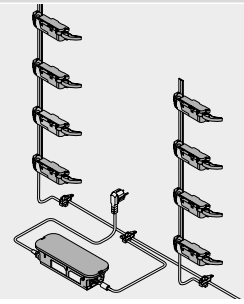

底板に取付

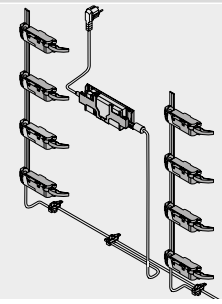

背板に取付

シンクキャビネット

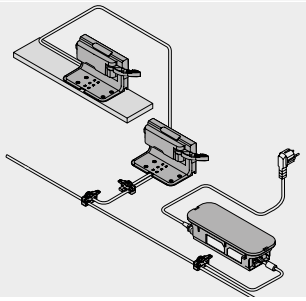

底板に取付

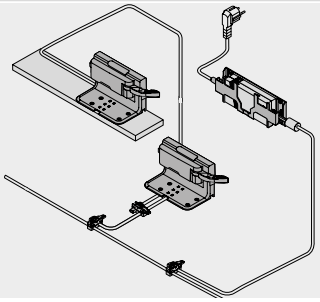

背板に取付

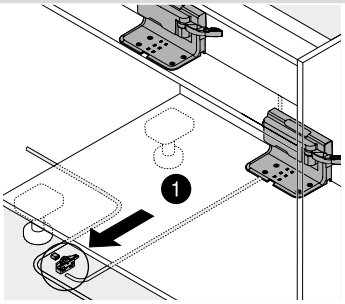

ケーブルをキャビネット下に通す場合

配線

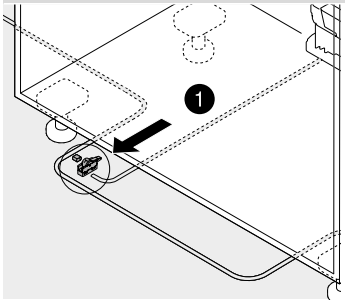

ケーブルをキャビネット下に通す場合

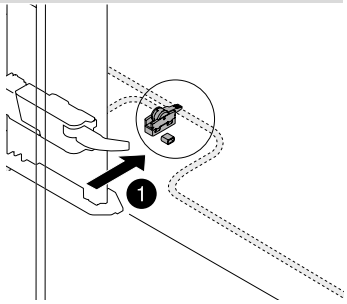

ケーブルをキャビネット後ろに通す場合

ノードコネクター

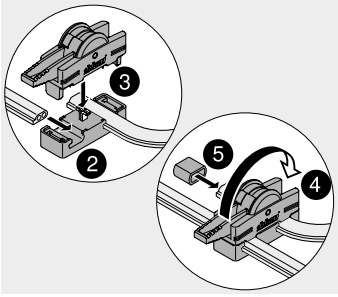

取付

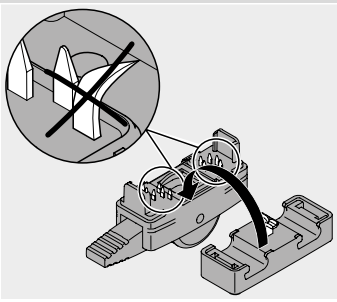

ツメを損傷しないこと



横型プロファイル

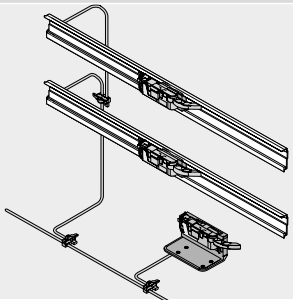

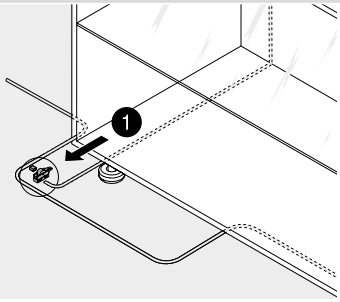

配線ケーブル1本につきブルムACアダプター1台しか接続できません!

ケーブルをキャビネット下に通す場合

天板ブラケット

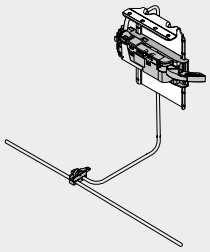

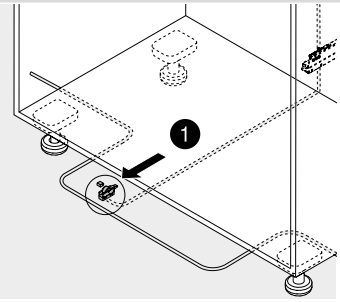

ケーブルをキャビネット下に通す場合

ノードコネクター

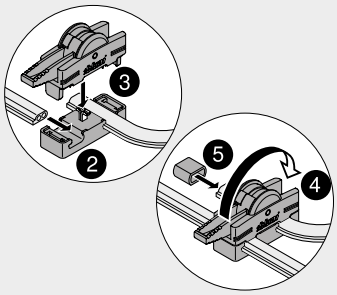

取付

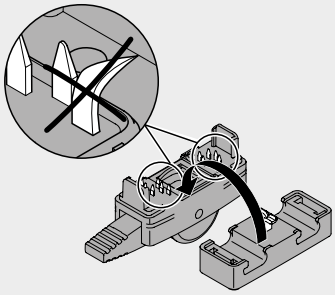

ツメを損傷しないこと

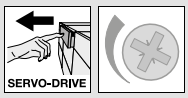

ドライブユニット

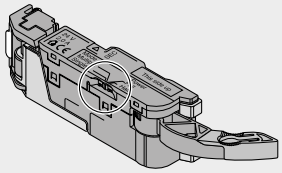

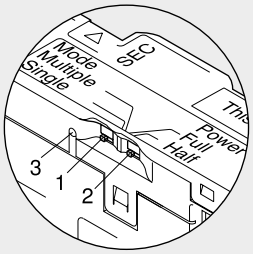

セレクタースイッチ

モードセレクター（1）
Single（シングル）：1つのドライブユニットだけが作動します（標準設定）
Multiple（マルチ）： モードを「Multiple（マルチ）」に設定すると、ドライブユニットが同時に開きます
注意事項
SERVO-DRIVE uno（サーボドライブ　ウーノ）には付いていません

パワーセレクタースイッチ（2）
Full（フル）： 標準設定です
Half（ハーフ）： 短いレールと2段引き引出レール用 – 引出が少しだけ開きます
運転表示ランプ（LED）（3）

レバーエクステンション

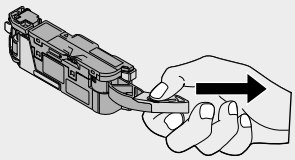

取外し

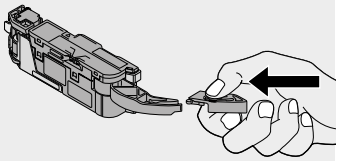

取付

ドライブユニットにはレバーエクステンションが付いています。キャビネット内寸幅 234 mm までは、レバーエクステンションを取外さなければなりません

► MOVENTO/TANDEM 用 SERVO-DRIVE（サーボドライブ）
►► 取外し



縦型プロファイル

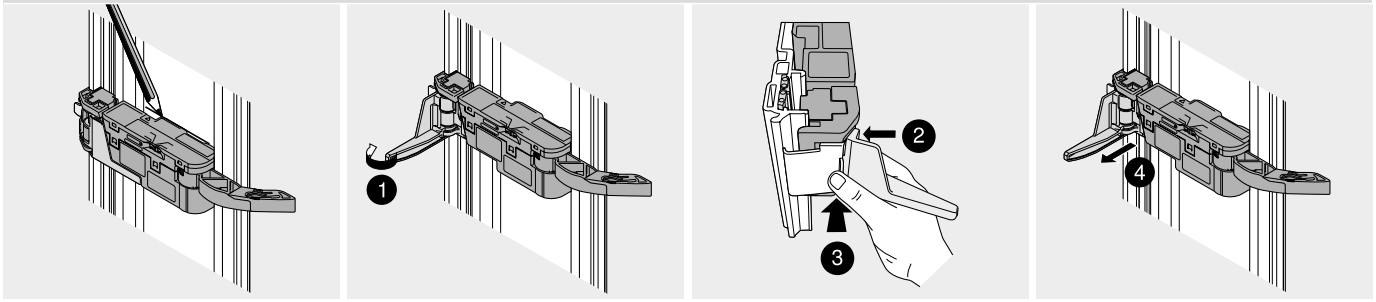

取外し

縦型プロファイル

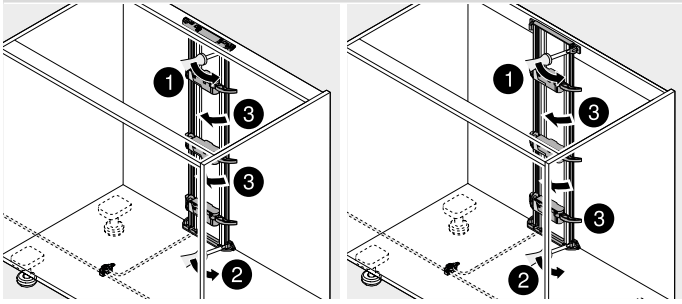

天板固定タイプ　背板固定タイプ

横型プロファイル

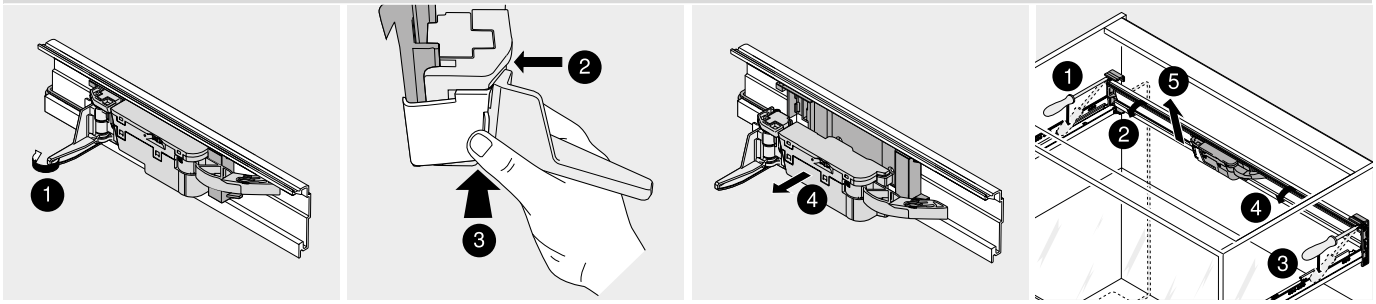

取外し

縦型プロファイル取付具

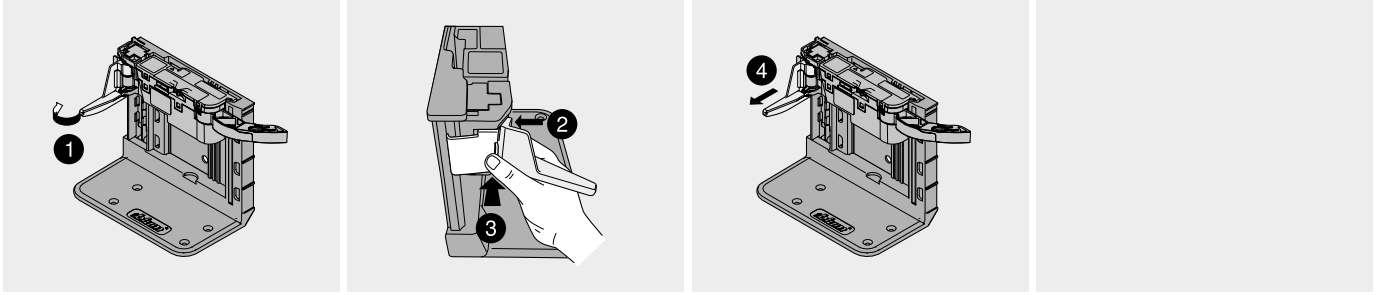

取外し

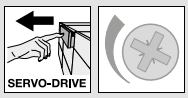

天板ブラケット

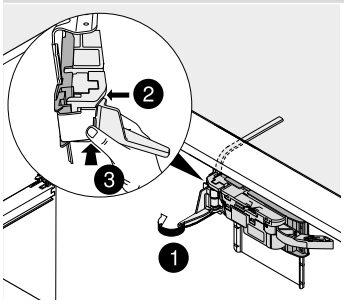

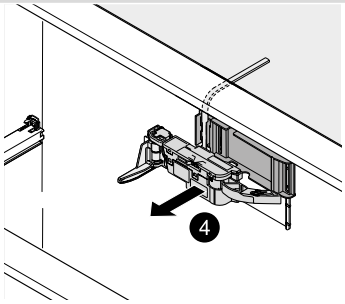

取外し

AC アダプター 24 W

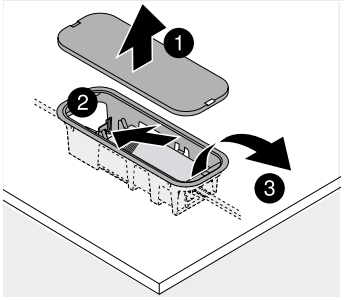

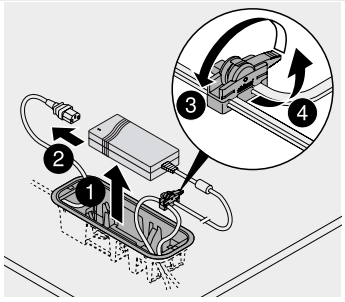

底板に取付

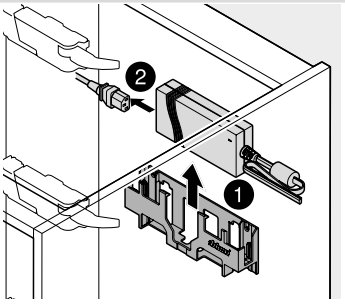

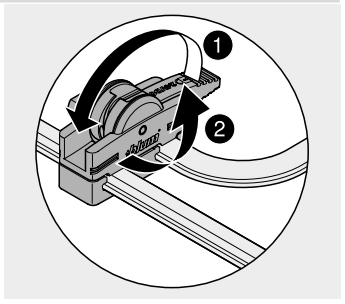

背板に取付



SERVO-DRIVE (サーボドライブ) の快適な動作を1台でもお楽しみいただけます

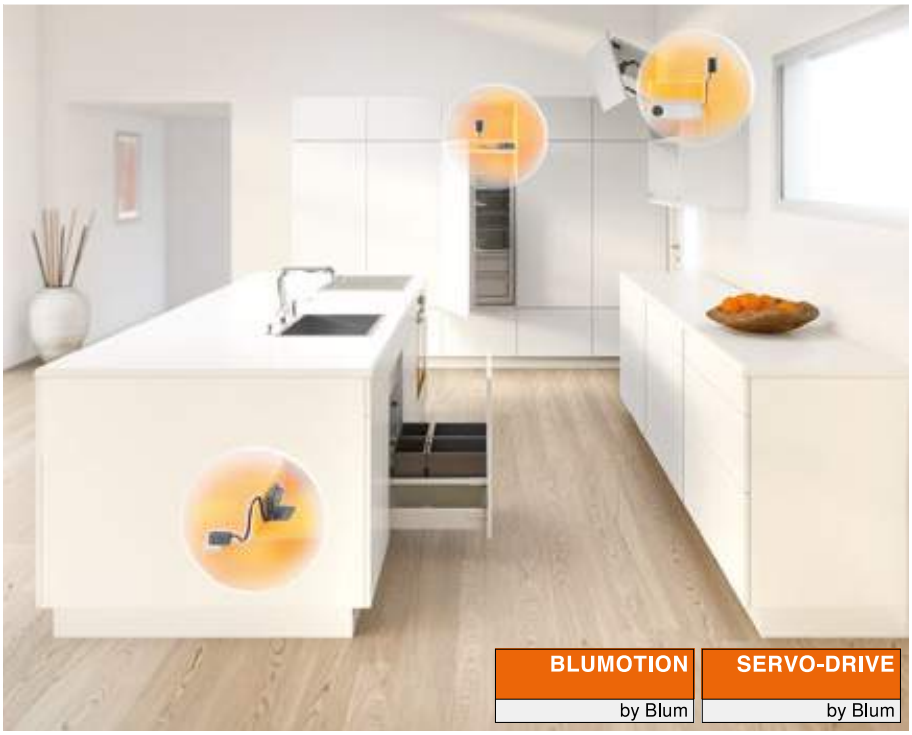

冷蔵庫、ダストボックス用引出、また吊戸キャビネットのフラップ扉でも、電動式オープニングサポート SERVO-DRIVE (サーボドライブ) があればとても快適に開くことができます。



冷蔵庫、冷凍庫、食洗機用
SERVO-DRIVE flex (サーボドライブ　フレックス)



ダストボックス用引出用
SERVO-DRIVE uno (サーボドライブ　ウーノ)



AVENTOS (アベントス) 用
SERVO-DRIVE uno (サーボドライブ　ウーノ)



SERVO-DRIVE flex (サーボドライブ　フレックス) のドライブユニットは、様々なバリエーションの機器に適合します



ダストボックス用引出用
SERVO-DRIVE uno (サーボドライブ　ウーノ) は簡単に後付けできます



AVENTOS (アベントス) 電動フラップを1台だけ装備する場合、SERVO-DRIVE uno (サーボドライブ　ウーノ) は理想的なオープニングサポートです

▶▶ SERVO-DRIVE flex (サーボドライブ　フレックス)


シンボル画像

冷蔵庫、冷凍庫用 SERVO-DRIVE flex (サーボドライブ　フレックス)	632
食洗機用 SERVO-DRIVE flex (サーボドライブ　フレックス)	636

▶▶ SERVO-DRIVE uno (サーボドライブ　ウーノ)


シンボル画像

直置き式ダストボックス用 SERVO-DRIVE uno (サーボドライブ　ウーノ) – LEGRABOX/TANDEMBOX (レグラボックス／タンデムボックス)	640
ぶら下げ式ダストボックス用 SERVO-DRIVE uno (サーボドライブ　ウーノ) – TANDEMBOX (タンデムボックス)	642
直置き式ダストボックス用 SERVO-DRIVE uno (サーボドライブ　ウーノ) – MOVENTO/TANDEM (モベント／タンデム)	644
AVENTOS 用 SERVO-DRIVE uno (サーボドライブ　ウーノ)	646

▶▶ 取付、取外し、調整


シンボル画像

SERVO-DRIVE flex (サーボドライブ　フレックス)

冷蔵庫、冷凍庫用 SERVO-DRIVE flex (サーボドライブ　フレックス)	647
食洗機用 SERVO-DRIVE flex (サーボドライブ　フレックス)	648
配線	649
SERVO-DRIVE (サーボドライブ) スイッチ	649
ワイヤレスレシーバー	649

SERVO-DRIVE uno (サーボドライブ　ウーノ)

スプリングスペーサー	650
縦型プロファイル取付具	650
ドライブユニット – 底付ブラケット	650
横型プロファイル用アダプター	650
取外し	651

ピクトグラフ

受注生産品 (お問い合わせください)	取付、取外し、調整
インフォメーション	
アクセサリー	
SERVO-DRIVE (サーボドライブ)	
取付寸法	
カット寸法	
取付	

► SERVO-DRIVE (サーボドライブ) 1台使用の場合
►► SERVO-DRIVE flex (サーボドライブ　フレックス)



冷蔵庫、冷凍庫用 SERVO-DRIVE flex (サーボドライブ　フレックス)

ウェブコードで検索する
DQE85A



- 一般的なビルトイン冷蔵庫や冷凍庫用
- ビルトイン本体高さ NH に対して、ドライブユニット最小内寸高さは 60 mm と低い
- アダプティブなシステム
- 意図せずに開いた場合のオートクローズシステム
- 安全装置 (もたれかかり対応機能)
- 安全な作動機構
- 簡単に取付できます
- 対象外：付属のキャビネットのない冷蔵／冷凍庫；ベースユニット付き冷凍庫 (ビルトイン本体高さ NH 1780 mm を越えるもの)；引出式の冷蔵庫

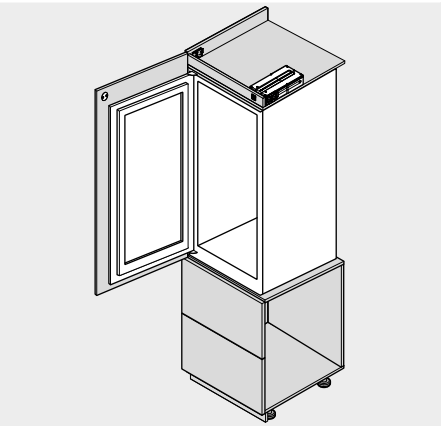

品番一覧

冷蔵庫 – ビルトイン本体高さ NH ≤ 1780 mm
冷凍庫 – ビルトイン本体高さ NH ≤ 1780 mm

17		SERVO-DRIVE flex (サーボドライブ　フレックス) セット
	カラー	品番
	R7035	Z10C500A

構成内容：

9	1 x	ドライブユニット
17a	2 x	座金
17b	2 x	前板取付具
17c	1 x	前板カバー
17d	1 x	キャッチプレート
1	3 x	スプリングスペーサー
12a	1 x	ノードコネクター
17e	11 x	木ネジ
17f	1 x	取付用ジグ

16		プラグ型ACアダプター 12 W

ドライブユニットは1台のみ接続して使えます

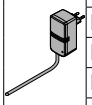

ACアダプター	言語パッケージ	品番	ACアダプター	言語パッケージ	品番
E	A	☎ Z10NA30EAF	E	F	☎ Z10NA30EFF
E	B	☎ Z10NA30EBF	B	A	☎ Z10NA30BAF
E	C	☎ Z10NA30ECF	K	D	☎ Z10NA30KDF
E	D	☎ Z10NA30EDF	U	G	☎ Z10NA30UGF
E	E	☎ Z10NA30EEF			

ACアダプター [1]

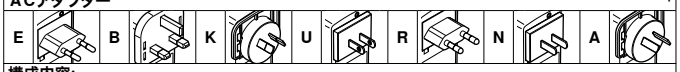

構成内容：

16	1 x	プラグ型ACアダプター 12 W

ケーブルを含む、1120 mm (延長不可)
その他の組み合わせは応相談
[1] 使用可否について、詳しくはインフォメーションの国別対応リストを参照してください

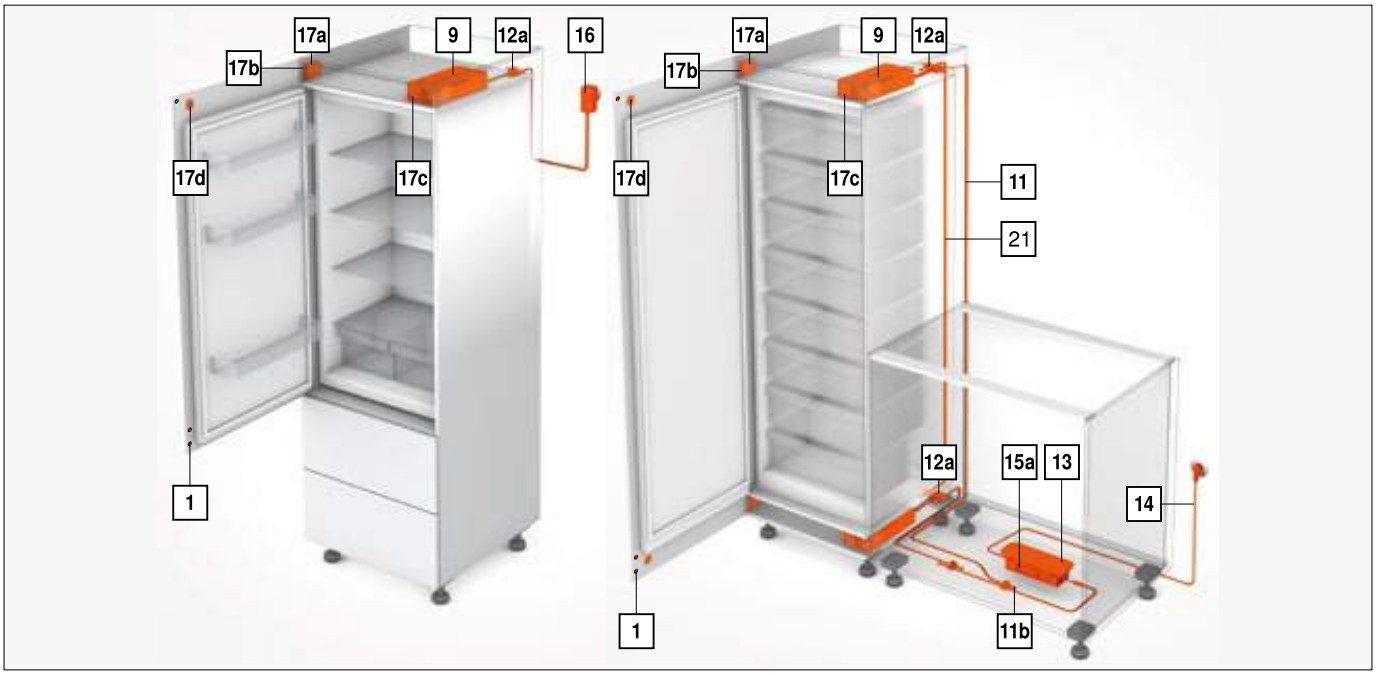



冷蔵庫、冷凍庫用 SERVO-DRIVE flex (サーボドライブ　フレックス)

ウェブコードで検索する
DQE85A

品番一覧

冷凍庫 – ビルトイン本体高さ NH ≥ 1780 mm

冷凍／冷蔵庫

17 SERVO-DRIVE flex (サーボドライブ　フレックス) セット



カラー		品番
R7035	2 x	Z10C500A

構成内容：

9	1 x	ドライブユニット
17a	2 x	座金
17b	2 x	前板取付具
17c	1 x	前板カバー
17d	1 x	キャッチプレート
1	3 x	スプリングスペーサー
12a	1 x	ノードコネクター
17e	11 x	木ネジ
17f	1 x	取付用ジグ

11 配線ケーブル



長さ　(mm)	カラー	品番
3000	S	Z10K300A

カット用

12 ノードコネクターおよびケーブルエンドキャップ



素材	カラー	品番
プラスチック	S	Z10V100E.01

構成内容：

12a	1 x	ノードコネクター
11b	2 x	ケーブルエンドキャップ

13 AC アダプター 24 W



言語パッケージ	品番	言語パッケージ	品番
A	Z10NE030A	E	Z10NE030E
B	Z10NE030B	F	Z10NE030F
C	Z10NE030C	G	Z10NE030G
D	Z10NE030D	H	Z10NE030H

ドライブユニットが2台かそれ以上で使う場合に必要です
施工説明書と取扱説明書付き
1 次側コードは別途

言語パッケージ

A	DE, EN, FR, IT, NL	E	CS, HU, PL, SK
B	DA, EN, FI, NO, SV	F	BG, ET, LT, LV, RO, RU
C	EL, EN, HR, SL, SR, TR	G	EN, ES, FR
D	EN, ES, FR, IT, PT	H	EN, ZH

言語名 (ISO-639 準拠)

14 1 次側コード



国名	品番	国名	品番
ヨーロッパ	Z10M200E	CH	Z10M200C
US, CA	Z10M200U	JP	Z10M200J
BR	Z10M200S.01	UK	Z10M200B
DK	Z10M200D	IL	Z10M200I
AU	Z10M200K	CN	Z10M200N
AR	Z10M200A	IN	Z10M200H
CL	Z10M200L	TW	Z10M200T
ZA	Z10M200Z	ヨーロッパ [1]	Z10M200E.OS

[1] プラグなし

15a AC アダプター取付具

キャビネット底板止め



素材	カラー	品番
プラスチック	R7037	Z10NG000

カバー付き
AC アダプター 24 W 用

15a の代替

15b AC アダプター取付具

背板に取付



素材	カラー	品番
プラスチック	WGR	Z10NG120

AC アダプター 24 W 用

冷凍庫 – ビルトイン本体高さ NH ≥ 1780 mm

21 シンクロケーブル



長さ　(mm)	カラー	品番
3000	R7035	Z10K300A

カット用
2 つのドライブユニットが同時に引出しを開く場合は、ドライブユニットを同期化ケーブルで接続しなければなりません

Z アクセサリー

22 ケーブルホルダー



素材	カラー	品番
プラスチック	W	Z10K0009

配線ケーブルの安定性向上に

24 SERVO-DRIVE (サーボドライブ) スイッチ



カラー	品番
SW | HGR	21P5020

25 ワイヤレスレシーバー



カラー	品番
R7035	Z10C5007

カラー	
S	ブラック
R7035	RAL 7035 ライトグレー
R7037	RAL 7037 ダークグレー

カラー	
WGR	ホワイトグレー
W	ホワイト

参照ページ

概要 – SERVO-DRIVE (サーボドライブ) 1台使用の場合	631	取付 – SERVO-DRIVE (サーボドライブ) スイッチ	649
SERVO-DRIVE uno (サーボドライブ　ウーノ) – 海外対応リスト	794	概要 – 組立機械・ジグ	683
取付寸法	634	その他の技術情報	774
取付、取外し、調整	647		
取付 – ブルム AC アダプター 24 W	584		
取付 – 配線	649		

► SERVO-DRIVE (サーボドライブ) 1台使用の場合
►► SERVO-DRIVE flex (サーボドライブ　フレックス)

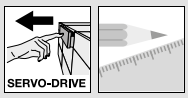

冷蔵庫、冷凍庫用 SERVO-DRIVE flex (サーボドライブ　フレックス)

ウェブコードで検索する
DQE85A

取付寸法

座金

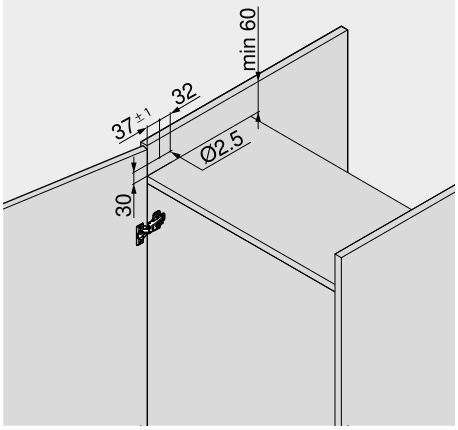

ドライブユニットの前板

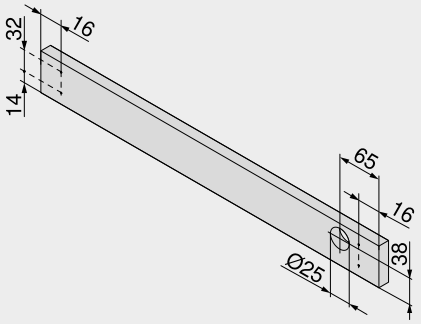

スプリングスペーサー

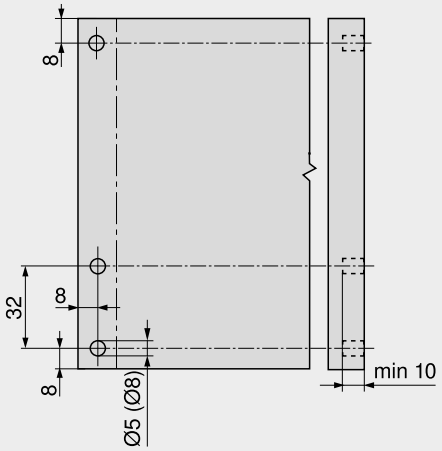

スプリングスペーサーは、冷蔵 / 冷凍庫の扉に必要です
スプリングスペーサーによって、必要な作動ストローク 2 mm を確保します

開く距離

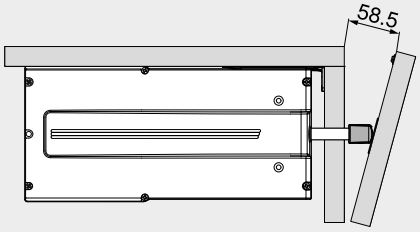

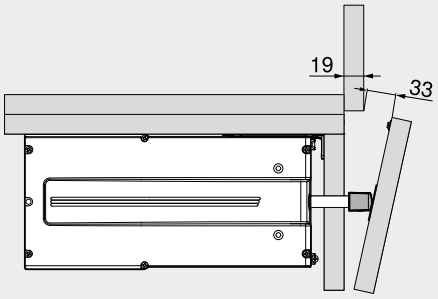

SERVO-DRIVE (サーボドライブ) スイッチ

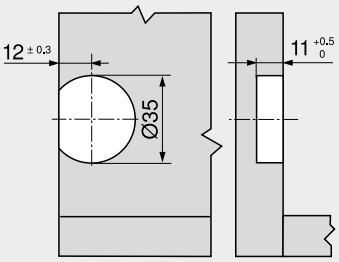

ワークトップエリアに取付ける

参照ページ

概要 – SERVO-DRIVE (サーボドライブ) 1台使用の場合	631	その他の技術情報	774
SERVO-DRIVE uno (サーボドライブ　ウーノ) – 海外対応リスト	794	概要 – 組立機械・ジグ	683
取付、取外し、調整	647		
取付 – ブルム AC アダプター 24 W	584		
取付 – 配線	649		
取付 – SERVO-DRIVE (サーボドライブ) スイッチ	649		


SERVO-DRIVE

► SERVO-DRIVE (サーボドライブ) 1台使用の場合
►► SERVO-DRIVE flex (サーボドライブ　フレックス)

食洗機用 SERVO-DRIVE flex (サーボドライブ　フレックス)

ウェブコードで検索する
DQE8UM



- 一般的なビルトイン食洗機用
- ビルトイン本体高さ NH に対して、ドライブユニット最小内寸高さは 60 mm と低い
- アダプティブなシステム
- 安全装置 (もたれかかり対応機能)
- 安全な作動機構
- 簡単に取付できます
- 使用する食洗機のタイプ、ワークトップや底板の高さによって取付け方が変わります。取付説明書に従って、正しく取付けてください

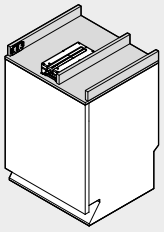

品番一覧

17 SERVO-DRIVE flex (サーボドライブ　フレックス) セット



カラー	品番
R7035	Z10C500A

構成内容:

9	1 x	ドライブユニット
17a	2 x	座金
17b	2 x	前板取付具
17c	1 x	前板カバー
17d	1 x	キャッチプレート
1	3 x	スプリングスペーサー
12a	1 x	ノードコネクター
17e	11 x	木ネジ
17f	1 x	取付用ジグ

17a 座金



カラー	品番
R7035	Z10C5005

さらに必要となります

16 プラグ型ACアダプター 12 W

ドライブユニットは1台のみ接続して使えます

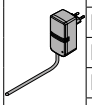

ACアダプター	言語パッケージ	品番	ACアダプター	言語パッケージ	品番
E	A	☎ Z10NA30EAF	E	F	☎ Z10NA30EFF
E	B	☎ Z10NA30EBF	B	A	☎ Z10NA30BAF
E	C	☎ Z10NA30ECF	K	D	☎ Z10NA30KDF
E	D	☎ Z10NA30EDF	U	G	☎ Z10NA30UGF
E	E	☎ Z10NA30EEF			

ACアダプター [1]

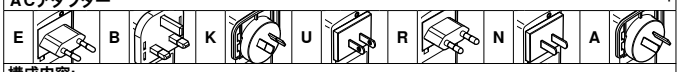

構成内容:

16	1 x	プラグ型ACアダプター 12 W

ケーブルを含む、1120 mm (延長不可)
その他の組み合わせは応相談
[1] 使用可否について、詳しくはインフォメーションの国別対応リストを参照してください

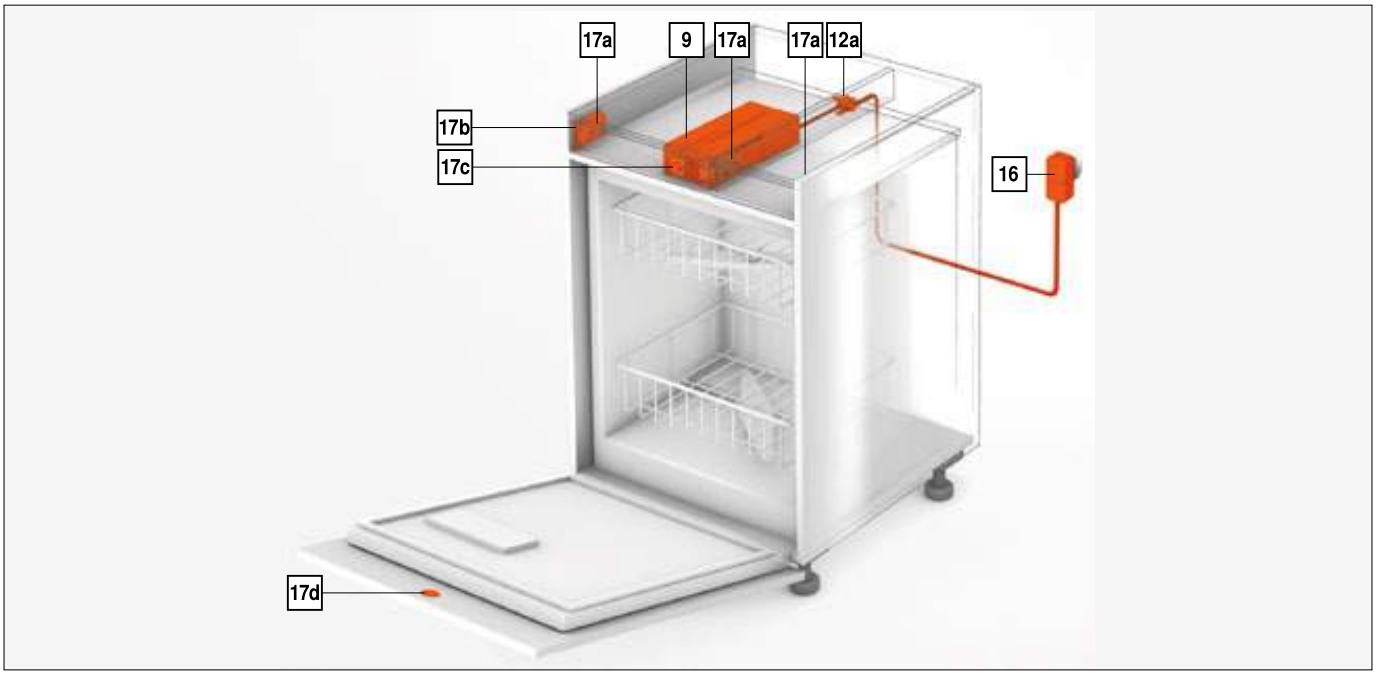



食洗機用 SERVO-DRIVE flex (サーボドライブ　フレックス)

ウェブコードで検索する
DQE8UM

品番一覧

言語パッケージ			
A	DE, EN, FR, IT, NL	**E**	CS, HU, PL, SK
B	DA, EN, FI, NO, SV	**F**	BG, ET, LT, LV, RO, RU
C	EL, EN, HR, SL, SR, TR	**G**	EN, ES, FR
D	EN, ES, FR, IT, PT	**H**	EN, ZH
言語名 (ISO-639 準拠)			

カラー	
R7035	RAL 7035 ライトグレー

参照ページ

概要 – SERVO-DRIVE (サーボドライブ) 1台使用の場合	631	その他の技術情報	774
SERVO-DRIVE uno (サーボドライブ　ウーノ) – 海外対応リスト	794		
取付寸法	638		
取付、取外し、調整	648		
取付 – 配線	649		
概要 – 組立機械・ジグ	683		

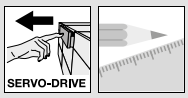

食洗機用 SERVO-DRIVE flex (サーボドライブ　フレックス)

ウェブコードで検索する
DQE8UM

取付寸法

座金

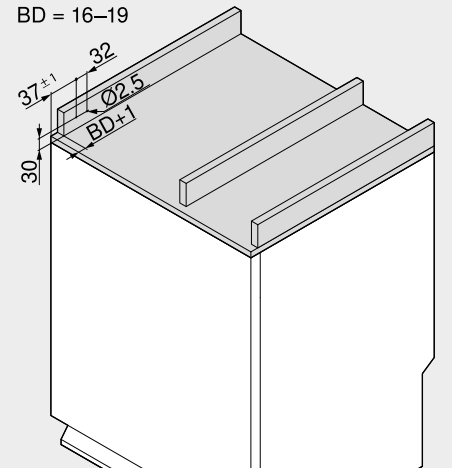

BD	前板の厚み
	Max. 19 mm

ドライブユニットの前板

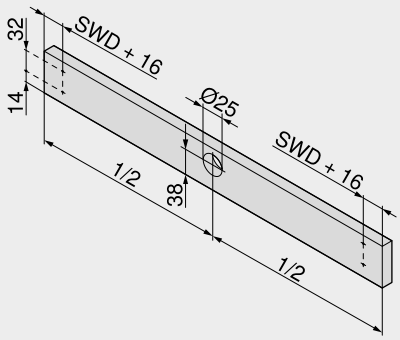

SWD	キャビネット側板の厚み

ドライブユニット

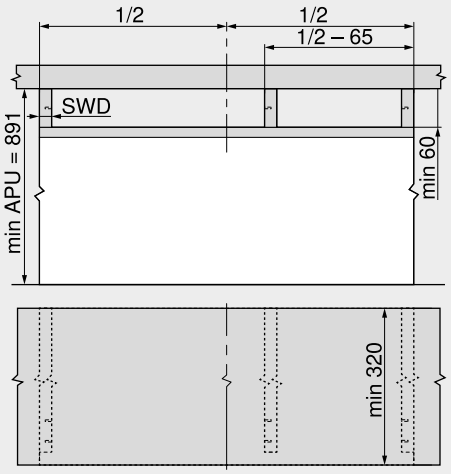

SWD	キャビネット側板の厚み
APU	ワークトップ下端

開く距離

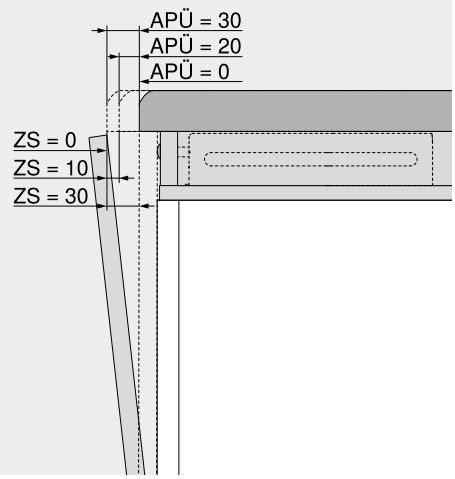

APÜ (mm)	ZS (mm)
0	30
20	10
30	0

APÜ	ワークトップから開く距離
ZS	手の入るすき間

参照ページ

概要 – SERVO-DRIVE (サーボドライブ) 1台使用の場合	631
SERVO-DRIVE uno (サーボドライブ　ウーノ) – 海外対応リスト	794
取付、取外し、調整	648
取付 – 配線	649
その他の技術情報	774
概要 – 組立機械・ジグ	683


SERVO-DRIVE

► SERVO-DRIVE (サーボドライブ) 1台使用の場合
►► SERVO-DRIVE uno (サーボドライブ　ウーノ)



直置き式ダストボックス用 SERVO-DRIVE uno (サーボドライブ　ウーノ) – LEGRABOX/TANDEMBOX (レグラボックス/タンデムボックス)

ウェブコードで検索する
DQE61A



- 電動オープニングサポートシステムは、BLUMOTION (ブルモーション) 内蔵レール (静かにやさしく閉まる) と一緒に使用します
- 直置き式ダストボックス用
- ドライブユニットと引出の間に物理的な接続はありません
- 引出は、変更することなく使用できます
- キャビネットへの取付は簡単です
- 後付けにも使える



品番一覧

18 SERVO-DRIVE (サーボドライブ) セット

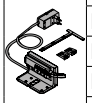

ACアダプター	言語パッケージ	品番	ACアダプター	言語パッケージ	品番
E	A	Z10NA30EA	E	F	Z10NA30EF
E	B	Z10NA30EB	B	A	Z10NA30BA
E	C	Z10NA30EC	K	D	Z10NA30KD
E	D	Z10NA30ED	U	G	Z10NA30UG
E	E	Z10NA30EE	U	J	Z10NA30UJ

ACアダプター [1]



言語パッケージ

A	DE, EN, FR, IT, NL	**E**	CS, HU, PL, SK
B	DA, EN, FI, NO, SV	**F**	BG, ET, LT, LV, RO, RU
C	EL, EN, HR, SL, SR, TR	**G**	EN, ES, FR
D	EN, ES, FR, IT, PT	**H**	EN, ZH

その他の組み合わせは応相談
セットで事前に取付けられています
[1] 使用可否について、詳しくはインフォメーションの国別対応リストを参照してください

構成内容:

1	2 x	スプリングスペーサー
4	1 x	底付ブラケット1段
9	1 x	ドライブユニット
18a	1 x	輸送用プロテクター
18b	1 x	防滴フード
18c	1 x	プラグ型ACアダプター 12 W
18d	1 x	取付用ジグ
–	7 x	ブルムスプリングスペーサーおよび底付ブラケット用のネジ
–	1 x	組立手順書
–	1 x	取扱説明書

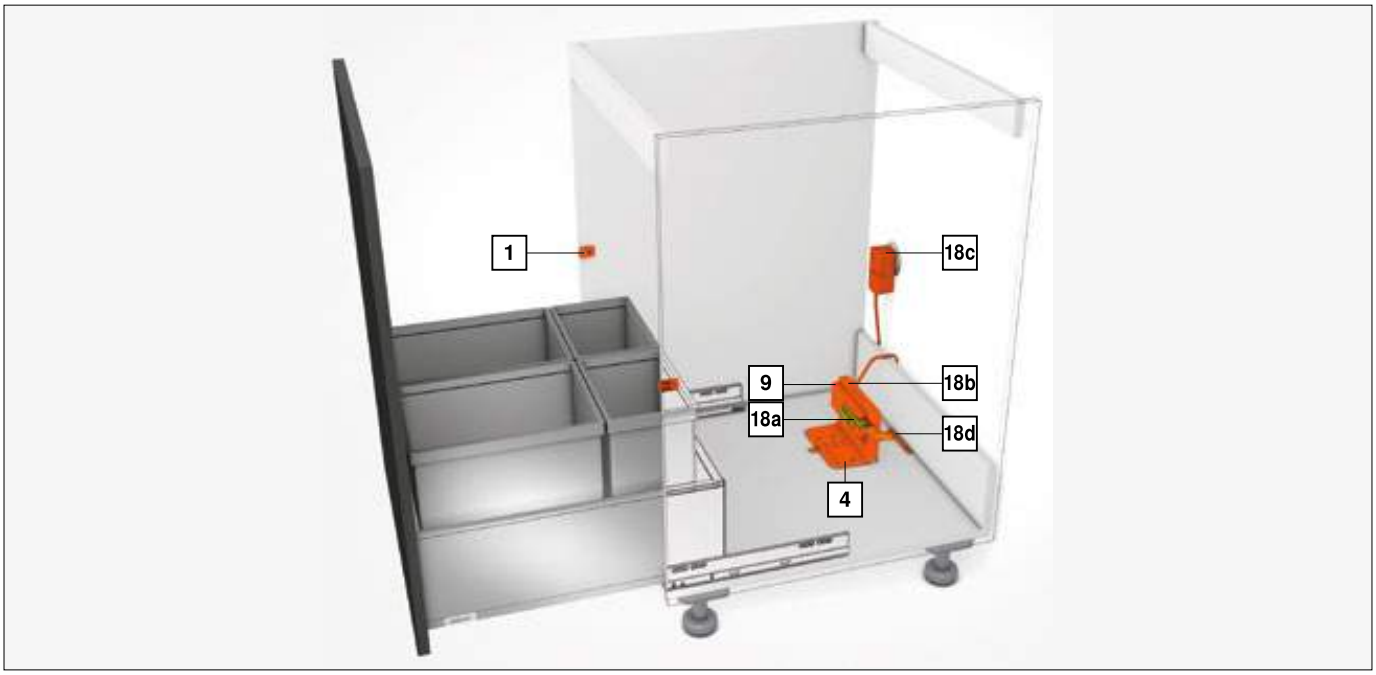

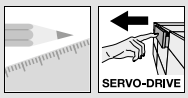

直置き式ダストボックス用 SERVO-DRIVE uno (サーボドライブ　ウーノ) – LEGRABOX/TANDEMBOX (レグラボックス/タンデムボックス)

ウェブコードで検索する
DQE61A

取付寸法

キャビネット底板の下穴寸法

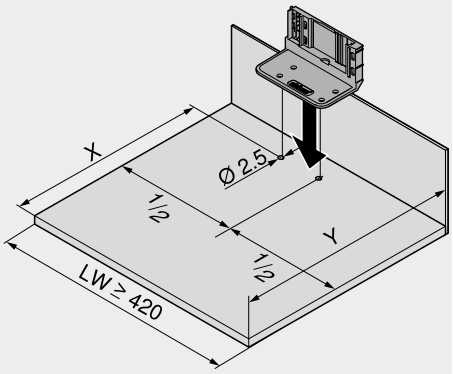

背板	X (mm)	Y (mm)
木製背板	NL – 42	NL + 35
スチール背板	NL – 62	NL + 18

LW	キャビネット内寸幅
NL	レール長さ
X	穴の位置
Y	必要最小スペース

ブルムスプリングスペーサーの取付位置

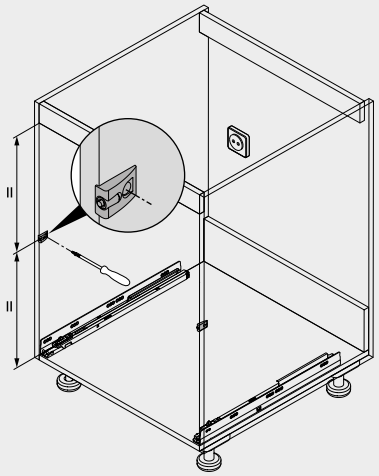

スプリングスペーサーによって、必要な作動ストローク 2 mm を確保します

ドライブユニットの取付位置

LEGRABOX/TANDEMBOX (レグラボックス/タンデムボックス)

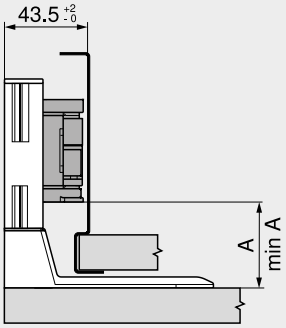

ボックスシステム	A (mm)	A min. (mm)
LEGRABOX (レグラボックス)	47.0	45.0
TANDEMBOX (タンデムボックス)	47.0	27.5

受レールの取付位置

LEGRABOX (レグラボックス)

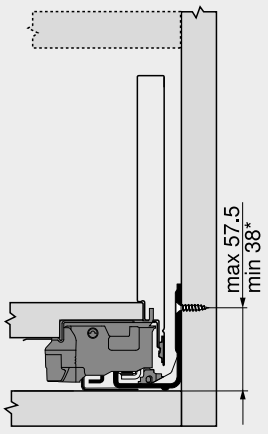

* キャビネット組立前に受レールを取り付ける場合は、+1 mm としてください

TANDEMBOX (タンデムボックス)

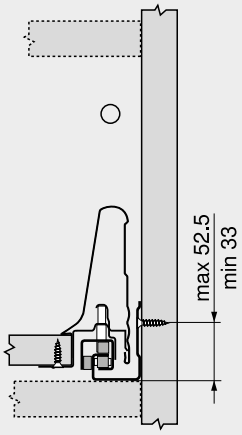

モーションテクノロジー 動きの技術

参照ページ

概要 – SERVO-DRIVE (サーボドライブ) 1台使用の場合	631	取付、取外し、調整	650
概要 – LEGRABOX (レグラボックス)	217	概要 – 組立機械・ジグ	683
概要 – TANDEMBOX intivo (タンデムボックス　インティーボ)	261	その他の技術情報	774
概要 – TANDEMBOX antaro (タンデムボックス　アンタロ)	303		
概要 – TANDEMBOX plus (タンデムボックス　プラス)	359		
SERVO-DRIVE uno (サーボドライブ　ウーノ) – 海外対応リスト	794		

► SERVO-DRIVE (サーボドライブ) 1台使用の場合
►► SERVO-DRIVE uno (サーボドライブ　ウーノ)



ぶら下げ式ダストボックス用 SERVO-DRIVE uno (サーボドライブ　ウーノ) – TANDEMBOX (タンデムボックス)

ウェブコードで検索する
DQE6QM



- 電動オープニングサポートシステムは、BLUMOTION (ブルモーション) 内蔵レール (静かにやさしく閉まる) と一緒に使用します
- ぶら下げ式ダストボックスソリューション
- ドライブユニットと引出の間に物理的な接続はありません
- 引出は、変更することなく使用できます
- キャビネットへの取付は簡単です
- 後付けにも使える



品番一覧

18 SERVO-DRIVE (サーボドライブ) セット

キャビネット幅 KB (mm)	品番	キャビネット幅 KB (mm)	品番
450	Z10T393Wxy1	600	Z10T543Wxy1
500	Z10T443Wxy1	800	☎ Z10T743Wxy1
550	☎ Z10T493Wxy1	900	Z10T843Wxy1

ACアダプター (x) [1]

E	B	K	U	R	N	A

言語パッケージ (y)

A	DE, EN, FR, IT, NL	E	CS, HU, PL, SK
B	DA, EN, FI, NO, SV	F	BG, ET, LT, LV, RO, RU
C	EL, EN, HR, SL, SR, TR	G	EN, ES, FR
D	EN, ES, FR, IT, PT	H	EN, ZH

セットで事前に取付けられています

[1] 使用可否について、詳しくはインフォメーションの国別対応リストを参照してください

構成内容:

1	2 x	スプリングスペーサー
6	1 x	横型プロファイル
9	1 x	ドライブユニット
18b	1 x	防滴フード
18c	1 x	プラグ型ACアダプター 12 W
18e	1 x	横型プロファイル用アダプター 左 / 右
–	1 x	組立手順書
–	1 x	取扱説明書

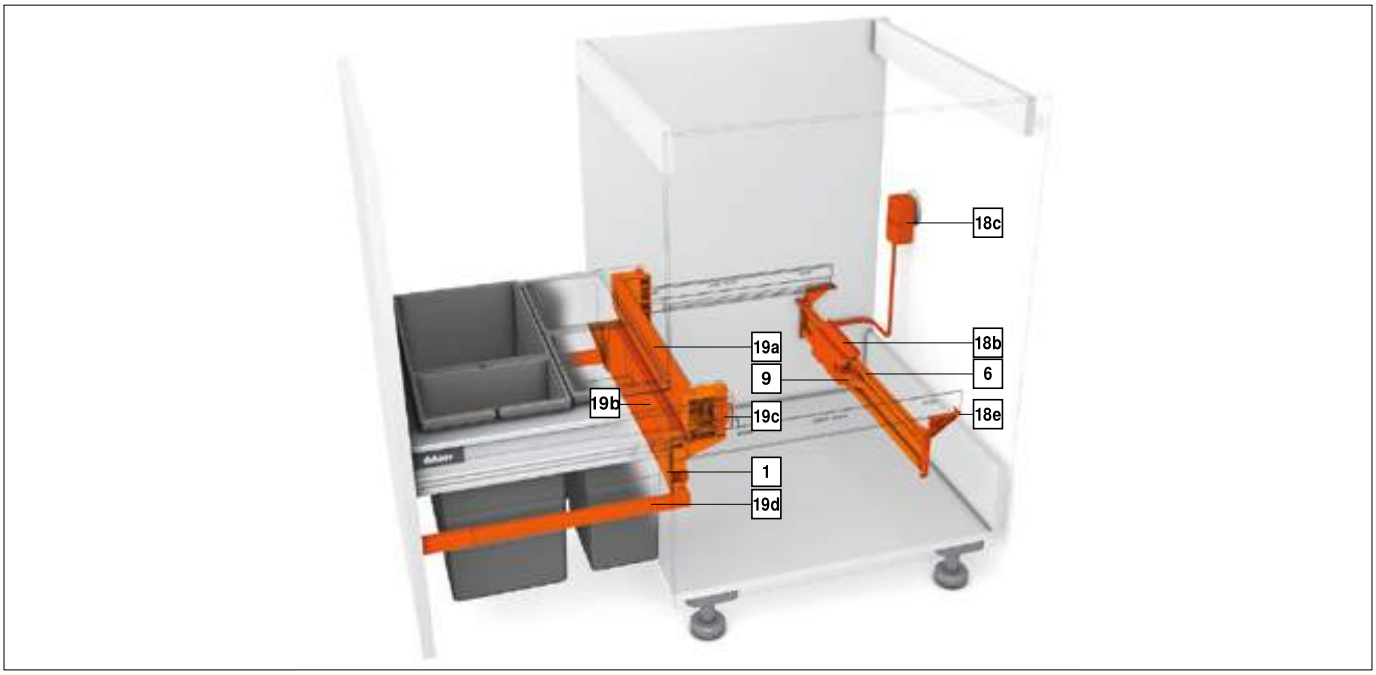

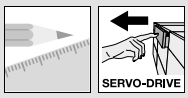

ぶら下げ式ダストボックス用 SERVO-DRIVE uno (サーボドライブ　ウーノ) – TANDEMBOX (タンデムボックス)

ウェブコードで検索する
DQE6QM

品番一覧

19	特殊背板セット		
	カラー	RAL 9006 グレー (ホワイトアルミ色)	
キャビネット幅 KB (mm)	キャビネット側板厚さ (mm)		
	15/16	18/19	
900	Z30M839S0W	Z30M833S0W	
450	Z30M389S0W	Z30M383S0W	
550	Z30M489S0W	Z30M483S0W	
600	Z30M539S0W	Z30M533S0W	
500	Z30M439S0W	Z30M433S0W	
800	Z30M739S0W	Z30M733S0W	

構成内容:

19a	1 x	スチール背板 M 高さ
19b	1 x	ダストボックス用引出のスチール背板
19c	1 x	アタッチメント 左／右
19d	1 x	ギャラリーレール 左／右

取付寸法

横型プロファイルの取付位置

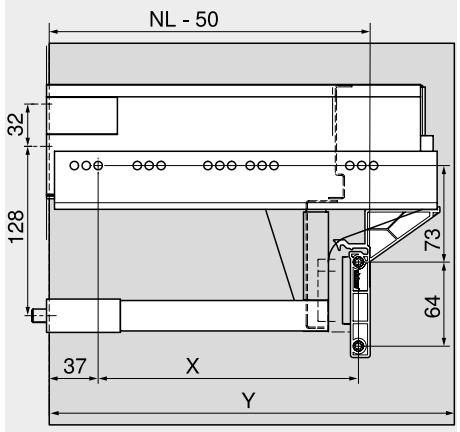

ボックスシステム	X (mm)	Y (mm)
TANDEMBOX (タンデムボックス)	NL – 96	NL + 3

NL	レール長さ
X	穴の位置
Y	必要最小スペース

ブルムスプリングスペーサーの取付位置

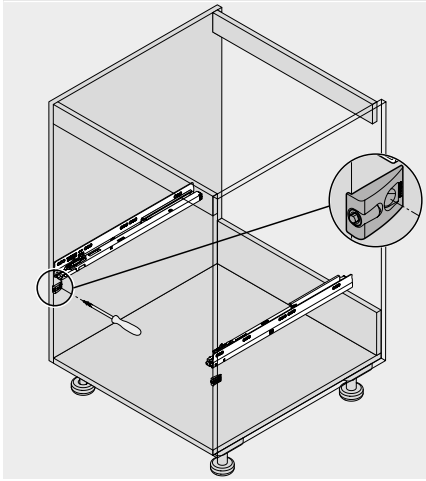

スプリングスペーサーによって、必要な作動ストローク 2 mm を確保します

参照ページ

概要 – SERVO-DRIVE (サーボドライブ) 1台使用の場合	631	概要 – 組立機械・ジグ	683
		その他の技術情報	774
概要 – TANDEMBOX intivo (タンデムボックス　インティーボ)	261		
概要 – TANDEMBOX antaro (タンデムボックス　アンタロ)	303		
概要 – TANDEMBOX plus (タンデムボックス　プラス)	359		
SERVO-DRIVE uno (サーボドライブ　ウーノ) – 海外対応リスト	794		
取付、取外し、調整	650		

► SERVO-DRIVE (サーボドライブ) 1台使用の場合
►► SERVO-DRIVE uno (サーボドライブ　ウーノ)



直置き式ダストボックス用 SERVO-DRIVE uno (サーボドライブ　ウーノ) – MOVENTO/TANDEM (モベント/タンデム)

ウェブコードで検索する
DQE7FY



- 電動オープニングサポートシステム は、BLUMOTION (ブルモーション) 内蔵レール (静かにやさしく閉まる) と一緒に使用します
- 直置き式ダストボックス用
- ドライブユニットと引出の間に物理的な接続はありません
- 引出は、変更することなく使用できます
- キャビネットへの取付は簡単です
- 後付けにも使える



品番一覧

18 SERVO-DRIVE (サーボドライブ) セット

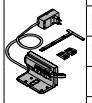

ACアダプター	言語パッケージ	品番	ACアダプター	言語パッケージ	品番
E	A	Z10NA30EA	E	F	Z10NA30EF
E	B	Z10NA30EB	B	A	Z10NA30BA
E	C	Z10NA30EC	K	D	Z10NA30KD
E	D	Z10NA30ED	U	G	Z10NA30UG
E	E	Z10NA30EE	U	J	Z10NA30UJ

ACアダプター [1]



言語パッケージ

A	DE, EN, FR, IT, NL	**E**	CS, HU, PL, SK
B	DA, EN, FI, NO, SV	**F**	BG, ET, LT, LV, RO, RU
C	EL, EN, HR, SL, SR, TR	**G**	EN, ES, FR
D	EN, ES, FR, IT, PT	**H**	EN, ZH

その他の組み合わせは応相談
セットで事前に取付けられています
[1] 使用可否について、詳しくはインフォメーションの国別対応リストを参照してください

構成内容:

1	2 x	スプリングスペーサー
4	1 x	底付ブラケット1段
9	1 x	ドライブユニット
18a	1 x	輸送用プロテクター
18b	1 x	防滴フード
18c	1 x	プラグ型ACアダプター 12 W
18d	1 x	取付用ジグ
–	7 x	ブルムスプリングスペーサーおよび底付ブラケット用のネジ
–	1 x	組立手順書
–	1 x	取扱説明書

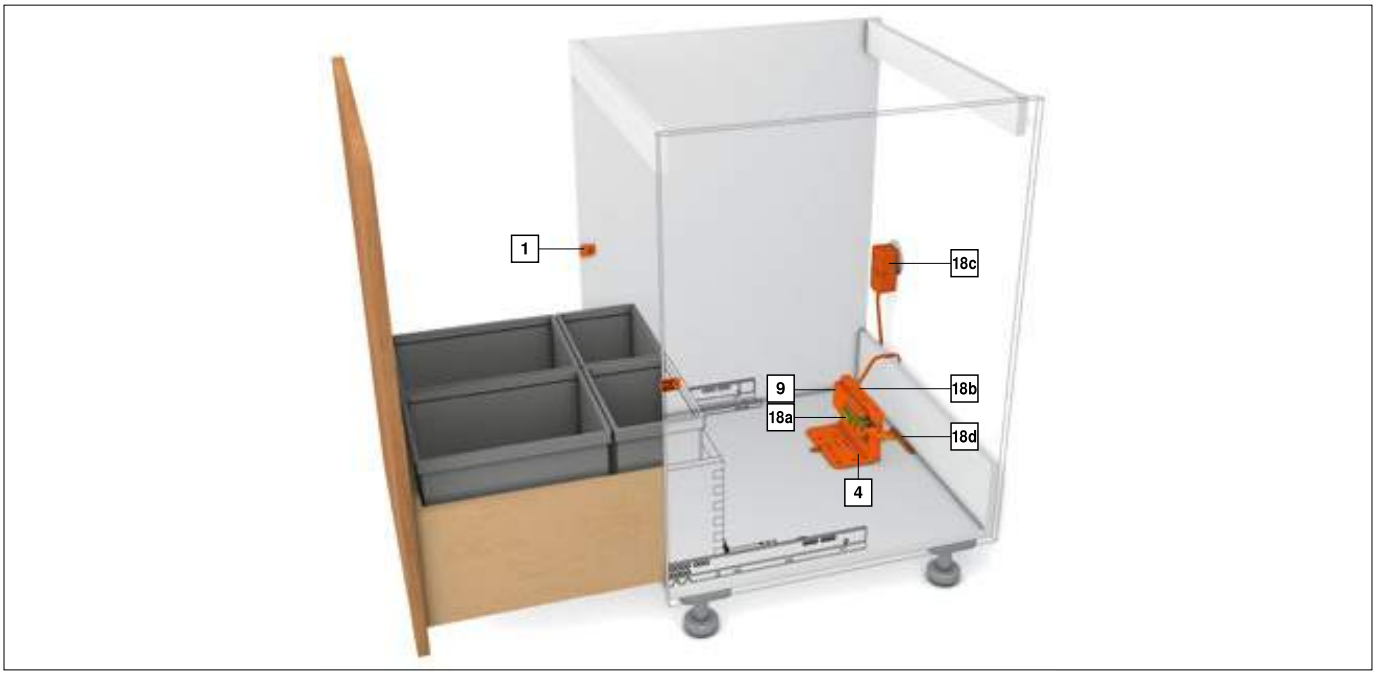

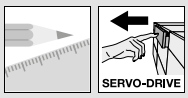

直置き式ダストボックス用 SERVO-DRIVE uno (サーボドライブ　ウーノ) – MOVENTO/TANDEM (モベント/タンデム)

ウェブコードで検索する
DQE7FY

取付寸法

キャビネット底板の下穴寸法

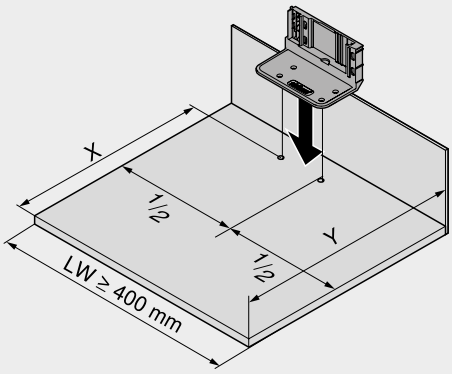

レールシステム	X (mm)	Y (mm)
MOVENTO/TANDEM (モベント/タンデム)	NL – 48	NL + 32

LW	キャビネット内寸幅
NL	レール長さ
X	穴の位置
Y	必要最小スペース

ブルムスプリングスペーサーの取付位置

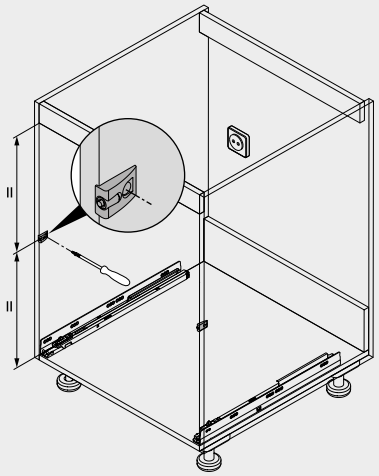

スプリングスペーサーによって、必要な作動ストローク 2 mm を確保します

ドライブユニットの取付位置

MOVENTO/TANDEM (モベント/タンデム)

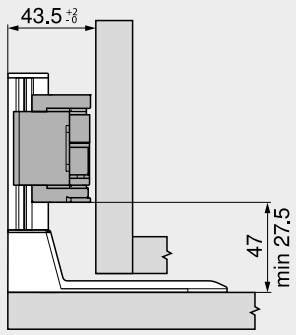

受レールの取付位置

MOVENTO (モベント)

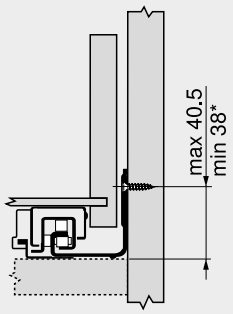

*	キャビネット上に直接受レールを取り付ける場合は、さらに +1 mm としてください

TANDEM (タンデム)

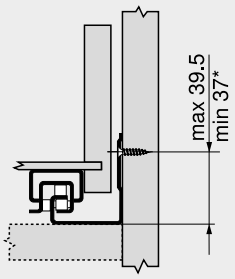

*	サイドスタビライザー使用の場合、+3 mm

参照ページ

概要 – SERVO-DRIVE (サーボドライブ) 1台使用の場合	631	その他の技術情報	774
概要 – MOVENTO (モベント)	427		
概要 – TANDEM (タンデム)	447		
SERVO-DRIVE uno (サーボドライブ　ウーノ) – 海外対応リスト	794		
取付、取外し、調整	650		
概要 – 組立機械・ジグ	683		

AVENTOS 用 SERVO-DRIVE uno (サーボドライブ　ウーノ)

ウェブコードで検索する
DQEA9A



- プラグ型電源ユニット 12 W
- AVENTOS HF (アベントスHF) 、HS、HL、HK 用 SERVO-DRIVE (サーボドライブ) に適しています
- ドライブユニットは1台のみ接続して使えます

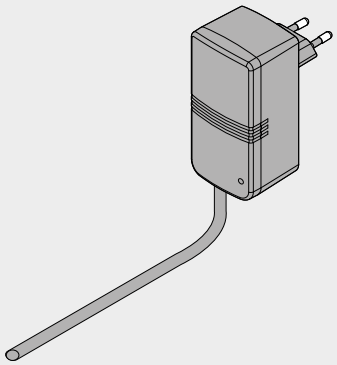

品番一覧

16　プラグ型ACアダプター 12 W

ドライブユニットは1台のみ接続して使えます

	ACアダプター	言語パッケージ	品番	ACアダプター	言語パッケージ	品番
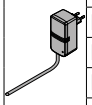	E	A	☎ Z10NA30EAF	E	F	☎ Z10NA30EFF
	E	B	☎ Z10NA30EBF	B	A	☎ Z10NA30BAF
	E	C	☎ Z10NA30ECF	K	D	☎ Z10NA30KDF
	E	D	☎ Z10NA30EDF	U	G	☎ Z10NA30UGF
	E	E	☎ Z10NA30EEF			

ACアダプター [1]

E  　B  　K  　U  　R  　N  　A 

言語パッケージ

A	DE, EN, FR, IT, NL	**E**	CS, HU, PL, SK
B	DA, EN, FI, NO, SV	**F**	BG, ET, LT, LV, RO, RU
C	EL, EN, HR, SL, SR, TR	**G**	EN, ES, FR
D	EN, ES, FR, IT, PT	**H**	EN, ZH

言語名 (ISO-639 準拠)

構成内容:

16	1 x	プラグ型ACアダプター 12 W

ケーブル付き、1120 mm (配線ケーブルを使って最大 2000 mm まで延長可能)

その他の組み合わせは応相談

[1] 使用可否について、詳しくはインフォメーションの国別対応リストを参照してください

参照ページ

概要 – SERVO-DRIVE (サーボドライブ) 1台使用の場合	631	概要 – 組立機械・ジグ	683
概要 – AVENTOS HF (アベントスHF)	29	その他の技術情報	774
概要 – AVENTOS HS (アベントスHS)	45		
概要 – AVENTOS HL (アベントスHL)	55		
概要 – AVENTOS HK (アベントスHK)	65		
SERVO-DRIVE uno (サーボドライブ　ウーノ) – 海外対応リスト	794		

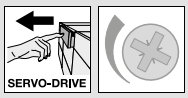

座金

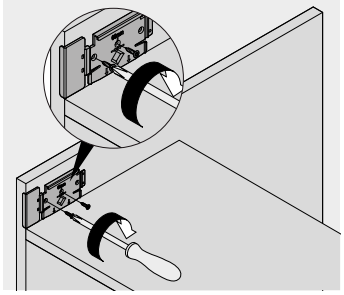

冷凍／冷蔵庫

ドライブユニット

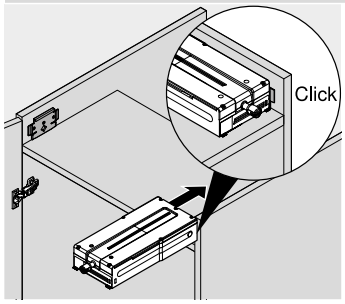

冷凍／冷蔵庫

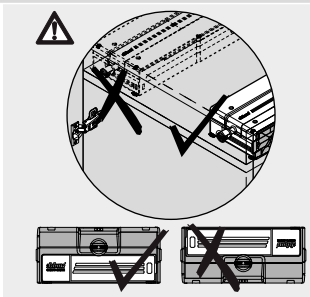

「this side up (こちらが上側)」に注意

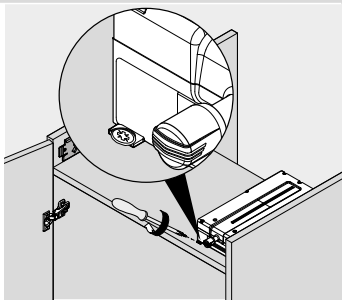

輸送用ロック

ドライブユニットの前板

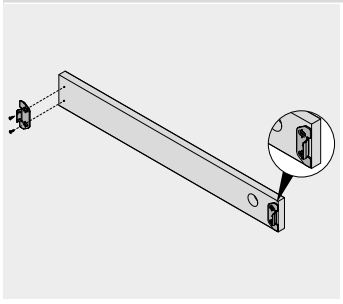

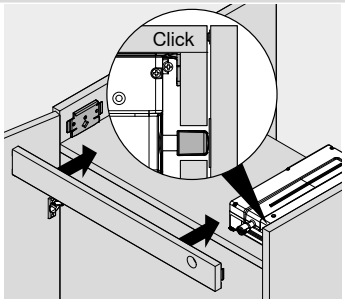

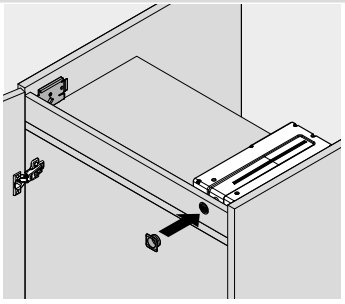

冷凍／冷蔵庫

キャッチプレート

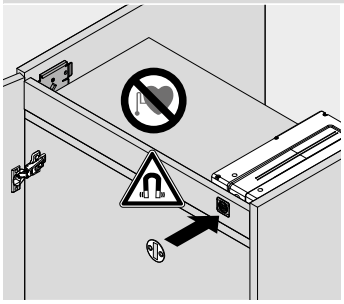

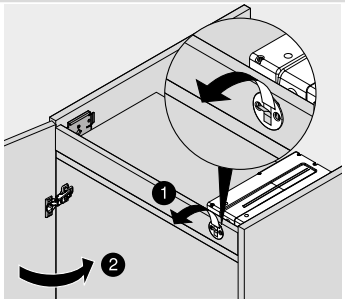

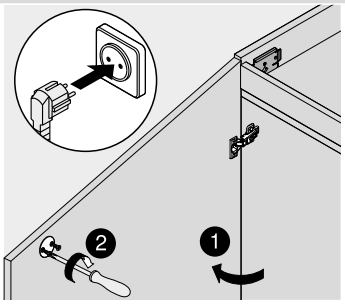

注意事項
最適な作動状態にするには、前板隙間を 2 mm 以上にする必要があります。ブルムスプリングスペーサーを必ず使用してください

冷凍／冷蔵庫

スプリングスペーサー

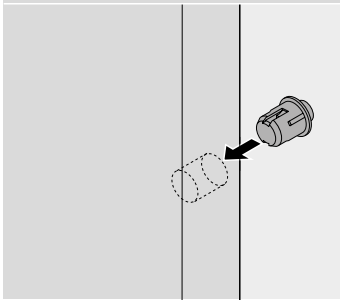

扉への取付
スプリングスペーサーの取付 (接着しないこと)

自動確認運転

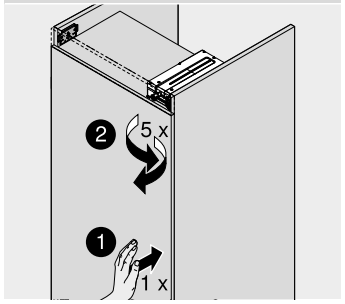

自動確認運転を中断させないでください

リセット

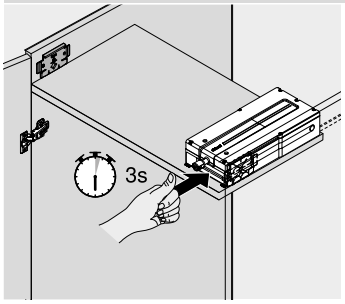

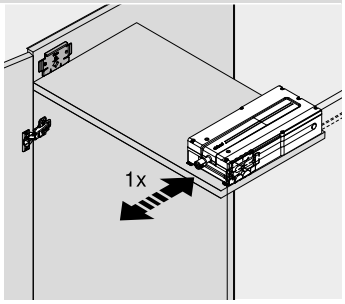

► SERVO-DRIVE (サーボドライブ) 1台使用の場合
►► 取付、取外し、調整



座金

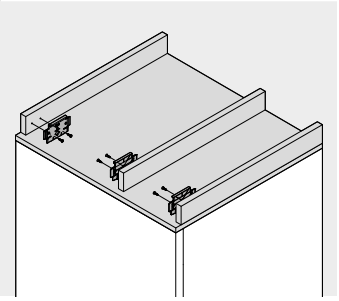

食洗機

ドライブユニット

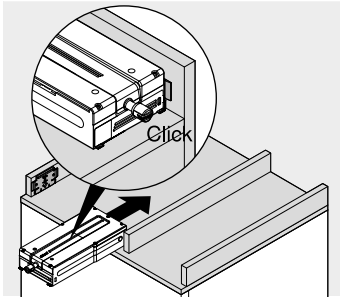

食洗機

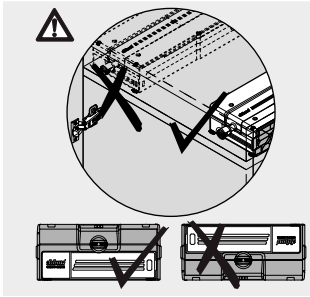

「this side up (こちらが上側)」に注意

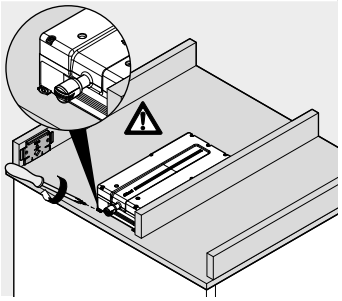

輸送用ロック

ドライブユニットの前板

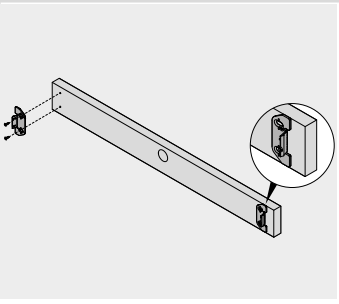

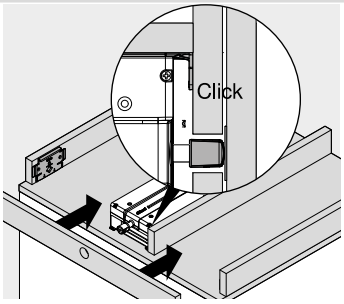

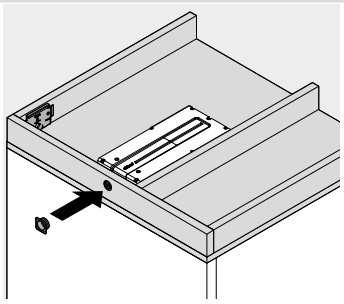

食洗機

キャッチプレート

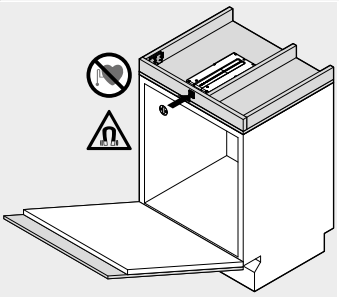

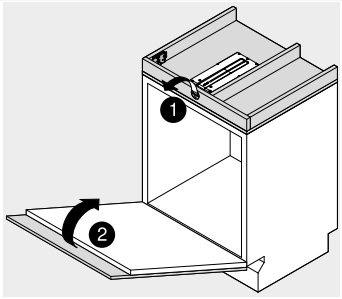

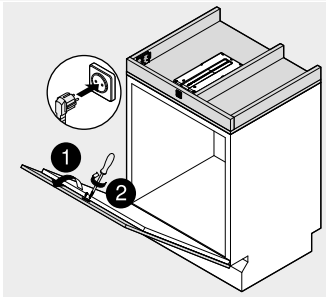

食洗機

自動確認運転

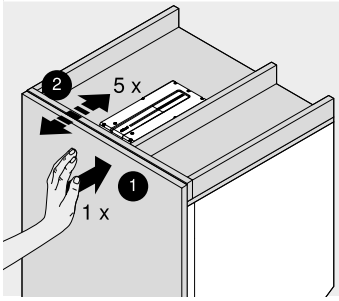

食洗機

配線

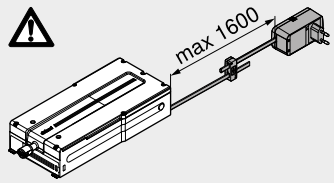

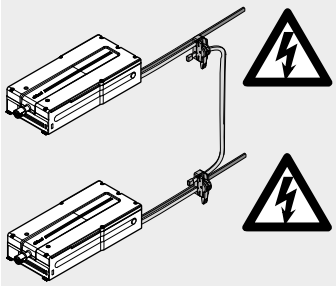

冷凍庫
ビルトイン本体高さ NH ≥ 1780 mm

SERVO-DRIVE (サーボドライブ) スイッチ

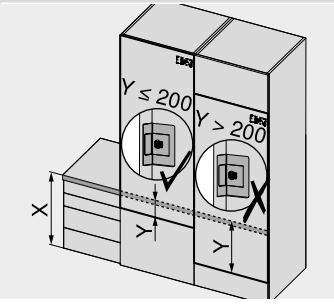

ワークトップ高さ

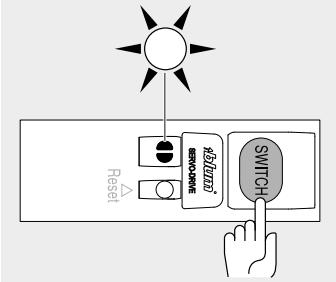

LED 表示が点滅するまで、<Switch> ボタンを押します

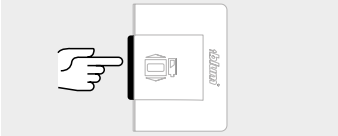

LED 表示が点灯するまで、SERVO-DRIVE (サーボドライブ) スイッチを押します

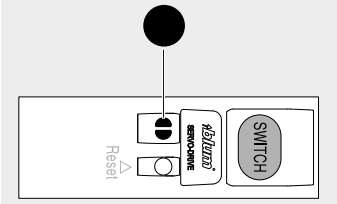

ワイヤレスレシーバー

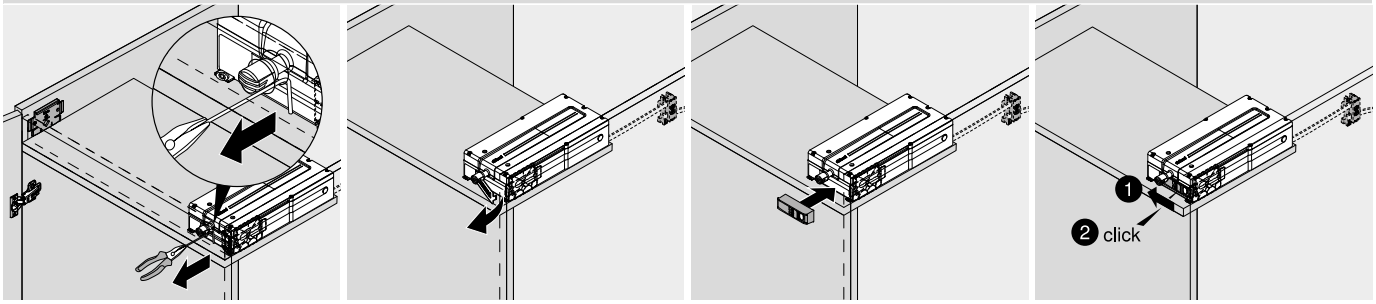

取付

► SERVO-DRIVE (サーボドライブ) 1台使用の場合
►► 取付、取外し、調整



スプリングスペーサー

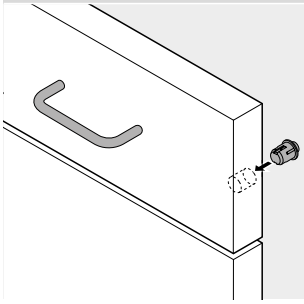

スプリングスペーサーの取付 (接着しないこと)

底付ブラケット1段

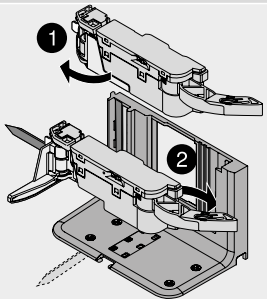

ドライブユニット – 底付ブラケット

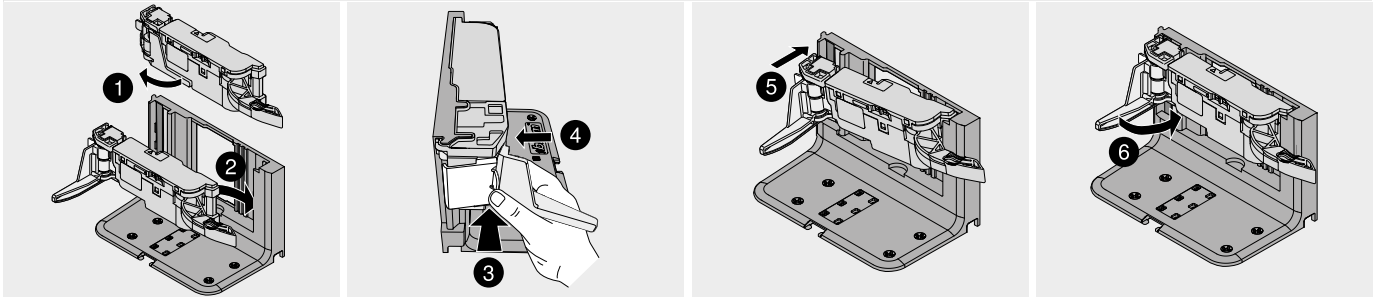

取付

縦型プロファイルのケーブル

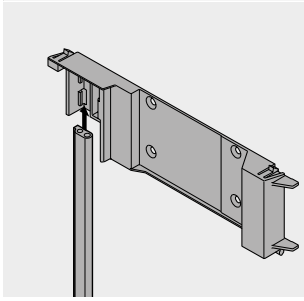

横型プロファイル用アダプターの装着

ドライブユニット – 横型プロファイル用アダプター

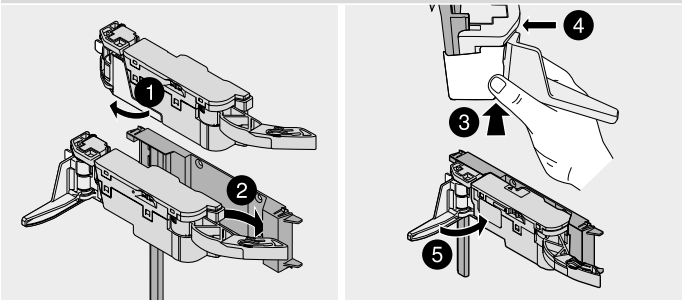

取付

横型プロファイル用アダプター

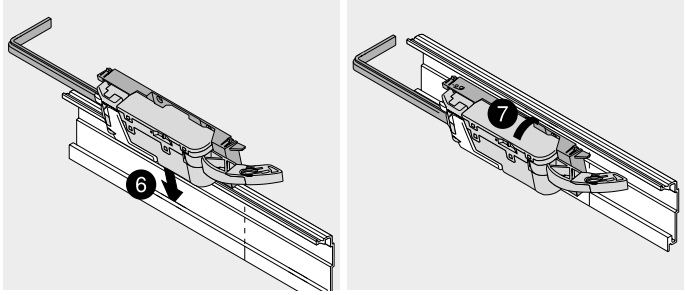

取付

縦型プロファイル

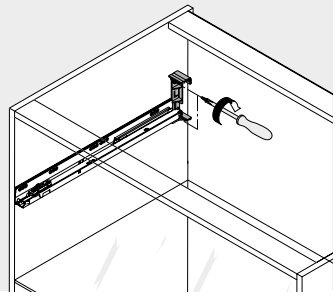

木ネジ/システムネジを使用できます

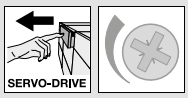

縦型プロファイル取付具

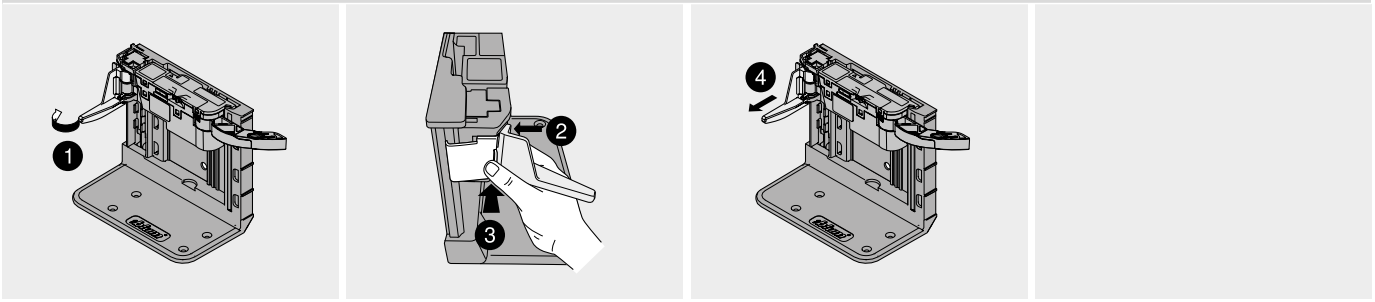

取外し

横型プロファイル

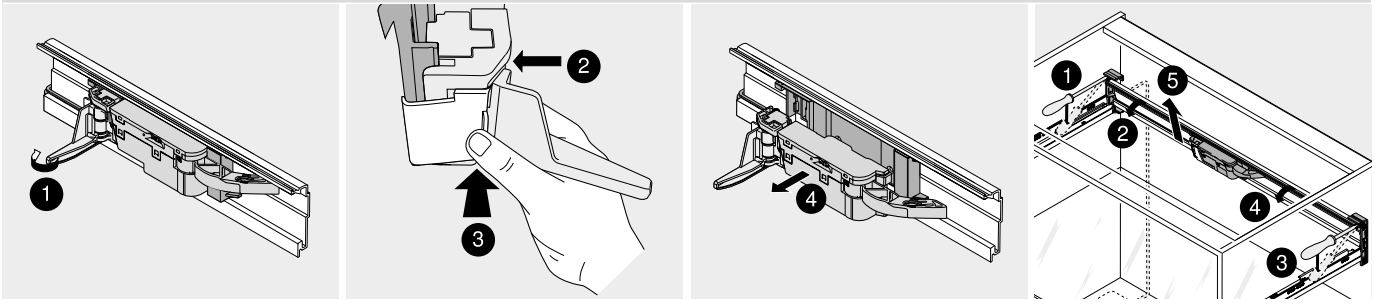

取外し

ハンドルレス家具の扉を簡単に開けられる



ハンドルレスの家具は、家中で、ますますポピュラーになっています。ハンドルレス家具の開き扉用に 機械式オープニングサポートの TIP-ON (チップオン) を提供します。これにより、お客様は家具の扉を楽に開き、快適に閉じることができます。TIP-ON は、キッチンおよび他のあらゆる居住領域に使用できます。

多彩なカラー展開およびアダプタープレートプログラムによって、各種扉にピッタリと合う TIP-ON (チップオン) ユニットを提供できるようになりました。アプリケーションに応じて、TIP-ON はショートバージョンまたはロングバージョン、埋込式またはアダプタープレート式を選択して使用できます。扉のすき間調整機構はすべて本体に内蔵しました。

軽く押すだけで簡単に開けられる



ハンドルがない扉も TIP-ON (チップオン) を使えば軽く押すだけで簡単に開きます



この時、扉は適度な角度まで開いて止まります



3色をご用意し、TIP-ON (チップオン) をキャビネットインテリアに調和させることができます



イジェクターを使用して、扉のすき間を簡単に調整できます

細部に至るまで高い品質



TIP-ON (チップオン) ユニットは、キャビネット前端に穴をあけて取付けます



TIP-ON (チップオン) ユニットは、ストレート型アダプタープレートを使ってキャビネット内部に取付けることもできます



TIP-ON (チップオン) ユニットは、十字型アダプタープレートを使ってキャビネット内部に取付けることもできます



キャッチプレートは TIP-ON (チップオン) とは反対側に、前板に粘着または木ネジで取付けます

▶▶ TIP-ON 956x (チップオン956x)


シンボル画像

TIP-ON 956. (チップオン956) – ショートバージョン (マグネット付)	654
TIP-ON 956A (チップオン956A) – ロングバージョン (マグネット付)	654
TIP-ON 956A (チップオン956A) – ロングバージョン (バンパー付)	654

▶▶ アクセサリー


シンボル画像

ストレート型アダプタープレート	655
十字型アダプタープレート	655

▶▶ 取付、取外し、調整


シンボル画像

取付	656
調整	656

ピクトグラフ

- 受注生産品 (お問い合わせください)
- アクセサリー
- インフォメーション
- 扉用 TIP-ON (チップオン)
- 木ネジによる取付
- システムネジによる取付
- 取付寸法
- 取付、取外し、調整

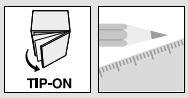

TIP-ON 956. (チップオン956) – ショートバージョン (マグネット付)



- 全カブセ扉用高さ (1300 mm まで)
- キャッチなしヒンジ用
- 埋込式またはアダプタープレート式
- 可動部の長さ : 約 17 mm
- 調整 +4/–1 mm

品番一覧

カラー	品番
SW | TS | R7036	956.1004

構成内容 :

1 x	TIP-ON 956. (チップオン956) – ショートバージョン (マグネット付)
1 x	粘着式キャッチプレート
1 x	ネジ止め式キャッチプレート
SW	シルクホワイト
TS	テラブラック
R7036	RAL 7036 プラチナグレー

取付寸法

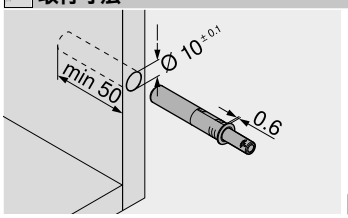

扉のすき間

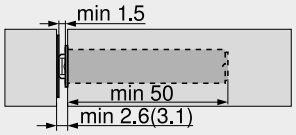

()	ネジ留め用キャッチプレート

粘着式キャッチプレート

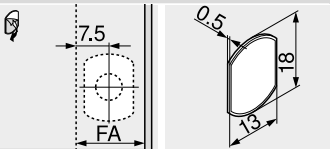

FA	前板のカブリ代

ネジ止め式キャッチプレート

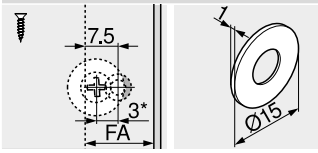

FA	前板のカブリ代
*	3 mm ずらして取付けます

TIP-ON 956A (チップオン956A) – ロングバージョン (マグネット付)



- 全カブセ扉用高さ (1300 mm まで) またはインセット扉
- キャッチなしヒンジ用
- 埋込式またはアダプタープレート式
- 可動部の長さ : 約 38 mm
- 調整 +4/–1 mm

品番一覧

カラー	品番
SW | TS | R7036	956A1004

構成内容 :

1 x	TIP-ON 956A (チップオン956A) – ロングバージョン (マグネット付)
1 x	粘着式キャッチプレート
1 x	ネジ止め式キャッチプレート
SW	シルクホワイト
TS	テラブラック
R7036	RAL 7036 プラチナグレー

取付寸法

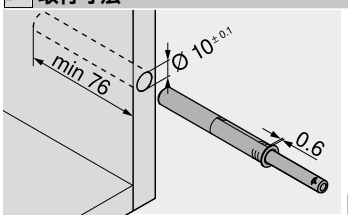

扉のすき間

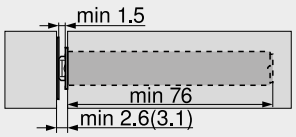

()	ネジ留め用キャッチプレート

粘着式キャッチプレート

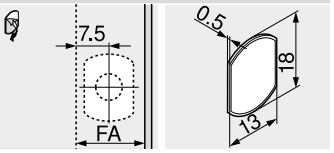

FA	前板のカブリ代

ネジ止め式キャッチプレート

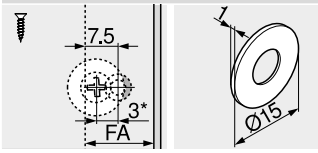

FA	前板のカブリ代
*	3 mm ずらして取付けます

TIP-ON 956A (チップオン956A) – ロングバージョン (バンパー付)



- キャッチ付ヒンジ用
- 埋込式またはアダプタープレート式
- 可動部の長さ : 約 38 mm
- 調整 +4/–1 mm

品番一覧

カラー	品番
SW | TS | R7036	956A1006

構成内容 :

1 x	TIP-ON 956A (チップオン956A) – ロングバージョン (バンパー付)
キャッチプレート不要 (表面が非常に柔らかい場合、扉用キャッチプレートをを付けることをおすすめします)	
SW	シルクホワイト
TS	テラブラック
R7036	RAL 7036 プラチナグレー

取付寸法

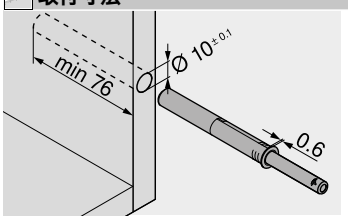

扉のすき間

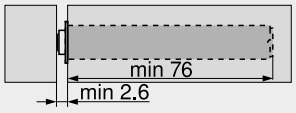

参照ページ

概要 – 扉用TIP-ON (チップオン)	653	**加工**	
アクセサリー – ストレート型アダプタープレート	655	BLUMOTION/TIP-ON (ブルモーション/チップオン) 用ドリルジグ	744
アクセサリー – 十字型アダプタープレート	655	キャッチプレート位置決めテンプレート	766
取付位置	656	PRO-CENTER (プロセンター)	692
取付、取外し、調整	656		

ストレート型アダプタープレート – ショートバージョン 20/17



- Ø 3.5 または Ø 4 mm の木ネジで取り付ける
- システムネジで取付けることもできる
- TIP-ON (チップオン) 本体は別に注文してください

品番一覧

カラー	品番
SW | TS | R7036 | NI-L	956.1201

SW	シルクホワイト
TS	テラブラック
R7036	RAL 7036 プラチナグレー
NI-L	ニッケルラッカー

取付寸法

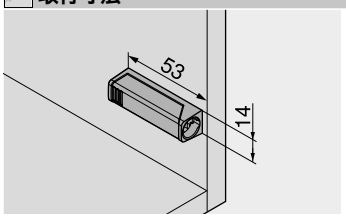

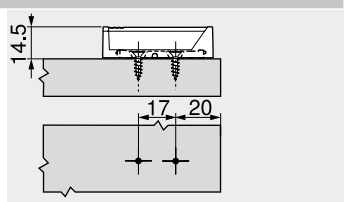

扉のすき間

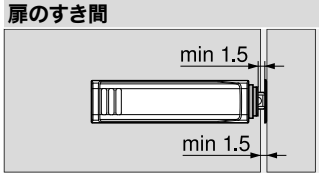

キャッチプレート

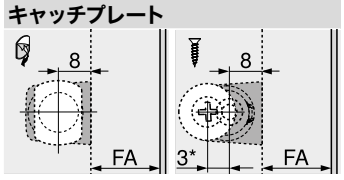

FA	前板のカブリ代
*	3 mm ずらして取付けます

ストレート型アダプタープレート – ロングバージョン 20/32



- Ø 3.5 または Ø 4 mm の木ネジで取り付ける
- システムネジで取付けることもできる
- TIP-ON (チップオン) 本体は別に注文してください

品番一覧

カラー	品番
SW | TS | R7036 | NI-L	956A1201

SW	シルクホワイト
TS	テラブラック
R7036	RAL 7036 プラチナグレー
NI-L	ニッケルラッカー

取付寸法

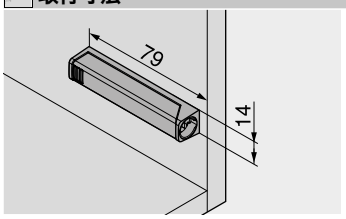

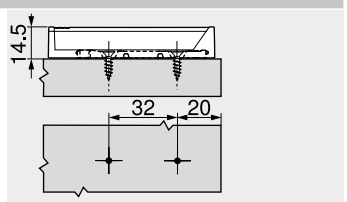

扉のすき間

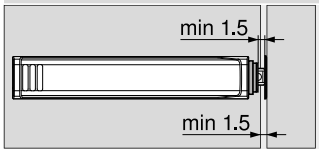

キャッチプレート

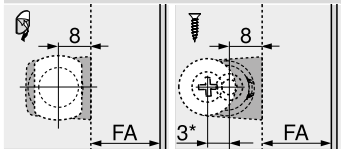

FA	前板のカブリ代
*	3 mm ずらして取付けます

十字型アダプタープレート – ロングバージョン 37/32



- Ø 3.5 または Ø 4 mm の木ネジで取り付ける
- システムネジで取付けることもできる
- TIP-ON (チップオン) 本体は別に注文してください

品番一覧

カラー	品番
R7036	956A1501

R7036	RAL 7036 プラチナグレー

取付寸法

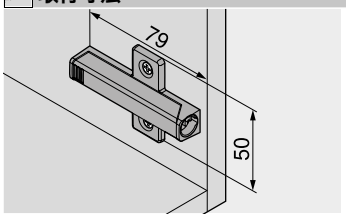

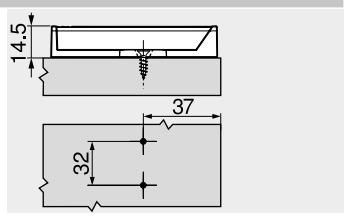

扉のすき間

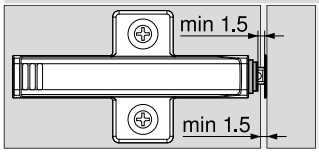

キャッチプレート

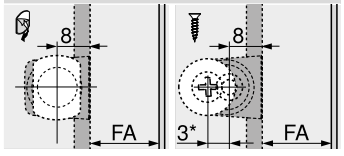

FA	前板のカブリ代
*	3 mm ずらして取付けます

参照ページ

概要 – 扉用TIP-ON (チップオン)	653	加工		MINIPRESS PRO (ミニプレス　プロ)	696
取付位置	656	テンプレート	742	MINIPRESS P (ミニプレスP)	708
取付、取外し、調整	656	座金用ドリルジグ	743	MINIPRESS M (ミニプレスM)	712
		キャッチプレート位置決めテンプレート	766		
		PRO-CENTER (プロセンター)	692		

► 扉用 TIP-ON (チップオン)
►► 取付、取外し、調整

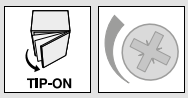

取付位置





TIP-ON (チップオン) ユニットが実際に手で押す位置に取り付けたとき、オープニングの機能は最も理想的です

本来の取っ手位置からの誤差は、高さで ±300 mm 幅でキャビネット幅の1/4までにしてください。大型の前板でも、1個／前板のみ

TIP-ON 956x (チップオン956x) – 埋込式

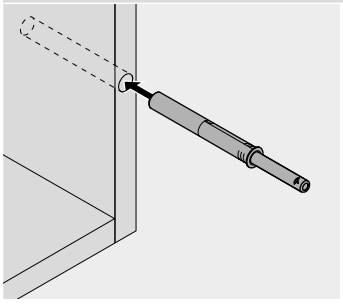

注意 : TIP-ON (チップオン) は接着しないでください

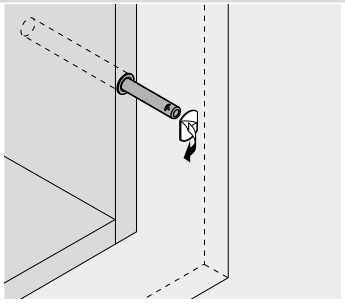

きれいに、油分を取って、乾かしてから貼り付けてください

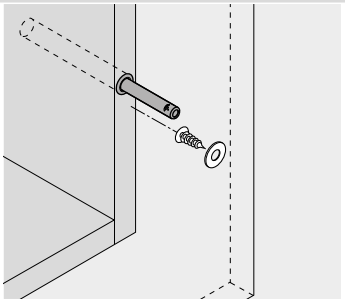

MDFなど表面が硬い場合、必要に応じて下穴 Ø 2.5 mm の皿加工をして取り付けてください

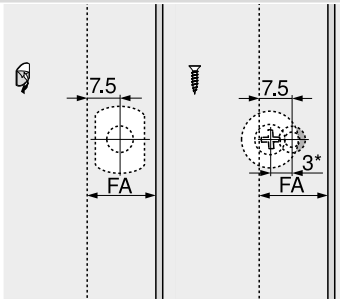

前板のカブリ代
3 mm ずらして取付けます

TIP-ON 956x (チップオン956x) – ストレート型アダプタープレートの取付

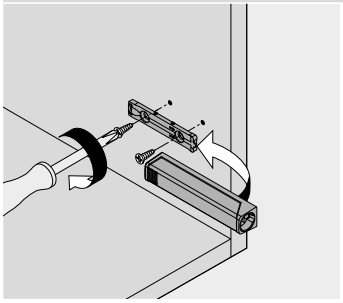

取付

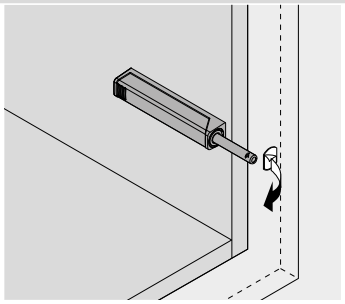

きれいに、油分を取って、乾かしてから貼り付けてください

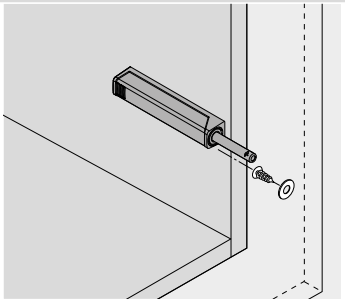

MDFなど表面が硬い場合、必要に応じて下穴 Ø 2.5 mm の皿加工をして取り付けてください

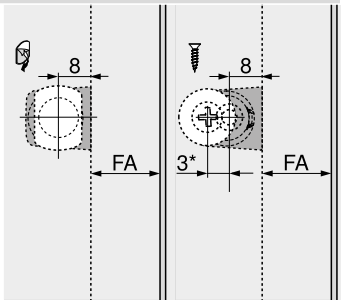

前板のカブリ代
3 mm ずらして取付けます

TIP-ON 956x (チップオン956x) – 十字型アダプタープレートの取付

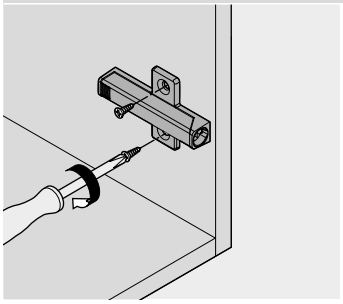

取付

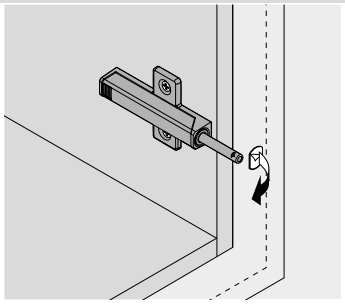

きれいに、油分を取って、乾かしてから貼り付けてください

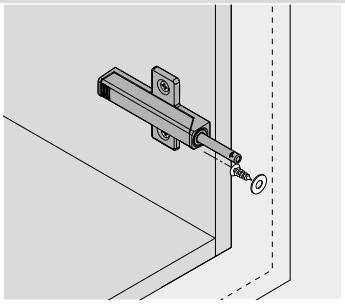

MDFなど表面が硬い場合、必要に応じて下穴 Ø 2.5 mm の皿加工をして取り付けてください

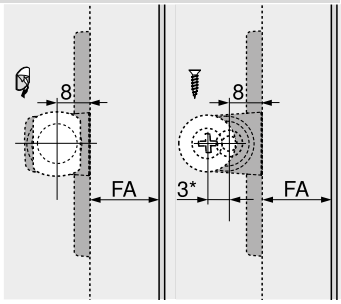

前板のカブリ代
3 mm ずらして取付けます



奥行調整

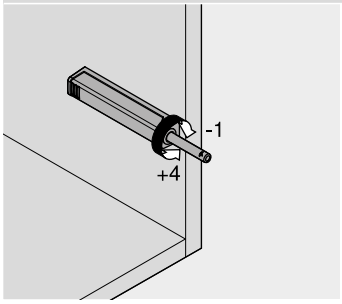

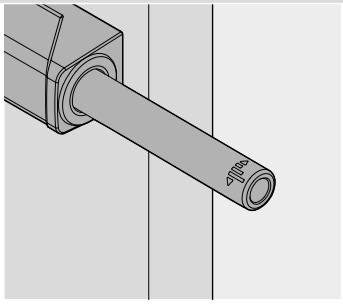

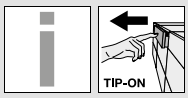

軽く押すだけで簡単に開けられる



ハンドルレスの引出を確実に開けられる

モダンなデザインの家具では、ハンドルレスデザインの家具が主流となっています。LEGRABOX (レグラボックス) 用ブルムの機械式オープニングサポートの TIP-ON (チップオン) を使えば、取っ手のない引出を触れるだけで楽に開くことができます。これにより、お客様はあらゆる生活シーンで、快適に開く機能を体験することになります。

あらゆるところで使える

TIP-ON 受レールは、標準キャビネットからシンク引出のような特殊ソリューションまで、流通しているあらゆるキャビネットに使用することができます。



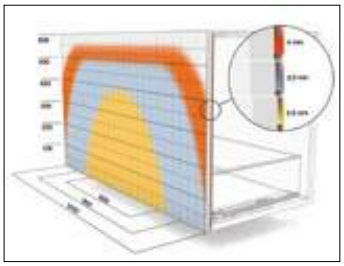

LEGRABOX (レグラボックス) では、受レールに TIP-ON (チップオン) 機能を内蔵しています。オプションのシンクロ機構を使用すれば、幅の広い前板でもかなり開閉反応がよくなります



TIP-ON (チップオン)

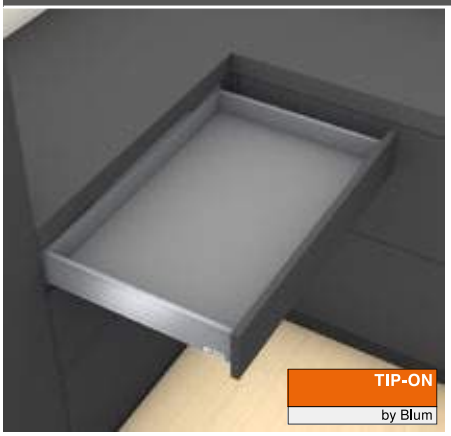

- ハンドルレス前板用に、**TIP-ON** (チップオン) 機能を内蔵
- LEGRABOX pure (レグラボックス　ピュア) および LEGRABOX free (レグラボックス　フリー) に対応
- 羽のように軽いシンクロ走行
- 引出を外さなくても、ツールレスで簡単に奥行調整ができる
- キャビネット幅 400 mm 以上でシンクロ連結棒を使用可能 (オプション)
- キャビネット幅 600 mm 以上で、シンクロを付けることをおすすめします
- 前板すき間 3.5 mm

品番一覧

1	受レール　左／右		
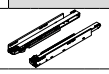	TIP-ON (チップオン)		
レール長さ NL (mm)	荷重　(kg)		
	40	70	
270	750.2701T		
300	750.3001T		
350	750.3501T		
400	750.4001T		
450	750.4501T	753.4501T	
500	750.5001T	753.5001T	
550	750.5501T	753.5501T	
600	750.6001T	753.6001T	
650		753.6501T	

Z アクセサリー

14	TIP-ON (チップオン)　シンクロピニオンセット		
	仕様	カラー	品番
	丸形	RAL 7037 ダークグレー	T57.7400.01
構成内容：			
14a	1 x	着脱クラッチ	
14b	1 x	オーバーロードロッキングピニオン	
14c	2 x	アダプター	

14d	TIP-ON (チップオン)　シンクロ連結棒		
	仕様	素材	品番
	丸形	アルミ	ZST.1160W
カット用			
キャビネット幅 KB 1400 mm まで使用可能			
カット寸法	キャビネット内寸幅 LW – 229 mm		

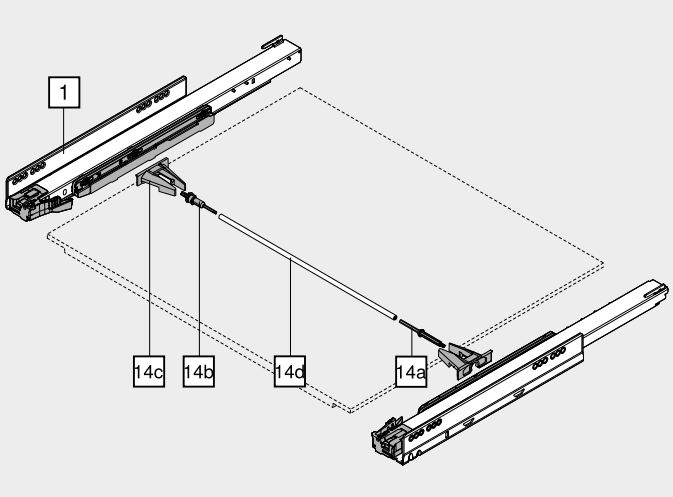

参照ページ

LEGRABOX (レグラボックス) 用 TIP-ON (チップオン)	658	概要 – 組立機械・ジグ	683
概要 – LEGRABOX (レグラボックス)	217	その他の技術情報	774
取付寸法	660		
取付、取外し、調整	662		

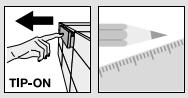

TIP-ON (チップオン)

取付寸法

キャビネット内に必要なスペース

引出/深型引出

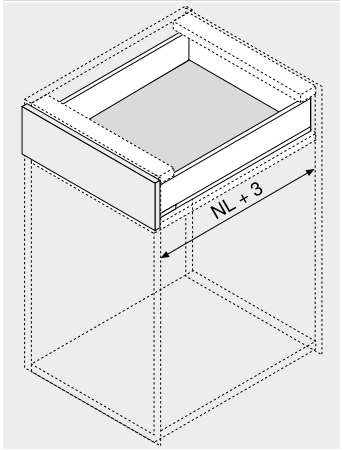

NL	レール長さ

内引出用／内引出

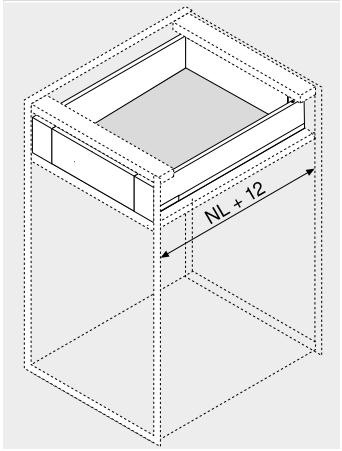

NL	レール長さ

引出/深型引出

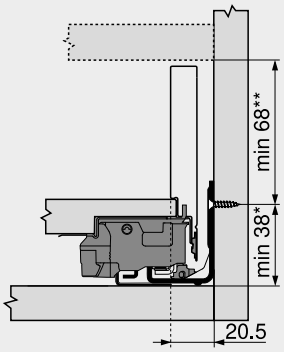

M 高さ	
*	キャビネット組立前に受レールを取り付ける場合は、+1 mm としてください
*	傾き調整用の 2 mm を含む

内引出用／内引出

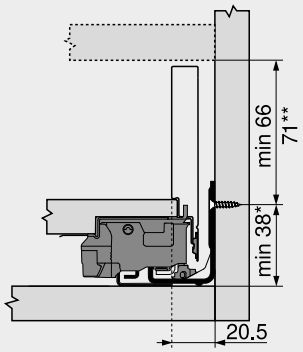

M 高さ	
*	キャビネット組立前に受レールを取り付ける場合は、+1 mm としてください
**	連動ラッチは 71 mm 以上必要です

内引出のネジ止め位置

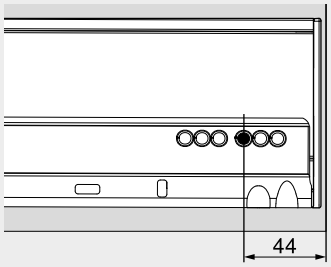

取付方法1

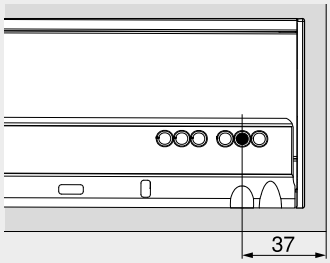

取付方法2

反応領域

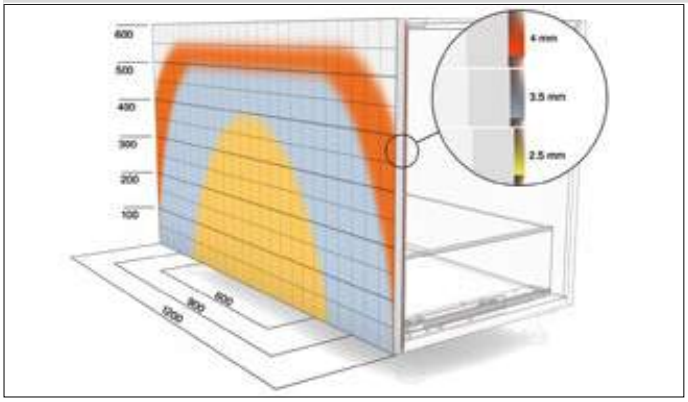

オプションのシンクロ機構を併用すると、ワイドな前板の引出が開きやすくなります。また、オプションの前板スタビライザーの使用をおすすめします。推奨する扉のすき間 : 3.5 mm

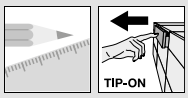

受レール 750 – 40 kg

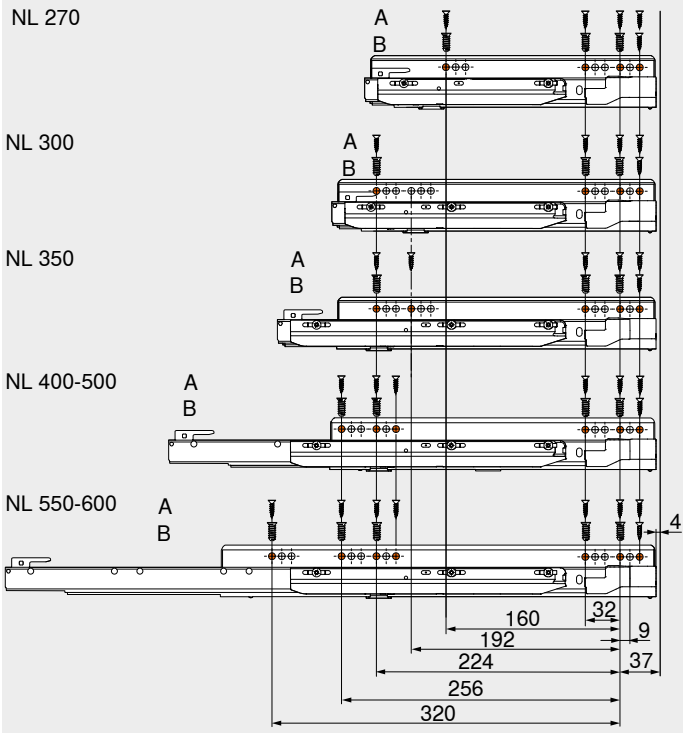

受レール 753 – 70 kg

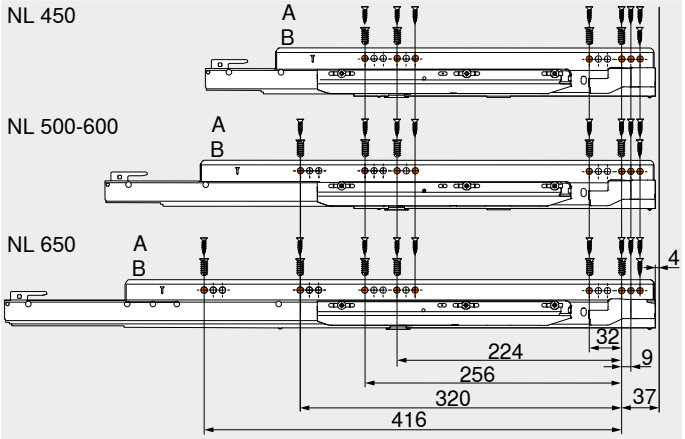

NL	レール長さ
A	木ネジ Ø 4 x 15 mm
B	システムネジ、品番 661.1450.HG

NL	レール長さ
A	木ネジ Ø 4 x 15 mm
B	システムネジ、品番 661.1450.HG

► LEGRABOX (レグラボックス) 用 TIP-ON (チップオン)
►► 取付、取外し、調整

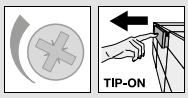

TIP-ON (チップオン) シンクロ機構

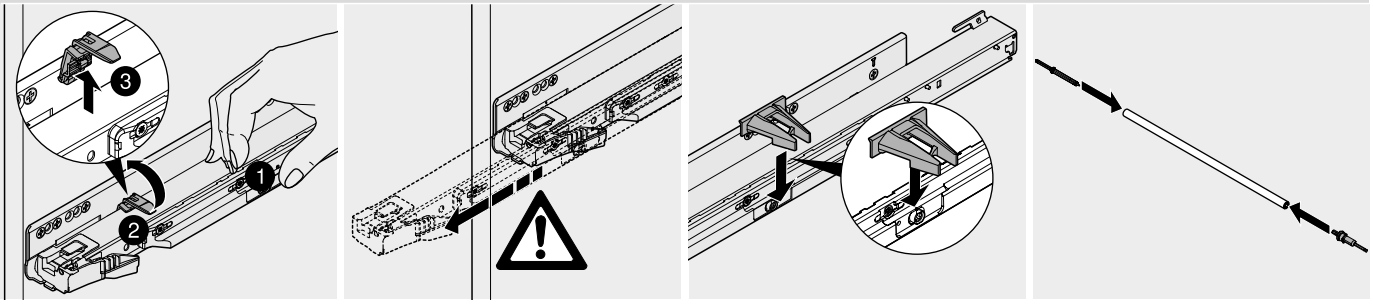

取付

TIP-ON (チップオン) シンクロ機構

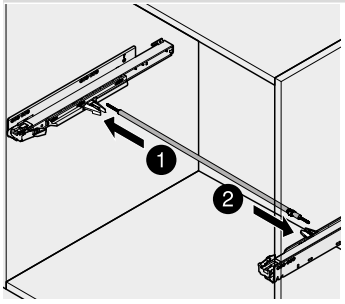

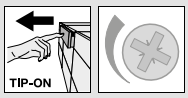
TIP-ON

► TANDEMBOX (タンデムボックス) 用 TIP-ON (チップオン)

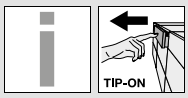

軽く押すだけで簡単に開けられる



ハンドルレスをしっかりと開けられる

現代的なデザインの家具では、ハンドルレスデザインが主流となってきています。TANDEMBOX (タンデムボックス) 用 TIP-ON (チップオン) – ブルムの機械式オープニングサポート – を使えば、ハンドルレスの引出をポンと押すだけで楽に開けられます。あなたはあらゆるリビングエリアのハンドルレス家具の扉を快適に開くことができるのです。

シンプルな部材構成で、いろんなところで使えます

TIP-ON はすべての TANDEMBOX シリーズに組み合わせて使え、標準キャビネットからブルムシンクキャビネットのような特殊ソリューションまで、使用することができます。





前板の好きな位置を軽く押すだけです。引出は快適に開けられます





引出しを閉めるには、押し込むか、優しく閉めてください



TIP-ON (チップオン) はトリガー付の専用受レールとロックメカで構成されています



奥行調整は、工具を使わずに、引出を取り付けたまま行なえます



オプションのシンクロ機構を使用すると、高さのあるワイドな前板でも、開閉の信頼性を高めることができます

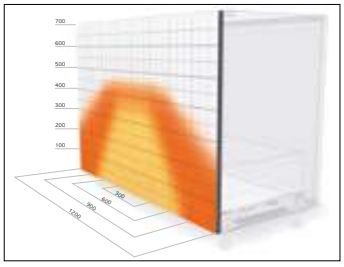



TIP-ON (チップオン)



- 全開型、外から見えないレール
- ハンドルレス前板用に、**TIP-ON** (チップオン) 機能を内蔵
- 引出を外さなくても、ツールレスで簡単に奥行調整ができる
- シンクロ機構は、キャビネット幅 550 mm 以上で、オプションで付けられる
- 今までの TANDEMBOX (タンデムボックス) 引出がそのまま使えます

必要なスペース

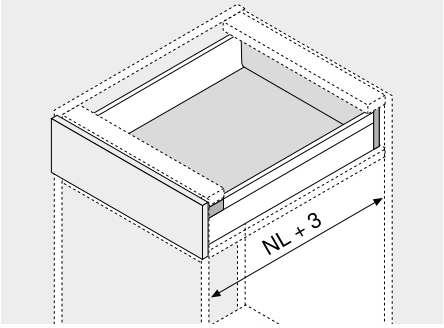

NL	レール長さ

品番一覧

1 受レール、ロックメカ付　左／右

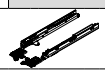

レール長さ NL (mm)	荷重 (kg) 20	30	50
270	559.2701T		
300	559.3001T		
350		559.3501T	
400		559.4001T	
450			559.4501T
500			559.5001T
550			559.5501T
600			559.6001T
650			559.6501T

構成内容：

1a	1 x	受レール　左／右
		トリガー付
1b	1 x	ロックメカユニット　左／右
		EXPANDO (エクスパンド) 式

23 前板スタビライザー



素材	カラー	品番
プラスチック	R7037	Z96.10E1

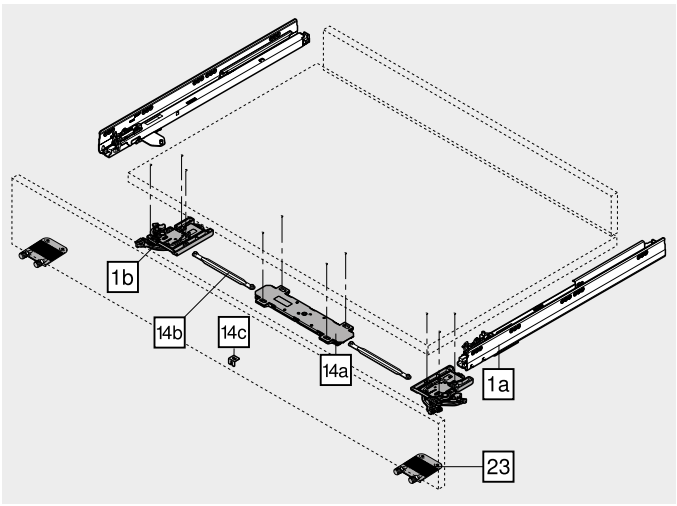

Z アクセサリー

14 シンクロユニット



LW (mm)	品番	LW (mm)	品番
508–570	Z55S1350E	558–620	Z55S1600E
608–670	Z55S1850E	658–720	Z55S2100E
708–770	Z55S2350E	758–820	Z55S2600E
808–870	Z55S2850E	858–920	Z55S3100E
908–970	Z55S3350E	958–1020	Z55S3600E
1008–1070	Z55S3850E	1058–1120	Z55S4100E
1108–1170	Z55S4350E		

構成内容：

14a	1 x	シンクロユニット
		EXPANDO (エクスパンド) 式
14b	2 x	シンクロロッド
14c	1 x	L型ブラケット
		亜鉛メッキ
キャビネット幅 KB 550 mm 以上		
LW	キャビネット内寸幅	

参照ページ

TANDEMBOX (タンデムボックス) 用 TIP-ON (チップオン)	664	取付寸法	666
概要 – TANDEMBOX intivo (タンデムボックス　インティーボ)	261	取付、取外し、調整	668
概要 – TANDEMBOX antaro (タンデムボックス　アンタロ)	303	概要 – 組立機械・ジグ	683
概要 – TANDEMBOX plus (タンデムボックス　プラス)	359	その他の技術情報	774

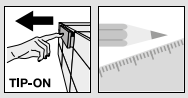

TIP-ON (チップオン)

取付寸法

L型ブラケット – 297.0500

L型ブラケットを前板中央に取付ける前提での必要なスペース

注意事項: 受レール下の必要寸法は、試作検証して決定してください。

キャビネット内に必要なスペース

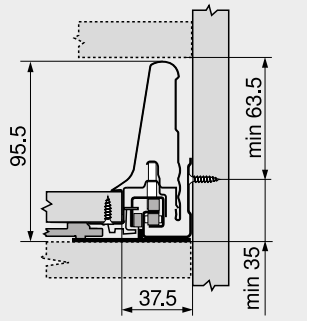

前板取付具木ネジ用の取付寸法

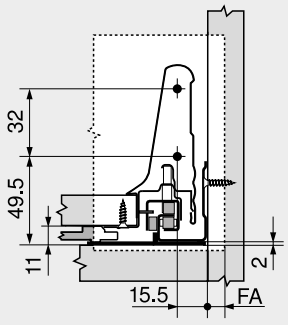

FA	前板のカブリ代

前板スタビライザー – Z96.10E1

前板スタビライザー付きの場合に必要なスペース

注意事項: 受レール下の必要寸法は、試作検証して決定してください。

キャビネット内に必要なスペース

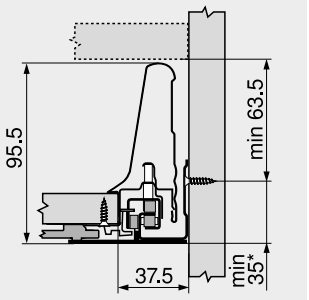

*	シンクロユニットを使用する場合は、さらに +4 mm とする

前板取付具木ネジ用の取付寸法

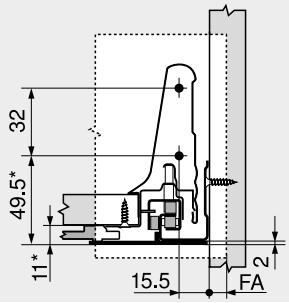

FA	前板のカブリ代
*	シンクロユニットを使用する場合は、さらに +4 mm とする

キャビネット内に必要なスペース

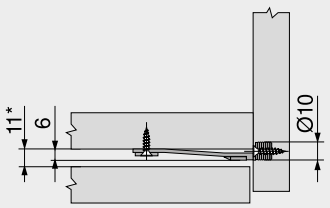

*	シンクロユニットを使用する場合は、さらに +4 mm とする

前板下穴加工

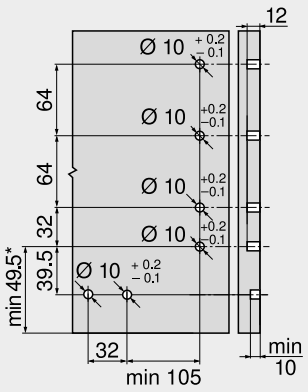

*	シンクロユニットを使用する場合は、さらに +4 mm とする

下穴位置

ロックメカ

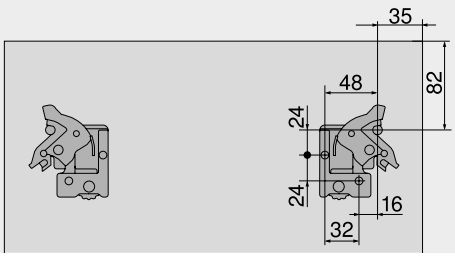

Ø 5 x 10 mm
TANDEMBOX (タンデムボックス) 用 TIP-ON (チップオン) 用ドリルジグ (65.5050) のご使用をおすすめいたします

シンクロユニット

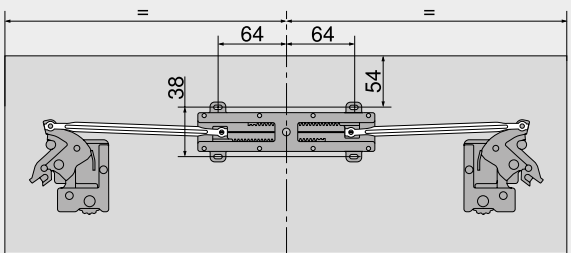

Ø 5 x 10 mm

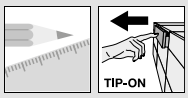

TIP-ON (チップオン)

取付寸法

受レールのネジ穴位置

レール長さ NL (mm)

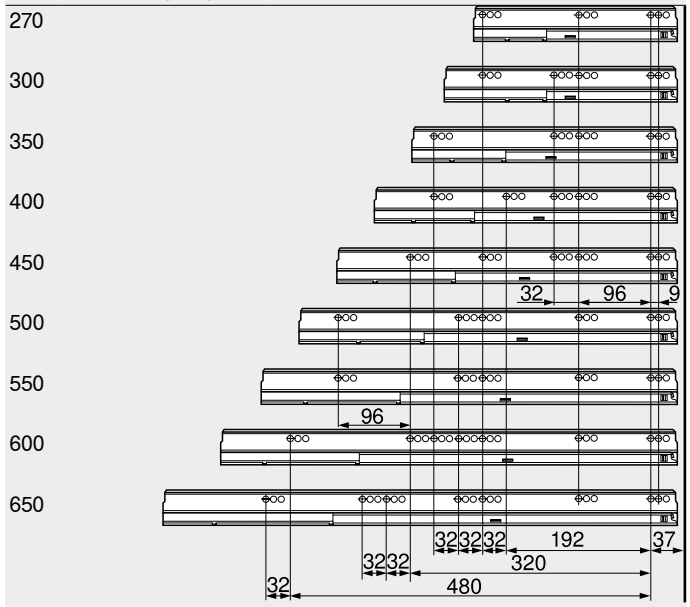

キャビネット奥行最小内寸 LT = レール長さ NL + 3 mm

受レールのネジ止め位置

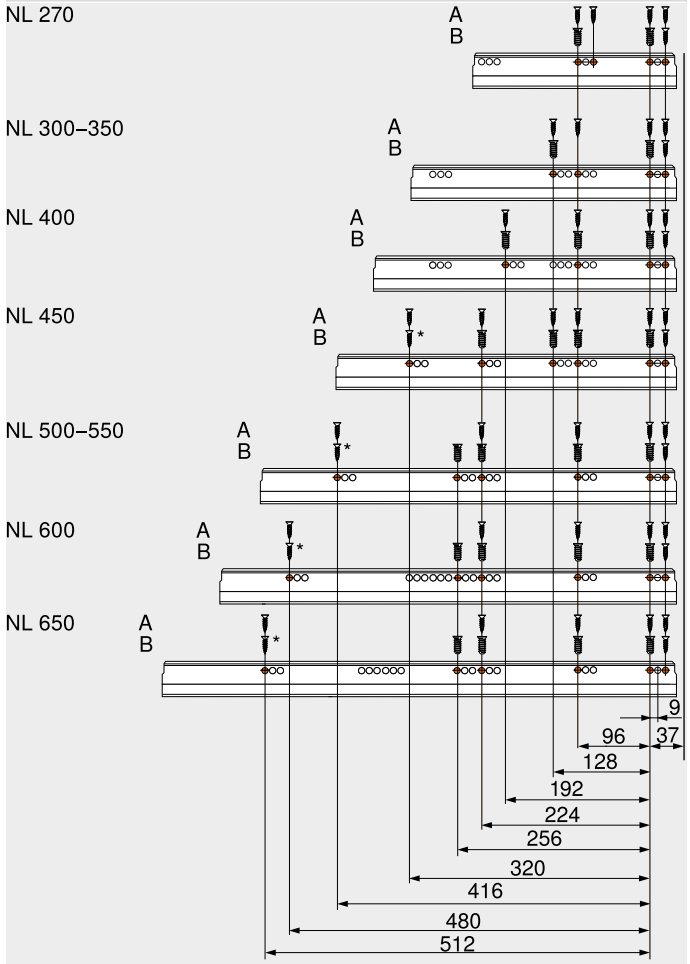

扉のすき間

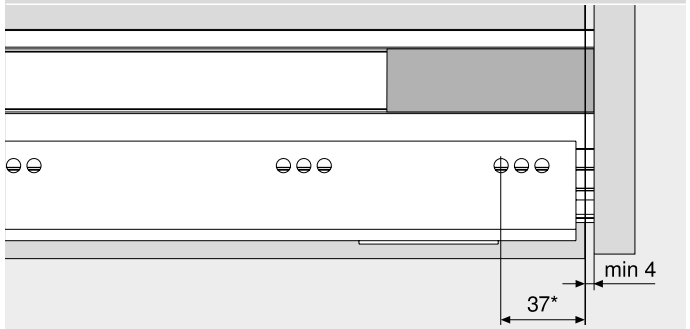

TIP-ON (チップオン) 付き受レールを使用する場合のみ	
*	内引出用 / 内引出の場合、最小 43 mm

NL	レール長さ
A	木ネジ Ø 4 x 15 mm
B	システムネジ、品番 661.1450.HG
*	より安定性が高まります

反応領域

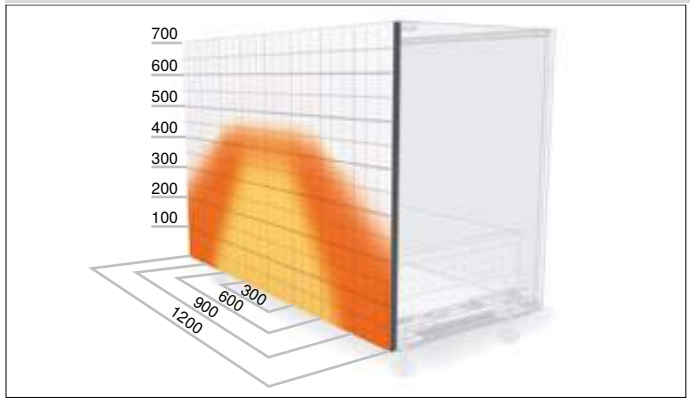

オプションのシンクロ機構を使用すると、高さのある幅の広い前板でもかなりのエリアで反応させることができます。その際オプションの前板スタビライザーの使用をおすすめします。

前板のすき間が 4 mm の前板スタビライザー付の場合の反応領域
シンクロ機構なし
シンクロ機構付

► TANDEMBOX (タンデムボックス) 用 TIP-ON (チップオン)
►► 取付、取外し、調整

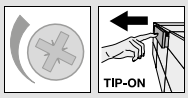

ロックメカ

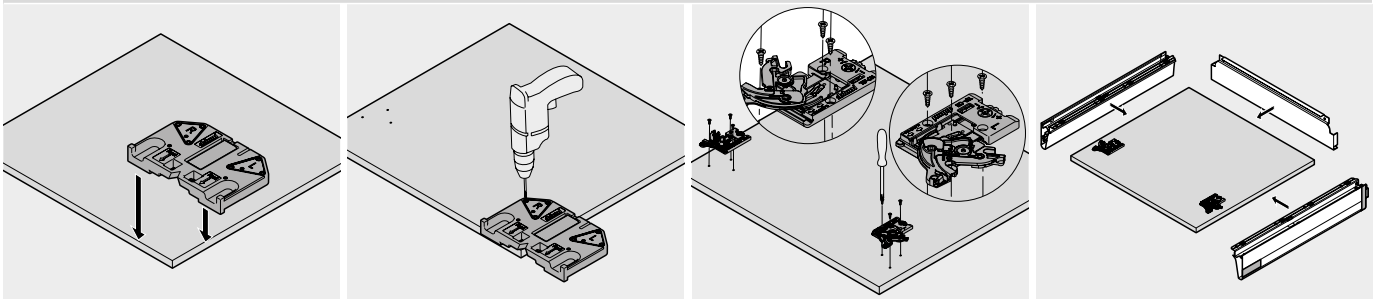

底板　(引出組立前の状態)

シンクロユニット

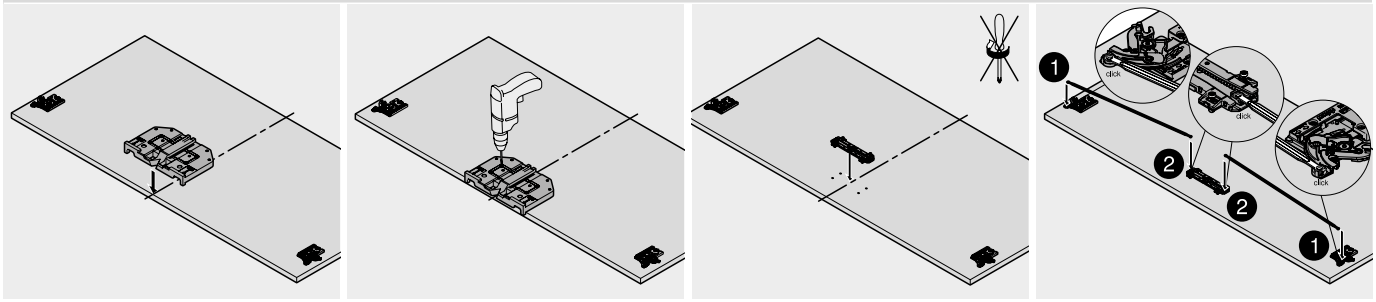

底板　(引出組立前の状態)

シンクロユニット

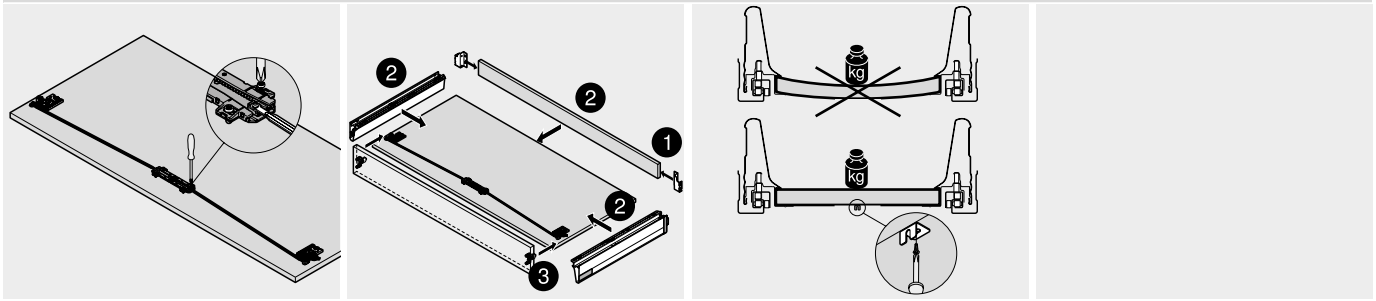

底板　(引出組立前の状態)

ロックメカ

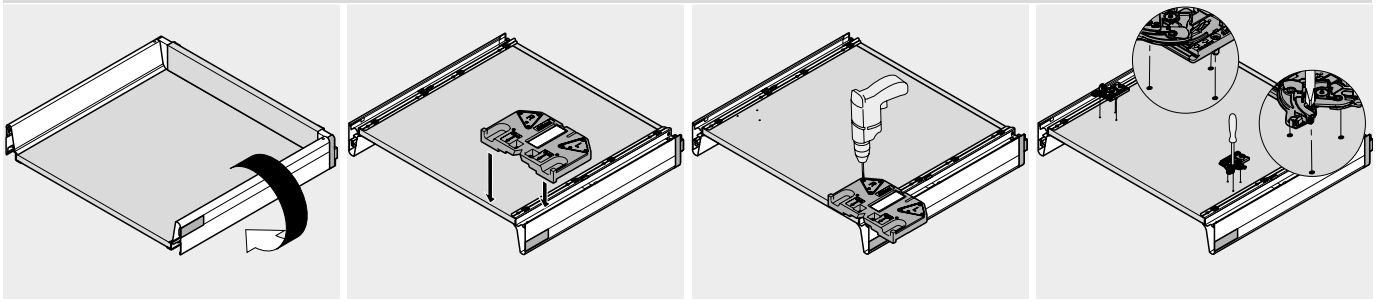

底板が引出に組まれた後

シンクロユニット

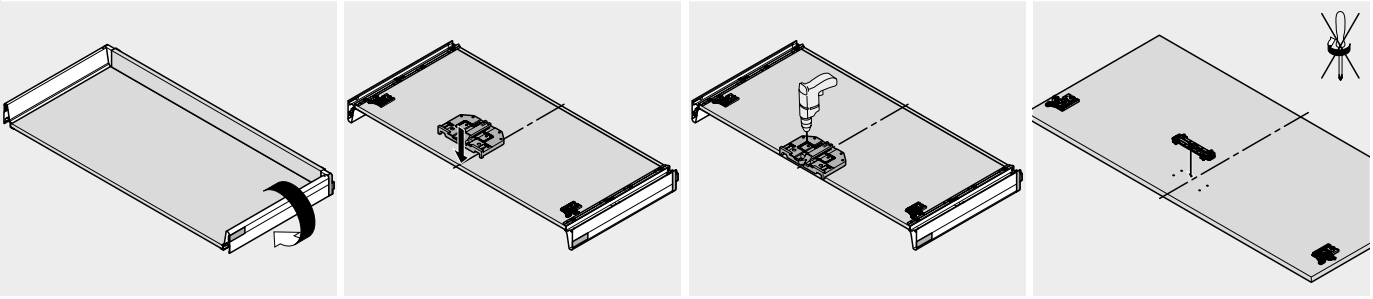

底板が引出に組まれた後

シンクロユニット

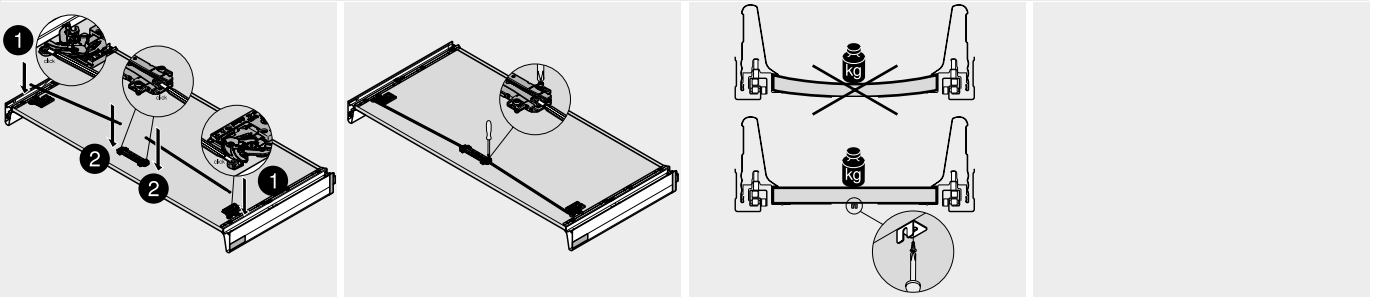

底板が引出に組まれた後

受レール

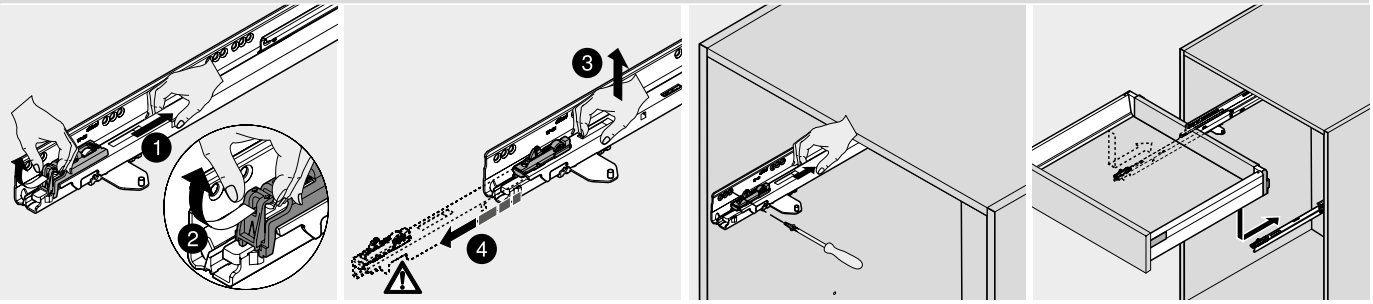

輸送用ロックの取外し

取付

調整

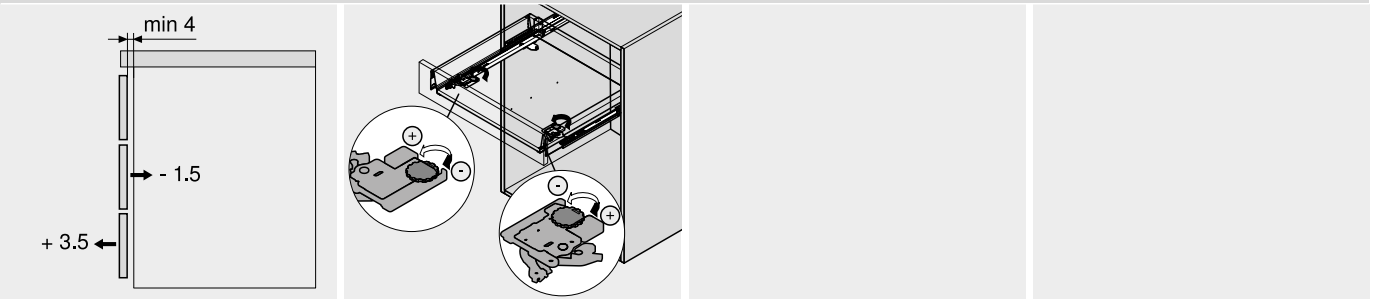

前板隙間

モーションテクノロジー 動きの技術

2つの機能を融合させて、新しいソリューションへ！

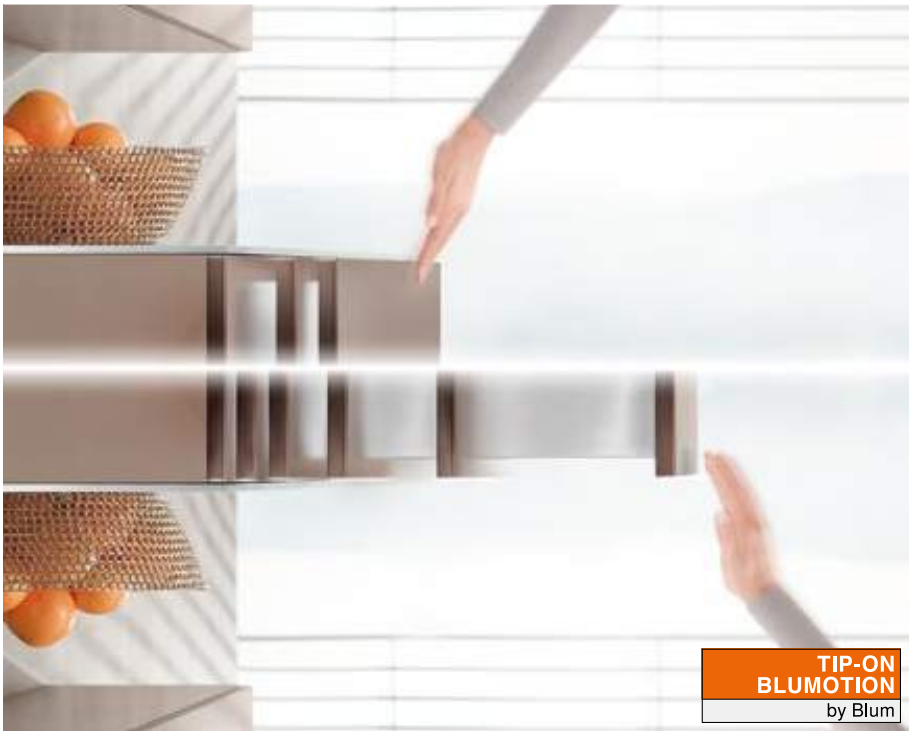

LEGRABOX (レグラボックス) 用
および MOVENTO (モベント) 用
TIP-ON BLUMOTION (チップオン・ブルモーション) は、機械式オープニングサポ ートシステム TIP-ON (チップオン) 機能に、引出が静かに快適に閉まるダンパー BLUMOTION (ブルモーション) 機能を、100%機械的に融合させました。この最新のモーションテクノロジーは、LEGRABOX と MOVENTO に使えます。

TIP-ON BLUMOTION の作動する反応エリアはかなり広く、取っ手のないデザインの引出しの取り扱いがとても快適です。オプションのシンクロ機構を使えば、高さのある幅広の前板の場合も、作動反応エリアが広がります。





軽くポンと押すだけで開けられ、おどろくほど軽い走行性、静かに快適に閉まる動作 – TIP-ON BLUMOTION (チップオン・ブルモーション) の技術がもたらす動きによって、ハーモニーのような快適さを体験していただけます





特長は、すべての動作が、機械式のメカニズムで行われることです



わずかな前板すき間
TIP-ON BLUMOTION (チップオン・ブルモーション) は、2.5 mm というわずかな前板のすき間でも使えて、キッチンに最適です

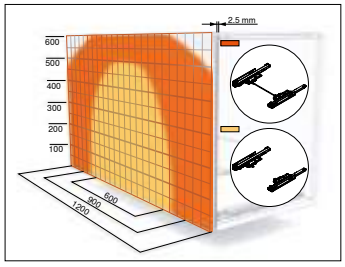

反応エリアを広められる
オプションのシンクロ機構を使えば、作動反応エリアを広めることができます



4方向調整
4方向調整によって、前板のすき間を正確に調整することができます。奥行調整機構が組み込まれており、工具を使わずに調整ダイヤルで調整できます



工具を使わずに、簡単に取り付け
TIP-ON BLUMOTION (チップオン・ブルモーション) ユニットは、他のコンポーネントと同様、工具を使わずに取り付けることができます



TIP-ON BLUMOTION (チップオン・ブルモーション)



- 機械式オープニングサポート TIP-ON (チップオン) で開き、BLUMOTION (ブルモーション) で静かにやさしく閉まる
- 耐荷重 40 および 70 kg
- 羽のように軽いシンクロ走行
- 前板すき間 2.5 mm
- 反応エリアを広げるオプションあり
- キャビネット幅 400 mm 以上でシンクロ連結棒を使用可能 (オプション)
- キャビネット幅 600 mm 以上で、シンクロを付けることをおすすめします
- 4方向前板調整

品番一覧

1 受レール 左/右

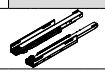

レール長さ NL (mm)	荷重 (kg) 40	70
270	750.2701M	
300	750.3001M	
350	750.3501M	
400	750.4001M	
450	750.4501M	753.4501M
500	750.5001M	753.5001M
550	750.5501M	753.5501M
600	750.6001M	753.6001M
650		753.6501M

6 TIP-ON BLUMOTION (チップオン・ブルモーション) セット



レール長さ NL (mm)	ユニット	重量 (kg) [1]	品番
270–320	S0	≤ 10	T60L7040
270–320	S1	> 10–20	T60L7140
350–750	L1	≤ 20	T60L7340
350–750	L3	5–40	T60L7540
350–750	L5	25–60	T60L7570

構成内容:
- 6a 1 x TIP-ON BLUMOTION (チップオン・ブルモーション) ユニット 左/右
- 6b 1 x TIP-ON BLUMOTION (チップオン・ブルモーション) ラッチ 左/右

[1] 最も優れた開閉動作が得られる荷重 (引出自重を含む)

Z アクセサリー

キャビネット内寸幅 LW ≥ 294 mm

6c TIP-ON BLUMOTION (チップオン・ブルモーション) シンクロアダプター



仕様	カラー	品番
左右共通	RAL 7035 ライトグレー	T60.000D

2 x 注文

6d TIP-ON BLUMOTION (チップオン・ブルモーション) シンクロ連結棒



仕様	素材	品番
丸形	プラスチック	T60.1125W

カット用
カット寸法: キャビネット内寸幅 LW – 247 mm

キャビネット内寸幅 LW 245–293 mm

6e TIP-ON BLUMOTION (チップオン・ブルモーション) 一体型シンクロ



仕様	カラー	品番
四角い	RAL 7035 ライトグレー	T60.300D

カット用
カット寸法: キャビネット内寸幅 LW – 221 mm

– TIP-ON BLUMOTION (チップオン・ブルモーション) 前板すき間テンプレート



すき間 (mm)	カラー	品番
2.5	オレンジ	65.5631

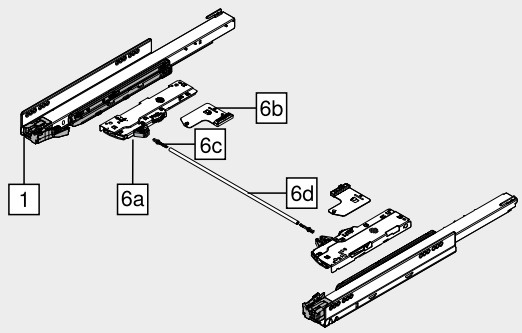

参照ページ

	670	概要 – 組立機械・ジグ	683
概要 – LEGRABOX (レグラボックス)	217	その他の技術情報	774
取付寸法	672		
取付、取外し、調整	674		

TIP-ON BLUMOTION (チップオン・ブルモーション)

取付寸法

キャビネット内に必要なスペース

引出/深型引出

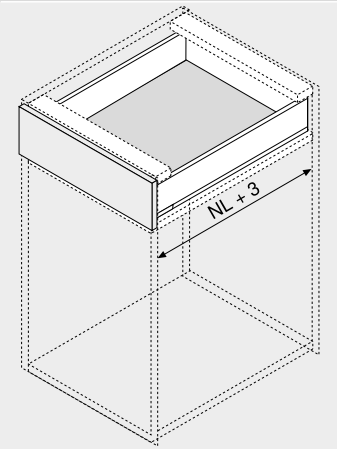

NL	レール長さ

内引出用／内引出

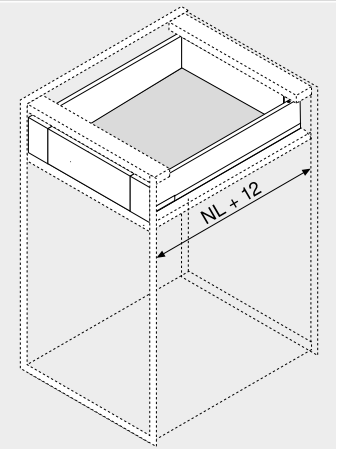

NL	レール長さ

引出/深型引出

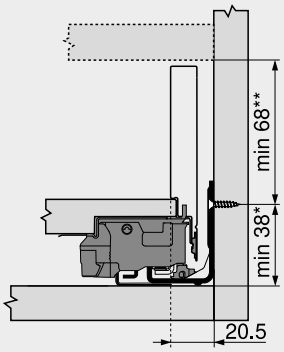

M 高さ	
*	キャビネット組立前に受レールを取り付ける場合は、+1 mm としてください
*	傾き調整用の 2 mm を含む

内引出用／内引出

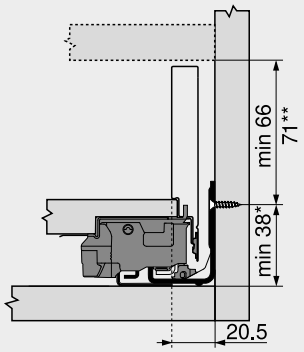

M 高さ	
*	キャビネット組立前に受レールを取り付ける場合は、+1 mm としてください
**	連動ラッチは 71 mm 以上必要です

内引出のネジ止め位置

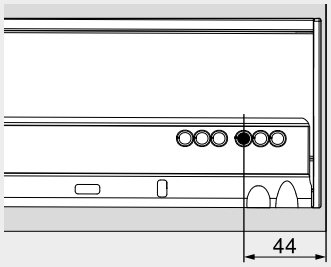

取付方法1

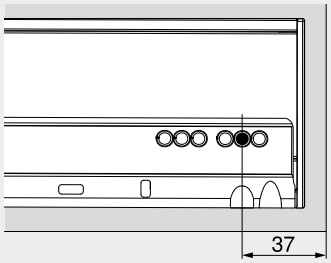

取付方法2

反応領域

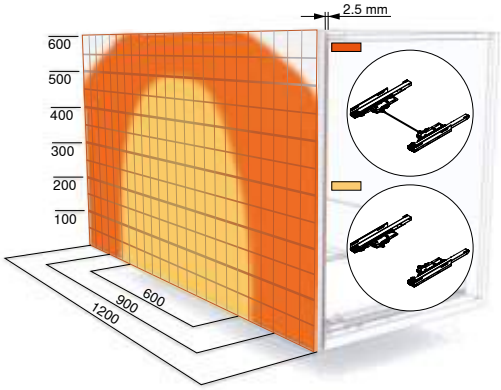

反応領域を広げるためにキャビネット幅 KB 400 mm 以上で、シンクロ機構を取付けることができます。(キャビネット幅 KB 600 mm 以上は使用を推奨します)

イラストは、750/753、レール長さ NL 500 mm の場合のイメージ

前板スタビライザー付で、前板のすき間が 2.5 mm の場合の反応領域
シンクロ機構なし
シンクロ機構付



受レール 750 – 40 kg

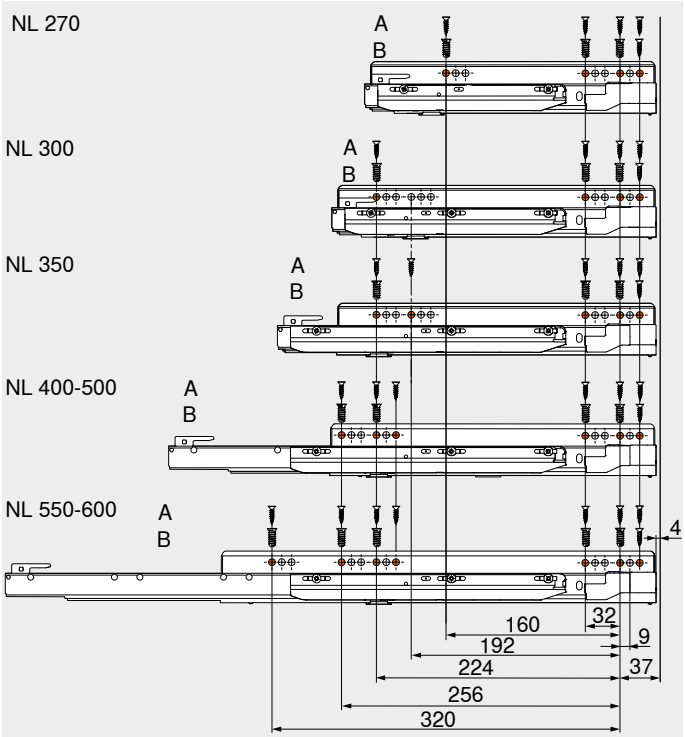

NL	レール長さ
A	木ネジ Ø 4 x 15 mm
B	システムネジ、品番 661.1450.HG

受レール 753 – 70 kg

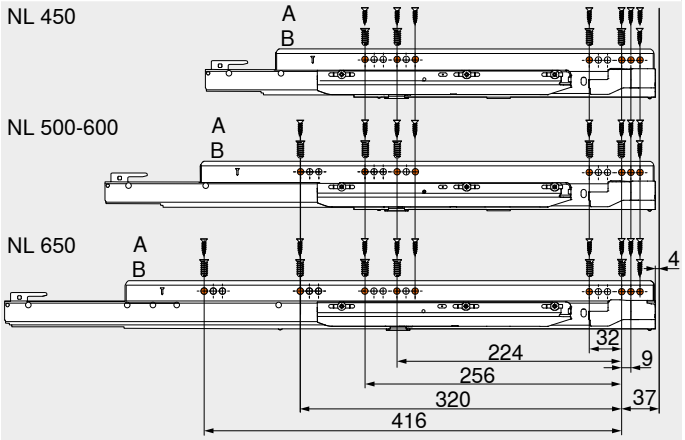

NL	レール長さ
A	木ネジ Ø 4 x 15 mm
B	システムネジ、品番 661.1450.HG

TIP-ON BLUMOTION (チップオン・ブルモーション)

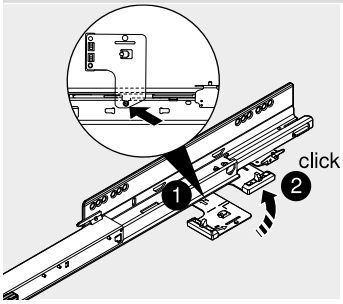

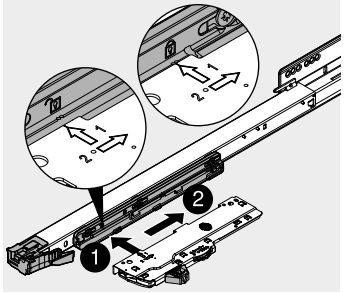

取付

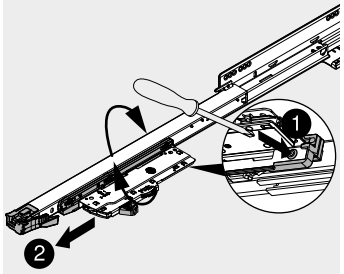

取外し

奥行調整 – TIP-ON BLUMOTION (チップオン・ブルモーション)

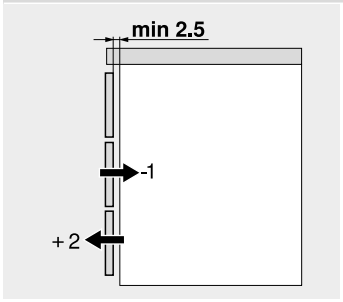

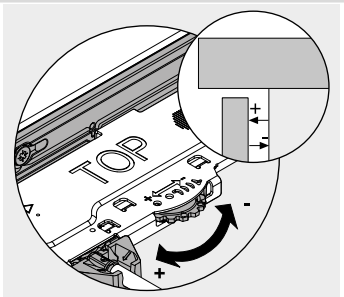

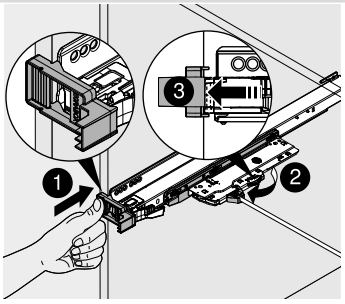

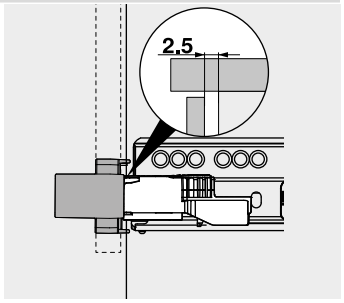

TIP-ON BLUMOTION (チップオン・ブルモーション) 一体型シンクロ

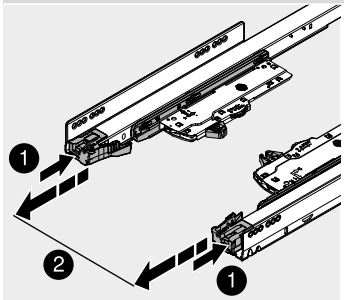

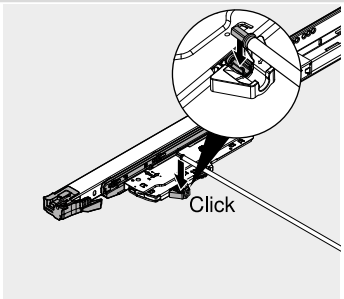

取付

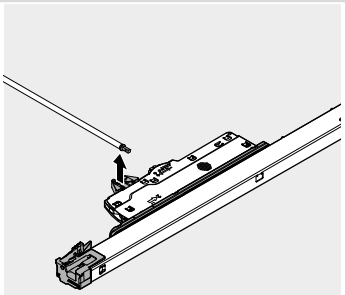

取外し

取付ビデオ

ウェブアドレス
www.blum.com/assemblytiponblumotion



その他の製品

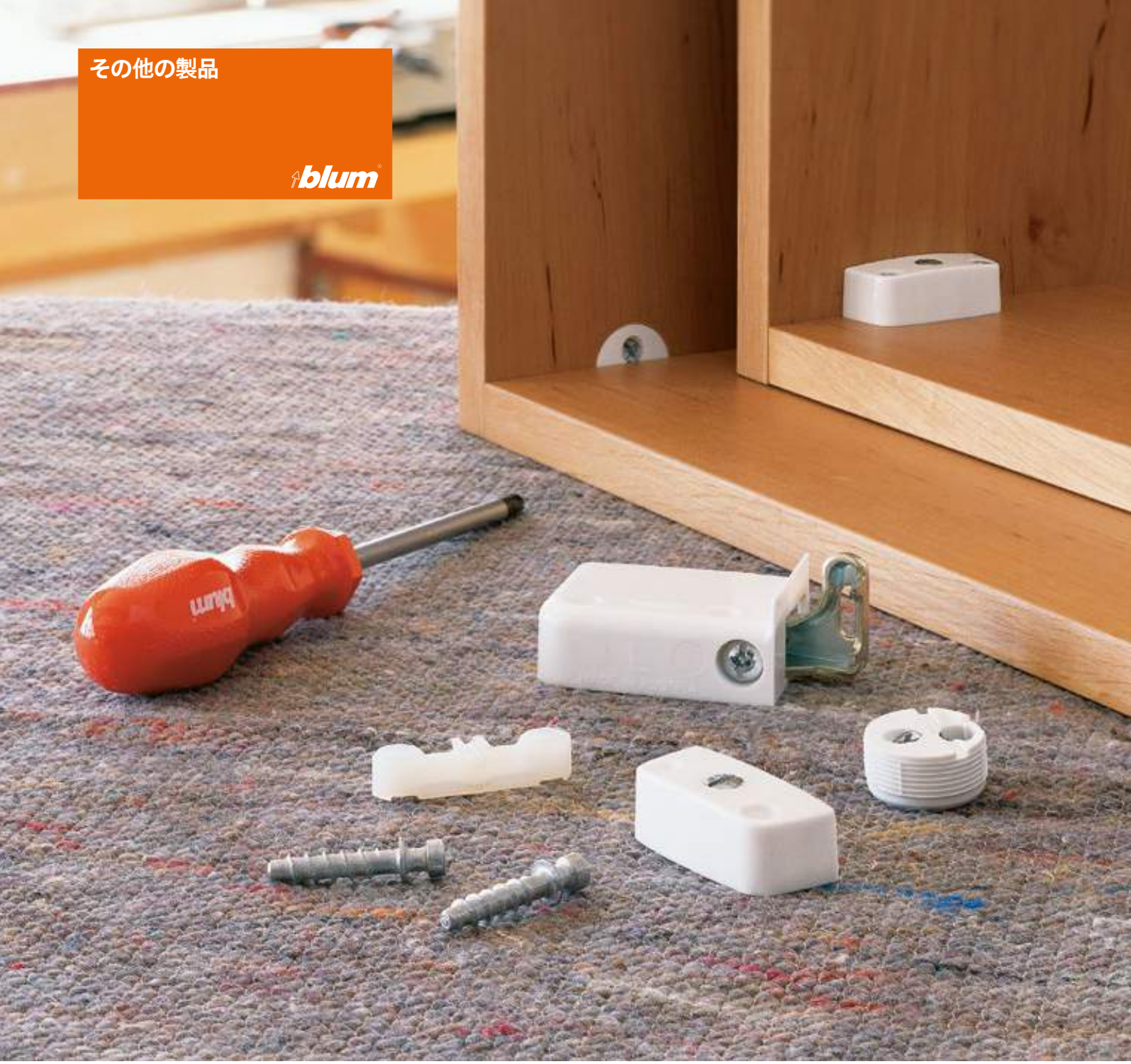

吊金具



ブルムの吊金具は耐荷重に優れています。この信頼性は、大きい負荷のかかる家具の場合重要です

連結金具



各種家具で使えるブルム製の連結金具です

7

▶ 吊金具


シンボル画像

ネジ止め式吊金具	678
打込式吊金具	678

▶ 連結金具


シンボル画像

ネジ止め式連結金具	679
打込式連結金具	679
コネクタースクリュー付キャビネット連結金具	680
ダボとピン付キャビネット連結金具	681
システム32用コネクター付キャビネット連結金具	681

ピクトグラフ

- 受注生産品 (お問い合わせください)
- アクセサリー
- インフォメーション
- 吊金具
- キャビネットコネクター
- 取付寸法
- 取付、取外し、調整



ネジ止め式吊金具

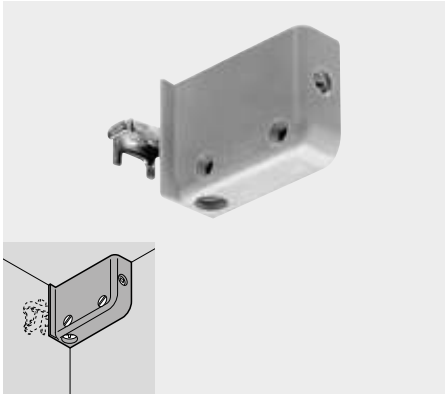

- スチールアーム付きプラスチックハウジング、亜鉛メッキ
- カラー：ホワイト、ブラウン、RAL 9001
- 3 方向調整
- 荷重 130 kg ／1組、DIN EN 15939 準拠 (テストフレームA)

品番一覧

仕様	品番
右側	48N0510.02
左側	48N0510.03

参照ページ

テスト基準	778

取付寸法

必要なスペース

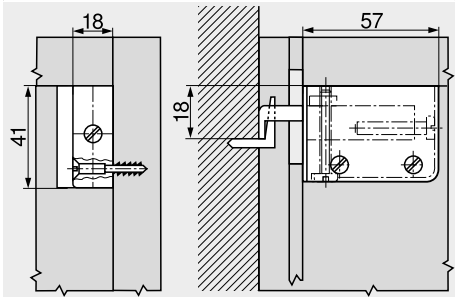

取付位置

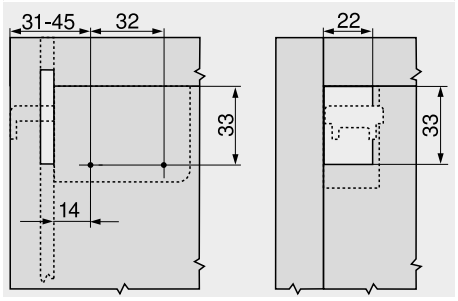

キャビネットの取付位置と背板側切欠き寸法

取付

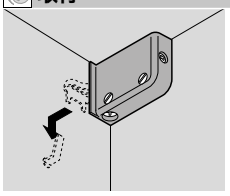

調整

下へ 7 mm
上へ 11 mm
後ろへ 3.5 mm
前へ 12.5 mm

打込式吊金具

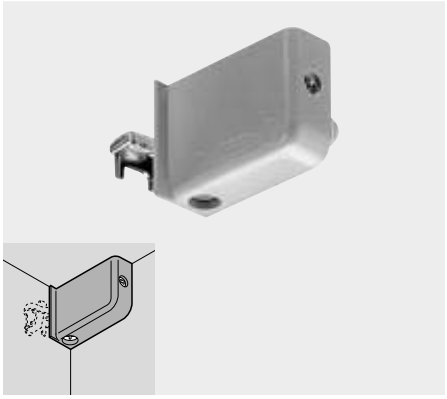

- スチールアーム付きプラスチックハウジング、亜鉛メッキ
- カラー：ホワイト、ブラウン、RAL 9001
- 3 方向調整
- 荷重 130 kg ／1組、DIN EN 15939 準拠 (テストフレームA)

品番一覧

仕様	品番
右側	48N0610.02
左側	48N0610.03

Z アクセサリー

打込ラム



加工 [1]	品番
吊金具	MZM.0078

[1] PRO-CENTER/MINIPRESS (プロセンター/ミニプレス)

参照ページ

テスト基準	778

取付寸法

必要なスペース

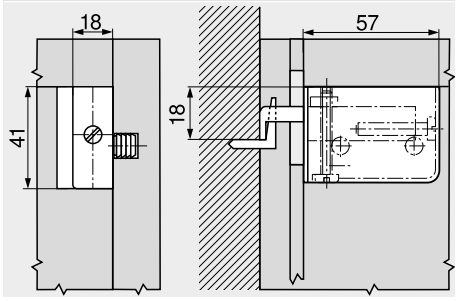

取付位置

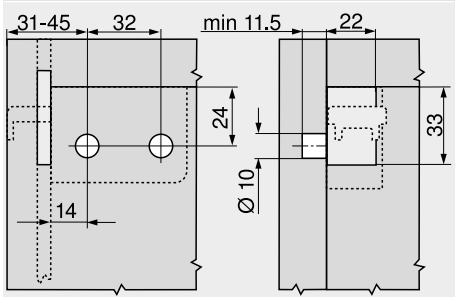

キャビネットの取付位置と背板側切欠き寸法

取付

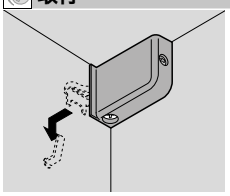

調整

下へ 7 mm
上へ 11 mm
後ろへ 3.5 mm
前へ 12.5 mm



ネジ止め式連結金具

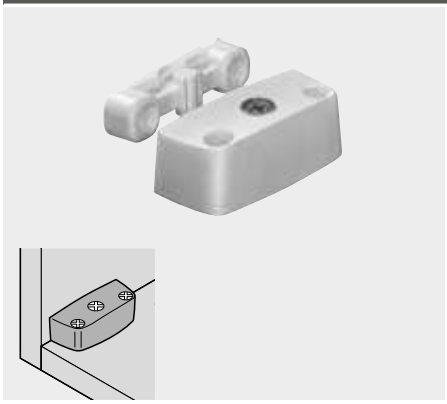

- ダイカストカム付きプラスチックハウジング
- プラスチック製コネクター

品番一覧

カラー	品番
ホワイト、ブラウン	40.2000

取付寸法

キャビネット底板

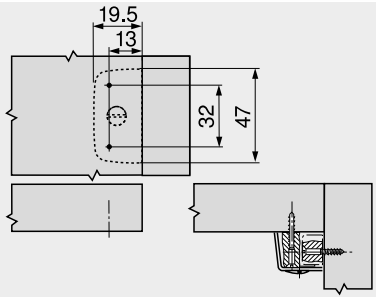

キャビネット側面

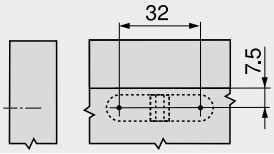

取付

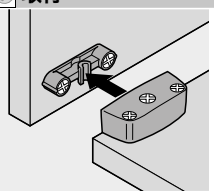

打込式連結金具

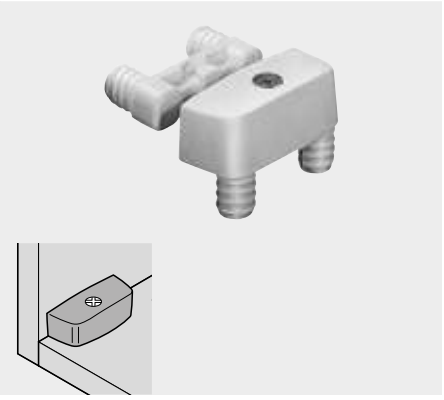

- ダイカストカム付きプラスチックハウジング
- プラスチック製コネクター

品番一覧

コネクターハウジング	
カラー	品番
ホワイト、ブラウン	40.2110

コネクター	
カラー	品番
自然色	40.2120.02

取付寸法

キャビネット底板

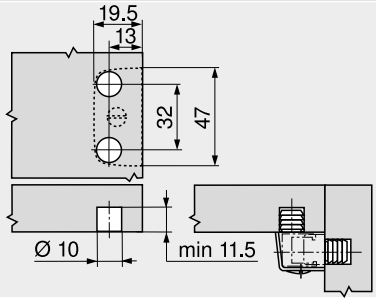

キャビネット側面

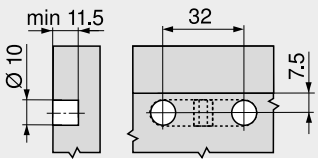

取付

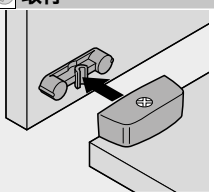



コネクタースクリュー付キャビネット連結金具

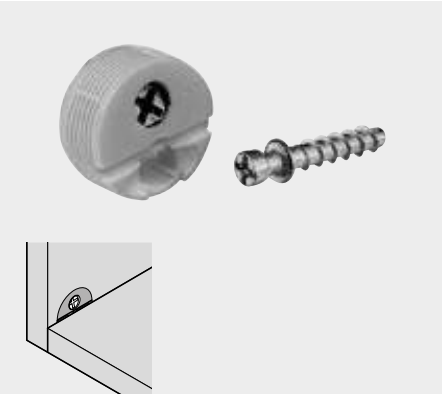

- ダイカストカム付きプラスチックハウジング
- 亜鉛ダイカスト製コネクタースクリュー

品番一覧

カラー	品番
ホワイト、ブラウン	42.0700.01

Z アクセサリー

打込ラム



	加工 [1]	品番
	コネクターハウジング	MZM.0077

[1] PRO-CENTER/MINIPRESS (プロセンター/ミニプレス)

取付寸法

キャビネット底板

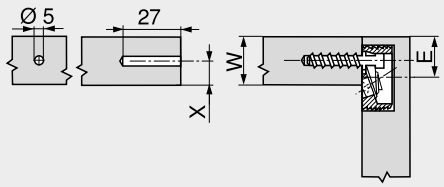

キャビネット側面

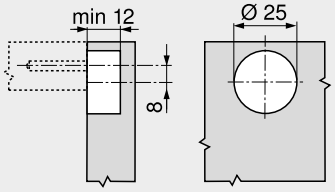

E = W – X + 8 mm
X max. = 9.5 mm

取付

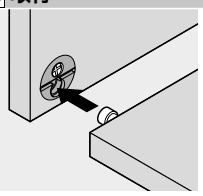

コネクタースクリュー付キャビネット連結金具

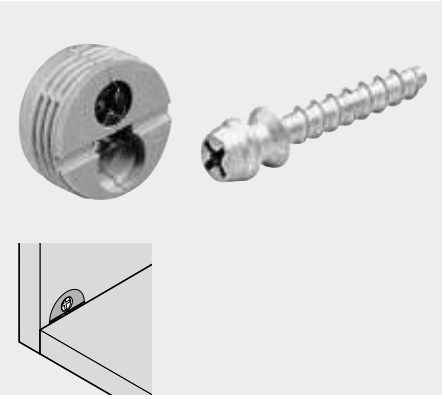

- ダイカストカム付きプラスチックハウジング
- 亜鉛ダイカスト製コネクタースクリュー

品番一覧

コネクターハウジング

カラー	品番
ホワイト、ブラウン	40.0110N

コネクタースクリュー

素材	品番
亜鉛ダイカスト	40.0720

Z アクセサリー

打込ラム



	加工 [1]	品番
	コネクターハウジング	MZM.0070

[1] PRO-CENTER/MINIPRESS (プロセンター/ミニプレス)

取付寸法

キャビネット底板

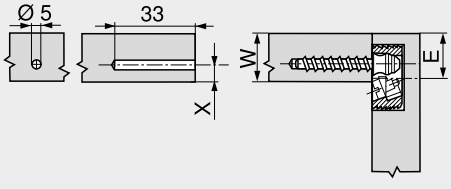

キャビネット側面

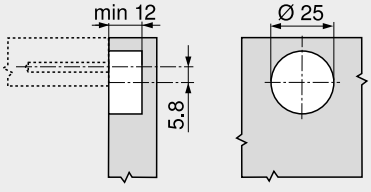

E = W – X + 5.8 mm
X max. = 8 mm

取付

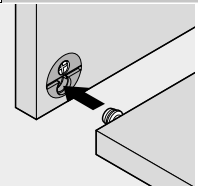



ダボとピン付キャビネット連結金具

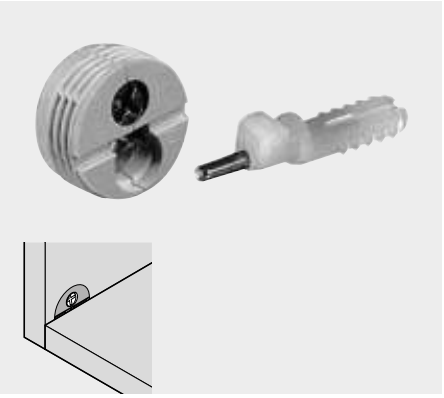

- ダイカストカム付きプラスチックハウジング
- スチールピン付きプラスティックコネクタースクリュー

品番一覧

カラー	品番
ホワイト、ブラウン	40.0200N

Z アクセサリー

打込ラム

	加工 [1]	品番
	コネクターハウジング	MZM.0070

[1] PRO-CENTER/MINIPRESS (プロセンター/ミニプレス)

取付寸法

キャビネット底板

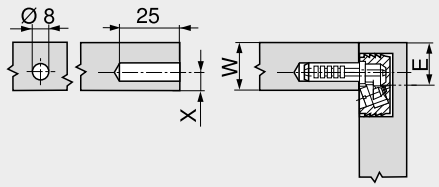

キャビネット側面

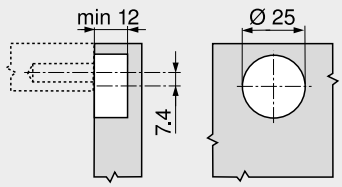

E = W – X + 7.4 mm
X max. = 9 mm

取付

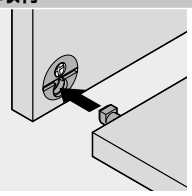

システム32用コネクター付キャビネット連結金具

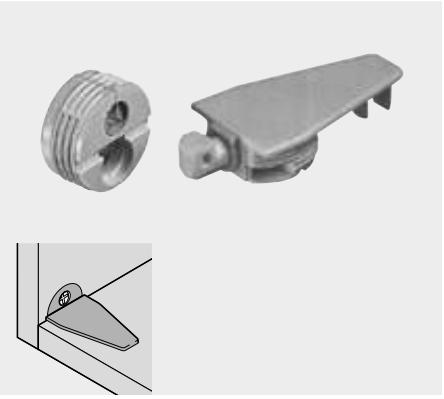

- ダイカストカム付きプラスチックハウジング
- プラスチック製コネクター

品番一覧

コネクターハウジング	
カラー	**品番**
ホワイト、ブラウン	40.0110N
コネクター	
カラー	**品番**
ホワイト、ブラウン	40.0620

Z アクセサリー

打込ラム

	加工 [1]	品番
	コネクターハウジング	MZM.0070
	コネクター	MZM.0071

[1] PRO-CENTER/MINIPRESS (プロセンター/ミニプレス)

取付寸法

キャビネット底板

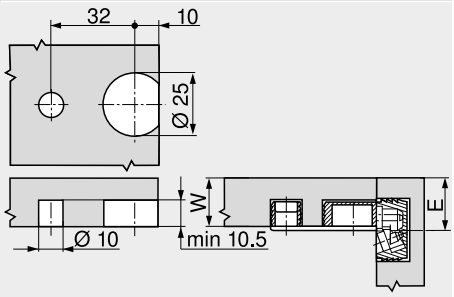

キャビネット側面

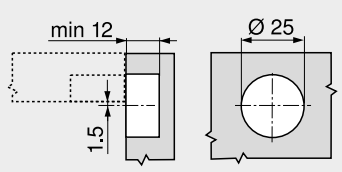

E = W + 1.5 mm

取付

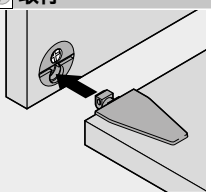

組立機械・ジグ



ブルムは、お客様がブルム製品をできる限り効率的かつ容易に組立てしていただけるようにと考えています。なぜなら、パーフェクト・モーションには、正確な加工と取付が必要だからです。

わたしたちの加工補助機器は、シンプルな使用方法、使いやすさ、長い耐用年数により、当社の製品の加工する際の最適なサポートとなります。

わたしたちは安全性を重視しています – ブルムの加工補助機器は検査を受けており、これによって、欧州の規格およびガイドラインの最高レベルの安全要求事項を満たしています。



施工業者様向けのサービス
製造メーカー様のプロセスに役立つアプリケーション



穴あけと打込機械
多様な穴あけと打込機械のラインナップを取り揃えているので、あらゆる組立条件にも対応できま



組立機械
ブルムの組立機械は、正確にブルム製品を組立てることができます



取付ジグ
製品の正確な取付をするには、専用の取付ジグをご用意しています

8

► キッチン・家具メーカー様向けのサービス


シンボル画像

► キッチン・家具メーカー様向けのサービス 684

► 穴あけと打込機械


シンボル画像

► 穴あけと打込機械 686
▸▸ 概要 687
▸▸ 概要 – 取付・加工できる製品 688

► 組立機械


シンボル画像

► 組立機械 726
▸▸ 概要 727

► 取付ジグ


シンボル画像

► 取付ジグ 732
▸▸ 概要 733
▸▸ 概要 – 取付ジグ 734

ブルムの製品プランニング、選択、注文、マーケティングに関するサービス



ブルム社は、お客様およびパートナーの皆様に、最善のサポートを提供したいと考えており、さまざまなニーズに対し、24時間クリック操作ひとつで対応できるようにしております。

実用的なオンラインのアプリケーションと考え抜かれたプラニング用ソフトウェアによって、プラニングを正確に行うことができ、注文が簡単になり、マーケティングが効率的になります。

E-SERVICES (イー・サービス)



ブルム社の E-SERVICES (イー・サービス) は、最新の製品情報およびマーケティング資料を含む実用的なオンラインアプリケーションへのアクセスを提供します。

あなたのメリット

- あなたの必要な情報へのアクセスが24時間可能です
- お客様の日々の作業を最適にサポートする、実用性を重視したサービス
- E-SERVICES は無料でご利用になれます

ウェブアドレス
www.blum.com/e-services

製品コンフィギュレーター



製品コンフィギュレーターを使用すると、対応する内部仕切を含んだ深型引出の必要金具の使用例を個別に構成することができます。製品リストが干渉チェック済みで出力され、直接ショッピングカートに集めることができます。

製品コンフィギュレーターへのアクセス
製品コンフィギュレーターの基本機能は、ログインしなくてもそのままご利用になれます。

あなたのメリット
- 複雑な部品構成も、組立方法に合わせて簡単に構成できる
- チェック済みの製品リスト、並びに最新のマーケティング情報および生産／取付けに関する資料の提供
- オンラインで使用でき、内容はいつでも最新。ソフトウェアまたはアップデートのインストールは必要ありません

ウェブアドレス
www.blum.com/configurator

製品コンフィギュレーター – 追加機能



家具の構造に関する CAD データ
最新かつチェック済みの CAD データ (2D／3D) を完全な製品アプリケーションにおいて、あなたなの使用しているソフトウェアでさらに加工するための標準的なフォーマットで使用できます。

ショッピングカート
構成されたアプリケーションの製品リストは、管理、および個々の注文またはプロジェクトに割り当てることができます。さらに、構成部品リストを直接選択した販売店のオンライン注文システムに直接転送することができます。

計算ツールおよび単品パーツ検索
簡単な計算ツールにより、例えば必要な AVENTOS (アベントス) リフトメカを算出するためにフラップの扉重量を特定する際に使用します。内蔵されている個別パーツ検索により、直接製品を選択して、ショッピングカートに転送することができます。

登録
既存の E-SERVICES (イー・サービス) アクセスまたは無料ユーザー登録により、製品コンフィギュレーターのすべての追加機能を利用することができます。

DYNALOG (ダイナログ)

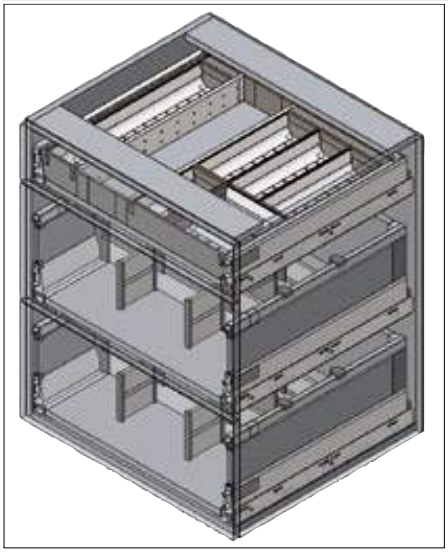

ブルムのプラニング用ソフトウェアDYNALOG (ダイナログ) を使えば、ブルム金具を使ったキャビネットのプラニングを完全正確に行うことができます。キャビネットプランナー DYNAPLAN (ダイナプラン) 内の自動干渉チェックは実際に取付できるのかが分かり、試作を軽減できる可能性があります。
DYNAPLAN のインターフェースにより、CAD または CAM プログラムへのデータエクスポートまたはその逆を行うことができます。

あなたのメリット
- DYNAPLAN は正しい正しい金具の位置を算出し、必要なパーツリスト、金具データ、木製パーツを特定します
- ビジュアルに確認できる CAD プログラム用への各種インターフェースを用意しています
- CAD メインプログラムと DYNAPLAN 間の通信により、いつでもプランニングの改訂と変更が可能です

下記のリンクにより、無料 DYNALOG ダウンロードに進みます。

ウェブアドレス
www.blum.com/planningtools

最高品質の効率的な組立のために



ブルムの下穴加工と打込機械は、ブルム製品の製品加工専用に設計されたものです。これを使うことで下穴加工および金具の打込みを正確に行うことができます。

多彩な穴あけと打込機械は、それぞれの必要性に合わせて正しいソリューションを提供します。設置にかかる時間が少なく取り扱いも簡単で、あらゆるブルム金具の効率的な組立をお約束します。

穴加工と打込用機械



PRO-CENTER (プロセンター)
- 水平方向／垂直方向の穴加工および取付け
- ドリルヘッド／ルーラーは工具なしで交換できる



MINIPRESS PRO (ミニプレス　プロ)
- 垂直方向の穴加工および取付け
- ドリルヘッド／ルーラーは工具なしで交換できる



MINIPRESS P (ミニプレスP)
- 垂直方向の穴加工および取付け
- ドリルヘッドは工具を使わずに交換可能です



MINIPRESS M (ミニプレスM)
- 作業するところで使える (移動式)
- 垂直方向の穴加工および取付け



ヒンジ用下穴あけ



取付け



ダボ用下穴あけ (PRO-CENTER (プロセンター) でのみ可能)



システム32用の下穴加工

▶▶ 概要 – 取付・加工できる製品

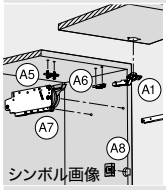

シンボル画像

▶▶ 概要 – 取付・加工できる製品 688

▶▶ 基本ユニット


シンボル画像

PRO-CENTER (プロセンター) 692
MINIPRESS PRO (ミニプレス　プロ) 696
MINIPRESS P (ミニプレスP) 708
MINIPRESS M (ミニプレスM) 712

▶▶ 取付・加工できる製品

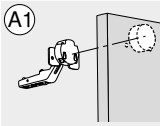

シンボル画像

PRO-CENTER/MINIPRESS PRO (プロセンター/ミニプレス　プロ) 700
MINIPRESS P/MINIPRESS M (ミニプレスP/M) 716

▶▶ アクセサリー


シンボル画像

打込ラム 724
ドリル 724

ピクトグラフ

- 受注生産品 (お問い合わせください)
- アクセサリー
- インフォメーション
- PRO-CENTER (プロセンター)
- MINIPRESS PRO (ミニプレス　プロ)
- MINIPRESS P (ミニプレスP)
- MINIPRESS M (ミニプレスM)
- 穴加工と打込用機械 – 水平方向の穴あけ
- 穴加工と打込用機械 – 垂直方向の穴あけ
- 穴加工と打込用機械 – 打込機能

取付・加工できる製品

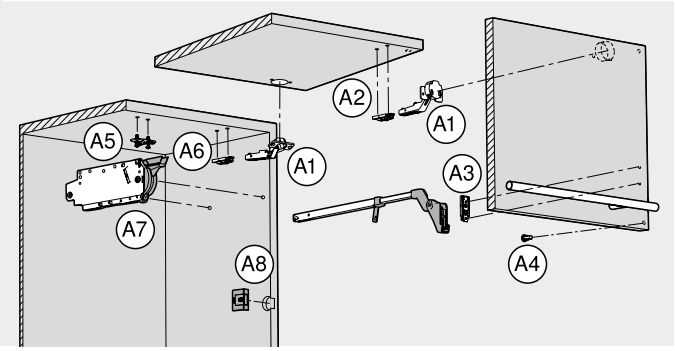

フラップシステムの加工 (AVENTOS HF (アベントスHF) 、HK-XS)

扉取付加工

- A1 ヒンジ
- A2 ストレート座
- A3 ストレート座、アーム、前板取付具
- A4 スプリングスペーサー

キャビネットの取付加工

- A5 十字座
- A6 ストレート座
- A7 リフトメカ、キャビネット取付具
- A8 SERVO-DRIVE (サーボドライブ) スイッチ

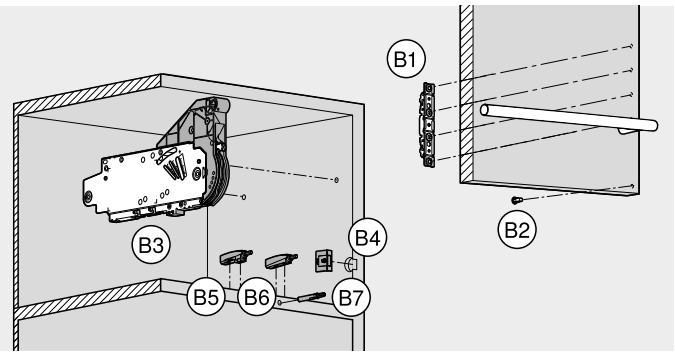

フラップシステムの加工 (AVENTOS HS (アベントスHS) 、HL、HK、HK-S)

扉取付加工

- B1 前板取付具
- B2 スプリングスペーサー

キャビネットの取付加工

- B3 リフトメカ
- B4 SERVO-DRIVE (サーボドライブ) スイッチ
- B5 TIP-ON (チップオン) – 十字型アダプタープレート
- B6 TIP-ON (チップオン) – ストレート型アダプタープレート
- B7 TIP-ON (チップオン) – 埋込用

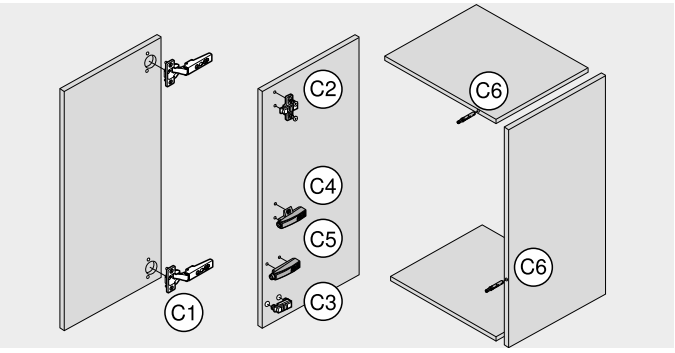

ヒンジシステムの加工

扉取付加工

- C1 ヒンジ

キャビネットの取付加工

- C2 十字座
- C3 ストレート座
- C4 BLUMOTION/TIP-ON (ブルモーション/チップオン) – 十字型アダプタープレート
- C5 BLUMOTION/TIP-ON (ブルモーション/チップオン) – ストレート型アダプタープレート
- C6 BLUMOTION/TIP-ON (ブルモーション/チップオン) – 埋込式

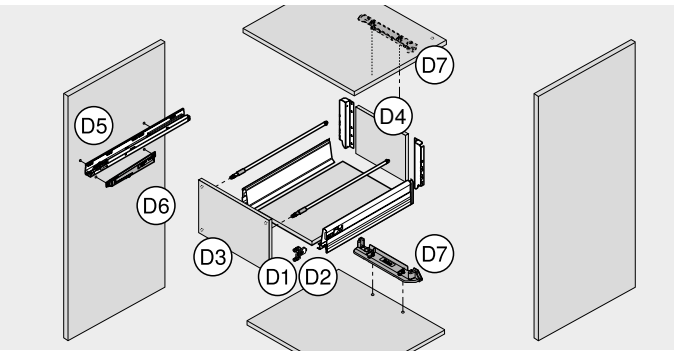

引出システムの加工

扉取付加工

- D1 LEGRABOX/TANDEMBOX/METABOX 前板取付具
- D2 MOVENTO/TANDEM (モベント/タンデム) 前板調整金具
- D3 スプリングスペーサー

引出の組立加工

- D4 引出底板/背板

キャビネットの取付加工

- D5 受レール
- D6 METABOX (メータボックス) 用 BLUMOTION (ブルモーション)
- D7 SERVO-DRIVE (サーボドライブ) 縦型プロファイル取付具

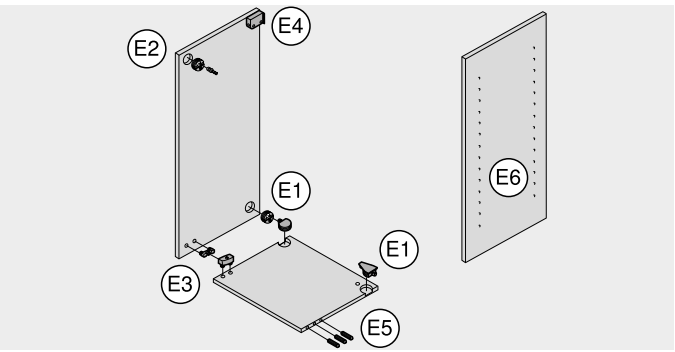

その他の製品の加工

キャビネットの取付加工

- E1 連結金具
- E2 連結金具 (正面)
- E3 連結金具
- E4 吊金具

キャビネットの取付加工

- E5 木製だぼ用穴あけ (正面)
- E6 システム穴

加工タイプ		PRO-CENTER (プロセンター)		MINIPRESS PRO (ミニプレス プロ)		MINIPRESS P (ミニプレスP)		MINIPRESS M (ミニプレスM)	
基本ユニット			692		696		708		712
	アクセサリー		693		697		709		713
フラップシステムの加工 (AVENTOS HF (アベントスHF) 、HK-XS)									
扉取付加工									
A1	ヒンジ	●		●		●		●	
	AVENTOS HF (アベントスHF) , HK-XS		700		700		716		716
A2	ストレート座	●		●		●		●	
	AVENTOS HF (アベントスHF) , HK-XS		700		700		716		716
A3	ストレート座、アーム、前板取付具	●		●		○		○	
	AVENTOS HF (アベントスHF) , HK-XS		700		700		716		716
A4	スプリングスペーサー	●		●		●		●	
	AVENTOS HF (アベントHF)		700		700		716		716
キャビネットの取付加工									
A5	十字座	●		●		●		●	
	AVENTOS HF (アベントスHF) , HK-XS		700		700		716		716
A6	ストレート座	●		●		●		●	
	AVENTOS HF (アベントスHF) , HK-XS		701		701		717		717
A7	リフトメカ、キャビネット取付具	●		●		○		○	
	AVENTOS HF (アベントスHF) , HK-XS		701		701		717		717
A8	SERVO-DRIVE (サーボドライブ) スイッチ	●		●		●		●	
	AVENTOS HF (アベントHF)		701		701		717		717
フラップシステムの加工 (AVENTOS HS (アベントスHS) 、HL、HK、HK-S)									
扉取付加工									
B1	前板取付具	○		○		○		○	
	AVENTOS HS (アベントスHS) , HL, HK		701		701		717		717
B1	前板取付具	●		●		○		○	
	AVENTOS HK-S (アベントスHK-S)		701		701		717		717
B2	スプリングスペーサー	●		●		●		●	
	AVENTOS HS (アベントスHS) , HL, HK		702		702		717		717
キャビネットの取付加工									
B3	リフトメカ	●		●		○		○	
	AVENTOS HS (アベントスHS) , HL, HK, HK-S		702		702		718		718
B4	SERVO-DRIVE (サーボドライブ) スイッチ	●		●		●		●	
	AVENTOS HS (アベントスHS) , HL, HK		702		702		718		718
B5	TIP-ON (チップオン) – 十字型アダプタープレート	●		●		●		●	
	AVENTOS HK (アベントスHK) , HK-S		702		702		718		718
B6	TIP-ON (チップオン) – ストレート型アダプタープレート	●		●		●		●	
	AVENTOS HK (アベントスHK) , HK-S		702		702		718		718
B7	TIP-ON (チップオン) – 埋込用	●		–		–		–	
	AVENTOS HK (アベントスHK) , HK-S		702						

● 推奨　○ 可能　– 不可能

加工タイプ		PRO-CENTER (プロセンター)		MINIPRESS PRO (ミニプレス プロ)		MINIPRESS P (ミニプレスP)		MINIPRESS M (ミニプレスM)	
基本ユニット			692		696		708		712
	アクセサリー		693		697		709		713
ヒンジシステムの加工									
扉取付加工									
C1	ヒンジ	●	702	●	702	●	718	●	718
キャビネットの取付加工									
C2	十字座	●	703	●	703	●	718	●	718
C3	ストレート座	●	703	●	703	●	719	●	719
C4	BLUMOTION/TIP-ON (ブルモーション／チップオン) 十字型アダプタープレート	●	703	●	703	●	719	●	719
C5	BLUMOTION/TIP-ON (ブルモーション／チップオン) ストレート型アダプタープレート	●	703	●	703	●	719	●	719
C6	BLUMOTION/TIP-ON (ブルモーション／チップオン) 埋込式	●	703	–		–		–	
引出システムの加工									
扉取付加工									
D1	LEGRABOX-/TANDEMBOX intivo (レグラボックス／タンデムボックス　インティーボ) 前板取付具	●	703	●	703	○	719	○	719
D1	TANDEMBOX antaro-/TANDEMBOX plus (タンデムボックス　アンタロ／タンデムボックス　プラス) 前板取付具	●	704	●	704	○	719	○	719
D1	METABOX (メータボックス) 前板取付具	●	704	●	704	○	720	○	720
D2	MOVENTO/TANDEM (モベント／タンデム) 前板調整金具 295.1000	●	704	●	704	●	720	●	720
D3	スプリングスペーサー	●	704	●	704	●	720	●	720
引出の組立加工									
D4	引出底板／背板	●	704	●	704	○	720	○	720
キャビネットの取付加工									
D5	受レール	●	705	●	705	○	721	○	721
D6	METABOX (メータボックス) 用 BLUMOTION (ブルモーション)	●	705	●	705	○	721	○	721
D7	SERVO-DRIVE (サーボドライブ) 縦型プロファイル取付具	●	705	●	705	○	721	○	721

● 推奨　○ 可能　– 不可能

加工タイプ		PRO-CENTER (プロセンター)		MINIPRESS PRO (ミニプレス プロ)		MINIPRESS P (ミニプレスP)		MINIPRESS M (ミニプレスM)	
基本ユニット			692		696		708		712
	アクセサリー		693		697		709		713
その他の製品の加工									
キャビネットの取付加工									
E1 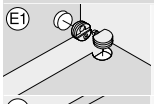	連結金具 40.0500N/40.0110/40.0620	●	705	●	705	●	721	●	721
E2 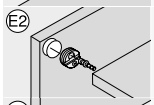	連結金具 (正面) 42.0700.01/40.0200	●	706	–		–		–	
E3 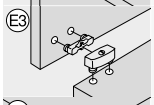	連結金具 40.2110/40.2120.02	●	706	●	706	●	721	●	721
E4 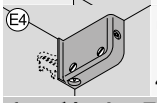	吊金具 48N0610.02/03	●	706	●	706	●	721	●	721
キャビネットの取付加工									
E5 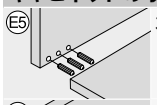	木ダボ用穴あけ	●	706	–		–		–	
E6 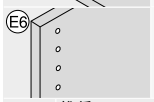	システム穴	●	707	●	707	○	722	○	722

● 推奨　○ 可能　– 不可能



PRO-CENTER (プロセンター)



プロセンター　多目的に使える機械

PRO-CENTER (プロセンター) は穴あけと打込機械の中でも最も優れた製品です。PRO-CENTER により、すべての垂直方向および平行方向の穴あけを簡単に行うことができます。金具を垂直方向に取付けることも同様に簡単です。PRO-CENTER は、広範なユニットシステム (組立て図面、ドリルヘッド、およびスケール) によって、さまざまな組立に対応します。

- 垂直方向の穴加工および金具の取り付け作業ができます
- 水平方向の穴加工
- ドリルビットとラムを取付けたドリルヘッドを迅速に交換できる
- プリセットしたルーラーを迅速に交換できる
- 回転ストップによる穴の深さおよび穴加工寸法の調整

使用例



セットアップ図に、各作業手順が系統的に示され、色で識別されています



カラーコードシステムにより、PRO-CENTER (プロセンター) の正しい調整がより簡単になります



事前装備のドリルヘッド (同様に色で識別されています) を挿入し、コネクター標準タイプにより工具を使わずに固定します



ヒンジ、座金、コネクター、連穴、木製だ簿用穴あけの穴の位置のための正しいカット量は事前にセットされています。その他の定期的に必要となる寸法も事前に設定することができます



ストッパーが色で識別されているルーラーは、少ない作業で工具を使わずに取付けることができます



カラーマーク付き回転ハンドル (回転ストップ) で、穴の深さを任意の位置に予め調節することができます

PRO-CENTER (プロセンター)



シンボル画像

- 水平ドリルヘッド込み (3軸)
- ルーラーシステム、作業テーブル、工具セット付き
- 対応電圧はご相談ください
- ルーラー、ドリルヘッド、その他のアクセサリーは基本ユニットに含まれません

製品紹介ビデオ

品番一覧

F1		PRO-CENTER (プロセンター)		
		電圧 (V)	周波数 (Hz)	品番
		3 x 400	50/60	M65.2000
構成内容:				
F	1 x	PRO-CENTER (プロセンター)		
–	1 x	ツールセット		
–	1 x	作業テーブル		
–	1 x	ホールドクランプ (空圧式)、左/右		
–	1 x	セットアップ図ラック		
–	1 x	水平ドリルヘッド (3軸)		

Z アクセサリー

ドリルヘッド

		回転軸数 (個)	回転軸の距離 (mm)	品番	使用	ドリル	取付け
G1		3	9.5/45	MZK.2000	ヒンジ	●	●
G2		2	32	MZK.2100	ストレート座	●	●
					前板取付具	●	●
					連結金具	●	●
					吊金具	●	●
G3		2	32	MZK.2110	十字座	●	●
G4		8	32	MZK.2200.01	前板取付具	●	
					受レール	●	
G5		8	32	MZK.2230	前板取付具	●	●
					受レール	●	
G6		3	32	MZK.2400	木製ダボ	●	
G7		9	32	MZK.2810.01	システム穴	●	
G8		17	32	MZK.2880	受レール	●	
					前板取付具	●	
					システム穴	●	

参照ページ

概要 – 穴あけと打込機械	687	アクセサリー – 打込ラム	724
		アクセサリー – ドリル	724
概要 – 取付・加工できる製品	688		
取付・加工できる製品	700		



PRO-CENTER (プロセンター)

品番一覧

Z アクセサリー

定規

		名称	長さ (mm)	目盛り (mm)	品番	使用
H1		基本ルーラー	1700	850–0–850	MZL.2000	すべての垂直方向の加工用
H2		水平ルーラー	1700	850–0–850	MZL.2060	すべての水平方向の加工用
H3		システム穴ルーラー 左／右	953	0–832	MZL.2080	システム穴の簡単な穴あけ用
H4		ベースルーラー	1250	0–850	MZL.2010	穴あけをより正確に行います
H5		延長ルーラー 左／右	1700	850–2550	MZL.2090	基本／水平ルーラーを延長します
H6		延長ルーラー 左	1700	850–2550	MZL.2090.03	基本／水平ルーラーを延長します

		名称	品番	使用
H9		延長ルーラーサポート	MZV.2100	延長ルーラー用のサポート
H10		スイベルストッパー	MZS.1000	
H11		薄型ストッパー、左側用	MZS.2000	
H12		薄型ストッパー、右側用	MZS.2000	
H13		センターマーキングストップ	MZR.1200	
H16		MINISTICK	MZS.0040	

基本的事項

		名称	品番	
I2		クイックチャックスリーブ、左	MZF.2000	
I3		クイックチャックスリーブ、右	MZF.2000	
I4		クイックチャック	MZF.1030	
I5		クイックチャックカバー	MZF.1050	
I13		PRO-CENTER/MINIPRESS PRO (プロセンター/ミニプレス　プロ) ドリルヘッドおよびルーラー用ラック	MZA.2600	
I14		ツールホルダー	M51.0802	

参照ページ

概要 – 穴あけと打込機械	687	アクセサリー – 打込ラム	724
		アクセサリー – ドリル	724
概要 – 取付・加工できる製品	688		
取付・加工できる製品	700		

PRO-CENTER (プロセンター)

取付・加工できる製品

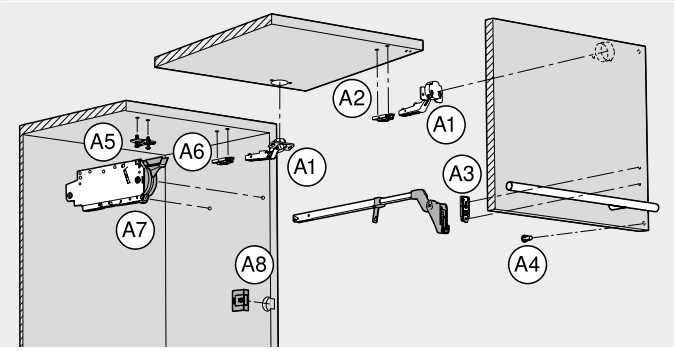

フラップシステムの加工 (AVENTOS HF (アベントスHF) 、HK-XS)	
扉取付加工	
A1 ヒンジ	●
A2 ストレート座	●
A3 ストレート座、アーム、前板取付具	●
A4 スプリングスペーサー	●
キャビネットの取付加工	
A5 十字座	●
A6 ストレート座	●
A7 リフトメカ、キャビネット取付具	●
A8 SERVO-DRIVE (サーボドライブ) スイッチ	●

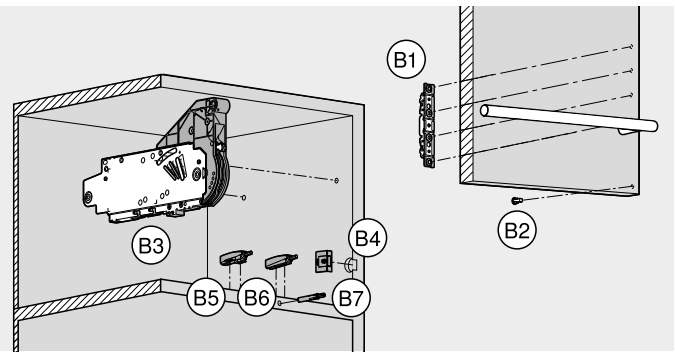

フラップシステムの加工 (AVENTOS HS (アベントスHS) 、HL、HK、HK-S)	
扉取付加工	
B1 前板取付具	●
B2 スプリングスペーサー	●
キャビネットの取付加工	
B3 リフトメカ	●
B4 SERVO-DRIVE (サーボドライブ) スイッチ	●
B5 TIP-ON (チップオン) – 十字型アダプタープレート	●
B6 TIP-ON (チップオン) – ストレート型アダプタープレート	●
B7 TIP-ON (チップオン) – 埋込用	●

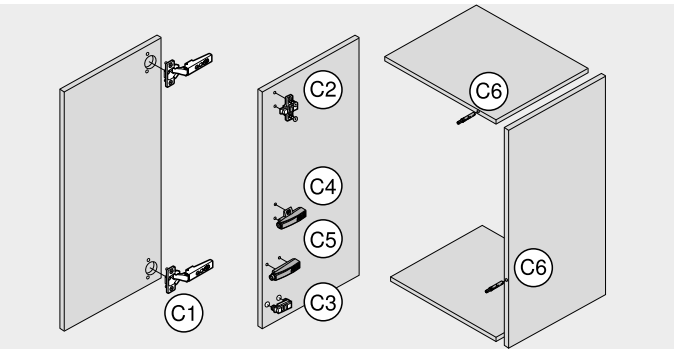

ヒンジシステムの加工	
扉取付加工	
C1 ヒンジ	●
キャビネットの取付加工	
C2 十字座	●
C3 ストレート座	●
C4 BLUMOTION/TIP-ON (ブルモーション/チップオン) – 十字型アダプタープレート	●
C5 BLUMOTION/TIP-ON (ブルモーション/チップオン) – ストレート型アダプタープレート	●
C6 BLUMOTION/TIP-ON (ブルモーション/チップオン) – 埋込式	●

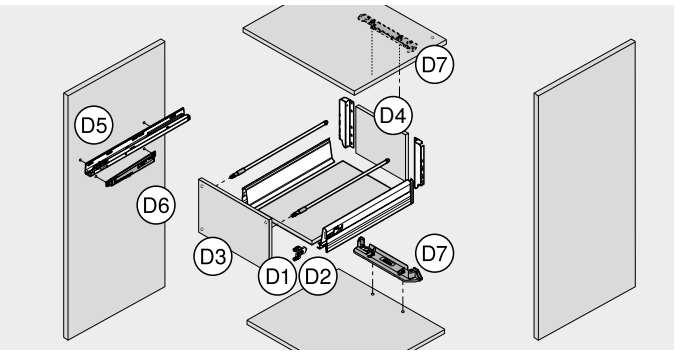

引出システムの加工	
扉取付加工	
D1 LEGRABOX/TANDEMBOX/METABOX 前板取付具	●
D2 MOVENTO/TANDEM (モベント/タンデム) 前板調整金具	●
D3 スプリングスペーサー	●
引出の組立加工	
D4 引出底板/背板	●
キャビネットの取付加工	
D5 受レール	●
D6 METABOX (メータボックス) 用 BLUMOTION (ブルモーション)	●
D7 SERVO-DRIVE (サーボドライブ) 縦型プロファイル取付具	●

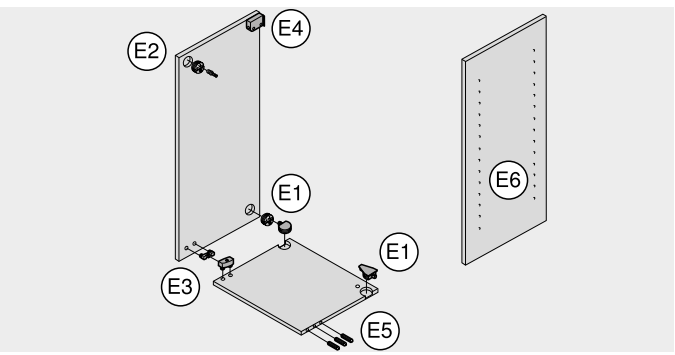

その他の製品の加工	
キャビネットの取付加工	
E1 連結金具	●
E2 連結金具 (正面)	●
E3 連結金具	●
E4 吊金具	●
キャビネットの取付加工	
E5 木製だぼ用穴あけ (正面)	●
E6 システム穴	●

● 推奨
○ 可能
– 不可能



MINIPRESS PRO（ミニプレス　プロ）



ミニプレスプロ　多目的な機械

MINIPRESS PRO（ミニプレス　プロ）は、キャビネット、扉、および前板を簡単に加工することができます。垂直方向の下穴加工と金具の打込みが正確に効率的にできます。

- 垂直方向の穴加工および金具の取り付け作業ができます
- ドリルビットとラムを取付けたドリルヘッドを迅速に交換できる
- プリセットしたルーラーを迅速に交換できる
- 回転ストップによる穴の深さおよび穴加工寸法の調整

使用例



セットアップ図に、各作業手順が系統的に示され、色で識別されています



カラーコードシステムにより、MINIPRESS PRO（ミニプレス　プロ）の正しい調整がより簡単になります



事前装備のドリルヘッド（同様に色で識別されています）を挿入し、コネクター標準タイプにより工具を使わずに固定します



カット量は回転スピンドルで調整します



ストッパーが色で識別されているルーラーは、少ない作業で工具を使わずに取付けることができます



カラーマーク付き回転ハンドル（回転ストップ）で、穴の深さを任意の位置に予め調節することができます

MINIPRESS PRO (ミニプレス　プロ)



シンボル画像

- ルーラーシステム、作業テーブル、工具セット付き
- 対応電圧はご相談ください
- ルーラー、ドリルヘッド、その他のアクセサリーは基本ユニットに含まれません

製品紹介ビデオ

品番一覧

F1		MINIPRESS PRO (ミニプレス　プロ)		
		電圧 (V)	周波数 (Hz)	品番
		3 x 400	50/60	M54.2000
構成内容:				
F	1 x	MINIPRESS PRO (ミニプレス　プロ)		
–	1 x	ツールセット		
–	1 x	作業テーブル		
–	1 x	ホールドクランプ (空圧式)、左／右		
–	1 x	セットアップ図ラック		
–	1 x	ポジションインジケーター		

F2		MINIPRESS PRO (ミニプレス　プロ)		
		電圧 (V)	周波数 (Hz)	品番
		3 x 400	50/60	☎ M54.2000
構成内容:				
F	1 x	MINIPRESS PRO (ミニプレス　プロ)		
–	1 x	ツールセット		
–	1 x	作業テーブル		
–	1 x	ホールドクランプ (空圧式)、左／右		
–	1 x	セットアップ図ラック		
–	1 x	ポジションインジケーター		
H14	1 x	センターマーキングストップレーザー		

Z アクセサリー

ドリルヘッド

		回転軸数 (個)	回転軸の距離 (mm)	品番	使用	ドリル	取付け
G1		3	9.5/45	MZK.2000	ヒンジ	●	●
G2		2	32	MZK.2100	ストレート座	●	●
					前板取付具	●	●
					連結金具	●	●
					吊金具	●	●
G3		2	32	MZK.2110	十字座	●	●
G4		8	32	MZK.2200.01	前板取付具	●	
					受レール	●	
G5		8	32	MZK.2230	前板取付具	●	●
					受レール	●	
G7		9	32	MZK.2810.01	システム穴	●	

参照ページ

概要 – 穴あけと打込機械	687	アクセサリー – 打込ラム	724
		アクセサリー – ドリル	724
概要 – 取付・加工できる製品	688		
取付・加工できる製品	700		



Z

MINIPRESS PRO (ミニプレス　プロ)

品番一覧

Z アクセサリー

定規

		名称	長さ (mm)	目盛り (mm)	品番	使用
H1		基本ルーラー	1700	850–0–850	MZL.2000	すべての垂直方向の加工用
H3		システム穴ルーラー 左／右	953	0–832	MZL.2080	システム穴の簡単な穴あけ用
H4		ベースルーラー	1250	0–850	MZL.2010	穴あけをより正確に行います
H5		延長ルーラー 左／右	1700	850–2550	MZL.2090	基本／水平ルーラーを延長します
H6		延長ルーラー 左	1700	850–2550	MZL.2090.03	基本／水平ルーラーを延長します

		名称	品番	使用
H9		延長ルーラーサポート	MZV.2100	延長ルーラー用のサポート
H10		スイベルストッパー	MZS.1000	
H11		薄型ストッパー、左側用	MZS.2000	
H12		薄型ストッパー、右側用	MZS.2000	
H13		センターマーキングストップ	MZR.1200	
H14		センターマーキングストップレーザー	MZR.5400	
H16		MINISTICK	MZS.0040	

基本的事項

		名称	品番	
I2		クイックチャックスリーブ、左	MZF.2000	
I3		クイックチャックスリーブ、右	MZF.2000	
I4		クイックチャック	MZF.1030	
I5		クイックチャックカバー	MZF.1050	
I13		PRO-CENTER/MINIPRESS PRO (プロセンター/ミニプレス　プロ) ドリルヘッドおよびルーラー用ラック	MZA.2600	
I14		ツールホルダー	M51.0802	

組立機械・ジグ

参照ページ

概要 – 穴あけと打込機械	687	アクセサリー – 打込ラム	724
		アクセサリー – ドリル	724
概要 – 取付・加工できる製品	688		
取付・加工できる製品	700		



MINIPRESS PRO (ミニプレス　プロ)

取付・加工できる製品

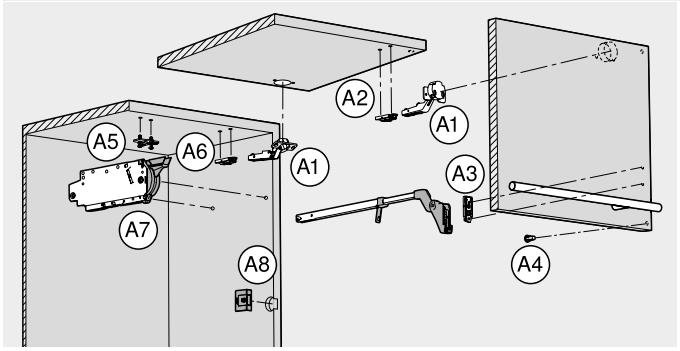

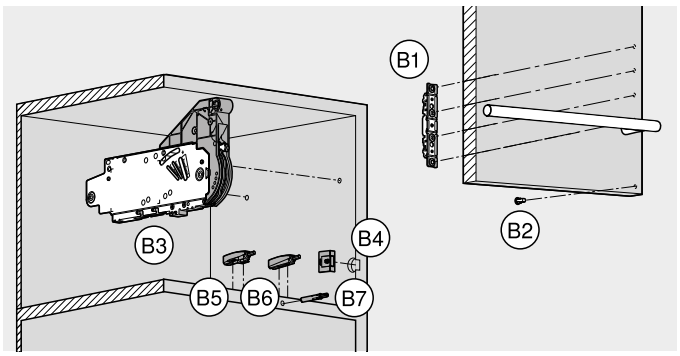

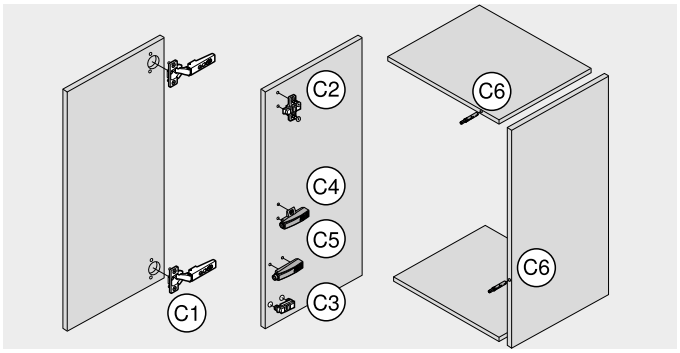

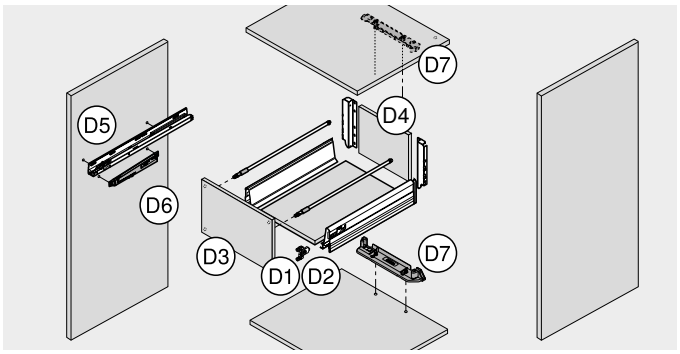

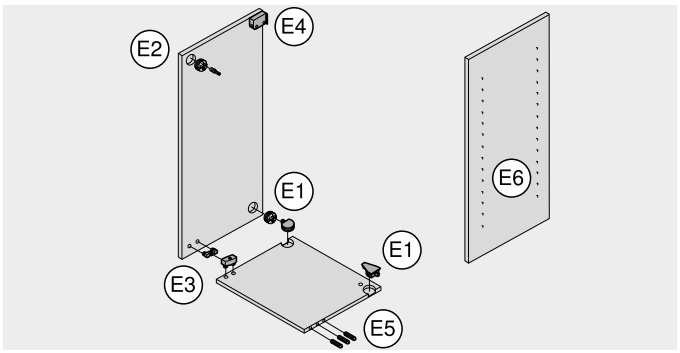

フラップシステムの加工 (AVENTOS HF (アベントスHF) 、HK-XS)	
扉取付加工	
A1 ヒンジ	●
A2 ストレート座	●
A3 ストレート座、アーム、前板取付具	●
A4 スプリングスペーサー	●
キャビネットの取付加工	
A5 十字座	●
A6 ストレート座	●
A7 リフトメカ、キャビネット取付具	●
A8 SERVO-DRIVE (サーボドライブ) スイッチ	●

フラップシステムの加工 (AVENTOS HS (アベントスHS) 、HL、HK、HK-S)	
扉取付加工	
B1 前板取付具	●
B2 スプリングスペーサー	●
キャビネットの取付加工	
B3 リフトメカ	●
B4 SERVO-DRIVE (サーボドライブ) スイッチ	●
B5 TIP-ON (チップオン) – 十字型アダプタープレート	●
B6 TIP-ON (チップオン) – ストレート型アダプタープレート	●
B7 TIP-ON (チップオン) – 埋込用	–

ヒンジシステムの加工	
扉取付加工	
C1 ヒンジ	●
キャビネットの取付加工	
C2 十字座	●
C3 ストレート座	●
C4 BLUMOTION/TIP-ON (ブルモーション/チップオン) – 十字型アダプタープレート	●
C5 BLUMOTION/TIP-ON (ブルモーション/チップオン) – ストレート型アダプタープレート	●
C6 BLUMOTION/TIP-ON (ブルモーション/チップオン) – 埋込式	–

引出システムの加工	
扉取付加工	
D1 LEGRABOX/TANDEMBOX/METABOX 前板取付具	●
D2 MOVENTO/TANDEM (モベント/タンデム) 前板調整金具	●
D3 スプリングスペーサー	●
引出の組立加工	
D4 引出底板/背板	●
キャビネットの取付加工	
D5 受レール	●
D6 METABOX (メータボックス) 用 BLUMOTION (ブルモーション)	●
D7 SERVO-DRIVE (サーボドライブ) 縦型プロファイル取付具	●

その他の製品の加工	
キャビネットの取付加工	
E1 連結金具	●
E2 連結金具 (正面)	–
E3 連結金具	●
E4 吊金具	●
キャビネットの取付加工	
E5 木ダボ用穴あけ	–
E6 システム穴	●

● 推奨
○ 可能
– 不可能

► 穴あけと打込機械
►► 取付・加工できる製品



PRO-CENTER/MINIPRESS PRO (プロセンター/ミニプレス　プロ)

フラップシステムの加工 (AVENTOS HF (アベントスHF) 、HK-XS)

扉取付加工

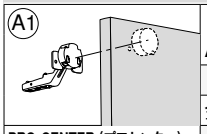

A1	ヒンジ AVENTOS HF (アベントスHF) , HK-XS	必要な数量	品番
	ドリルヘッド、スピンドル数 3、穴をあけて金具を取付けます	1 x	MZK.2000
	金具用ドリルビット、35 x 57 mm、右	1 x	M01.ZB35.02
PRO-CENTER (プロセンター)	ドリルビット、8 x 57 mm、左	2 x	M01.ZB08.03
MINIPRESS PRO (ミニプレス　プロ)	ルーフチップ付きドリルビット、2.5 x 57 mm、左	2 x	M01.ZB02.D3
	ベースルーラー、1250 mm (1本、0–850 mm の目盛り)	1 x	MZL.2010
	ベーシックルーラー、1700 mm (1本、850–0–850 mm の目盛り)	1 x	MZL.2000
	スイベルストッパー	4 x	MZS.1000

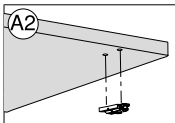

A2	ストレート座 AVENTOS HF (アベントHF)	必要な数量	品番
	ドリルヘッド、スピンドル数 2、穴をあけて金具を取付けます	1 x	MZK.2100
	ドリルビット、10 x 57 mm、右	1 x	M01.ZB10.02
PRO-CENTER (プロセンター)	ドリルビット、10 x 57 mm、左	1 x	M01.ZB10.03
MINIPRESS PRO (ミニプレス　プロ)	ドリルビット、5 x 57 mm、右	1 x	M01.ZB05.02
	ドリルビット、5 x 57 mm、左	1 x	M01.ZB05.03
	ルーフチップ付きドリルビット、2.5 x 57 mm、右	1 x	M01.ZB02.D2
	ルーフチップ付きドリルビット、2.5 x 57 mm、左	1 x	M01.ZB02.D3
	ベースルーラー、1250 mm (1本、0–850 mm の目盛り)	1 x	MZL.2010
	ベーシックルーラー、1700 mm (1本、850–0–850 mm の目盛り)	1 x	MZL.2000
	スイベルストッパー	4 x	MZS.1000
	打込ラム、ストレート座 177H51x0	1 x	MZM.0050
	打込ラム、ストレート座 177H31x0	1 x	MZM.0053

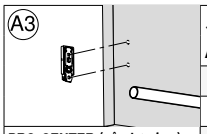

A3	ストレート座、アーム、前板取付具 AVENTOS HF (アベントスHF) , HK-XS	必要な数量	品番
	ドリルヘッド、スピンドル数 2、穴をあけて金具を取付けます	1 x	MZK.2110
	ドリルビット、5 x 57 mm、左	2 x	M01.ZB05.03
PRO-CENTER (プロセンター)	ルーフチップ付きドリルビット、2.5 x 57 mm、左	2 x	M01.ZB02.D3
MINIPRESS PRO (ミニプレス　プロ)	ベーシックルーラー、1700 mm (1本、850–0–850 mm の目盛り)	1 x	MZL.2000
	スイベルストッパー	2 x	MZS.1000

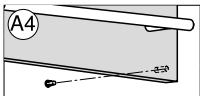

A4	スプリングスペーサー AVENTOS HF (アベントHF)	必要な数量	品番
	ドリルヘッド、スピンドル数 2、穴をあけて金具を取付けます	1 x	MZK.2100
	ドリルビット、8 x 57 mm、右	1 x	M01.ZB08.02
PRO-CENTER (プロセンター)	ドリルビット、5 x 57 mm、右	1 x	M01.ZB05.02
MINIPRESS PRO (ミニプレス　プロ)	ベーシックルーラー、1700 mm (1本、850–0–850 mm の目盛り)	1 x	MZL.2000
	スイベルストッパー	2 x	MZS.1000

キャビネットの取付加工

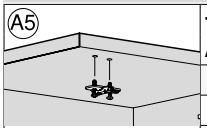

A5	十字座 AVENTOS HF (アベントスHF) , HK-XS	必要な数量	品番
	ドリルヘッド、スピンドル数 2、穴をあけて金具を取付けます	1 x	MZK.2110
	ドリルビット、5 x 57 mm、左	2 x	M01.ZB05.03
PRO-CENTER (プロセンター)	ルーフチップ付きドリルビット、2.5 x 57 mm、左	2 x	M01.ZB02.D3
MINIPRESS PRO (ミニプレス　プロ)	ドリルビット、10 x 57 mm、左	2 x	M01.ZB10.03
	ベースルーラー、1250 mm (1本、0–850 mm の目盛り)	1 x	MZL.2010
	ベーシックルーラー、1700 mm (1本、850–0–850 mm の目盛り)	1 x	MZL.2000
	スイベルストッパー	4 x	MZS.1000
	打込ラム、座金 174H71xx	1 x	MZM.0061.01

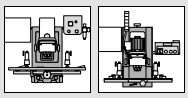

PRO-CENTER/MINIPRESS PRO (プロセンター/ミニプレス　プロ)

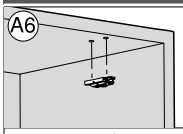 A6	**ストレート座** **AVENTOS HF (アベントスHF) , HK-XS**	**必要な数量**	**品番**
	ドリルヘッド、スピンドル数 2、穴をあけて金具を取付けます	1 x	MZK.2100
	ドリルビット、10 x 57 mm、右	1 x	M01.ZB10.02
PRO-CENTER (プロセンター)	ドリルビット、10 x 57 mm、左	1 x	M01.ZB10.03
MINIPRESS PRO (ミニプレス　プロ)	ドリルビット、5 x 57 mm、右	1 x	M01.ZB05.02
	ドリルビット、5 x 57 mm、左	1 x	M01.ZB05.03
	ルーフチップ付きドリルビット、2.5 x 57 mm、右	1 x	M01.ZB02.D3
	ルーフチップ付きドリルビット、2.5 x 57 mm、左	1 x	M01.ZB02.D2
	ベースルーラー、1250 mm (1本、0–850 mm の目盛り)	1 x	MZL.2010
	ベーシックルーラー、1700 mm (1本、850–0–850 mm の目盛り)	1 x	MZL.2000
	スイベルストッパー	4 x	MZS.1000
	打込ラム、ストレート座 177H51x0	1 x	MZM.0050
	打込ラム、ストレート座 177H31x0	1 x	MZM.0053

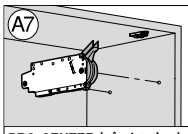 A7	**リフトメカ** **AVENTOS HF (アベントHF)**	**必要な数量**	**品番**
	ドリルヘッド、8軸、穴あけ	1 x	MZK.2200.01
	ドリルビット、5 x 57 mm、右	2 x	M01.ZB05.02
PRO-CENTER (プロセンター)	ベーシックルーラー、1700 mm (1本、850–0–850 mm の目盛り)	1 x	MZL.2000
MINIPRESS PRO (ミニプレス　プロ)	スイベルストッパー	2 x	MZS.1000

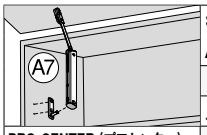 A7	**キャビネット取付具** **AVENTOS HK-XS (アベントスHK-XS)**	**必要な数量**	**品番**
	ドリルヘッド、スピンドル数 2、穴をあけて金具を取付けます	1 x	MZK.2110
	ルーフチップ付きドリルビット、2.5 x 57 mm、左	2 x	M01.ZB02.D3
PRO-CENTER (プロセンター)	ドリルビット、5 x 57 mm、左	2 x	M01.ZB05.03
MINIPRESS PRO (ミニプレス　プロ)	ベーシックルーラー、1700 mm (1本、850–0–850 mm の目盛り)	1 x	MZL.2000
	スイベルストッパー	2 x	MZS.1000

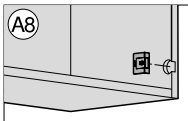 A8	**SERVO-DRIVE (サーボドライブ) スイッチ** **AVENTOS HF (アベントHF)**	**必要な数量**	**品番**
	ドリルヘッド、スピンドル数 2、穴をあけて金具を取付けます	1 x	MZK.2100
	金具用ドリルビット、35 x 57 mm、右	1 x	M01.ZB35.02
PRO-CENTER (プロセンター)	金具用ドリルビット (センターチップなし) 、35 x 57 mm、右	1 x	M01.ZB35.OS
MINIPRESS PRO (ミニプレス　プロ)	ベーシックルーラー、1700 mm (1本、850–0–850 mm の目盛り)	1 x	MZL.2000
	スイベルストッパー	2 x	MZS.1000

フラップシステムの加工 (AVENTOS HS (アベントスHS) 、HL、HK、HK-S)

扉取付加工

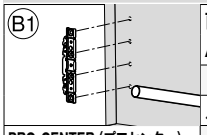 B1	**前板取付具** **AVENTOS HS (アベントスHS) , HL, HK**	**必要な数量**	**品番**
	ドリルヘッド、9軸、穴あけ	1 x	MZK.2810.01
	ルーフチップ付きドリルビット、2.5 x 57 mm、右	2 x	M01.ZB02.D2
PRO-CENTER (プロセンター)	ルーフチップ付きドリルビット、2.5 x 57 mm、左	2 x	M01.ZB02.D3
MINIPRESS PRO (ミニプレス　プロ)	ベーシックルーラー、1700 mm (1本、850–0–850 mm の目盛り)	1 x	MZL.2000
	スイベルストッパー	2 x	MZS.1000

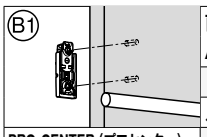 B1	**前板取付具** **AVENTOS HK-S (アベントスHK-S)**	**必要な数量**	**品番**
	ドリルヘッド、スピンドル数 2、穴をあけて金具を取付けます	1 x	MZK.2100
	ルーフチップ付きドリルビット、2.5 x 57 mm、左	2 x	M01.ZB02.D3
PRO-CENTER (プロセンター)	ベーシックルーラー、1700 mm (1本、850–0–850 mm の目盛り)	1 x	MZL.2000
MINIPRESS PRO (ミニプレス　プロ)	スイベルストッパー	2 x	MZS.1000
	打込ラム、ストレート座 177H31x0	1 x	MZM.0053

► 穴あけと打込機械
►► 取付・加工できる製品



PRO-CENTER/MINIPRESS PRO (プロセンター/ミニプレス　プロ)

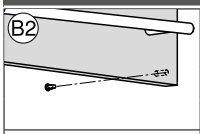 B2	**スプリングスペーサー** **AVENTOS HS (アベントスHS) , HL, HK**	**必要な数量**	**品番**
	ドリルヘッド、スピンドル数 2、穴をあけて金具を取付けます	1 x	MZK.2100
	ドリルビット、8 x 57 mm、右	1 x	M01.ZB08.02
PRO-CENTER (プロセンター)	ドリルビット、5 x 57 mm、右	1 x	M01.ZB05.02
MINIPRESS PRO (ミニプレス　プロ)	ベーシックルーラー、1700 mm (1本、850–0–850 mm の目盛り)	1 x	MZL.2000
	スイベルストッパー	2 x	MZS.1000

キャビネットの取付加工

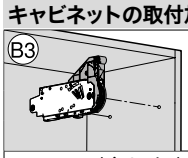 B3	**リフトメカ** **AVENTOS HS (アベントスHS) , HL, HK, HK-S**	**必要な数量**	**品番**
	ドリルヘッド、8軸、穴あけ	1 x	MZK.2200.01
	ドリルビット、5 x 57 mm、右	2 x	M01.ZB05.02
PRO-CENTER (プロセンター)	ベーシックルーラー、1700 mm (1本、850–0–850 mm の目盛り)	1 x	MZL.2000
MINIPRESS PRO (ミニプレス　プロ)	スイベルストッパー	2 x	MZS.1000

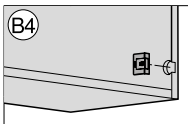 B4	**SERVO-DRIVE (サーボドライブ) スイッチ** **AVENTOS HS (アベントスHS) , HL, HK**	**必要な数量**	**品番**
	ドリルヘッド、スピンドル数 2、穴をあけて金具を取付けます	1 x	MZK.2100
	金具用ドリルビット、35 x 57 mm、右	1 x	M01.ZB35.02
PRO-CENTER (プロセンター)	金具用ドリルビット (センターチップなし) 、35 x 57 mm、右	1 x	M01.ZB35.OS
MINIPRESS PRO (ミニプレス　プロ)	ベーシックルーラー、1700 mm (1本、850–0–850 mm の目盛り)	1 x	MZL.2000
	スイベルストッパー	2 x	MZS.1000

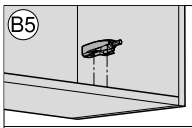 B5	**TIP-ON (チップオン) – 十字型アダプタープレート** **AVENTOS HK (アベントスHK) , HK-S**	**必要な数量**	**品番**
	ドリルヘッド、スピンドル数 2、穴をあけて金具を取付けます	1 x	MZK.2110
	ルーフチップ付きドリルビット、2.5 x 57 mm、左	2 x	M01.ZB02.D3
PRO-CENTER (プロセンター)	ドリルビット、5 x 57 mm、左	2 x	M01.ZB05.03
MINIPRESS PRO (ミニプレス　プロ)	ベーシックルーラー、1700 mm (1本、850–0–850 mm の目盛り)	1 x	MZL.2000
	スイベルストッパー	2 x	MZS.1000

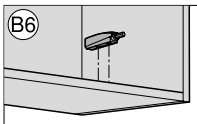 B6	**TIP-ON (チップオン) – ストレート型アダプタープレート** **AVENTOS HK (アベントスHK) , HK-S**	**必要な数量**	**品番**
	ドリルヘッド、スピンドル数 2、穴をあけて金具を取付けます	1 x	MZK.2100
	ルーフチップ付きドリルビット、2.5 x 57 mm、右	1 x	M01.ZB02.D2
PRO-CENTER (プロセンター)	ルーフチップ付きドリルビット、2.5 x 57 mm、左	1 x	M01.ZB02.D3
MINIPRESS PRO (ミニプレス　プロ)	ベーシックルーラー、1700 mm (1本、850–0–850 mm の目盛り)	1 x	MZL.2000
	スイベルストッパー	2 x	MZS.1000

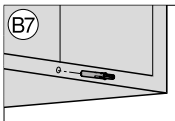 B7	**TIP-ON (チップオン) – 埋込用** **AVENTOS HK (アベントスHK) , HK-S**	**必要な数量**	**品番**
	ドリルビット、10 x 77 mm、右	1 x	M65.ZB10.02
	水平ルーラー、1700 mm　(1本、850– 0– 850 mm の目盛り)	1 x	MZL.2060
PRO-CENTER (プロセンター)	スイベルストッパー	2 x	MZS.1000

ヒンジシステムの加工

扉取付加工

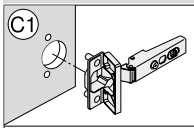 C1	**ヒンジ**	**必要な数量**	**品番**
	ドリルヘッド、スピンドル数 3、穴をあけて金具を取付けます	1 x	MZK.2000
	金具用ドリルビット、35 x 57 mm、右	1 x	M01.ZB35.02
PRO-CENTER (プロセンター)	ドリルビット、8 x 57 mm、左	2 x	M01.ZB08.03
MINIPRESS PRO (ミニプレス　プロ)	ルーフチップ付きドリルビット、2.5 x 57 mm、左	2 x	M01.ZB02.D3
	金具用ドリルビット、26 x 57 mm、右	1 x	M01.ZB26.02
	ベースルーラー、1250 mm (1本、0–850 mm の目盛り)	1 x	MZL.2010
	ベーシックルーラー、1700 mm (1本、850–0–850 mm の目盛り)	1 x	MZL.2000
	スイベルストッパー	4 x	MZS.1000
	打込ラム、ヒンジ、すべての開き角度 – ミニヒンジを除く	1 x	MZM.0040

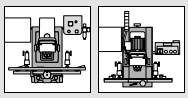

PRO-CENTER/MINIPRESS PRO (プロセンター/ミニプレス　プロ)

キャビネットの取付加工

C2 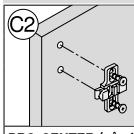	**十字座**	**必要な数量**	**品番**
	ドリルヘッド、スピンドル数 2、穴をあけて金具を取付けます	1 x	MZK.2110
	ドリルビット、5 x 57 mm、左	2 x	M01.ZB05.03
PRO-CENTER (プロセンター)	ルーフチップ付きドリルビット、2.5 x 57 mm、左	2 x	M01.ZB02.D3
MINIPRESS PRO (ミニプレス　プロ)	ドリルビット、10 x 57 mm、左	2 x	M01.ZB10.03
	ベースルーラー、1250 mm (1本、0–850 mm の目盛り)	1 x	MZL.2010
	ベーシックルーラー、1700 mm (1本、850–0–850 mm の目盛り)	1 x	MZL.2000
	スイベルストッパー	4 x	MZS.1000
	打込ラム、座金 174H71xx	1 x	MZM.0061.01

C3 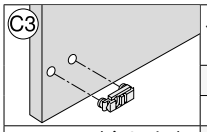	**ストレート座**	**必要な数量**	**品番**
	ドリルヘッド、スピンドル数 2、穴をあけて金具を取付けます	1 x	MZK.2100
	ドリルビット、10 x 57 mm、右	1 x	M01.ZB10.02
PRO-CENTER (プロセンター)	ドリルビット、10 x 57 mm、左	1 x	M01.ZB10.03
MINIPRESS PRO (ミニプレス　プロ)	ドリルビット、5 x 57 mm、右	1 x	M01.ZB05.02
	ドリルビット、5 x 57 mm、左	1 x	M01.ZB05.03
	ルーフチップ付きドリルビット、2.5 x 57 mm、右	1 x	M01.ZB02.D2
	ルーフチップ付きドリルビット、2.5 x 57 mm、左	1 x	M01.ZB02.D3
	ベースルーラー、1250 mm (1本、0–850 mm の目盛り)	1 x	MZL.2010
	ベーシックルーラー、1700 mm (1本、850–0–850 mm の目盛り)	1 x	MZL.2000
	スイベルストッパー	4 x	MZS.1000
	打込ラム、ストレート座 177H51x0	1 x	MZM.0050
	打込ラム、ストレート座 177H31x0	1 x	MZM.0053

C4 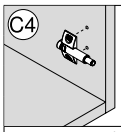	**BLUMOTION/TIP-ON (ブルモーション/チップオン) 十字型アダプタープレート**	**必要な数量**	**品番**
	ドリルヘッド、スピンドル数 2、穴をあけて金具を取付けます	1 x	MZK.2110
	ドリルビット、5 x 57 mm、左	2 x	M01.ZB05.03
PRO-CENTER (プロセンター)	ルーフチップ付きドリルビット、2.5 x 57 mm、左	2 x	M01.ZB02.D3
MINIPRESS PRO (ミニプレス　プロ)	ベーシックルーラー、1700 mm (1本、850–0–850 mm の目盛り)	1 x	MZL.2000
	スイベルストッパー	2 x	MZS.1000

C5 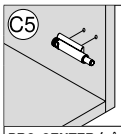	**BLUMOTION/TIP-ON (ブルモーション/チップオン) ストレート型アダプタープレート**	**必要な数量**	**品番**
	ドリルヘッド、スピンドル数 2、穴をあけて金具を取付けます	1 x	MZK.2100
	ルーフチップ付きドリルビット、2.5 x 57 mm、右	1 x	M01.ZB02.D2
PRO-CENTER (プロセンター)	ルーフチップ付きドリルビット、2.5 x 57 mm、左	1 x	M01.ZB02.D3
MINIPRESS PRO (ミニプレス　プロ)	ベーシックルーラー、1700 mm (1本、850–0–850 mm の目盛り)	1 x	MZL.2000
	スイベルストッパー	2 x	MZS.1000

C6 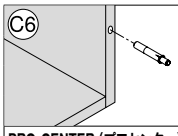	**BLUMOTION/TIP-ON (ブルモーション/チップオン) 埋込式**	**必要な数量**	**品番**
	ドリルビット、10 x 77 mm、右	1 x	M65.ZB10.02
	水平ルーラー、1700 mm　(1本、850– 0– 850 mm の目盛り)	1 x	MZL.2060
PRO-CENTER (プロセンター)	スイベルストッパー	2 x	MZS.1000

引出システムの加工

扉取付加工

D1 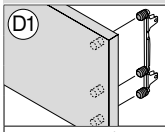	**LEGRABOX (レグラボックス) 前板取付具**	**必要な数量**	**品番**
	ドリルヘッド、8軸、穴あけ	1 x	MZK.2200.01
	ドリルビット、10 x 57 mm、右	3 x	M01.ZB10.02
PRO-CENTER (プロセンター)	ドリルビット、10 x 57 mm、左	3 x	M01.ZB10.03
MINIPRESS PRO (ミニプレス　プロ)	ルーフチップ付きドリルビット、2.5 x 57 mm、右	3 x	M01.ZB02.D2
	ルーフチップ付きドリルビット、2.5 x 57 mm、左	3 x	M01.ZB02.D3
	ベーシックルーラー、1700 mm (1本、850–0–850 mm の目盛り)	1 x	MZL.2000
	スイベルストッパー	2 x	MZS.1000



PRO-CENTER/MINIPRESS PRO (プロセンター/ミニプレス　プロ)

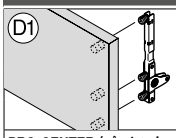

D1	TANDEMBOX intivo (タンデムボックス　インティーボ) 前板取付具	必要な数量	品番
	ドリルヘッド、8軸、穴あけ	1 x	MZK.2200.01
	ドリルビット、10 x 57 mm、右	1 x	M01.ZB10.02
PRO-CENTER (プロセンター)	ドリルビット、10 x 57 mm、左	2 x	M01.ZB10.03
MINIPRESS PRO (ミニプレス　プロ)	ルーフチップ付きドリルビット、2.5 x 57 mm、右	1 x	M01.ZB02.D2
	ルーフチップ付きドリルビット、2.5 x 57 mm、左	2 x	M01.ZB02.D3
	ベーシックルーラー、1700 mm (1本、850–0–850 mm の目盛り)	1 x	MZL.2000
	スイベルストッパー	2 x	MZS.1000

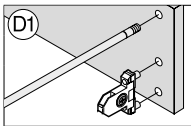

D1	TANDEMBOX antaro-/TANDEMBOX plus (タンデムボックス　アンタロ/タンデムボックス　プラス) 前板取付具	必要な数量	品番
	ドリルヘッド、8軸、穴あけ	1 x	MZK.2200.01
	ドリルビット、10 x 57 mm、右	1 x	M01.ZB10.02
PRO-CENTER (プロセンター)	ドリルビット、10 x 57 mm、左	3 x	M01.ZB10.03
MINIPRESS PRO (ミニプレス　プロ)	ルーフチップ付きドリルビット、2.5 x 57 mm、右	1 x	M01.ZB02.D2
	ルーフチップ付きドリルビット、2.5 x 57 mm、左	1 x	M01.ZB02.D3
	ベーシックルーラー、1700 mm (1本、850–0–850 mm の目盛り)	1 x	MZL.2000
	スイベルストッパー	2 x	MZS.1000

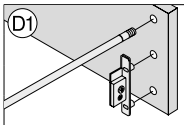

D1	METABOX (メータボックス) 前板取付具	必要な数量	品番
	ドリルヘッド、8軸、穴あけ	1 x	MZK.2200.01
	ドリルヘッド、スピンドル数 8、穴をあけて金具を取付けます	1 x	MZK.2230
PRO-CENTER (プロセンター)	ドリルビット、10 x 57 mm、右	4 x	M01.ZB10.02
MINIPRESS PRO (ミニプレス　プロ)	ドリルビット、10 x 57 mm、左	1 x	M01.ZB10.03
	ルーフチップ付きドリルビット、2.5 x 57 mm、右	2 x	M01.ZB02.D2
	ルーフチップ付きドリルビット、2.5 x 57 mm、左	1 x	M01.ZB02.D3
	ベーシックルーラー、1700 mm (1本、850–0–850 mm の目盛り)	1 x	MZL.2000
	スイベルストッパー	2 x	MZS.1000
	打込ラム、前板取付具 ZSF.1300/1800	1 x	MZM.0292.01

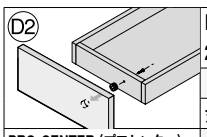

D2	MOVENTO/TANDEM (モベント/タンデム) 前板調整金具 295.1000	必要な数量	品番
	ドリルヘッド、スピンドル数 2、穴をあけて金具を取付けます	1 x	MZK.2100
	金具用ドリルビット、20 x 57 mm、右	1 x	M01.ZB20.02
PRO-CENTER (プロセンター)	ベーシックルーラー、1700 mm (1本、850–0–850 mm の目盛り)	1 x	MZL.2000
MINIPRESS PRO (ミニプレス　プロ)	スイベルストッパー	2 x	MZS.1000
	打込ラム、前板調整金具 295.1000	1 x	MZM.0095

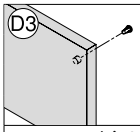

D3	スプリングスペーサー	必要な数量	品番
	ドリルヘッド、スピンドル数 2、穴をあけて金具を取付けます	1 x	MZK.2100
	ドリルビット、8 x 57 mm、右	1 x	M01.ZB08.02
PRO-CENTER (プロセンター)	ドリルビット、5 x 57 mm、右	1 x	M01.ZB05.02
MINIPRESS PRO (ミニプレス　プロ)	ベーシックルーラー、1700 mm (1本、850–0–850 mm の目盛り)	1 x	MZL.2000
	スイベルストッパー	2 x	MZS.1000

引出の組立加工

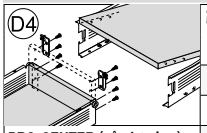

D4	引出底板/背板	必要な数量	品番
	ドリルヘッド、8軸、穴あけ	1 x	MZK.2200.01
	ドリルビット、5 x 57 mm、右	2 x	M01.ZB05.02
PRO-CENTER (プロセンター)	ドリルビット、5 x 57 mm、左	2 x	M01.ZB05.03
MINIPRESS PRO (ミニプレス　プロ)	ルーフチップ付きドリルビット、2.5 x 57 mm、右	2 x	M01.ZB02.D2
	ルーフチップ付きドリルビット、2.5 x 57 mm、左	2 x	M01.ZB02.D3
	ベーシックルーラー、1700 mm (1本、850–0–850 mm の目盛り)	1 x	MZL.2000
	スイベルストッパー	2 x	MZS.1000

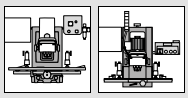

PRO-CENTER/MINIPRESS PRO (プロセンター/ミニプレス　プロ)

キャビネットの取付加工

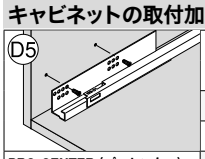

D5	受レール 17 軸ヘッド	必要な数量	品番
	ドリルヘッド、17軸、穴あけ	1 x	MZK.2880
	ドリルビット、5 x 57 mm、右	2 x	M01.ZB05.02
PRO-CENTER (プロセンター)	ドリルビット、5 x 57 mm、左	2 x	M01.ZB05.03
	ルーフチップ付きドリルビット、2.5 x 57 mm、右	2 x	M01.ZB02.D2
	ルーフチップ付きドリルビット、2.5 x 57 mm、左	2 x	M01.ZB02.D3
	ベーシックルーラー、1700 mm (1本、850–0–850 mm の目盛り)	1 x	MZL.2000
	ベースルーラー、1250 mm (1本、0–850 mm の目盛り)	1 x	MZL.2010
	スイベルストッパー	10 x	MZS.1000

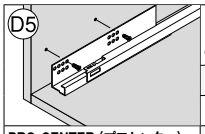

D5	受レール 8 軸ヘッド	必要な数量	品番
	ドリルヘッド、8軸、穴あけ	1 x	MZK.2200.01
	ドリルビット、5 x 57 mm、右	2 x	M01.ZB05.02
PRO-CENTER (プロセンター)	ドリルビット、5 x 57 mm、左	2 x	M01.ZB05.03
MINIPRESS PRO (ミニプレス　プロ)	ルーフチップ付きドリルビット、2.5 x 57 mm、右	2 x	M01.ZB02.D2
	ルーフチップ付きドリルビット、2.5 x 57 mm、左	2 x	M01.ZB02.D3
	ベーシックルーラー、1700 mm (1本、850–0–850 mm の目盛り)	1 x	MZL.2000
	ベースルーラー、1250 mm (1本、0–850 mm の目盛り)	1 x	MZL.2010
	スイベルストッパー	10 x	MZS.1000

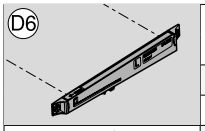

D6	METABOX (メータボックス) 用 BLUMOTION (ブルモーション)	必要な数量	品番
	ドリルヘッド、8軸、穴あけ	1 x	MZK.2200.01
	ドリルビット、5 x 57 mm、右	1 x	M01.ZB05.02
PRO-CENTER (プロセンター)	ドリルビット、5 x 57 mm、左	1 x	M01.ZB05.03
MINIPRESS PRO (ミニプレス　プロ)	ルーフチップ付きドリルビット、2.5 x 57 mm、右	1 x	M01.ZB02.D2
	ルーフチップ付きドリルビット、2.5 x 57 mm、左	1 x	M01.ZB02.D3
	ベーシックルーラー、1700 mm (1本、850–0–850 mm の目盛り)	1 x	MZL.2000
	スイベルストッパー	2 x	MZS.1000

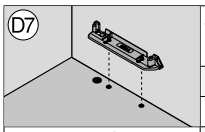

D7	SERVO-DRIVE (サーボドライブ) 縦型プロファイル取付具	必要な数量	品番
	ドリルヘッド、9軸、穴あけ	1 x	MZK.2810.01
	ドリルビット、10 x 57 mm、右	1 x	M01.ZB10.02
PRO-CENTER (プロセンター)	ドリルビット、10 x 57 mm、左	1 x	M01.ZB10.03
MINIPRESS PRO (ミニプレス　プロ)	金具用ドリルビット、25 x 57 mm、右	1 x	M01.ZB25.02
	ベーシックルーラー、1700 mm (1本、850–0–850 mm の目盛り)	1 x	MZL.2000
	スイベルストッパー	2 x	MZS.1000

その他の製品の加工

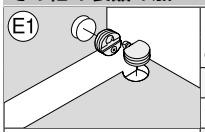

E1	連結金具 40.0500N/40.0110/40.0620	必要な数量	品番
	ドリルヘッド、スピンドル数 2、穴をあけて金具を取付けます	1 x	MZK.2100
	金具用ドリルビット、28 x 57 mm、右	1 x	M01.ZB28.02
PRO-CENTER (プロセンター)	金具用ドリルビット、25 x 57 mm、右	1 x	M01.ZB25.02
MINIPRESS PRO (ミニプレス　プロ)	ドリルビット、10 x 57 mm、左	1 x	M01.ZB10.03
	ドリルビット、5 x 57 mm、右	1 x	M01.ZB05.02
	薄型ストッパー、右側用	2 x	MZS.2000
	薄型ストッパー、左側用	2 x	MZS.2000
	打込ラム、連結金具 40.0200/40.0600/40.0700	1 x	MZM.0070
	打込ラム、コネクター 40.0600	1 x	MZM.0071



PRO-CENTER/MINIPRESS PRO (プロセンター/ミニプレス　プロ)

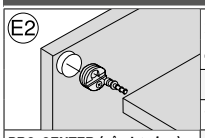

E2	連結金具 (正面) 42.0700.01/40.0200	必要な数量	品番
	ドリルヘッド、スピンドル数 2、穴をあけて金具を取付けます	1 x	MZK.2100
	金具用ドリルビット、25 x 57 mm、右	1 x	M01.ZB25.02
PRO-CENTER (プロセンター)	ドリルビット、5 x 77 mm、右	1 x	M65.ZB05.02
	水平ルーラー、1700 mm　(1本、850– 0– 850 mm の目盛り)	1 x	MZL.2060
	スイベルストッパー	4 x	MZS.1000
	打込ラム、連結金具 40.0200/40.0600/40.0700	1 x	MZM.0070
	打込ラム、コネクター 42.07	1 x	MZM.0077

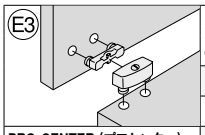

E3	連結金具 40.2110/40.2120.02	必要な数量	品番
	ドリルヘッド、スピンドル数 2、穴をあけて金具を取付けます	1 x	MZK.2110
	ドリルビット、10 x 57 mm、左	2 x	M01.ZB10.03
PRO-CENTER (プロセンター)	ベーシックルーラー、1700 mm (1本、850–0–850 mm の目盛り)	1 x	MZL.2000
MINIPRESS PRO (ミニプレス　プロ)	スイベルストッパー	4 x	MZS.1000

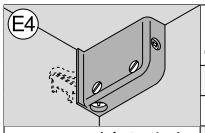

E4	吊金具 48N0610.02/03	必要な数量	品番
	ドリルヘッド、スピンドル数 2、穴をあけて金具を取付けます	1 x	MZK.2100
	ドリルビット、10 x 57 mm、右	1 x	M01.ZB10.02
PRO-CENTER (プロセンター)	ドリルビット、10 x 57 mm、左	1 x	M01.ZB10.03
MINIPRESS PRO (ミニプレス　プロ)	ベーシックルーラー、1700 mm (1本、850–0–850 mm の目盛り)	1 x	MZL.2000
	スイベルストッパー	2 x	MZS.1000
	打込ラム、吊金具 48N0610	1 x	MZM.0078

キャビネットの取付加工

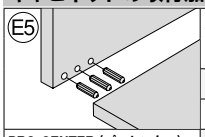

E5	木ダボ用穴あけ 17 軸ヘッド	必要な数量	品番
	ドリルヘッド、17軸、穴あけ	1 x	MZK.2880
	ドリルビット、8 x 57 mm、右	5 x	M01.ZB08.02
PRO-CENTER (プロセンター)	ドリルビット、8 x 57 mm、左	4 x	M01.ZB08.03
	ドリルビット、10 x 57 mm、右	5 x	M01.ZB10.02
	ドリルビット、10 x 57 mm、左	4 x	M01.ZB10.03
	ドリルビット、8 x 77 mm、右	1 x	M65.ZB08.02
	ドリルビット、8 x 77 mm、左	2 x	M65.ZB08.03
	ドリルビット、10 x 77 mm、右	1 x	M65.ZB10.02
	ドリルビット、10 x 77 mm、左	2 x	M65.ZB10.03
	水平ルーラー、1700 mm　(1本、850– 0– 850 mm の目盛り)	1 x	MZL.2060
	スイベルストッパー	8 x	MZS.1000

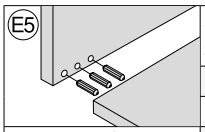

E5	木ダボ用穴あけ 3 軸ヘッド	必要な数量	品番
	ドリルヘッド、3軸、穴あけ	1 x	MZK.2400
	ドリルビット、8 x 57 mm、右	1 x	M01.ZB08.02
PRO-CENTER (プロセンター)	ドリルビット、8 x 57 mm、左	2 x	M01.ZB08.03
	ドリルビット、10 x 57 mm、右	1 x	M01.ZB10.02
	ドリルビット、10 x 57 mm、左	2 x	M01.ZB10.03
	ドリルビット、8 x 77 mm、右	1 x	M65.ZB08.02
	ドリルビット、8 x 77 mm、左	2 x	M65.ZB08.03
	ドリルビット、10 x 77 mm、右	1 x	M65.ZB10.02
	ドリルビット、10 x 77 mm、左	2 x	M65.ZB10.03
	水平ルーラー、1700 mm　(1本、850– 0– 850 mm の目盛り)	1 x	MZL.2060
	スイベルストッパー	6 x	MZS.1000

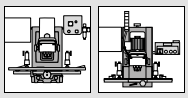

PRO-CENTER/MINIPRESS PRO (プロセンター/ミニプレス　プロ)

	システム穴 17 軸ヘッド	必要な数量	品番
E6	ドリルヘッド、17軸、穴あけ	1 x	MZK.2880
	ドリルビット、5 x 57 mm、右	9 x	M01.ZB05.02
PRO-CENTER (プロセンター)	ドリルビット、5 x 57 mm、左	8 x	M01.ZB05.03
	ドリルビット、3 x 57 mm、右	9 x	M01.ZB03.02
	ドリルビット、3 x 57 mm、左	8 x	M01.ZB03.03
	システム穴ルーラー、953 mm (左／右、目盛り 0 – 832 mm)	1 x	MZL.2080
	ベーシックルーラー、1700 mm (1本、850–0–850 mm の目盛り)	1 x	MZL.2000
	スイベルストッパー	8 x	MZS.1000

	システム穴 9 軸ヘッド	必要な数量	品番
E6	ドリルヘッド、9軸、穴あけ	1 x	MZK.2810.01
	ドリルビット、5 x 57 mm、右	5 x	M01.ZB05.02
PRO-CENTER (プロセンター)	ドリルビット、5 x 57 mm、左	4 x	M01.ZB05.03
MINIPRESS PRO (ミニプレス　プロ)	ドリルビット、3 x 57 mm、右	5 x	M01.ZB03.02
	ドリルビット、3 x 57 mm、左	4 x	M01.ZB03.03
	システム穴ルーラー、953 mm (左／右、目盛り 0 – 832 mm)	1 x	MZL.2080
	ベーシックルーラー、1700 mm (1本、850–0–850 mm の目盛り)	1 x	MZL.2000
	スイベルストッパー	14 x	MZS.1000



MINIPRESS P (ミニプレスP)



スペシャリスト
MINIPRESS P (ミニプレスP) は、ヒンジを簡単に取付けられるように開発した専用機械です。一度セットアップすれば、正確に効率良く、作業できます。垂直方向の穴あけと打込み時のエアーの送り量やスピンドルを使用してカット量のセッティングなどセッティングが完了すれば、MINIPRESS P は安全かつ正確に作業できます。

- 垂直方向の穴加工および金具の取り付け作業ができます
- スピンドルを使用して、カット量の調整
- エアー圧を利用します

使用例



さまざまなパターンの穴あけ
マルチスイベルドリルヘッドにより、家具用金具のさまざまな穴あけパターンを迅速かつ正確に、工具を使わずに調整することができます



クイックチャック
ドリルビットの交換を素早く快適に行います。クイックチャックは後付けすることもできます



ブルム金具の打込み
MINIPRESS P (ミニプレスP) により、ブルム金具を簡単かつ効率的に取付けることができます



実用的で正確なポジションインディケーター
カット量の調整は、回転スピンドルによって前方から簡単に行うことができます



9 軸ヘッド
32 mm システム穴を効率よくあけられます



8軸ヘッド
引出の前板取付具と受レールの加工を行います

MINIPRESS P (ミニプレスP)



シンボル画像

- 多軸水平ドリルヘッド (5スピンドル
- ストップシステム (基本ルーラー (600 mm) およびツールセットを含む)
- 対応電圧はご相談ください
- ルーラー、ドリルヘッド、その他のアクセサリーは基本ユニットに含まれません

製品紹介ビデオ

品番一覧

F1	MINIPRESS P (ミニプレスP)		
	電圧 (V)	周波数 (Hz)	品番
	1 x 230	50	M53.1050*
	3 x 400	50/60	☎ M53.1000*

構成内容:

F	1 x	MINIPRESS P (ミニプレスP)
I8	1 x	MINIPRESS P/M 2010 (ミニプレスP) 年以降用穴あけ深さストップ
–	1 x	ディスタンステンプレート
–	4 x	ビットカバー
–	1 x	交換用カップリング
–	1 x	ツールセット
–	1 x	基本ルーラー

F2	MINIPRESS P (ミニプレスP)		
	電圧 (V)	周波数 (Hz)	品番
	1 x 230	50	M53.1050.01
	3 x 400	50/60 [1]	M53.1000.01

構成内容:

F	1 x	MINIPRESS P (ミニプレスP)
–	1 x	ディスタンステンプレート
–	4 x	ビットカバー
–	1 x	交換用カップリング
–	1 x	ツールセット
–	1 x	基本ルーラー
H7	1 x	延長ルーラー (左右共通)
H9	1 x	延長ルーラーサポート
H14	1 x	センターマーキングストップレーザー
I8	1 x	MINIPRESS P/M 2010 (ミニプレスP) 年以降用穴あけ深さストップ
I10	1 x	MINIPRESS P (ミニプレスP) 用ポジションインジケータ
I11	1 x	ホールドクランプ (空圧式) 、左/右
I12	1 x	MINIPRESS P (ミニプレスP) 用作業テーブル
K9	2 x	ドリルビット、8 x 57 mm、左
K19	1 x	金具用ドリルビット、35 x 57 mm、右
[1]		H14 は納入範囲には含まれません

Z アクセサリー

ドリルヘッド

		回転軸数 (個)	回転軸の距離 (mm)	品番	使用	ドリル	取付け
G9		9	32	MZK.190S	システム穴/穴グループ	●	
G10		8	32	MZK.880S	受レール	●	
					前板取付具	●	

定規

		名称	長さ (mm)	目盛り (mm)	品番	使用
H7		延長ルーラー (左右共通)	1250	300–1550	MZL.1250	基本ルーラーの延長用
H8		延長ルーラー (左右共通)	1250	1550–2800	MZL.2500	延長ルーラーの延長用

参照ページ

概要 – 穴あけと打込機械	687	アクセサリー – 打込ラム	724
		アクセサリー – ドリル	724
概要 – 取付・加工できる製品	688		
取付・加工できる製品	716		

MINIPRESS P (ミニプレスP)

品番一覧

Z アクセサリー

定規

		名称	品番	使用
H9		延長ルーラーサポート	MZV.2100	延長ルーラー用のサポート
		名称	**品番**	
H10		スイベルストッパー	MZS.1000	
H11		薄型ストッパー、左側用	MZS.2000	
H12		薄型ストッパー、右側用	MZS.2000	
H13		センターマーキングストップ	MZR.1000	
H14		センターマーキングストップレーザー	MZR.5300.02	
H15		MINIPRESS (ミニプレス) センターストップ	MZR.2000	
H16	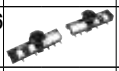	MINISTICK	MZS.0040	
H17		ロッキングデバイス (16 mm ルーラー調整)	MZE.1300	

基本的事項

		名称	品番	
I1		クイックチャックセット (5 個、スリーブ、リテイナー、カバー) 、左／右	MZF.1000.01	
I2		クイックチャックスリーブ、左	MZF.1010	
I3		クイックチャックスリーブ、右	MZF.1020	
I4		クイックチャック	MZF.1030	
I5		クイックチャックカバー	MZF.1050	
I6		MZK.1900/8800/190S/880S 用コネクター標準タイプ	MZK.1120	
I7		ドリルヘッドコネクター MZK.1900/8800/190S/880S 用クイックチャック	MZK.1130	
I8		MINIPRESS P/M 2010 (ミニプレスP) 年以降用穴あけ深さストップ	M30.1304.02	
I9		ドリルヘッド用レトロフィットキット– MINIPRESS P/M 2010 (ミニプレスP) 年以前	M30.1313.UM	
I10		MINIPRESS P (ミニプレスP) 用ポジションインジケーター (デジタル穴径調節)	MZE.2110	
I11		ホールドクランプ (空圧式) 、左／右	M53.0720	
I12		MINIPRESS P (ミニプレスP) 用作業テーブル	MZA.5300	
I14		ツールホルダー	M51.0802	
I15		セットアップ図ラック	M54.2117	

参照ページ

概要 – 穴あけと打込機械	687	アクセサリー – 打込ラム	724
		アクセサリー – ドリル	724
概要 – 取付・加工できる製品	688		
取付・加工できる製品	716		

MINIPRESS P (ミニプレスP)

取付・加工できる製品

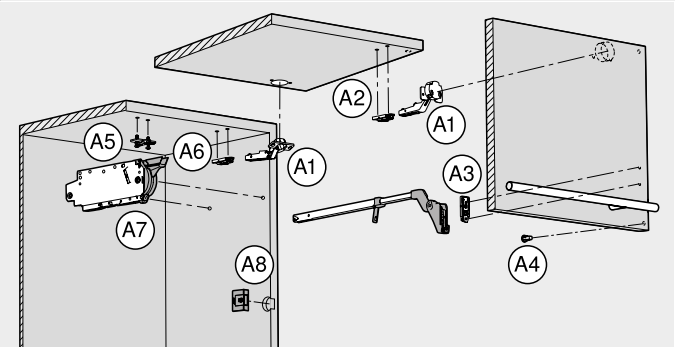

フラップシステムの加工 (AVENTOS HF (アベントスHF) 、HK-XS)	
扉取付加工	
A1 ヒンジ	●
A2 ストレート座	●
A3 ストレート座、アーム、前板取付具	○
A4 スプリングスペーサー	●
キャビネットの取付加工	
A5 十字座	●
A6 ストレート座	●
A7 リフトメカ、キャビネット取付具	○
A8 SERVO-DRIVE (サーボドライブ) スイッチ	●

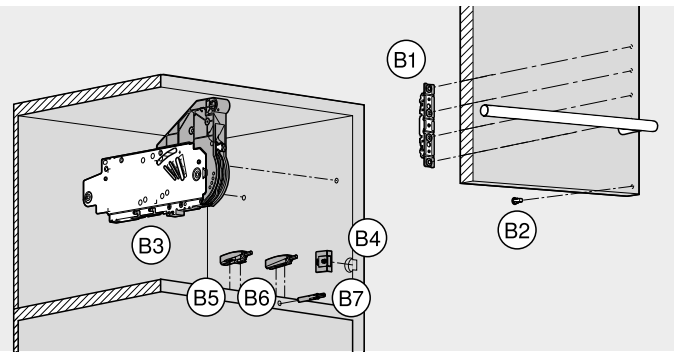

フラップシステムの加工 (AVENTOS HS (アベントスHS) 、HL、HK、HK-S)	
扉取付加工	
B1 前板取付具	○
B2 スプリングスペーサー	●
キャビネットの取付加工	
B3 リフトメカ	○
B4 SERVO-DRIVE (サーボドライブ) スイッチ	●
B5 TIP-ON (チップオン) – 十字型アダプタープレート	●
B6 TIP-ON (チップオン) – ストレート型アダプタープレート	●
B7 TIP-ON (チップオン) – 埋込用	–

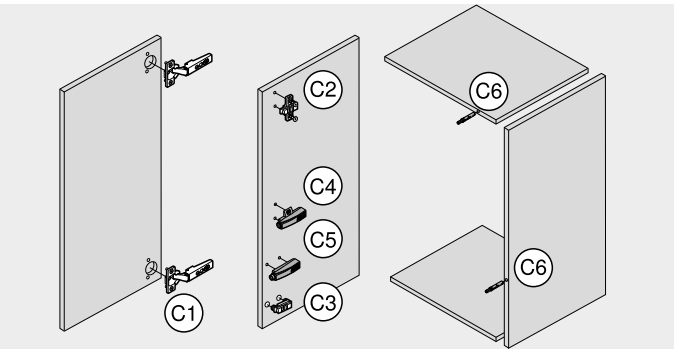

ヒンジシステムの加工	
扉取付加工	
C1 ヒンジ	●
キャビネットの取付加工	
C2 十字座	●
C3 ストレート座	●
C4 BLUMOTION/TIP-ON (ブルモーション/チップオン) – 十字型アダプタープレート	●
C5 BLUMOTION/TIP-ON (ブルモーション/チップオン) – ストレート型アダプタープレート	●
C6 BLUMOTION/TIP-ON (ブルモーション/チップオン) – 埋込式	–

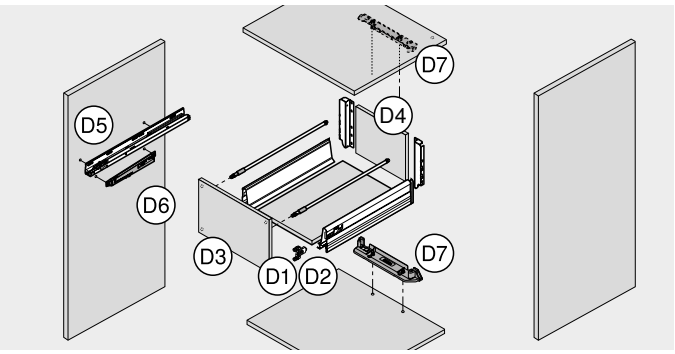

引出システムの加工	
扉取付加工	
D1 LEGRABOX/TANDEMBOX/METABOX 前板取付具	○
D2 MOVENTO/TANDEM (モベント/タンデム) 前板調整金具	●
D3 スプリングスペーサー	●
引出の組立加工	
D4 引出底板/背板	○
キャビネットの取付加工	
D5 受レール	○
D6 METABOX (メータボックス) 用 BLUMOTION (ブルモーション)	○
D7 SERVO-DRIVE (サーボドライブ) 縦型プロファイル取付具	○

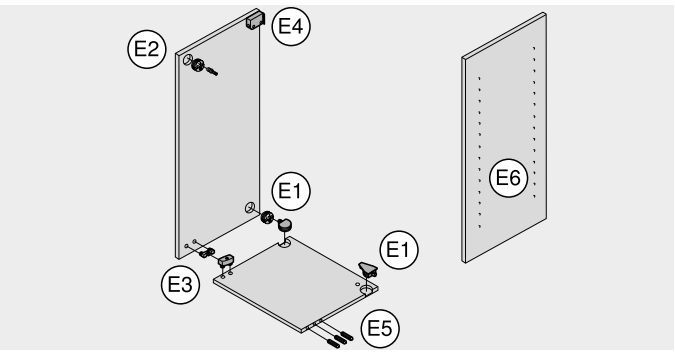

その他の製品の加工	
キャビネットの取付加工	
E1 連結金具	●
E2 連結金具 (正面)	–
E3 連結金具	●
E4 吊金具	●
キャビネットの取付加工	
E5 木製だぼ用穴あけ (正面)	–
E6 システム穴	○

● 推奨
○ 可能
– 不可能



MINIPRESS M (ミニプレスM)



手軽に持ち運べる
ブルムの MINIPRESS M (ミニプレスM) は、現場または作業場で柔軟にお使いいただけるコンパクトなマシンです。MINIPRESS M (ミニプレスM) はエアーも高圧電源も不要で AC 200 V で動作します。

- 垂直方向の穴加工および金具の取り付け作業ができます
- 穴加工および金具打ち込み時は、手動でシリンダーを下げる

使用例



さまざまなパターンの穴あけ
マルチスイベルドリルヘッドにより、家具用金具のさまざまな穴あけパターンを迅速かつ正確に、工具を使わずに調整することができます



ブルム金具の打込み
MINIPRESS M (ミニプレスM) により、ブルム金具を簡単かつ効率的に取付けることができます



穴加工と打ち込み
穴をあける、または打ち込むときには、レバーを手で下に動かします



クイックチャック
ドリルビットの交換を素早く快適に行います。クイックチャックは後付けすることもできます



9 軸ヘッド
32 mm システム穴を効率よくあけられます



8軸ヘッド
引出の前板取付具と受レールの加工を行います

MINIPRESS M (ミニプレスM)


シンボル画像

- 多軸水平ドリルヘッド (5スピンドル
- ストップシステム (基本ルーラー (600 mm) およびツールセットを含む)
- 対応電圧はご相談ください
- ルーラー、ドリルヘッド、その他のアクセサリーは基本ユニットに含まれません

製品紹介ビデオ

品番一覧

F1	MINIPRESS M (ミニプレスM)		
	電圧 (V)	周波数 (Hz)	品番
	1 x 230	50	M52.1050*

構成内容:		
F	1 x	MINIPRESS M (ミニプレスM)
I8	1 x	MINIPRESS P/M 2010 (ミニプレスP) 年以降用穴あけ深さストップ
–	1 x	ディスタンスステンプレート
–	4 x	ビットカバー
–	1 x	交換用カップリング
–	1 x	ツールセット
–	1 x	基本ルーラー

F2	MINIPRESS M (ミニプレスM)		
	電圧 (V)	周波数 (Hz)	品番
	1 x 230	50	☎ M52.1050*

構成内容:		
F	1 x	MINIPRESS M (ミニプレスM)
I8	1 x	MINIPRESS P/M 2010 (ミニプレスP) 年以降用穴あけ深さストップ
I12	1 x	MINIPRESS M (ミニプレスM) 用作業テーブル
–	1 x	ディスタンスステンプレート
–	4 x	ビットカバー
–	1 x	交換用カップリング
–	1 x	ツールセット
–	1 x	基本ルーラー

Z アクセサリー

ドリルヘッド

		回転軸数 (個)	回転軸の距離 (mm)	品番	使用	ドリル	取付け
G9		9	32	MZK.190S	システム穴／穴グループ	●	
G10		8	32	MZK.880S	受レール	●	
					前板取付具	●	

定規

		名称	長さ (mm)	目盛り (mm)	品番	使用
H7		延長ルーラー (左右共通)	1250	300–1550	MZL.1250	基本ルーラーの延長用
H8		延長ルーラー (左右共通)	1250	1550–2800	MZL.2500	延長ルーラーの延長用
H9		延長ルーラーサポート			MZV.2100	延長ルーラー用のサポート
		名称			品番	
H10		スイベルストッパー			MZS.1000	
H11		薄型ストッパー、左側用			MZS.2000	
H12		薄型ストッパー、右側用			MZS.2000	

参照ページ

概要 – 穴あけと打込機械	687	アクセサリー – 打込ラム	724
		アクセサリー – ドリル	724
概要 – 取付・加工できる製品	688		
取付・加工できる製品	716		



Z

MINIPRESS M (ミニプレスM)

品番一覧

Z アクセサリー

定規

H13		センターマーキングストップ	MZR.1000
H15		MINIPRESS (ミニプレス) センターストップ	MZR.2000
H16	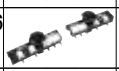	MINISTICK	MZS.0040
H18		ストップ (穴径調節)	MZS.1020

基本的事項

		名称	品番
I1		クイックチャックセット (5 個、スリーブ、リテイナー、カバー)、左/右	MZF.1000.01
I2		クイックチャックスリーブ、左	MZF.1010
I3		クイックチャックスリーブ、右	MZF.1020
I4		クイックチャック	MZF.1030
I5		クイックチャックカバー	MZF.1050
I6		MZK.1900/8800/190S/880S 用コネクター標準タイプ	MZK.1120
I7		ドリルヘッドコネクター MZK.1900/8800/190S/880S 用クイックチャック	MZK.1130
I8		MINIPRESS P/M 2010 (ミニプレスP) 年以降用穴あけ深さストップ	M30.1304.02
I9		ドリルヘッド用レトロフィットキット– MINIPRESS P/M 2010 (ミニプレスP) 年以前	M30.1313.UM
I12		MINIPRESS M (ミニプレスM) 用作業テーブル	MZA.5200

組立機械・ジグ

参照ページ

概要 – 穴あけと打込機械	687	アクセサリー – 打込ラム	724
		アクセサリー – ドリル	724
概要 – 取付・加工できる製品	688		
取付・加工できる製品	716		

MINIPRESS M (ミニプレスM)

取付・加工できる製品

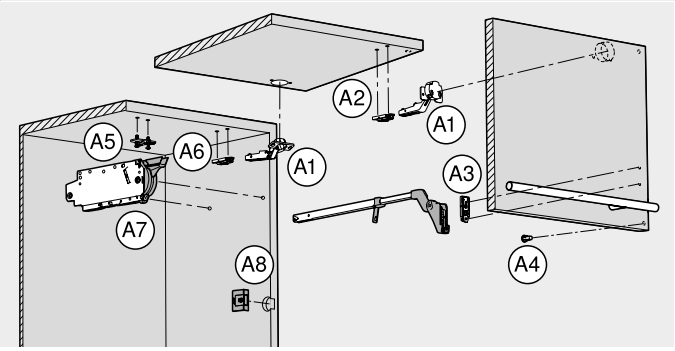

フラップシステムの加工 (AVENTOS HF (アベントスHF) 、HK-XS)	
扉取付加工	
A1 ヒンジ	●
A2 ストレート座	●
A3 ストレート座、アーム、前板取付具	○
A4 スプリングスペーサー	●
キャビネットの取付加工	
A5 十字座	●
A6 ストレート座	●
A7 リフトメカ、キャビネット取付具	○
A8 SERVO-DRIVE (サーボドライブ) スイッチ	●

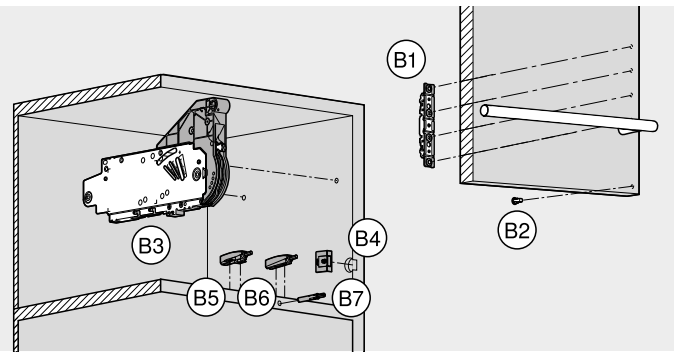

フラップシステムの加工 (AVENTOS HS (アベントスHS) 、HL、HK、HK-S)	
扉取付加工	
B1 前板取付具	○
B2 スプリングスペーサー	●
キャビネットの取付加工	
B3 リフトメカ	○
B4 SERVO-DRIVE (サーボドライブ) スイッチ	●
B5 TIP-ON (チップオン) – 十字型アダプタープレート	●
B6 TIP-ON (チップオン) – ストレート型アダプタープレート	●
B7 TIP-ON (チップオン) – 埋込用	–

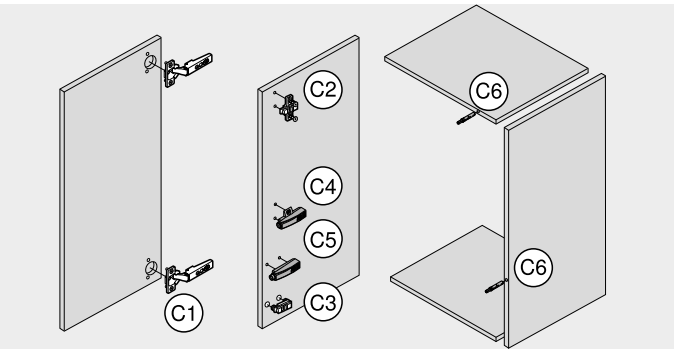

ヒンジシステムの加工	
扉取付加工	
C1 ヒンジ	●
キャビネットの取付加工	
C2 十字座	●
C3 ストレート座	●
C4 BLUMOTION/TIP-ON (ブルモーション/チップオン) – 十字型アダプタープレート	●
C5 BLUMOTION/TIP-ON (ブルモーション/チップオン) – ストレート型アダプタープレート	●
C6 BLUMOTION/TIP-ON (ブルモーション/チップオン) – 埋込式	–

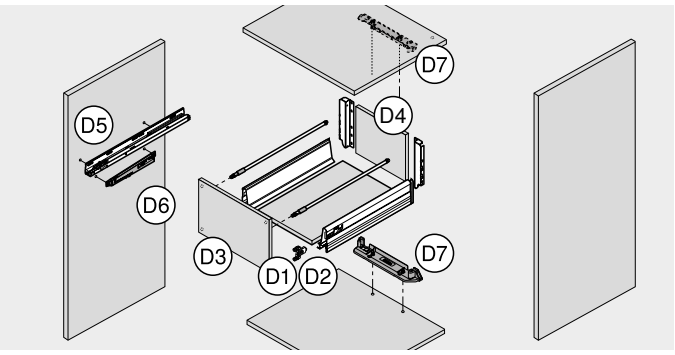

引出システムの加工	
扉取付加工	
D1 LEGRABOX/TANDEMBOX/METABOX 前板取付具	○
D2 MOVENTO/TANDEM (モベント/タンデム) 前板調整金具	●
D3 スプリングスペーサー	●
引出の組立加工	
D4 引出底板/背板	○
キャビネットの取付加工	
D5 受レール	○
D6 METABOX (メータボックス) 用 BLUMOTION (ブルモーション)	○
D7 SERVO-DRIVE (サーボドライブ) 縦型プロファイル取付具	○

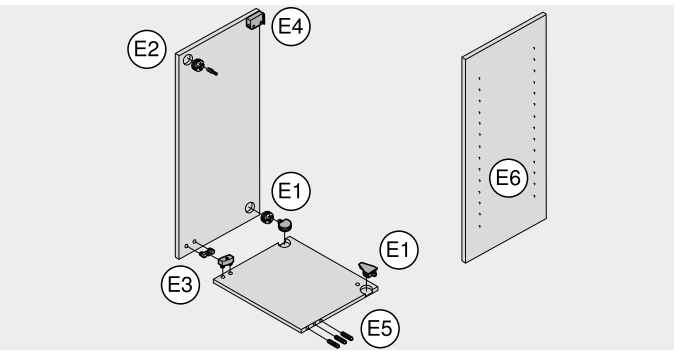

その他の製品の加工	
キャビネットの取付加工	
E1 連結金具	●
E2 連結金具 (正面)	–
E3 連結金具	●
E4 吊金具	●
キャビネットの取付加工	
E5 木製だぼ用穴あけ (正面)	–
E6 システム穴	○

● 推奨
○ 可能
– 不可能

► 穴あけと打込機械
►► 取付・加工できる製品



MINIPRESS P/MINIPRESS M (ミニプレスP/M)

フラップシステムの加工 (AVENTOS HF (アベントスHF) 、HK-XS)

扉取付加工

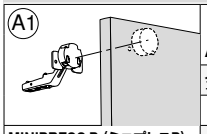 A1	**ヒンジ** **AVENTOS HF (アベントスHF) , HK-XS**	**必要な数量**	**品番**
	金具用ドリルビット、35 x 57 mm、右	1 x	M01.ZB35.02
	ドリルビット、8 x 57 mm、左	2 x	M01.ZB08.03
MINIPRESS P (ミニプレスP)	ルーフチップ付きドリルビット、2.5 x 57 mm、左	2 x	M01.ZB02.D3
MINIPRESS M (ミニプレスM)	薄型ストッパー、右側用	2 x	MZS.2000
	薄型ストッパー、左側用	2 x	MZS.2000

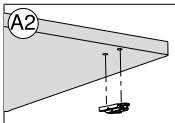 A2	**ストレート座** **AVENTOS HF (アベントHF)**	**必要な数量**	**品番**
	ドリルビット、10 x 57 mm、右	1 x	M01.ZB10.02
	ドリルビット、10 x 57 mm、左	1 x	M01.ZB10.03
MINIPRESS P (ミニプレスP)	ドリルビット、5 x 57 mm、右	1 x	M01.ZB05.02
MINIPRESS M (ミニプレスM)	ドリルビット、5 x 57 mm、左	1 x	M01.ZB05.03
	ルーフチップ付きドリルビット、2.5 x 57 mm、右	1 x	M01.ZB02.D2
	ルーフチップ付きドリルビット、2.5 x 57 mm、左	1 x	M01.ZB02.D3
	薄型ストッパー、右側用	2 x	MZS.2000
	薄型ストッパー、左側用	2 x	MZS.2000
	打込ラム、ストレート座 177H51x0	1 x	MZM.0050
	打込ラム、ストレート座 177H31x0	1 x	MZM.0053

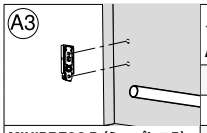 A3	**ストレート座、アーム、前板取付具** **AVENTOS HF (アベントスHF) , HK-XS**	**必要な数量**	**品番**
	ドリルビット、5 x 57 mm、右	1 x	M01.ZB05.02
	ドリルビット、5 x 57 mm、左	1 x	M01.ZB05.03
MINIPRESS P (ミニプレスP)	ルーフチップ付きドリルビット、2.5 x 57 mm、右	1 x	M01.ZB02.D2
MINIPRESS M (ミニプレスM)	ルーフチップ付きドリルビット、2.5 x 57 mm、左	1 x	M01.ZB02.D3
	薄型ストッパー、右側用	1 x	MZS.2000
	薄型ストッパー、左側用	1 x	MZS.2000

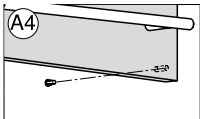 A4	**スプリングスペーサー** **AVENTOS HF (アベントHF)**	**必要な数量**	**品番**
	ドリルビット、8 x 57 mm、右	1 x	M01.ZB08.02
	ドリルビット、5 x 57 mm、右	1 x	M01.ZB05.02
MINIPRESS P (ミニプレスP)	薄型ストッパー、右側用	1 x	MZS.2000
MINIPRESS M (ミニプレスM)	薄型ストッパー、左側用	1 x	MZS.2000

キャビネットの取付加工

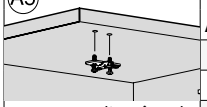 A5	**十字座** **AVENTOS HF (アベントスHF) , HK-XS**	**必要な数量**	**品番**
	ドリルビット、5 x 57 mm、右	1 x	M01.ZB05.02
	ドリルビット、5 x 57 mm、左	1 x	M01.ZB05.03
MINIPRESS P (ミニプレスP)	ルーフチップ付きドリルビット、2.5 x 57 mm、右	1 x	M01.ZB02.D2
MINIPRESS M (ミニプレスM)	ルーフチップ付きドリルビット、2.5 x 57 mm、左	1 x	M01.ZB02.D3
	ドリルビット、10 x 57 mm、右	1 x	M01.ZB10.02
	ドリルビット、10 x 57 mm、左	1 x	M01.ZB10.03
	薄型ストッパー、右側用	2 x	MZS.2000
	薄型ストッパー、左側用	2 x	MZS.2000
	打込ラム、座金 174H71xx	1 x	MZM.0061.01




MINIPRESS P/MINIPRESS M (ミニプレスP/M)

	ストレート座 AVENTOS HF (アベントスHF) , HK-XS	必要な数量	品番
A6	ドリルビット、10 x 57 mm、右	1 x	M01.ZB10.02
	ドリルビット、10 x 57 mm、左	1 x	M01.ZB10.03
MINIPRESS P (ミニプレスP)	ドリルビット、5 x 57 mm、右	1 x	M01.ZB05.02
MINIPRESS M (ミニプレスM)	ドリルビット、5 x 57 mm、左	1 x	M01.ZB05.03
	ルーフチップ付きドリルビット、2.5 x 57 mm、右	1 x	M01.ZB02.D2
	ルーフチップ付きドリルビット、2.5 x 57 mm、左	1 x	M01.ZB02.D3
	薄型ストッパー、右側用	2 x	MZS.2000
	薄型ストッパー、左側用	2 x	MZS.2000
	打込ラム、ストレート座 177H51x0	1 x	MZM.0050
	打込ラム、ストレート座 177H31x0	1 x	MZM.0053

	リフトメカ AVENTOS HF (アベントHF)	必要な数量	品番
A7	ドリルヘッド、8軸、穴あけ	1 x	MZK.880S
	ドリルビット、5 x 57 mm、右	2 x	M01.ZB05.02
MINIPRESS P (ミニプレスP)	薄型ストッパー、右側用	1 x	MZS.2000
MINIPRESS M (ミニプレスM)	薄型ストッパー、左側用	1 x	MZS.2000

	キャビネット取付具 AVENTOS HK-XS (アベントスHK-XS)	必要な数量	品番
A7	ドリルビット、5 x 57 mm、右	1 x	M01.ZB05.02
	ドリルビット、5 x 57 mm、左	1 x	M01.ZB05.03
MINIPRESS P (ミニプレスP)	ルーフチップ付きドリルビット、2.5 x 57 mm、右	1 x	M01.ZB02.D2
MINIPRESS M (ミニプレスM)	ルーフチップ付きドリルビット、2.5 x 57 mm、左	1 x	M01.ZB02.D3
	薄型ストッパー、右側用	1 x	MZS.2000
	薄型ストッパー、左側用	1 x	MZS.2000

	SERVO-DRIVE (サーボドライブ) スイッチ AVENTOS HF (アベントHF)	必要な数量	品番
A8	金具用ドリルビット、35 x 57 mm、右	1 x	M01.ZB35.02
	金具用ドリルビット (センターチップなし) 、35 x 57 mm、右	1 x	M01.ZB35.OS
MINIPRESS P (ミニプレスP)	薄型ストッパー、右側用	1 x	MZS.2000
MINIPRESS M (ミニプレスM)	薄型ストッパー、左側用	1 x	MZS.2000

フラップシステムの加工 (AVENTOS HS (アベントスHS) 、HL、HK、HK-S)

扉取付加工

	前板取付具 AVENTOS HS (アベントスHS) , HL, HK	必要な数量	品番
B1	ドリルヘッド、9軸、穴あけ	1 x	MZK.190S
	ルーフチップ付きドリルビット、2.5 x 57 mm、右	2 x	M01.ZB02.D2
MINIPRESS P (ミニプレスP)	ルーフチップ付きドリルビット、2.5 x 57 mm、左	2 x	M01.ZB02.D3
MINIPRESS M (ミニプレスM)	薄型ストッパー、右側用	2 x	MZS.2000
	薄型ストッパー、左側用	2 x	MZS.2000

	前板取付具 AVENTOS HK-S (アベントスHK-S)	必要な数量	品番
B1	ルーフチップ付きドリルビット、2.5 x 57 mm、右	1 x	M01.ZB02.D2
	ルーフチップ付きドリルビット、2.5 x 57 mm、左	1 x	M01.ZB02.D3
MINIPRESS P (ミニプレスP)	薄型ストッパー、右側用	1 x	MZS.2000
MINIPRESS M (ミニプレスM)	薄型ストッパー、左側用	1 x	MZS.2000

	スプリングスペーサー AVENTOS HS (アベントスHS) , HL, HK	必要な数量	品番
B2	ドリルビット、8 x 57 mm、右	1 x	M01.ZB08.02
	ドリルビット、5 x 57 mm、右	1 x	M01.ZB05.02
MINIPRESS P (ミニプレスP)	薄型ストッパー、右側用	1 x	MZS.2000
MINIPRESS M (ミニプレスM)	薄型ストッパー、左側用	1 x	MZS.2000

► 穴あけと打込機械
►► 取付・加工できる製品



MINIPRESS P/MINIPRESS M (ミニプレスP/M)

キャビネットの取付加工

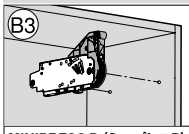 B3	**リフトメカ** **AVENTOS HS (アベントスHS) , HL, HK, HK-S**	**必要な数量**	**品番**
	ドリルヘッド、8軸、穴あけ	1 x	MZK.880S
	ドリルビット、5 x 57 mm、右	2 x	M01.ZB05.02
MINIPRESS P (ミニプレスP)	薄型ストッパー、右側用	1 x	MZS.2000
MINIPRESS M (ミニプレスM)	薄型ストッパー、左側用	1 x	MZS.2000

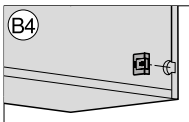 B4	**SERVO-DRIVE (サーボドライブ) スイッチ** **AVENTOS HS (アベントスHS) , HL, HK**	**必要な数量**	**品番**
	金具用ドリルビット、35 x 57 mm、右	1 x	M01.ZB35.02
	薄型ストッパー、右側用	1 x	MZS.2000
MINIPRESS P (ミニプレスP)	薄型ストッパー、左側用	1 x	MZS.2000
MINIPRESS M (ミニプレスM)			

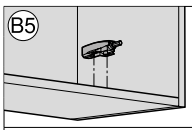 B5	**TIP-ON (チップオン) – 十字型アダプタープレート** **AVENTOS HK (アベントスHK) , HK-S**	**必要な数量**	**品番**
	ドリルビット、5 x 57 mm、右	1 x	M01.ZB05.02
	ドリルビット、5 x 57 mm、左	1 x	M01.ZB05.03
MINIPRESS P (ミニプレスP)	ルーフチップ付きドリルビット、2.5 x 57 mm、右	1 x	M01.ZB02.D2
MINIPRESS M (ミニプレスM)	ルーフチップ付きドリルビット、2.5 x 57 mm、左	1 x	M01.ZB02.D3
	薄型ストッパー、右側用	1 x	MZS.2000
	薄型ストッパー、左側用	1 x	MZS.2000

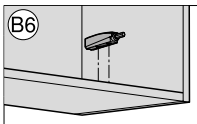 B6	**TIP-ON (チップオン) – ストレート型アダプタープレート** **AVENTOS HK (アベントスHK) , HK-S**	**必要な数量**	**品番**
	ルーフチップ付きドリルビット、2.5 x 57 mm、右	1 x	M01.ZB02.D2
	ルーフチップ付きドリルビット、2.5 x 57 mm、左	1 x	M01.ZB02.D3
MINIPRESS P (ミニプレスP)	薄型ストッパー、右側用	1 x	MZS.2000
MINIPRESS M (ミニプレスM)	薄型ストッパー、左側用	1 x	MZS.2000

ヒンジシステムの加工

扉取付加工

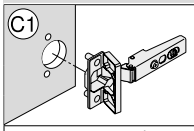 C1	**ヒンジ**	**必要な数量**	**品番**
	金具用ドリルビット、35 x 57 mm、右	1 x	M01.ZB35.02
	ドリルビット、8 x 57 mm、左	2 x	M01.ZB08.03
MINIPRESS P (ミニプレスP)	ルーフチップ付きドリルビット、2.5 x 57 mm、左	2 x	M01.ZB02.D3
MINIPRESS M (ミニプレスM)	金具用ドリルビット、26 x 57 mm、右	1 x	M01.ZB26.02
	薄型ストッパー、右側用	4 x	MZS.2000
	薄型ストッパー、左側用	4 x	MZS.2000
	打込ラム、ヒンジ、すべての開き角度 – ミニヒンジを除く	1 x	MZM.0040

キャビネットの取付加工

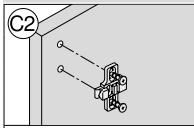 C2	**十字座**	**必要な数量**	**品番**
	ドリルビット、5 x 57 mm、右	1 x	M01.ZB05.02
	ドリルビット、5 x 57 mm、左	1 x	M01.ZB05.03
MINIPRESS P (ミニプレスP)	ルーフチップ付きドリルビット、2.5 x 57 mm、右	1 x	M01.ZB02.D2
MINIPRESS M (ミニプレスM)	ルーフチップ付きドリルビット、2.5 x 57 mm、左	1 x	M01.ZB02.D3
	ドリルビット、10 x 57 mm、右	1 x	M01.ZB10.02
	ドリルビット、10 x 57 mm、左	1 x	M01.ZB10.03
	薄型ストッパー、右側用	4 x	MZS.2000
	薄型ストッパー、左側用	4 x	MZS.2000
	打込ラム、座金 174H71xx	1 x	MZM.0061.01




MINIPRESS P/MINIPRESS M (ミニプレスP/M)

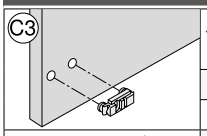

C3	ストレート座	必要な数量	品番
	ドリルビット、10 x 57 mm、右	1 x	M01.ZB10.02
	ドリルビット、10 x 57 mm、左	1 x	M01.ZB10.03
MINIPRESS P (ミニプレスP)	ドリルビット、5 x 57 mm、右	1 x	M01.ZB05.02
MINIPRESS M (ミニプレスM)	ドリルビット、5 x 57 mm、左	1 x	M01.ZB05.03
	ルーフチップ付きドリルビット、2.5 x 57 mm、右	1 x	M01.ZB02.D2
	ルーフチップ付きドリルビット、2.5 x 57 mm、左	1 x	M01.ZB02.D3
	薄型ストッパー、右側用	4 x	MZS.2000
	薄型ストッパー、左側用	4 x	MZS.2000
	打込ラム、ストレート座 177H51x0	1 x	MZM.0050
	打込ラム、ストレート座 177H31x0	1 x	MZM.0053

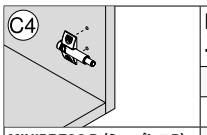

C4	BLUMOTION/TIP-ON (ブルモーション/チップオン) 十字型アダプタープレート	必要な数量	品番
	ドリルビット、5 x 57 mm、右	1 x	M01.ZB05.02
	ドリルビット、5 x 57 mm、左	1 x	M01.ZB05.03
MINIPRESS P (ミニプレスP)	ルーフチップ付きドリルビット、2.5 x 57 mm、右	1 x	M01.ZB02.D2
MINIPRESS M (ミニプレスM)	ルーフチップ付きドリルビット、2.5 x 57 mm、左	1 x	M01.ZB02.D3
	薄型ストッパー、右側用	1 x	MZS.2000
	薄型ストッパー、左側用	1 x	MZS.2000

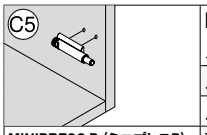

C5	BLUMOTION/TIP-ON (ブルモーション/チップオン) ストレート型アダプタープレート	必要な数量	品番
	ルーフチップ付きドリルビット、2.5 x 57 mm、右	1 x	M01.ZB02.D2
	ルーフチップ付きドリルビット、2.5 x 57 mm、左	1 x	M01.ZB02.D3
MINIPRESS P (ミニプレスP)	薄型ストッパー、右側用	1 x	MZS.2000
MINIPRESS M (ミニプレスM)	薄型ストッパー、左側用	1 x	MZS.2000

引出システムの加工

扉取付加工

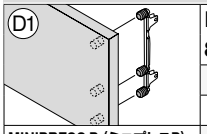

D1	LEGRABOX (レグラボックス) 前板取付具 8 軸ヘッド	必要な数量	品番
	ドリルヘッド、8軸、穴あけ	1 x	MZK.880S
	ドリルビット、10 x 57 mm、右	3 x	M01.ZB10.02
MINIPRESS P (ミニプレスP)	ドリルビット、10 x 57 mm、左	3 x	M01.ZB10.03
MINIPRESS M (ミニプレスM)	ルーフチップ付きドリルビット、2.5 x 57 mm、右	3 x	M01.ZB02.D2
	ルーフチップ付きドリルビット、2.5 x 57 mm、左	3 x	M01.ZB02.D3
	薄型ストッパー、右側用	1 x	MZS.2000
	薄型ストッパー、左側用	1 x	MZS.2000

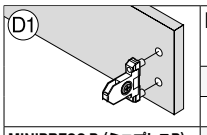

D1	LEGRABOX-/TANDEMBOX (レグラボックス/タンデムボックス) 前板取付具	必要な数量	品番
	ドリルビット、10 x 57 mm、右	1 x	M01.ZB10.02
	ドリルビット、10 x 57 mm、左	1 x	M01.ZB10.03
MINIPRESS P (ミニプレスP)	ルーフチップ付きドリルビット、2.5 x 57 mm、右	1 x	M01.ZB02.D2
MINIPRESS M (ミニプレスM)	ルーフチップ付きドリルビット、2.5 x 57 mm、左	1 x	M01.ZB02.D3
	薄型ストッパー、右側用	1 x	MZS.2000
	薄型ストッパー、左側用	1 x	MZS.2000

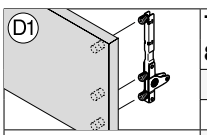

D1	TANDEMBOX intivo (タンデムボックス　インティーボ) 前板取付具 8 軸ヘッド	必要な数量	品番
	ドリルヘッド、8軸、穴あけ	1 x	MZK.880S
	ドリルビット、10 x 57 mm、右	1 x	M01.ZB10.02
MINIPRESS P (ミニプレスP)	ドリルビット、10 x 57 mm、左	2 x	M01.ZB10.03
MINIPRESS M (ミニプレスM)	ルーフチップ付きドリルビット、2.5 x 57 mm、右	1 x	M01.ZB02.D2
	ルーフチップ付きドリルビット、2.5 x 57 mm、左	2 x	M01.ZB02.D3
	薄型ストッパー、右側用	1 x	MZS.2000
	薄型ストッパー、左側用	1 x	MZS.2000

► 穴あけと打込機械
►► 取付・加工できる製品



MINIPRESS P/MINIPRESS M (ミニプレスP/M)

	TANDEMBOX antaro-/TANDEMBOX plus (タンデムボックス　アンタロ/タンデムボックス　プラス) 前板取付具 (ギャラリー付き) 8 軸ヘッド	必要な数量	品番
D1	ドリルヘッド、8軸、穴あけ	1 x	MZK.880S
	ドリルビット、10 x 57 mm、右	1 x	M01.ZB10.02
MINIPRESS P (ミニプレスP)	ドリルビット、10 x 57 mm、左	3 x	M01.ZB10.03
MINIPRESS M (ミニプレスM)	ルーフチップ付きドリルビット、2.5 x 57 mm、右	1 x	M01.ZB02.D2
	ルーフチップ付きドリルビット、2.5 x 57 mm、左	1 x	M01.ZB02.D3
	薄型ストッパー、右側用	1 x	MZS.2000
	薄型ストッパー、左側用	1 x	MZS.2000

	METABOX (メータボックス) 前板取付具	必要な数量	品番
D1	ドリルビット、10 x 57 mm、右	1 x	M01.ZB10.02
	ドリルビット、10 x 57 mm、左	2 x	M01.ZB10.03
MINIPRESS P (ミニプレスP)	ルーフチップ付きドリルビット、2.5 x 57 mm、右	1 x	M01.ZB02.D2
MINIPRESS M (ミニプレスM)	ルーフチップ付きドリルビット、2.5 x 57 mm、左	2 x	M01.ZB02.D3
	薄型ストッパー、右側用	1 x	MZS.2000
	薄型ストッパー、左側用	1 x	MZS.2000
	打込ラム、前板取付具 ZSF.1300/1800	1 x	MZM.0092.01
	打込ラム、前板取付具 ZSF.1610	1 x	MZM.0093.02

	METABOX (メータボックス) 前板取付具 (ギャラリー付き) 8 軸ヘッド	必要な数量	品番
D1	ドリルヘッド、8軸、穴あけ	1 x	MZK.880S
	ドリルビット、10 x 57 mm、右	4 x	M01.ZB10.02
MINIPRESS P (ミニプレスP)	ドリルビット、10 x 57 mm、左	1 x	M01.ZB10.03
MINIPRESS M (ミニプレスM)	ルーフチップ付きドリルビット、2.5 x 57 mm、右	2 x	M01.ZB02.D2
	ルーフチップ付きドリルビット、2.5 x 57 mm、左	1 x	M01.ZB02.D3
	薄型ストッパー、右側用	1 x	MZS.2000
	薄型ストッパー、左側用	1 x	MZS.2000

	MOVENTO/TANDEM (モベント/タンデム) 前板調整金具 295.1000	必要な数量	品番
D2	金具用ドリルビット、20 x 57 mm、右	1 x	M01.ZB20.02
	薄型ストッパー、右側用	1 x	MZS.2000
MINIPRESS P (ミニプレスP)	薄型ストッパー、左側用	1 x	MZS.2000
MINIPRESS M (ミニプレスM)	打込ラム、前板調整金具 295.1000	1 x	MZM.0095

	スプリングスペーサー	必要な数量	品番
D3	ドリルビット、8 x 57 mm、右	1 x	M01.ZB08.02
	ドリルビット、5 x 57 mm、右	1 x	M01.ZB05.02
MINIPRESS P (ミニプレスP)	薄型ストッパー、右側用	1 x	MZS.2000
MINIPRESS M (ミニプレスM)	薄型ストッパー、左側用	1 x	MZS.2000

引出の組立加工

	引出底板／背板	必要な数量	品番
D4	ドリルビット、5 x 57 mm、右	1 x	M01.ZB05.02
	ドリルビット、5 x 57 mm、左	2 x	M01.ZB05.03
MINIPRESS P (ミニプレスP)	ルーフチップ付きドリルビット、2.5 x 57 mm、右	1 x	M01.ZB02.D2
MINIPRESS M (ミニプレスM)	ルーフチップ付きドリルビット、2.5 x 57 mm、左	2 x	M01.ZB02.D3
	薄型ストッパー、右側用	2 x	MZS.2000
	薄型ストッパー、左側用	2 x	MZS.2000



MINIPRESS P/MINIPRESS M (ミニプレスP/M)

キャビネットの取付加工

D5 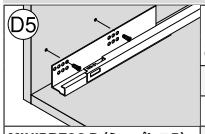	**受レール** **8 軸ヘッド**	**必要な数量**	**品番**
	ドリルヘッド、8軸、穴あけ	1 x	MZK.880S
	ドリルビット、5 x 57 mm、右	2 x	M01.ZB05.02
MINIPRESS P (ミニプレスP)	ドリルビット、5 x 57 mm、左	2 x	M01.ZB05.03
MINIPRESS M (ミニプレスM)	ルーフチップ付きドリルビット、2.5 x 57 mm、右	2 x	M01.ZB02.D2
	ルーフチップ付きドリルビット、2.5 x 57 mm、左	2 x	M01.ZB02.D3
	薄型ストッパー、右側用	5 x	MZS.2000
	薄型ストッパー、左側用	5 x	MZS.2000

D6 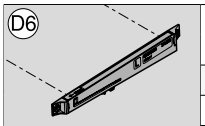	**METABOX (メータボックス) 用 BLUMOTION (ブルモーション)**	**必要な数量**	**品番**
	ドリルヘッド、8軸、穴あけ	1 x	MZK.880S
	ドリルビット、5 x 57 mm、右	1 x	M01.ZB05.02
MINIPRESS P (ミニプレスP)	ドリルビット、5 x 57 mm、左	1 x	M01.ZB05.03
MINIPRESS M (ミニプレスM)	ルーフチップ付きドリルビット、2.5 x 57 mm、右	1 x	M01.ZB02.D2
	ルーフチップ付きドリルビット、2.5 x 57 mm、左	1 x	M01.ZB02.D3
	薄型ストッパー、右側用	1 x	MZS.2000
	薄型ストッパー、左側用	1 x	MZS.2000

D7 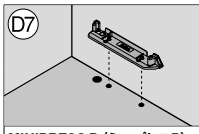	**SERVO-DRIVE (サーボドライブ) 縦型プロファイル取付具**	**必要な数量**	**品番**
	ドリルヘッド、9軸、穴あけ	1 x	MZK.190S
	ドリルビット、10 x 57 mm、右	1 x	M01.ZB10.02
MINIPRESS P (ミニプレスP)	ドリルビット、10 x 57 mm、左	1 x	M01.ZB10.03
MINIPRESS M (ミニプレスM)	金具用ドリルビット、25 x 57 mm、右	1 x	M01.ZB25.02
	薄型ストッパー、右側用	1 x	MZS.2000
	薄型ストッパー、左側用	1 x	MZS.2000

その他の製品の加工

E1 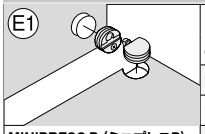	**連結金具** **40.0500N/40.0110N/40.0620/40.0200/42.0700**	**必要な数量**	**品番**
	金具用ドリルビット、28 x 57 mm、右	1 x	M01.ZB28.02
	金具用ドリルビット、25 x 57 mm、右	1 x	M01.ZB25.02
MINIPRESS P (ミニプレスP)	ドリルビット、10 x 57 mm、左	1 x	M01.ZB10.03
MINIPRESS M (ミニプレスM)	ドリルビット、5 x 57 mm、右	1 x	M01.ZB05.02
	薄型ストッパー、右側用	2 x	MZS.2000
	薄型ストッパー、左側用	2 x	MZS.2000
	打込ラム、連結金具 40.0200/40.0600/40.0700	1 x	MZM.0070
	打込ラム、コネクター 40.0600	1 x	MZM.0071
	打込ラム、コネクター 42.07	1 x	MZM.0077

E3 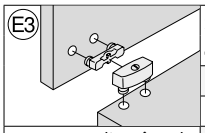	**連結金具** **40.2110/40.2120.02**	**必要な数量**	**品番**
	ドリルビット、10 x 57 mm、右	1 x	M01.ZB10.02
	ドリルビット、10 x 57 mm、左	1 x	M01.ZB10.03
MINIPRESS P (ミニプレスP)	薄型ストッパー、右側用	2 x	MZS.2000
MINIPRESS M (ミニプレスM)	薄型ストッパー、左側用	2 x	MZS.2000

E4 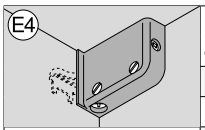	**吊金具** **48N0610.02/03**	**必要な数量**	**品番**
	ドリルビット、10 x 57 mm、右	1 x	M01.ZB10.02
	ドリルビット、10 x 57 mm、左	1 x	M01.ZB10.03
MINIPRESS P (ミニプレスP)	薄型ストッパー、右側用	1 x	MZS.2000
MINIPRESS M (ミニプレスM)	薄型ストッパー、左側用	1 x	MZS.2000
	打込ラム、吊金具 48N0610	1 x	MZM.0078

► 穴あけと打込機械
►► 取付・加工できる製品



MINIPRESS P/MINIPRESS M (ミニプレスP/M)

キャビネットの取付加工

	システム穴 9 軸ヘッド	必要な数量	品番
E6	ドリルヘッド、9軸、穴あけ	1 x	MZK.190S
	ドリルビット、5 x 57 mm、右	4 x	M01.ZB05.02
MINIPRESS P (ミニプレスP)	ドリルビット、5 x 57 mm、左	5 x	M01.ZB05.03
MINIPRESS M (ミニプレスM)	ドリルビット、3 x 57 mm、右	4 x	M01.ZB03.02
	ドリルビット、3 x 57 mm、左	5 x	M01.ZB03.03
	薄型ストッパー、右側用	11 x	MZS.2000
	薄型ストッパー、左側用	11 x	MZS.2000

	システム穴 3 軸ヘッド	必要な数量	品番
E6	ドリルビット、5 x 57 mm、右	1 x	M01.ZB05.02
	ドリルビット、5 x 57 mm、左	2 x	M01.ZB05.03
MINIPRESS P (ミニプレスP)	ドリルビット、3 x 57 mm、右	1 x	M01.ZB03.02
MINIPRESS M (ミニプレスM)	ドリルビット、3 x 57 mm、左	2 x	M01.ZB03.03
	薄型ストッパー、右側用	10 x	MZS.2000
	薄型ストッパー、左側用	10 x	MZS.2000





PRO-CENTER/MINIPRESS PRO/MINIPRESS P/MINIPRESS M

品番一覧

打込ラム

		名称	品番	PRO-CENTER (プロセンター)	MINIPRESS PRO (ミニプレス プロ)	MINIPRESS P (ミニプレスP)	MINIPRESS M (ミニプレスM)
J1		打込ラム、ヒンジ、すべての開き角度 – ミニヒンジを除く	MZM.0040	•	•	•	•
J2		打込ラム、ストレート座 177H51x0	MZM.0050	•	•	•	•
J3		打込ラム、ストレート座 177H31x0	MZM.0053	•	•	•	•
J4		打込ラム、座金 174H71xx	MZM.0061.01	•	•	•	•
J5		打込ラム、前板取付具 ZSF.1300/1800	MZM.0292.01	•	•		
J6		打込ラム、前板取付具 ZSF.1300/1800	MZM.0092.01			•	•
J7		打込ラム、前板取付具 ZSF.1610	MZM.0093.02			•	•
J8		打込ラム、前板調整金具 295.1000	MZM.0095	•	•	•	•
J9		打込ラム、吊金具 48N0610	MZM.0078	•	•	•	•
J10		打込ラム、連結金具 40.0200/40.0600/40.0700	MZM.0070	•	•	•	•
J11		打込ラム、コネクター 40.0600	MZM.0071	•	•	•	•
J12		打込ラム、コネクター 42.07	MZM.0077	•	•	•	•

ドリル

		名称	品番	PRO-CENTER (プロセンター)	MINIPRESS PRO (ミニプレス プロ)	MINIPRESS P (ミニプレスP)	MINIPRESS M (ミニプレスM)
K1		ルーフチップ付きドリルビット、2.5 x 57 mm、左	M01.ZB02.D3	•	•	•	•
K2		ルーフチップ付きドリルビット、2.5 x 57 mm、右	M01.ZB02.D2	•	•	•	•
K3		ドリルビット、3 x 57 mm、左	M01.ZB03.03	•	•	•	•
K4		ドリルビット、3 x 57 mm、右	M01.ZB03.02	•	•	•	•
K5	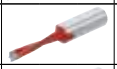	ドリルビット、5 x 57 mm、左	M01.ZB05.03	•	•	•	•
K6		ドリルビット、5 x 57 mm、右	M01.ZB05.02	•	•	•	•
K7		ルーフチップ付きドリルビット、5 x 57 mm、左	M01.ZB05.D3	•	•	•	•
K8		ルーフチップ付きドリルビット、5 x 57 mm、右	M01.ZB05.D2	•	•	•	•
K9		ドリルビット、8 x 57 mm、左	M01.ZB08.03	•	•	•	•
K10		ドリルビット、8 x 57 mm、右	M01.ZB08.02	•	•	•	•
K11		ドリルビット (センターチップなし) 、8 x 57 mm、左	M01.ZB08.OS	•	•	•	•
K12		ドリルビット、10 x 57 mm、左	M01.ZB10.03	•	•	•	•
K13		ドリルビット、10 x 57 mm、右	M01.ZB10.02	•	•	•	•
K14		金具用ドリルビット、20 x 57 mm、左	M01.ZB20.03	•	•	•	•
K15		金具用ドリルビット、20 x 57 mm、右	M01.ZB20.02	•	•	•	•

PRO-CENTER/MINIPRESS PRO/MINIPRESS P/MINIPRESS M

品番一覧

ドリル

		名称	品番	PRO-CENTER (プロセンター)	MINIPRESS PRO (ミニプレス　プロ)	MINIPRESS P (ミニプレスP)	MINIPRESS M (ミニプレスM)
K16		金具用ドリルビット、25 x 57 mm、右	M01.ZB25.02	•	•	•	•
K17		金具用ドリルビット、26 x 57 mm、右	M01.ZB26.02	•	•	•	•
K18		金具用ドリルビット、28 x 57 mm、右	M01.ZB28.02	•	•	•	•
K19		金具用ドリルビット、35 x 57 mm、右	M01.ZB35.02	•	•	•	•
K20		金具用ドリルビット（センターチップなし）、35 x 57 mm、右	M01.ZB35.OS	•	•	•	•

ドリルビット – 水平方向ドリル

		名称	品番	PRO-CENTER (プロセンター)	MINIPRESS PRO (ミニプレス　プロ)	MINIPRESS P (ミニプレスP)	MINIPRESS M (ミニプレスM)
L1		ドリルビット、5 x 77 mm、右	M65.ZB05.02	•			
L2		ドリルビット、8 x 77 mm、左	M65.ZB08.03	•			
L3		ドリルビット、8 x 77 mm、右	M65.ZB08.02	•			
L4		ドリルビット、10 x 77 mm、左	M65.ZB10.03	•			
L5		ドリルビット、10 x 77 mm、右	M65.ZB10.02	•			

参照ページ

概要 – 穴あけと打込機械	687	PRO-CENTER (プロセンター)	692
		MINIPRESS PRO (ミニプレス　プロ)	696
概要 – 取付・加工できる製品	688	MINIPRESS P (ミニプレスP)	708
取付・加工できる製品	700	MINIPRESS M (ミニプレスM)	712

組立をより簡単に。定評のテクノロジー



組立機械
ブルムの実用的で、お客様のニーズに合わせた組立機械は、たとえ少ない数量のブルムボックスシステムの組立作業でも最適化します。

これらの組立機械は、簡単な使用方法、使いやすさ、長い耐用年数により、最適な組立サポートとなります。

組立機械



BOXFIX P (ボックスフィクスP)
LEGRABOX (レグラボックス) および TANDEMBOX (タンデムボックス) の組立を効率的にする取扱いも簡単な機械



BOXFIX E-L (ボックスフィックス E-L)
LEGRABOX (レグラボックス) 用のシンプルな組立サポート治具



BOXFIX E-T (ボックスフィクスE-T)
TANDEMBOX (タンデムボックス) 用のシンプルな組立サポート治具

名称		品番	ページ	取付・加工できる製品														
				AVENTOS (アベントス)	AVENTOS HF (アベントHF)	AVENTOS HK-XS (アベントHK-XS)	CLIP top BLUMOTION	CLIP top (クリップトップ)	MODUL (モジュール)	LEGRABOX pure (レグラボックス ピュア)	LEGRABOX free (レグラボックス フリー)	TANDEMBOX intivo	TANDEMBOX antaro	TANDEMBOX plus	METABOX (メータボックス)	MOVENTO (モベント)	TANDEM (タンデム)	STANDARD (標準レール)	その他の製品
▸▸ 引出しの組立																		
	BOXFIX P (ボックスフィックスP)	ZMM.2750.01	728						●	●	●	●	●					
	BOXFIX E-L (ボックスフィックスE-L)	ZMM.0700	729						●	●								
	BOXFIX E-T (ボックスフィックスE-T)	ZMM.0350	730								●	●	●					

ピクトグラフ

- 受注生産品 (お問い合わせください)
- アクセサリー
- インフォメーション
- 引出しの組立



BOXFIX P (ボックスフィックスP)



シンボル画像

- 引出／深型引出を組み立てるためのエアー式組立治具
- 取付方法 : ネジ
- レール長さ NL 270–650 mm
- キャビネット幅 KB 275–1200 mm
- 背板高さ 最高 250 mm (木製およびスチール)
- 素材 : アルミニウム／スチール

取付・加工できる製品

LEGRABOX pure (レグラボックス ピュア)

LEGRABOX free (レグラボックス フリー)

TANDEMBOX intivo
TANDEMBOX antaro
TANDEMBOX plus

参照ページ

概要 – 組立機械 727

製品紹介ビデオ

品番一覧

	名称	品番
	BOXFIX P (ボックスフィックスP)	ZMM.2750.01

構成内容:

–	1 x	BOXFIX P (ボックスフィックスP)
–	1 x	センタービット
–	1 x	位置決めピン用ユニット
	1 x	LEGRABOX (レグラボックス) 用位置決めピン
	1 x	TANDEMBOX (タンデムボックス) 用位置決めピン

Z アクセサリー

	幅ストッパー (ナット)	ZMM.2759
	センタービット	M01.ZZ03

取付・加工できる製品

LEGRABOX pure/LEGRABOX free/TANDEMBOX intivo/TANDEMBOX antaro/TANDEMBOX plus

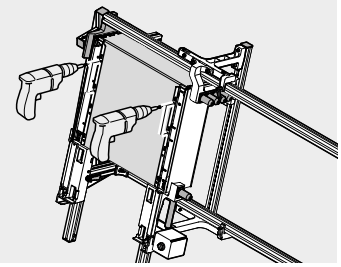

引出しの組立

- レール長さ、引出幅などの設定位置は、追加のストッパーでプリセットできます
- 引出背板 (木製) と背板取付具のネジ止め
- 引出底板、引出側部、引出背板を BOXFIX (ボックスフィックス) にセットし、エアーで固定して組み立てます
- 引出底板と引出側部のネジ止め



BOXFIX E-L (ボックスフィックスE-L)

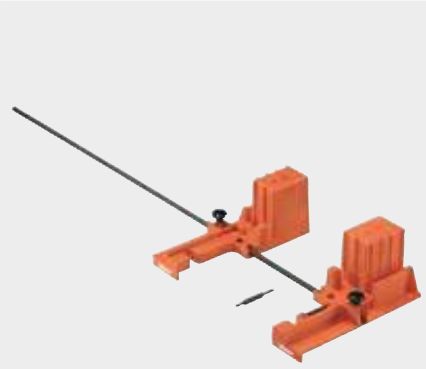

シンボル画像

- 引出／深型引出を組立てるための治具
- 取付方法 : ネジ
- レール長さ NL 270–650 mm
- キャビネット幅 KB 250–1200 mm
- 背板高さ 最高 250 mm
- 素材 : プラスチック／スチール

取付・加工できる製品

LEGRABOX pure (レグラボックス　ピュア)

LEGRABOX free (レグラボックス　フリー)

参照ページ

概要 – 組立機械 727

製品紹介ビデオ

品番一覧

	名称	品番
	BOXFIX E-L (ボックスフィックスE-L)	ZMM.0700
構成内容 :		
–	1 x BOXFIX E-L (ボックスフィックスE-L)	
–	1 x センタービット	

Z アクセサリー

	センタービット	M01.ZZ03

取付・加工できる製品

LEGRABOX pure/LEGRABOX free (レグラボックス　ピュア/レグラボックス　フリー)

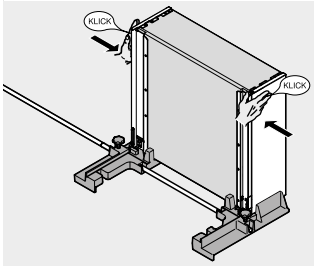

引出しの組立

- レール長さと引出幅の調整
- 引出背板 (木製) と背板取付具のネジ止め
- 引出底板、引出側部、引出背板を BOXFIX (ボックスフィックス) にセットします
- 引出底板と引出側部のネジ止め



BOXFIX E-T (ボックスフィックスE-T)



シンボル画像

- 引出／深型引出を組立てるための治具
- 取付方法 : ネジ
- レール長さ NL 270–650 mm
- キャビネット幅 KB 250–1200 mm
- 背板高さ 最高 250 mm
- 素材 : プラスチック／スチール

取付・加工できる製品

TANDEMBOX intivo
TANDEMBOX antaro
TANDEMBOX plus

参照ページ

概要 – 組立機械 727

製品紹介ビデオ

品番一覧

	名称	品番
	BOXFIX E-T (ボックスフィックスE-T)	ZMM.0350
構成内容 :		
–	1 x BOXFIX E-T (ボックスフィックスE-T)	
–	1 x センタービット	

Z アクセサリー

	センタービット	M01.ZZ03

取付・加工できる製品

TANDEMBOX intivo/TANDEMBOX antaro/TANDEMBOX plus

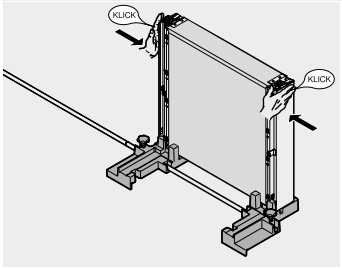

引出しの組立

- レール長さと引出幅の調整
- 引出背板 (木製) と背板取付具のネジ止め
- 引出底板、引出側部、引出背板を BOXFIX (ボックスフィックス) にセットします
- 引出底板と引出側部のネジ止め



パーフェクト・モーションには正確な取付が必要です



取付ジグ
ブルムのテンプレートと取付ジグは、すべてのブルム製品の組立をサポートします。これらは、毎日の組立作業にベストな補助具として定評があります。木工所や施工現場において、その高い精度と実用性は高い評価を受けています。

テンプレートおよび金具打ち込み機



取付位置は、汎用ドリルジグを使用して、安全かつ正確にパンチングおよび下穴加工を行うことができます

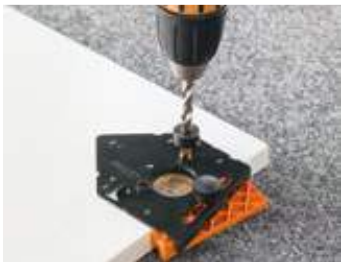

ブルムヒンジ用の穴あけパターンの穴は、ヒンジ用ドリル取付ジグ使用して効率的に行うことができます



汎用ロッドテンプレートを使用すると、例えばフラップ用固定具の固定位置を正確に加工することができます

すべてのブルム製品に最適な取付ジグがあります



フラップシステム



ヒンジシステム



ボックス／レールシステム



その他の製品

▶▶ 概要


シンボル画像

▶▶ 概要 – 取付ジグ 734
▶▶ 概要 – 取付・加工できる製品 736

ピクトグラフ

- 受注生産品 (お問い合わせください)
- アクセサリー
- インフォメーション
- フラップシステムの組立
- ヒンジシステムの加工
- 扉用 BLUMOTION (ブルモーション) の加工
- 扉用 TIP-ON (チップオン) の加工
- SERVO-DRIVE (サーボドライブ) の加工
- 引出の組立加工
- 扉取付加工
- キャビネットの取付加工

► 取付ジグ
►► 概要 – 取付ジグ

名称	品番	ページ	取付・加工できる製品															
			AVENTOS (アベントス)	AVENTOS HF (アベントHF)	AVENTOS HK-XS (アベントHK-XS)	CLIP top BLUMOTION	CLIP top (クリップトップ)	MODUL (モジュール)	LEGRABOX pure (レグラボックス ピュア)	LEGRABOX free (レグラボックス フリー)	TANDEMBOX intivo	TANDEMBOX antaro	TANDEMBOX plus	METABOX (メータボックス)	MOVENTO (モベント)	TANDEM (タンデム)	STANDARD (標準レール)	その他の製品
►► ドリルジグ																		
 ECODRILL (エコドリル)	M31.1000	740		●	●	●	●	●										
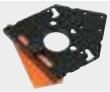 ヒンジ用ドリルジグ	65.05xA	741		●	●	●	●	●										
 テンプレート	65.5300*	742		●	●	●	●	●										
 座金用ドリルジグ	65.5070	743		●	●	●	●	●										
 BLUMOTION/TIP-ON (ブルモーション／チップオン) 用ドリルジグ	65.5010	744	●				●											
 BLUMOTION (ブルモーション) 用ドリルジグ	65.5000	745				●	●	●										
 SERVO-DRIVE (サーボドライブ) スイッチ用ドリルジグ	M31.2000	746	●	●														
 キャビネットコネクター穴あけジグ	65.5040	747																●
 汎用シングル取付ジグ	65.1051.02	748	●	●	●	●	●	●	●	●	●	●	●	●	●	●	●	
 MINIFIX (ミニフィクス)	65.3300	749												●			●	
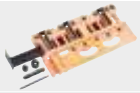 汎用ドリルジグ	ZML.0040.01	750	●						●	●	●	●	●	●	●	●		
 スプリングスペーサー用ドリルジグ	ZML.1090	751	●	●		●	●	●	●	●	●	●	●		●	●		
 底板用ルーター	M35.7200.01	752							●	●								
 LEGRABOX (レグラボックス) 底板／背板用ドリルゲージ	ZML.7000	753							●	●								
 TANDEMBOX (タンデムボックス) 用 TIP-ON (チップオン) のドリルジグ	65.5050	754									●	●	●					
 MOVENTO/TANDEM (モベント／タンデム) 用ドリルジグ	T65.1000.02	755													●	●		
 TANDEM (タンデム) 用ドリルジグ	T65.1100	756														●		
 TANDEM (タンデム) 前板取付具用ドリルジグ	ZML.0050	757														●		

名称	品番	ページ	取付・加工できる製品															
			AVENTOS (アベントス)	AVENTOS HF (アベントHF)	AVENTOS HK-XS (アベントHK-XS)	CLIP top BLUMOTION	CLIP top (クリップトップ)	MODUL (モジュール)	LEGRABOX pure (レグラボックス ピュア)	LEGRABOX free (レグラボックス フリー)	TANDEMBOX intivo	TANDEMBOX antaro	TANDEMBOX plus	METABOX (メータボックス)	MOVENTO (モベント)	TANDEM (タンデム)	STANDARD (標準レール)	その他の製品
▸▸ ドリルジグ																		
 SYNCROMOTION (シンクロモーション) 付き SPACE CORNER (スペースコーナー) 用ドリルジグ	ZML.0330	758									●	●	●					
 SERVO-DRIVE (サーボドライブ) 用縦型プロファイル取付具ドリルジグ	ZML.1150.02	759							●	●	●	●	●		●	●		
▸▸ ロッドテンプレート																		
 ヒンジシステム用ロッドテンプレート	65.7500.03	760		●	●	●	●	●										
 CRISTALLO (クリスタロ) ガラス扉ヒンジ用ロッドテンプレート	65.4000.01	761					●											
 汎用ロッドテンプレート	65.1000.01	762	●	●	●	●	●	●	●	●	●	●	●	●	●	●	●	
▸▸ 打込み工具																		
 ヒンジ用打込み工具	ZME.0710	763				●	●	●										
 座金用打込み工具	65.6100 ZME.0730	764				●	●	●										
 引出システム用打込み工具	ZME.xxx0.xx	765									●	●	●	●				
▸▸ マーキングテンプレート																		
 キャッチプレート位置決めテンプレート	65.5210.01	766	●				●											
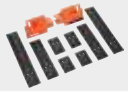 LEGRABOX (レグラボックス) 用マーキングテンプレート	ZML.3710	767							●	●								
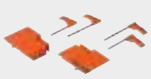 TANDEMBOX/METABOX (タンデムボックス／メータボックス) 用マーキングテンプレート	ZML.x5x0.xx	768									●	●	●	●				
 マーキングゲージ	65.2950	769													●	●	●	
▸▸ マーキングテンプレート																		
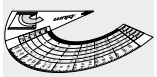 キャビネットアングルテンプレート	65.5810.02	770				●	●											
 マーキングテンプレート	ZML.80xx	771										●	●	●				
▸▸ ポジショニングテンプレート																		
 LEGRABOX/MOVENTO (レグラボックス／モベント) 用前板すき間テンプレート	65.5631	772							●	●					●			
▸▸ スペシャルテンプレート																		
 ガラスカット用セット	65.8000	773								●	●	●						

組立機械・ジグ

► 取付ジグ
►► 概要 – 取付・加工できる製品

概要 – 取付・加工できる製品

AVENTOS (アベントス) の加工	736	TANDEMBOX intivo (タンデムボックス インティーボ) の加工	738	MOVENTO (モベント) の加工	739
CLIP top BLUMOTION/CLIP top (クリップトップ・ブルモーション/クリップトップ) の加工	736	TANDEMBOX antaro (タンデムボックス アンタロ) の加工	738	TANDEM (タンデム) の加工	739
MODUL の加工	737	TANDEMBOX plus (タンデムボックス プラス) の加工	738	STANDARD (標準レール) の加工	739
LEGRABOX pure/LEGRABOX free (レグラボックス・ピュア/レグラボックス・フリー) の加工	737	METABOX (メータボックス) の加工	738	その他の製品の加工	739

AVENTOS (アベントス) の加工

扉取付加工

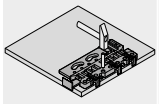
汎用ドリルジグ 750

キャビネットの取付加工

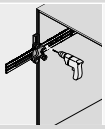
汎用シングル取付ジグ 748

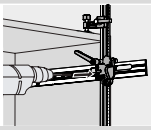
汎用ロッドテンプレート 762

ヒンジシステムの加工


テンプレート 742

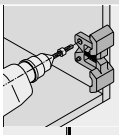
座金用ドリルジグ 743

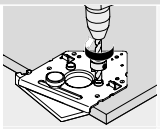
ヒンジ用ドリルジグ 741

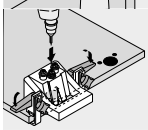
ECODRILL (エコドリル) 740

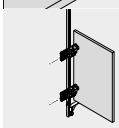
ヒンジシステム用ロッドテンプレート 760

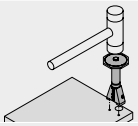
ヒンジ用打込み工具 763

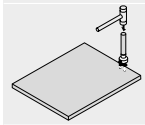
座金用打込み工具 764

SERVO-DRIVE (サーボドライブ) の加工

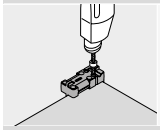
スプリングスペーサー用ドリルジグ 751

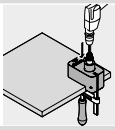
SERVO-DRIVE (サーボドライブ) スイッチ用ドリルジグ 746

TIP-ON (チップオン) の加工

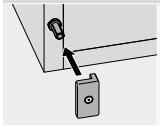
キャッチプレート位置決めテンプレート 766

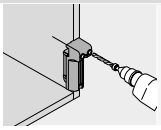
BLUMOTION/TIP-ON (ブルモーション/チップオン) 用ドリルジグ 744

CLIP top BLUMOTION/CLIP top (クリップトップ・ブルモーション/クリップトップ) の加工

ヒンジシステムの加工

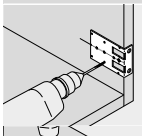
テンプレート 742

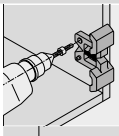
座金用ドリルジグ 743

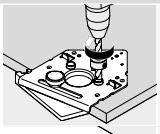
ヒンジ用ドリルジグ 741

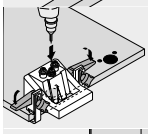
ECODRILL (エコドリル) 740

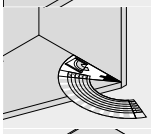
キャビネットアングルテンプレート 769

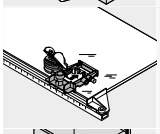
CRISTALLO (クリスタロ) ガラス扉ヒンジ用ロッドテンプレート 761

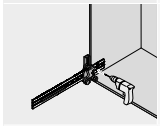
汎用シングル取付ジグ 748

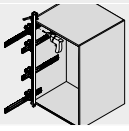
汎用ロッドテンプレート 762

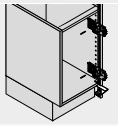
ヒンジシステム用ロッドテンプレート 760

CLIP top BLUMOTION/CLIP top (クリップトップ・ブルモーション/クリップトップ) の加工

ヒンジシステムの加工

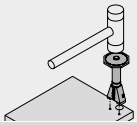
ヒンジ用打込み工具 763

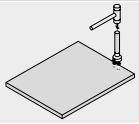
座金用打込み工具 764

BLUMOTION (ブルモーション) の加工

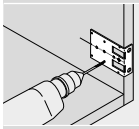
テンプレート 742

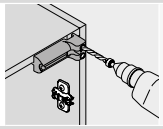
BLUMOTION/TIP-ON (ブルモーション/チップオン) 用ドリルジグ 744

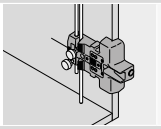
BLUMOTION (ブルモーション) 用ドリルジグ 745

TIP-ON (チップオン) の加工

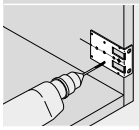
テンプレート 742

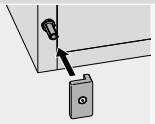
キャッチプレート位置決めテンプレート 766

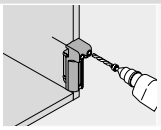
BLUMOTION/TIP-ON (ブルモーション/チップオン) 用ドリルジグ 744

MODUL の加工

ヒンジシステムの加工

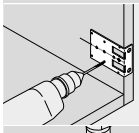
テンプレート 742

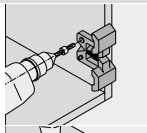
座金用ドリルジグ 743

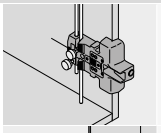
BLUMOTION (ブルモーション) 用ドリルジグ 745

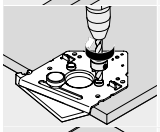
ヒンジ用ドリルジグ 741

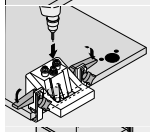
ECODRILL (エコドリル) 740

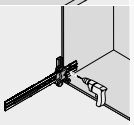
汎用シングル取付ジグ 748

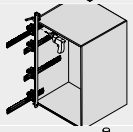
汎用ロッドテンプレート 762

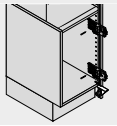
ヒンジシステム用ロッドテンプレート 760

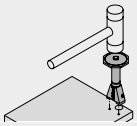
ヒンジ用打込み工具 763

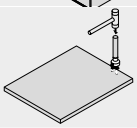
座金用打込み工具 764

LEGRABOX pure/LEGRABOX free (レグラボックス・ピュア/レグラボックス・フリー) の加工

扉取付加工

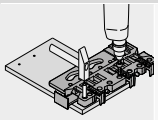
汎用ドリルジグ 750

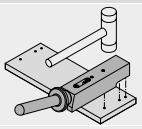
引出システム用打込み工具 765

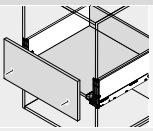
LEGRABOX (レグラボックス) 用マーキングテンプレート 767

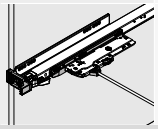
LEGRABOX (レグラボックス) 用前板すき間テンプレート 772

キャビネットの取付加工

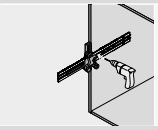
汎用シングル取付ジグ 748

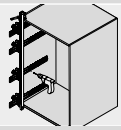
汎用ロッドテンプレート 762

引出の組立加工

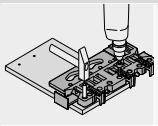
汎用ドリルジグ 750

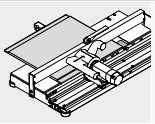
底板用ルーター 752

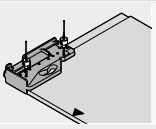
LEGRABOX (レグラボックス) 底板/背板用ドリルゲージ 753

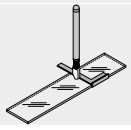
ガラスカット用セット 773

► 取付ジグ
►► 概要 – 取付・加工できる製品

LEGRABOX pure/LEGRABOX free (レグラボックス・ピュア/レグラボックス・フリー) の加工

SERVO-DRIVE (サーボドライブ) の加工

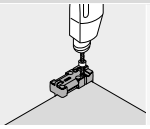
スプリングスペーサー用ドリルジグ 751

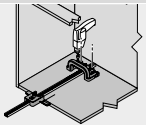
SERVO-DRIVE (サーボドライブ) 用縦型プロファイル取付具ドリルジグ 759

TANDEMBOX intivo/TANDEMBOX antaro/TANDEMBOX plus (タンデムボックス　インティーボ/タンデムボックス　アンタロ/タンデムボックス　プラス) の加工

扉取付加工

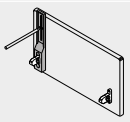
マーキングテンプレート 771

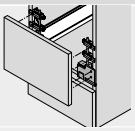
TANDEMBOX/METABOX (タンデムボックス/メータボックス) 用マーキングテンプレート 768

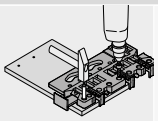
汎用ドリルジグ 750

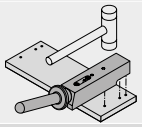
引出システム用打込み工具 765

キャビネットの取付加工

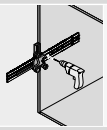
汎用シングル取付ジグ 748

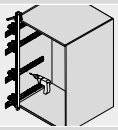
汎用ロッドテンプレート 762

引出の組立加工

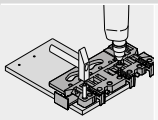
汎用ドリルジグ 750

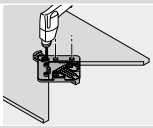
SYNCROMOTION (シンクロモーション) 付きSPACE CORNER (スペースコーナー) 用ドリルジグ 758

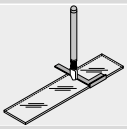
ガラスカット用セット 773

SERVO-DRIVE (サーボドライブ) の加工

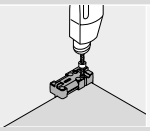
スプリングスペーサー用ドリルジグ 751

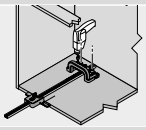
SERVO-DRIVE (サーボドライブ) 用縦型プロファイル取付具ドリルジグ 759

TIP-ON (チップオン) の加工

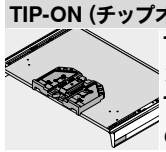
TANDEMBOX (タンデムボックス) 用TIP-ON (チップオン) のドリルジグ 754

METABOX (メータボックス) の加工

扉取付加工

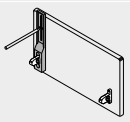
マーキングテンプレート 771

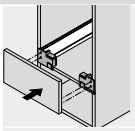
TANDEMBOX/METABOX (タンデムボックス/メータボックス) 用マーキングテンプレート 768

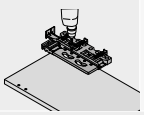
汎用ドリルジグ 750

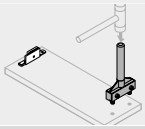
引出システム用打込み工具 765

キャビネットの取付加工

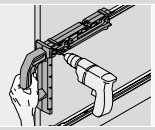
MINIFIX (ミニフィクス) 749

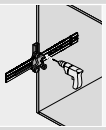
汎用シングル取付ジグ 748

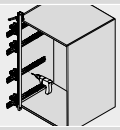
汎用ロッドテンプレート 762

引出の組立加工

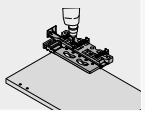
汎用ドリルジグ 750

MOVENTO/TANDEM (モベント/タンデム) の加工

扉取付加工

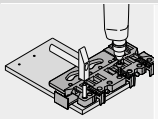
汎用ドリルジグ 750

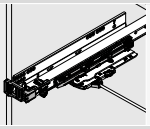
MOVENTO (モベント) 用前板すき間テンプレート 772

キャビネットの取付加工

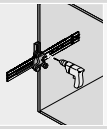
汎用シングル取付ジグ 748

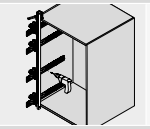
汎用ロッドテンプレート 762

引出の組立加工

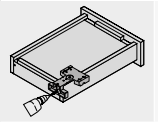
MOVENTO/TANDEM (モベント/タンデム) 用ドリルジグ 755

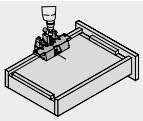
TANDEM (タンデム) 用ドリルジグ 756

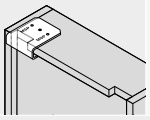
TANDEM (タンデム) 前板取付具用ドリルジグ 757

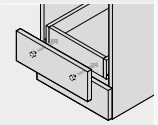
マーキングゲージ 769

SERVO-DRIVE (サーボドライブ) の加工

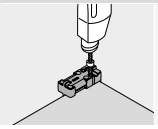
スプリングスペーサー用ドリルジグ 751

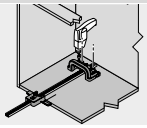
SERVO-DRIVE (サーボドライブ) 用縦型プロファイル取付具ドリルジグ 759

STANDARD (標準レール) の加工

キャビネットの取付加工

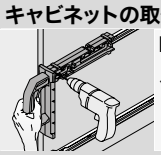
MINIFIX (ミニフィクス) 749

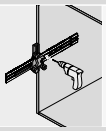
汎用シングル取付ジグ 748

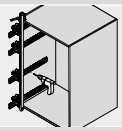
汎用ロッドテンプレート 762

引出の組立加工

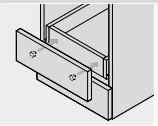
マーキングゲージ 769

その他の製品の加工

キャビネットの取付加工

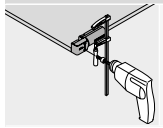
キャビネットコネクター穴あけジグ 747

► 取付ジグ
►► ドリルジグ



ECODRILL (エコドリル)



シンボル画像

- ブルムヒンジ用の穴あけパターンに合わせて正確に穴あけできるシンプルな手動機械
- 手持ちドリルで駆動
- 2–8 mm の様々な穴あけ距離に可変対応
- マーキングを目印に加工する
- 素材 : アルミニウムダイカスト

取付・加工できる製品

AVENTOS HF (アベントHF)
AVENTOS HK-XS (アベントスHK-XS)
CLIP top BLUMOTION
CLIP top (クリップトップ)
MODUL (モジュール)

参照ページ

概要 – 取付ジグ	734
概要 – 取付・加工できる製品	736

製品紹介ビデオ

品番一覧

	名称	品番
	ECODRILL (エコドリル)	M31.1000

構成内容 :

–	1 x	ドリルジグ
–	2 x	ドリルビット Ø 8 mm
–	1 x	金具用ドリルビット Ø 35 mm
–	2 x	TORXビット
–	2 x	スペーサーリング

Z アクセサリー

名称		品番
	ドリルビット Ø 8 mm	M31.ZB08.02
	金具用ドリルビット Ø 35 mm	M31.ZB35.02
	ツールセット	MZW.1300

取付・加工できる製品

AVENTOS HF/AVENTOS HK-XS/CLIP top BLUMOTION/CLIP top/MODUL

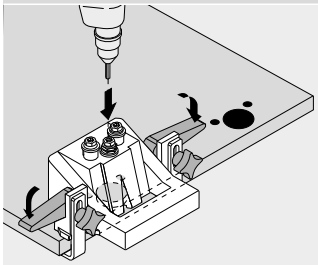

ヒンジシステムの加工

- カット量の設定
- ヒンジ取付位置にマーキングする
- ECODRILL (エコドリル) をマーキング位置に合わせて設置し、クランプで固定する
- 電動ドリルを使用して、ヒンジ用下穴をあける



ヒンジ用ドリルジグ



シンボル画像

- ヒンジカップ取付穴 (Ø 8 または Ø 2.5mm) 加工用のテンプレート
- ストレート座金および十字座金の下穴加工用のテンプレート
- アダプタープレート (扉用 BLUMOTION／TIP-ON) (ブルモーション／チップオン) の下穴加工用のテンプレート
- マーキングを目印に加工する
- 素材 : プラスチック／スチール

取付・加工できる製品

AVENTOS HF (アベントHF)
AVENTOS HK-XS (アベントスHK-XS)
CLIP top BLUMOTION
CLIP top (クリップトップ)
MODUL (モジュール)

参照ページ

概要 – 取付ジグ	734
概要 – 取付・加工できる製品	736

製品紹介ビデオ

品番一覧

	名称	品番
	ヒンジ用ドリルジグ (Ø 8/Ø 2.5 mm)	65.059A
構成内容 :		
–	1 x ヒンジ用ドリルジグ	
–	1 x Ø 8 mm から Ø 2.5 mm への縮小用ブッシュ	
–	1 x 穴あけ深さストップ Ø 8 mm	

	名称	品番
	ヒンジ用ドリルジグ (Ø 2.5 mm)	65.055A
構成内容 :		
–	1 x ヒンジ用ドリルジグ	

取付・加工できる製品

AVENTOS HF/AVENTOS HK-XS/CLIP top BLUMOTION/CLIP top/MODUL

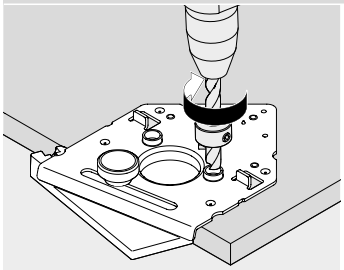

ヒンジシステムの加工 – 扉

- ボール盤などでカップ穴 (Ø 35 mm) をあけます
- 治具をセットし、スペーサーで固定します
- ヒンジカップ取付用の穴をあけます

AVENTOS HF/AVENTOS HK-XS/CLIP top BLUMOTION/CLIP top/MODUL

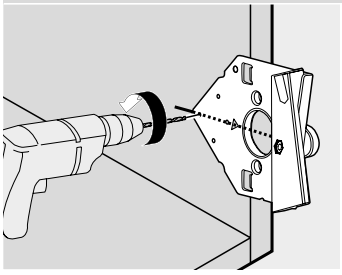

ヒンジシステムの加工 – キャビネット

- ヒンジアームの中央に線をマーキングします
- テンプレートをセットし、ストレート座 (20 mm) または十字座 (37 mm) の取付位置に下穴をあけます

► 取付ジグ
►► ドリルジグ



テンプレート



シンボル画像

- 座金の取付位置に下穴 (Ø 2.5 mm) をあけられる取付ジグ
- アダプタープレート (扉用 BLUMOTION／TIP-ON) (ブルモーション／チップオン) の下穴加工用のテンプレート
- 扉寸法をキャビネットに転記するためのテンプレート
- 固定寸法での加工が多い場合、数個のテンプレートを木材にネジ止めして、治具を自作可能
- マーキングを目印に加工する
- 素材 : スチール

取付・加工できる製品

AVENTOS HF (アベントHF)
AVENTOS HK-XS (アベントスHK-XS)
CLIP top BLUMOTION
CLIP top (クリップトップ)
MODUL (モジュール)

参照ページ

概要 – 取付ジグ	734
概要 – 取付・加工できる製品	736

製品紹介ビデオ

品番一覧

	名称	品番
	テンプレート	65.5300*

構成内容 :

–	1 x	テンプレート

取付・加工できる製品

AVENTOS HF/AVENTOS HK-XS (アベントスHF/HK-XS)

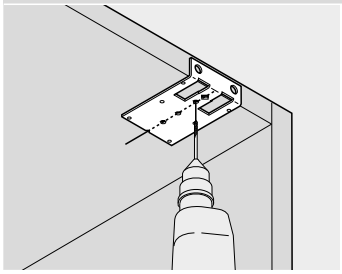

ヒンジシステムの加工
- キャビネット内のヒンジアーム中央またはヒンジ外端に印を付けます
- テンプレートをセットし、ストレート座 (20 mm) または十字座 (37 mm) の取付位置に下穴をあけます

CLIP top BLUMOTION/CLIP top/MODUL

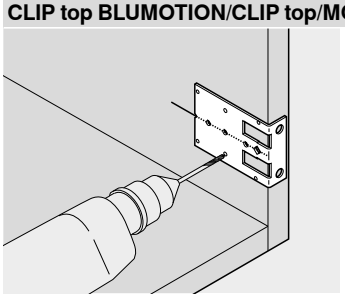

ヒンジシステムの加工
- キャビネット内のヒンジアーム中央またはヒンジ外端に印を付けます
- テンプレートをセットし、ストレート座 (20 mm) または十字座 (37 mm) の取付位置に下穴をあけます

AVENTOS HK/AVENTOS HK-S/AVENTOS HK-XS/CLIP top

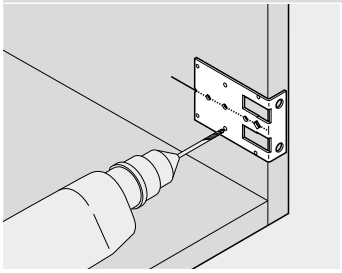

加工 BLUMOTION／TIP-ON (ブルモーション／チップオン) 扉用
- マーキングに合わせてテンプレートをセットします
- BLUMOTION-／TIP-ON (ブルモーション／チップオン) 座金用の穴 (20/37 mm) をあけます



座金用ドリルジグ



シンボル画像

- 十字座 (Ø 5 mm) の固定位置に穴をあけられる取付ジグ
- 十字型アダプタープレート (扉用 BLUMOTION／TIP-ON ブルモーション／チップオン) の下穴加工用のテンプレート
- 調整機能により、寸法 32 mm の位置に正確に穴をあけることができます
- マーキングを目印に加工する
- 素材 : プラスチック／スチール

取付・加工できる製品

AVENTOS HF (アベントHF)
AVENTOS HK-XS (アベントスHK-XS)
CLIP top BLUMOTION
CLIP top (クリップトップ)
MODUL (モジュール)

参照ページ

概要 – 取付ジグ	734
概要 – 取付・加工できる製品	736

製品紹介ビデオ

品番一覧

	名称	品番
	座金用ドリルジグ	65.5070

構成内容 :

–	1 x	座金用ドリルジグ
–	1 x	Ø 5 mm の穴あけ深さストッパー

取付・加工できる製品

AVENTOS HF/AVENTOS HK-XS/CLIP top BLUMOTION/CLIP top/MODUL

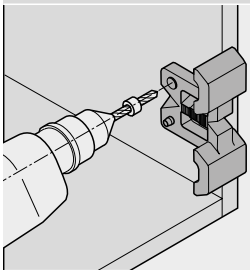

ヒンジシステムの加工

- キャビネット内のヒンジアーム中央またはヒンジ外端に印を付けます
- テンプレートをマーキングにセットし、最初の穴 (Ø 5 mm) をあけます
- ゲージを裏返し、カバーピンを穴にさして二つ目の穴 (Ø 5 mm) をあけます

► 取付ジグ
►► ドリルジグ

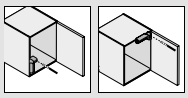

BLUMOTION/TIP-ON (ブルモーション／チップオン) 用ドリルジグ



シンボル画像

- ドアのハンドル側 (970.1002) およびヒンジ側 (970A1002) 用の BLUMOTION (ブルモーション)、ならびにドア (956x1004) 用 TIP-ON (チップオン) の正面の固定位置に穴をあけられる取付ジグ
- マーキングを目印に加工する
- 素材 : プラスチック／スチール

取付・加工できる製品

AVENTOS HK (アベントスHK)
AVENTOS HK-S (アベントスHK-S)
AVENTOS HK-XS (アベントスHK-XS)
CLIP top (クリップトップ)

参照ページ

概要 – 取付ジグ	734
概要 – 取付・加工できる製品	736

製品紹介ビデオ

品番一覧

	名称	品番
	BLUMOTION/TIP-ON (ブルモーション／チップオン) 用ドリルジグ	65.5010

構成内容 :

–	1 x	BLUMOTION/TIP-ON (ブルモーション／チップオン) 用ドリルジグ
–	1 x	Ø 10 mm の穴あけ深さストッパー

取付・加工できる製品

AVENTOS HK/AVENTOS HK-S/AVENTOS HK-XS/CLIP top

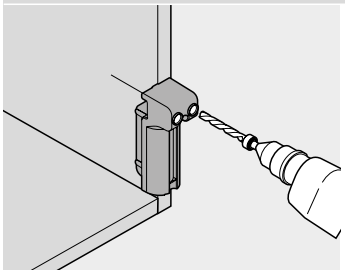

TIP-ON (チップオン) の加工

- マーキングに合わせてテンプレートをセットします
- キャビネット内端から穴の中央までの距離 7.5 mm
- TIP-ON (チップオン) (Ø 10 mm) 用の穴をあけます

CLIP top (クリップトップ)

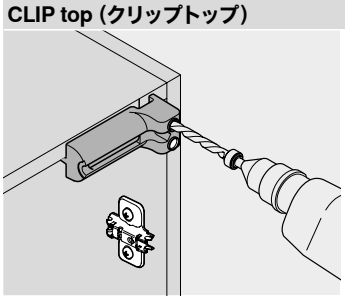

BLUMOTION (ブルモーション) の加工

- マーキングに合わせてテンプレートをセットします
- キャビネット内端から穴の中央までの距離 7.5 mm
- BLUMOTION (ブルモーション) (Ø 10 mm) 用の穴をあけます



BLUMOTION（ブルモーション） 用ドリルジグ

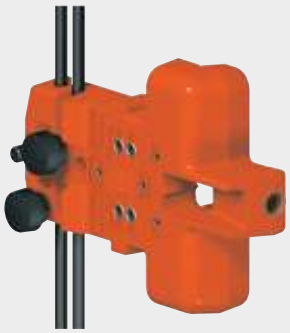

シンボル画像

- ハンドル側用の BLUMOTION (970.1002)（ブルモーション970.1002) の埋込用下穴、ならびに扉用 TIP-ON (956x1004)（チップオン) の取付位置に穴をあけられる取付ジグ
- アダプタープレート (扉用 BLUMOTION／TIP-ON)（ブルモーション／チップオン) の下穴加工用のテンプレート
- 座金の下穴もあけられる
- ストップロッドを事前にセットすれば、連続穴もあけられます
- マーキングを目印に加工する
- 素材 : プラスチック／スチール

取付・加工できる製品

CLIP top BLUMOTION
CLIP top (クリップトップ)
MODUL (モジュール)

参照ページ

概要 – 取付ジグ	734
概要 – 取付・加工できる製品	736

製品紹介ビデオ

品番一覧

	名称	品番
	BLUMOTION (ブルモーション) 用ドリルジグ	65.5000

構成内容 :

–	1 x	BLUMOTION (ブルモーション) 用ドリルジグ
–	1 x	Ø 10 mm の穴あけ深さストッパー
–	1 x	Ø 5 mm の穴あけ深さストッパー
–	1 x	Ø 2.5 mm の穴あけ深さストッパー

取付・加工できる製品

CLIP top (クリップトップ)

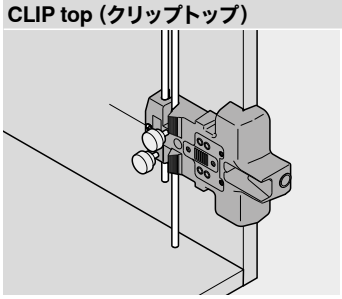

BLUMOTION／TIP-ON (ブルモーション／チップオン) の加工

- マーキングに合わせてテンプレートをセットします
- ストップロッドを事前にセットすれば、連続穴もあけられます
- BLUMOTION-／TIP-ON (ブルモーション／チップオン) 用アダプタープレートの取付下穴 (Ø 2.5 または Ø 5 mm) をあけます
- BLUMOTION／TIP-ON (ブルモーション／チップオン) 用の取付穴をあけます

CLIP top BLUMOTION/CLIP top/MODUL

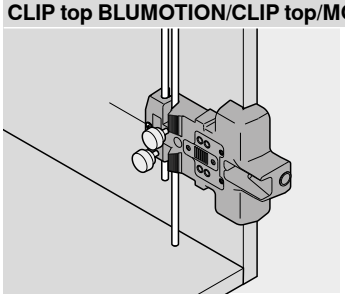

ヒンジシステムの加工

- マーキングに合わせてテンプレートをセットします
- ストレート座または十字座用の穴をあけます



SERVO-DRIVE (サーボドライブ) スイッチ用ドリルジグ



シンボル画像

- SERVO-DRIVE (サーボドライブ) スイッチの取付け穴を正確にあけられるシンプルな手動機器
- 手持ちドリルで駆動
- ドリルジグは組立済のキャビネットにも、組立前のキャビネットにも使用することができます
- マーキングを目印に加工する
- 素材 : アルミニウムダイカスト

取付・加工できる製品

AVENTOS HF (アベントHF)
AVENTOS HS (アベントHS)
AVENTOS HL (アベントHL)
AVENTOS HK (アベントHK)

参照ページ

概要 – 取付ジグ	734
概要 – 取付・加工できる製品	736

製品紹介ビデオ

品番一覧

	名称	品番
	SERVO-DRIVE (サーボドライブ) スイッチ用ドリルジグ	M31.2000

構成内容 :

–	1 x	SERVO-DRIVE (サーボドライブ) スイッチ用ドリルジグ
–	1 x	金具用ドリルビット Ø 35 mm
–	2 x	TORXビット

Z アクセサリー

	名称	品番
	金具用ドリルビット Ø 35 mm	M31.ZB35.02

取付・加工できる製品

AVENTOS HF/AVENTOS HS/AVENTOS HL/AVENTOS HK

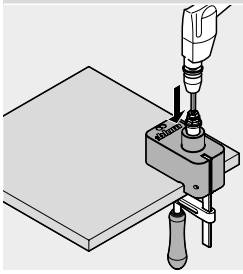

SERVO-DRIVE (サーボドライブ) の加工

- 希望の SERVO-DRIVE (サーボドライブ) スイッチの位置に印を付けます
- テンプレートをマーキング位置にセットし、クランプで固定します
- 手動ドリルを使用して、SERVO-DRIVE (サーボドライブ) スイッチの取付け穴をあけます



キャビネットコネクター穴あけジグ



シンボル画像

- コネクター (42.0700.01) のスクリュー取付位置に穴加工するためのテンプレート
- 穴の下端から中央までの距離 9.5 mm
- マーキングを目印に加工する
- 素材 : プラスチック／スチール

取付・加工できる製品

その他の製品

参照ページ

概要 – 取付ジグ	734
概要 – 取付・加工できる製品	736

製品紹介ビデオ

品番一覧

	名称	品番
	キャビネットコネクター穴あけジグ	65.5040
構成内容 :		
–	1 x	キャビネットコネクター穴あけジグ
–	1 x	Ø 5 mm の穴あけ深さストッパー

取付・加工できる製品

その他の製品

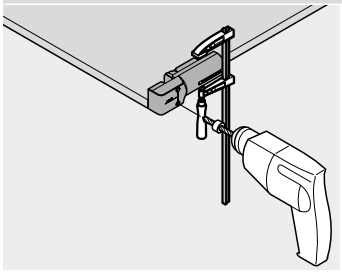

その他の製品の加工

- テンプレートをキャビネット底板または天板の加工位置にセットします
- 取付ジグを固定し、穴 (Ø 5 mm) をあけます

► 取付ジグ
►► ドリルジグ

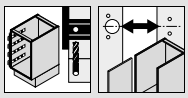

汎用シングル取付ジグ

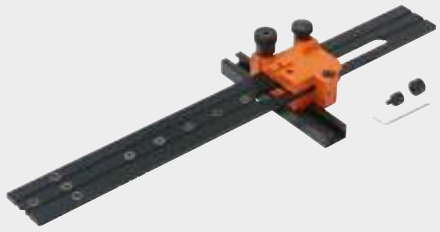

シンボル画像

- 受レール、座金の固定位置に下穴をあけられるゲージ
- ジグは組立済のキャビネットにも、組立前のキャビネットにも使用することができます
- スケールを用いた深さ位置の調整
- 全カブセでも、インセットでも対応します
- システムおよび木ネジ用
- マーキングを目印に加工する
- 素材：プラスチック／スチール／アルミニウム

取付・加工できる製品

AVENTOS (アベントス)	TANDEMBOX antaro
CLIP top BLUMOTION	TANDEMBOX plus
CLIP top (クリップトップ)	METABOX (メータボックス)
MODUL (モジュール)	MOVENTO (モベント)
LEGRABOX (レグラボックス)	TANDEM (タンデム)
TANDEMBOX intivo	STANDARD (標準レール)

参照ページ

概要 – 取付ジグ	734
概要 – 取付・加工できる製品	736

製品紹介ビデオ

品番一覧

	名称	品番
	汎用シングル取付ジグ	65.1051.02

構成内容：

–	1 x	汎用の個別取付ジグ
–	1 x	Ø 5 mm の穴あけ深さストッパー
–	1 x	Ø 5 mm から Ø 2.5 mm への縮小用ブッシュ
–	1 x	6角棒レンチ

Z アクセサリー

名称		品番
	SPACE CORNER (スペースコーナー) 用の追加部品	65.1107

取付・加工できる製品

AVENTOS (アベントス)

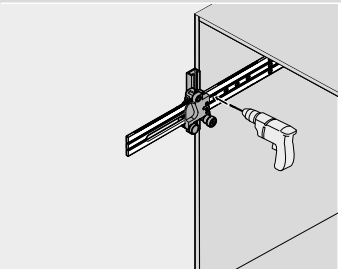

キャビネットの取付加工
- スケールを使用して取付ジグの深さの位置を調整します
- マーキング位置に合わせてテンプレートをセットします
- リフトメカのペグ用の取付け位置に下穴をあけます

CLIP top BLUMOTION/CLIP top/MODUL

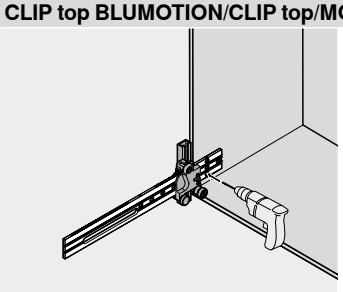

ヒンジシステムの加工
- スケールを使用して取付ジグの深さの位置を調整します
- マーキングに合わせてテンプレートをセットします
- アダプタープレート (扉用 BLUMOTION／TIP-ON ブルモーション／チップオン) の取付位置を下穴加工します

LEGRABOX pure/LEGRABOX free/TANDEMBOX intivo/TANDEMBOX antaro/TANDEMBOX plus/METABOX/MOVENTO/TANDEM/STANDARD

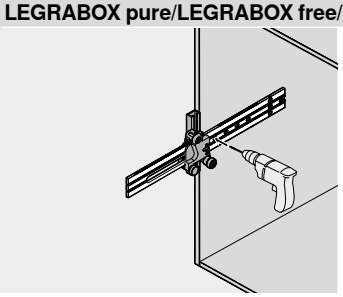

キャビネットの取付加工
- スケールを使用して取付ジグの深さの位置を調整します
- マーキングに合わせてテンプレートをセットします
- 受レールの固定位置に下穴をあけます
- METABOX (メータボックス) 用 BLUMOTION (ブルモーション) の固定位置に下穴をあけます
- 追加部品 (65.1107) により SPACE CORNER (スペースコーナー) の加工が可能になります



MINIFIX (ミニフィクス)



シンボル画像

- 受レール固定ネジを正確に位置決めするための取付ジグ
- マーキングを目印に加工する
- 素材 : プラスチック

取付・加工できる製品

METABOX (メータボックス)
STANDARD (標準レール)

参照ページ

概要 – 取付ジグ	734
概要 – 取付・加工できる製品	736

製品紹介ビデオ

品番一覧

	名称	品番
	MINIFIX (ミニフィクス)	65.3300
構成内容 :		
– 1 x	MINIFIX (ミニフィクス)	

Z アクセサリー

	名称	品番
	センタービット	M01.ZZ03

取付・加工できる製品

METABOX/STANDARD (メータボックス/標準レール)

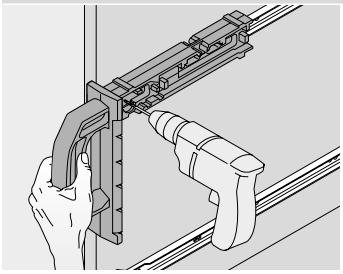

キャビネットの取付加工

- 基準となる端部に印を付けます
- 受レールを MINIFIX (ミニフィクス) に取付けます
- MINIFIX (ミニフィクス) をマーキングしたところセットします
- 受レールを直接取付けます (センタービット M01.ZZ03 を使用して下穴をあけることを推奨しています)

► 取付ジグ
►► ドリルジグ

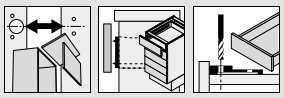

汎用ドリルジグ



シンボル画像

- 前板取付具 (ギャラリーを含む) 、前板取付具、引出背板、引出底板 (METABOX (メータボックス) ノックダウン式 C15 のみ) 、および AVENTOS (アベントス) 前板取付具の固定位置にマークを付ける、または下穴をあけられる取付ジグ
- スケールを用いたストップの調整
- 素材 : プラスチック／スチール

取付・加工できる製品

AVENTOS (アベントス)
LEGRABOX pure (レグラボックス ピュア)
LEGRABOX free (レグラボックス フリー)
TANDEMBOX intivo
TANDEMBOX antaro
TANDEMBOX plus
METABOX (メータボックス)
MOVENTO (モベント)
TANDEM (タンデム)

参照ページ

概要 – 取付ジグ	734
概要 – 取付・加工できる製品	736

製品紹介ビデオ

品番一覧

	名称	品番
	汎用ドリルジグ	ZML.0040.01
構成内容 :		
–	1 x	汎用ドリルジグ
–	1 x	Ø 10 mm の穴あけ深さストッパー
–	1 x	Ø 5 mm の穴あけ深さストッパー
–	1 x	マーキンググージ Ø 10 mm
–	1 x	マーキンググージ Ø 5 mm

取付・加工できる製品

AVENTOS (アベントス)

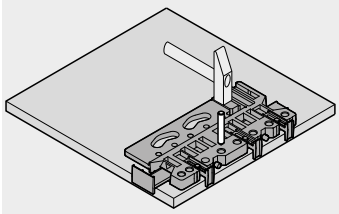

扉取付加工
- 目盛りを使ってストッパーを調整します
- AVENTOS HF (アベントスHF) 用のストレート座または十字座、および AVENTOS HS (アベントスHS) 、HL、HK、HK-S、HK-XS 用の前板取付具の固定位置に下穴をあけるまたは印をつけます

LEGRABOX pure/LEGRABOX free/TANDEMBOX intivo/TANDEMBOX antaro/TANDEMBOX plus/METABOX/MOVENTO/TANDEM

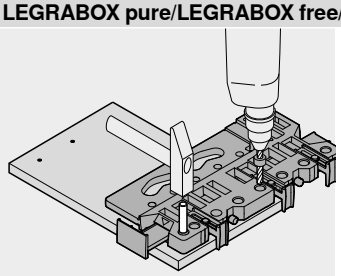

扉取付加工
- 目盛りを使ってストッパーを調整します
- 前板取付具 (ギャラリーを含む) の固定位置に穴をあける、または印を付けます

METABOX (メータボックス)

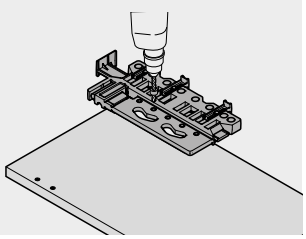

メータボックス背板の取付位置
- 目盛りを使ってストッパーを調整します
- 取付位置にくぼみをつけてマーキングします

METABOX C15 (ノックダウン式メータボックス) の底板加工
- 取付ジグを引出底板にセットします
- ビット (Ø 5 mm) を使ってペグに下穴をあけます



スプリングスペーサー用ドリルジグ



シンボル画像

- スプリングスペーサーの取付穴加工用のテンプレート（扉、キャビネットの取付前後にかかわらず使用できる）
- マーキング位置およびストッパー位置（固定寸法 20）での加工が可能
- 素材：プラスチック／スチール

取付・加工できる製品

AVENTOS（アベントス）	TANDEMBOX intivo
CLIP top BLUMOTION	TANDEMBOX antaro
CLIP top（クリップトップ）	TANDEMBOX plus
MODUL（モジュール）	MOVENTO（モベント）
LEGRABOX pure（レグラボックス　ピュア）	TANDEM（タンデム）
LEGRABOX free（レグラボックス　フリー）	

参照ページ

概要 – 取付ジグ	734
概要 – 取付・加工できる製品	736

製品紹介ビデオ

品番一覧

	名称	品番
	スプリングスペーサー用ドリルジグ	ZML.1090

構成内容：

–	1 x	スプリングスペーサー用ドリルジグ
–	1 x	Ø 8 mm の穴あけ深さストッパー
–	1 x	Ø 8 mm から Ø 5 mm への縮小用ブッシュ

取付・加工できる製品

AVENTOS/LEGRABOX/TANDEMBOX intivo/TANDEMBOX antaro/TANDEMBOX plus/MOVENTO/TANDEM

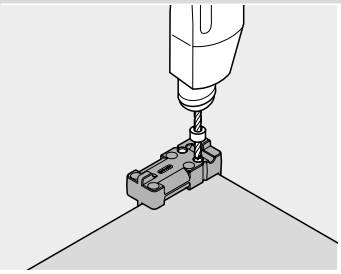

SERVO-DRIVE（サーボドライブ）の加工

- 取付ジグをセットします
- スプリングスペーサー用の穴（Ø 8 または Ø 5 mm）をあけます

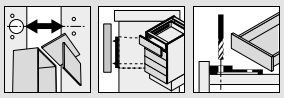

底板用ルーター



シンボル画像

- LEGRABOX (レグラボックス) 底板の加工
- フライスカッターを使用して LEGRABOX (レグラボックス) の底板切欠きを正確に加工します
- 作業を快適にするための底板の簡単な固定
- セットアップは必要ありません

取付・加工できる製品

LEGRABOX pure (レグラボックス　ピュア)

LEGRABOX free (レグラボックス　フリー)

参照ページ

概要 – 取付ジグ	734
概要 – 取付・加工できる製品	736

製品紹介ビデオ

品番一覧

	名称	品番
	底板用ルーター	M35.7200.01

構成内容：

–	1 x	底板用ルーター
–	1 x	フライスカッター Ø 60 mm
–	2 x	ウッドストップ
–	1 x	ツールセット

Z アクセサリー

名称		品番
	カッティングインサートセット	M35.ZW40
	ウッドストップ (10個)	M35.ZT01
	ベースルーター用カーボンブラシ	M35.ZM01

取付・加工できる製品

LEGRABOX pure/LEGRABOX free (レグラボックス　ピュア/レグラボックス　フリー)

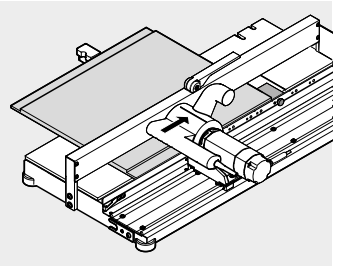

引出の加工 – 底板

- 引出底板を固定します
- 寸動モードによるフライス加工、および引出底板の取外し
- キャリッジをスタート位置に移動させます

LEGRABOX (レグラボックス) 底板／背板用ドリルゲージ



シンボル画像

- 引出底板部の固定位置に下穴をあけるためのテンプレート (引出側部／底板および背板／底板の接続部)
- 木製背板の固定位置に下穴をあけるためのテンプレート (木製背板／木製背板取付具の接続部)
- 素材 : プラスチック／スチール

取付・加工できる製品

LEGRABOX pure (レグラボックス　ピュア)

LEGRABOX free (レグラボックス　フリー)

参照ページ

概要 – 取付ジグ	734
概要 – 取付・加工できる製品	736

製品紹介ビデオ

品番一覧

	名称	品番
	LEGRABOX (レグラボックス) 底板／背板用ドリルゲージ	ZML.7000

構成内容 :

–	1 x	LEGRABOX (レグラボックス) 底板／背板用ドリルゲージ
–	1 x	Ø 2.5 mm の穴あけ深さストッパー

取付・加工できる製品

LEGRABOX pure/LEGRABOX free (レグラボックス　ピュア/レグラボックス　フリー)

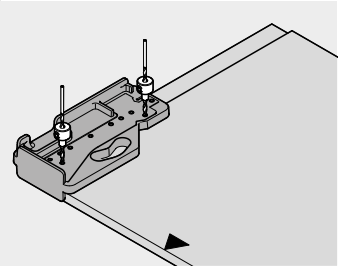

引出の加工 – 引出側部／底板の接続部

- テンプレートを引出底板の前端にセットします
- 引出側部の固定位置に下穴 (Ø 2.5 mm) をあけます

LEGRABOX pure/LEGRABOX free (レグラボックス　ピュア/レグラボックス　フリー)

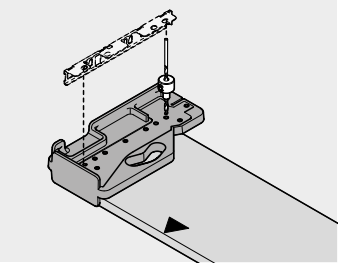

引出の加工 – 木製背板／木製背板取付具の接続部

- 取付ジグを背板にセットします
- 木製背板取付具の固定位置に下穴 (Ø 2.5 mm) をあけます

LEGRABOX pure/LEGRABOX free (レグラボックス　ピュア/レグラボックス　フリー)

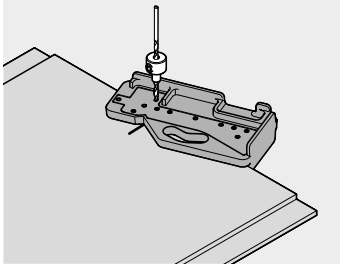

引出の加工 – 背板／底板の接続部

- テンプレートを底板の裏側でマーキング位置にセットします
- 背板／底板の接続部の固定位置に下穴 (Ø 2.5 mm) をあけます



TANDEMBOX (タンデムボックス) 用 TIP-ON (チップオン) のドリルジグ



シンボル画像

- ロック／シンクロユニットの固定位置に下穴をあけられる取付ジグ
- ドリルジグは、すでに取付けられたキャビネットにも、まだ取り付けられていないキャビネットにも使用することができます
- マーキングを目印に加工する
- 素材：プラスチック／スチール／アルミニウム

取付・加工できる製品

TANDEMBOX intivo
TANDEMBOX antaro
TANDEMBOX plus

参照ページ

概要 – 取付ジグ	734
概要 – 取付・加工できる製品	736

製品紹介ビデオ

品番一覧



名称	品番
TANDEMBOX (タンデムボックス) 用 TIP-ON (チップオン) のドリルジグ	65.5050

構成内容：

–	1 x	テンプレート
–	1 x	ストッパー
–	1 x	Ø 5 mm の穴あけ深さストッパー
–	1 x	Ø 5 mm から Ø 2.5 mm への縮小用ブッシュ
–	1 x	6角棒レンチ

取付・加工できる製品

TANDEMBOX intivo/TANDEMBOX antaro/TANDEMBOX plus

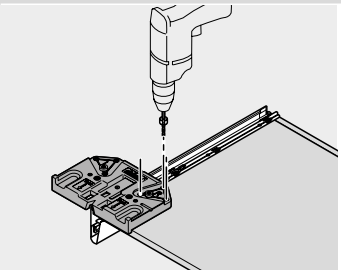

TIP-ON (チップオン) の加工 – ロックメカ

- テンプレートを組立前の引出底板または引出側部 (組立後の場合) にセットします
- ロックメカ用の穴をあけます

TANDEMBOX intivo/TANDEMBOX antaro/TANDEMBOX plus

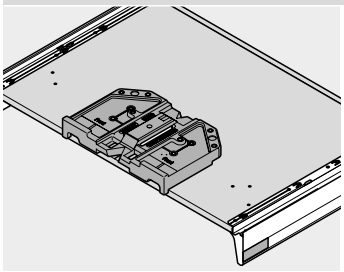

TIP-ON (チップオン) の加工 – シンクロユニット

- テンプレートを引出底板のマーキング位置にセットします
- シンクロユニットの固定位置に下穴 (Ø 2.5 mm) をあけます



MOVENTO/TANDEM (モベント/タンデム) 用ドリルジグ



シンボル画像

- 木製引出後部にレール固定用の穴をあけるためのテンプレート
- MOVENTO-/TANDEM- (モベント/タンデム) の着脱クラッチの取付位置に下穴をあけます
- 素材 : プラスチック/スチール

取付・加工できる製品

MOVENTO (モベント)

TANDEM (タンデム)

参照ページ

概要 – 取付ジグ	734
概要 – 取付・加工できる製品	736

製品紹介ビデオ

品番一覧

	名称	品番
	MOVENTO/TANDEM (モベント/タンデム) 用ドリルジグ	T65.1000.02

構成内容 :

–	1 x	MOVENTO/TANDEM (モベント/タンデム) 用ドリルジグ
–	1 x	Ø 6 mm の穴あけ深さストッパー

Z アクセサリー

名称		品番
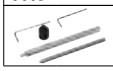	ツールセット	T65.9000

取付・加工できる製品

MOVENTO/TANDEM (モベント/タンデム)

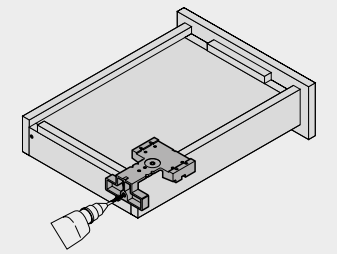

木製引出の加工 – 爪止め用の穴

- テンプレートを、木製引出にセットします
- 爪止め位置用の穴をあけます

MOVENTO/TANDEM (モベント/タンデム)

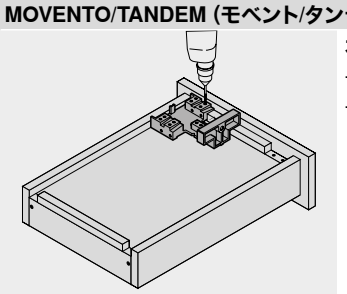

木製引出の加工 – MOVENTO-/TANDEM- (モベント/タンデム) 用着脱クラッチ

- テンプレートを、木製引出にセットします
- カップリングの固定位置に下穴をあけます



TANDEM (タンデム) 用ドリルジグ

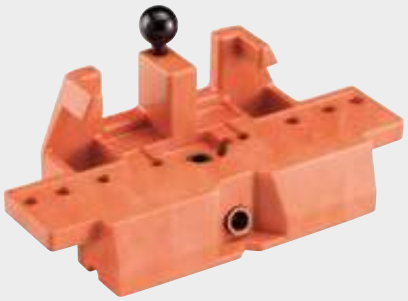

シンボル画像

- ペグおよびはずれ防止装置の固定位置に穴をあけられるドリルジグ
- 木製引出後部にレール固定用の穴をあけるためのテンプレート
- 素材 : プラスチック／スチール

取付・加工できる製品

TANDEM (タンデム)

参照ページ

概要 – 取付ジグ	734
概要 – 取付・加工できる製品	736

製品紹介ビデオ

品番一覧

	名称	品番
	TANDEM 561H/551H (タンデム561H) 用ドリルジグ	T65.1100

構成内容 :

–	1 x	TANDEM 561H/551H (タンデム561H) 用ドリルジグ
–	1 x	Ø 6 mm の穴あけ深さストッパー
–	1 x	Ø 8 mm の穴あけ深さストッパー

Z アクセサリー

名称		品番
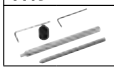	ツールセット	T65.9000

取付・加工できる製品

TANDEM (タンデム)

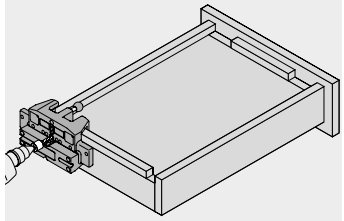

木製引出の加工 – 爪止め用の穴
- テンプレートを、木製引出にセットします
- 爪止め位置用の穴をあけます

TANDEM (タンデム)

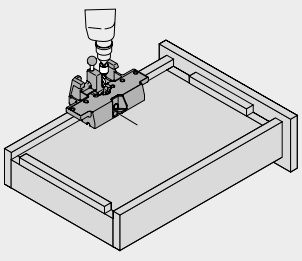

引出の加工 – ペグ用の穴
- テンプレートを、引出のマーキング位置にセットします
- ペグの位置に穴をあけます

TANDEM (タンデム)

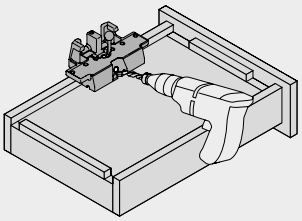

引出の加工 – ペグ式タイプの外れ防止装置用の穴
- テンプレートを、木製引出にセットします
- カバーピンを事前にあけておいたペグ用の穴に差し込みます
- はずれ防止装置用の穴をあけます



TANDEM (タンデム) 前板取付具用ドリルジグ



シンボル画像

- 4 面型木製引出の前板調節金具 (295.1000) の固定位置に穴をあけられる取付ジグ
- 前板調整金具 295.1000 と DYNAPLAN (ダイナプラン) を併用
- 素材 : スチール

取付・加工できる製品

TANDEM (タンデム)

参照ページ

概要 – 取付ジグ	734
概要 – 取付・加工できる製品	736

品番一覧

	名称	品番
	TANDEM (タンデム) 前板取付具用ドリルジグ	ZML.0050
構成内容 :		
–	1 x TANDEM (タンデム) 前板取付具用ドリルジグ	

取付・加工できる製品

TANDEM (タンデム)

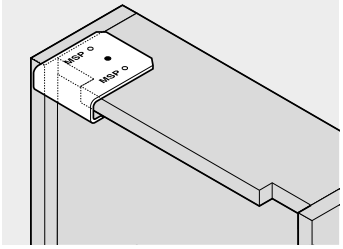

引出の組立加工

- TANDEM (タンデム) 、DYNAPLAN (ダイナプラン) 、前板調節金具 (295.1000) との併用でのみご使用ください
- 前板調節金具の固定位置は、DYNAPLAN (ダイナプラン) のプランニング結果から引き継ぐ必要があります
- テンプレートを木製引出にセットして穴あけします



SYNCROMOTION (シンクロモーション) 付き SPACE CORNER (スペースコーナー) 用ドリルジグ



シンボル画像

- SPACE CORNER SYNCROMOTION (スペースコーナー シンクロモーション) 金具の固定位置に穴をあけられる取付ジグ
- 素材 : プラスチック／スチール

取付・加工できる製品

TANDEMBOX intivo
TANDEMBOX antaro
TANDEMBOX plus

参照ページ

概要 – 取付ジグ	734
概要 – 取付・加工できる製品	736

製品紹介ビデオ

品番一覧



名称	品番
SYNCROMOTION (シンクロモーション) 付き SPACE CORNER (スペースコーナー) 用ドリルジグ	ZML.0330

構成内容 :

–	1 x	SYNCROMOTION (シンクロモーション) 付き SPACE CORNER (スペースコーナー) 用ドリルジグ

取付・加工できる製品

TANDEMBOX intivo/TANDEMBOX antaro/TANDEMBOX plus

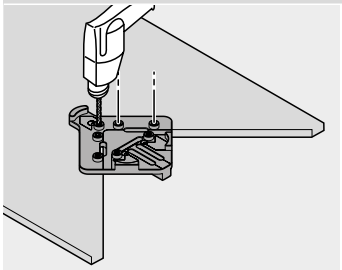

引出の組立加工
- 取付ジグをコーナー内で位置決めします
- SYNCROMOTION (シンクロモーション) 金具用の穴をあけます

TANDEMBOX intivo/TANDEMBOX antaro/TANDEMBOX plus

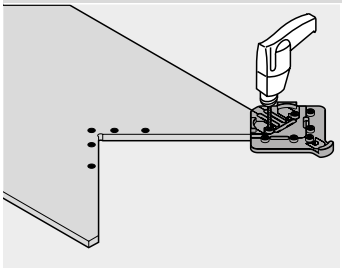

引出の組立加工
- 取付ジグを側面に位置決めします
- コーナー用前板取付具を取り付けるための穴をあけます



SERVO-DRIVE (サーボドライブ) 用縦型プロファイル取付具ドリルジグ



シンボル画像

- SERVO-DRIVE (サーボドライブ) ブラケットプロファイルアタッチメントの固定位置に印をつける、または下穴をあけられる取付ジグ
- ドリルゲージは、キャビネット (組立前後とも使用可能) 、並びに個々の構成部品 (天板または底板、桟木) で使用できます
- マーキングを目印に加工する
- 素材 : プラスチック／スチール／アルミニウム

取付・加工できる製品

LEGRABOX pure (レグラボックス ピュア)
LEGRABOX free (レグラボックス フリー)
TANDEM (タンデム)
TANDEMBOX intivo
TANDEMBOX antaro
TANDEMBOX plus
MOVENTO (モベント)

参照ページ

概要 – 取付ジグ	734
概要 – 取付・加工できる製品	736

製品紹介ビデオ

品番一覧

	名称	品番
	SERVO-DRIVE (サーボドライブ) 用縦型プロファイル取付具ドリルジグ	ZML.1150.02

構成内容 :

–	1 x	SERVO-DRIVE (サーボドライブ) 用縦型プロファイル取付具ドリルジグ
–	1 x	Ø 10 mm の穴あけ深さストッパー
–	1 x	マーキングゲージ Ø 10 mm

取付・加工できる製品

LEGRABOX pure/LEGRABOX free/TANDEMBOX intivo/TANDEMBOX antaro/TANDEMBOX plus/MOVENTO/TANDEM

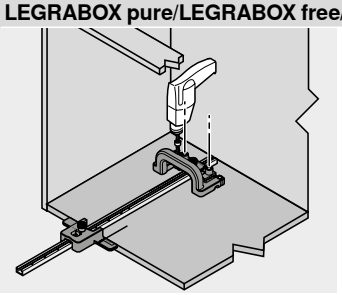

キャビネットの取付加工

- 基準となる端部に印を付けます
- スケールを使用して奥行調整を行います
- マーキングに合わせてテンプレートをセットします
- 縦型プロファイル取付具用の穴をあける、または印をつけます



ヒンジシステム用ロッドテンプレート

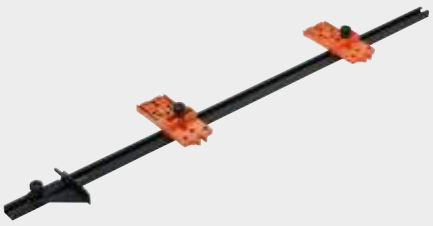

シンボル画像

- ヒンジおよび座金固定位置の寸法転記用取付ジグ
- 扉からキャビネット、またはキャビネットから扉への寸法転記用取付ジグ
- ドリルゲージは、キャビネットの組み立て前後を問わず使えます
- 各種前板カブセ用の調整可能なストップ、スケールにより取付ジグの調整が容易になります
- 素材：プラスチック／スチール／アルミニウム

取付・加工できる製品

AVENTOS HF (アベントHF)
AVENTOS HK-XS (アベントスHK-XS)
CLIP top BLUMOTION
CLIP top (クリップトップ)
MODUL (モジュール)

参照ページ

概要 – 取付ジグ	734
概要 – 取付・加工できる製品	736

製品紹介ビデオ

品番一覧

	名称	品番
	ヒンジシステム用ロッドテンプレート	65.7500.03

構成内容：

–	1 x	ゲージロッド 1000 mm
–	2 x	マーキングゲージ付きテンプレート
–	2 x	マーキングゲージ Ø 5 mm

Z アクセサリー

名称		品番
	ゲージロッド 2200 mm	65.7590
	テンプレート	65.7510.03

取付・加工できる製品

AVENTOS HF/AVENTOS HK-XS/CLIP top BLUMOTION/CLIP top/MODUL

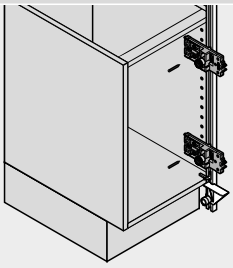

ヒンジシステムの加工 – 座金の位置を扉に転記する場合

- ロッドテンプレートをキャビネットにセットします
- あらかじめ取付けた座金またはシステム穴の位置をロッドテンプレートに転記します
- 希望の扉カブセをスケールに設定します
- ロッドテンプレートを扉にセットし、マーキングテンプレートを使用してヒンジの下穴位置に印を付けます

AVENTOS HF/AVENTOS HK-XS/CLIP top BLUMOTION/CLIP top/MODUL

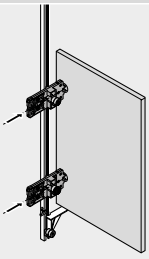

ヒンジシステムの加工 – ヒンジの位置をキャビネットに転記する場合

- 希望の前板カブセをスケールに設定します
- ヒンジ穴、または取付けたヒンジの位置をロッドテンプレートに転記します
- ロッドテンプレートをキャビネットにセットし、座金の取付け位置に印をつける、または下穴をあけます



CRISTALLO (クリスタロ) ガラス扉ヒンジ用ロッドテンプレート



シンボル画像

- CRISTALLO (クリスタロ) アダプタープレートの接着位置を確認するための取付ジグ
- CRISTALLO (クリスタロ) アダプタープレートの正しい位置への固定
- スケールを使ってゲージを調整
- 素材 : プラスチック／スチール／アルミニウム／亜鉛ダイカスト

取付・加工できる製品

CLIP top (クリップトップ)

参照ページ

概要 – 取付ジグ	734
概要 – 取付・加工できる製品	736

品番一覧

	名称	品番
	CRISTALLO (クリスタロ) ガラス扉ヒンジ用ロッドテンプレート	65.4000.01

構成内容 :

–	1 x	ゲージロッド 1000 mm
–	2 x	吸着クランプ付きマーキングテンプレート

Z アクセサリー

名称		品番
	テンプレート	65.4010.01

取付・加工できる製品

CLIP top (クリップトップ)

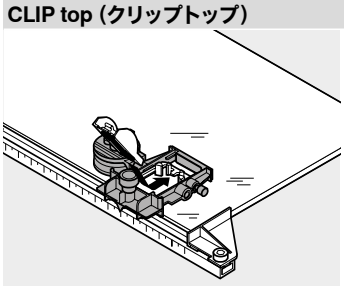

ヒンジシステムの加工

- スケールを使って接着位置を調整します
- 吸着クランプでゲージを固定します
- アダプタープレートを挿入して接着します

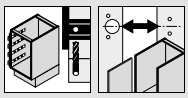

汎用ロッドテンプレート

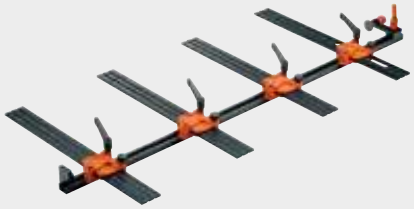

シンボル画像

- 受レール、座金の固定位置に下穴をあけられるゲージ
- ジグは組立済のキャビネットにも、組立前のキャビネットにも使用することができます
- スケールを用いた高さ位置および深さ位置の調整
- 全カブセでも、インセットでも対応します
- システムおよび木ネジ用
- 罫書き位置の加工が可能
- 素材：プラスチック／スチール／アルミニウム／亜鉛ダイカスト

取付・加工できる製品

AVENTOS (アベントス)	TANDEMBOX antaro
CLIP top BLUMOTION	TANDEMBOX plus
CLIP top (クリップトップ)	METABOX (メタボックス)
MODUL (モジュール)	MOVENTO (モベント)
LEGRABOX (レグラボックス)	TANDEM (タンデム)
TANDEMBOX intivo	STANDARD (標準レール)

参照ページ

概要 – 取付ジグ	734
概要 – 取付・加工できる製品	736

製品紹介ビデオ

品番一覧

	名称	品番
	汎用ロッドテンプレート	65.1000.01

構成内容：

–	1 x	ゲージロッド 1000 mm
–	4 x	汎用ロッドテンプレートの本体
–	1 x	Ø 5 mm の穴あけ深さストッパー
–	1 x	Ø 5 mm から Ø 2.5 mm への縮小用ブッシュ
–	1 x	6角棒レンチ

Z アクセサリー

名称		品番
	ゲージロッド 2200 mm	65.7590
	汎用ロッドテンプレートの本体	65.1001.01
	SPACE CORNER (スペースコーナー) 用の追加部品	65.1106

取付・加工できる製品

AVENTOS (アベントス)

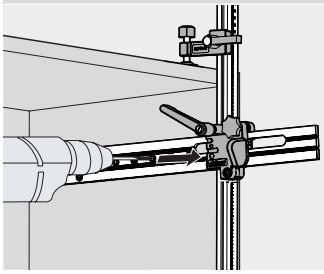

キャビネットの取付加工

- スケールを使用してマーキングテンプレートの高さと奥行の位置を調整します
- リフトメカのペグ用の取付け位置に下穴をあけます

CLIP top BLUMOTION/CLIP top/MODUL

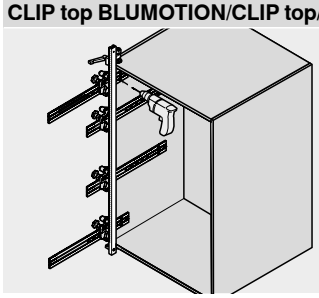

ヒンジシステムの加工

- スケールを使用してマーキングテンプレートの高さと奥行の位置を調整します
- 取付ジグをキャビネットにセットします
- アダプタープレート (扉用 BLUMOTION／TIP-ON ブルモーション／チップオン) の取付位置を下穴加工します

LEGRABOX pure/LEGRABOX free/TANDEMBOX intivo/TANDEMBOX antaro/TANDEMBOX plus/METABOX/MOVENTO/TANDEM/STANDARD

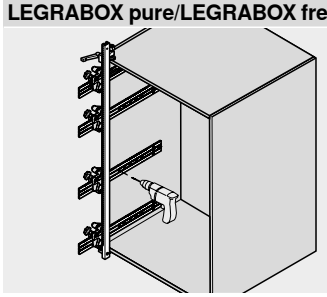

キャビネットの取付加工

- スケールを使用してマーキングテンプレートの高さと奥行の位置を調整します
- 取付ジグをキャビネットにセットします
- 受レールの固定位置に下穴をあけます
- METABOX (メータボックス) 用 BLUMOTION (ブルモーション) の固定位置に下穴をあけます
- 追加部品 (65.1106) により SPACE CORNER (スペースコーナー) の加工が可能になります



ヒンジ用打込み工具



シンボル画像

- すべての CLIP top BLUMOTION / CLIP top / CLIP / MODUL (クリップトップ・ブルモーション / クリップトップ / クリップ) 打込み式ダボ付ヒンジを打込むことができます
- 素材: プラスチック

取付・加工できる製品

CLIP top BLUMOTION
CLIP top (クリップトップ)
MODUL (モジュール)

参照ページ

概要 – 取付ジグ	734
概要 – 取付・加工できる製品	736

品番一覧

	名称	品番
	ヒンジ用打込み工具	ZME.0710
構成内容:		
–	1 x	ヒンジ用打込み工具

取付・加工できる製品

CLIP top BLUMOTION/CLIP top/MODUL

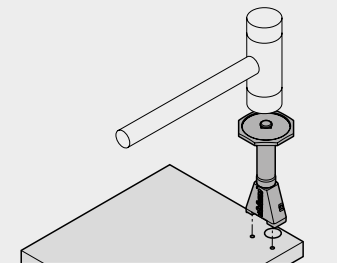

ヒンジシステムの加工

- ヒンジパターンを穴あけします
- ヒンジを打込み工具に取付けて打込みます



座金用打込み工具



シンボル画像

- 座金 (打込み式ダボ付) を打ち込むことができます
- 素材 : プラスチック／スチール

取付・加工できる製品

CLIP top BLUMOTION
CLIP top (クリップトップ)
MODUL (モジュール)

参照ページ

概要 – 取付ジグ	734
概要 – 取付・加工できる製品	736

製品紹介ビデオ

品番一覧



打込み工具	品番
座金	65.6100
スチール製ストレート座	ZME.0730

構成内容 :

–	1 x	座金用打込み工具

取付・加工できる製品

CLIP top BLUMOTION/CLIP top/MODUL

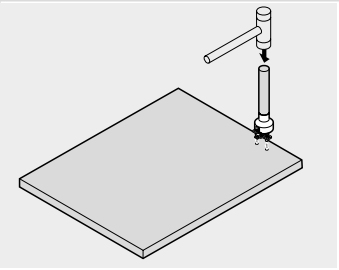

キャビネットの取付加工

- 座金を取付けるための穴をあけます
- 座金を打込み工具に取付けて打込みます



引出システム用打込み工具



シンボル画像

- 引出の打込用ダボ付の前板取付具 (打込式) を扉に打ち込めます
- 素材 : プラスチック／スチール

取付・加工できる製品

TANDEMBOX intivo
TANDEMBOX antaro
TANDEMBOX plus
METABOX (メータボックス)

参照ページ

概要 – 取付ジグ	734
概要 – 取付・加工できる製品	736

製品紹介ビデオ

品番一覧

	打込み工具	品番
	TANDEMBOX タンデムボックス (ZSF.5320)	ZME.5320
	TANDEMBOX タンデムボックス (ZSF.3602.02)	ZME.2700
	METABOX メータボックス (ZSF.1300/1600/1800)	ZME.1600.01
	METABOX メータボックス (ZSF.1610)	ZME.1610

構成内容 :

–	1 x	打込み工具

取付・加工できる製品

TANDEMBOX intivo/TANDEMBOX antaro/TANDEMBOX plus

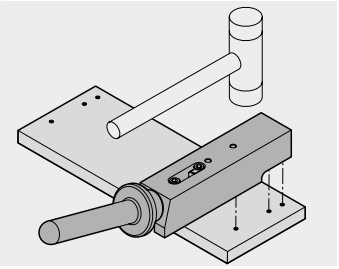

扉取付加工

- 前板取付具を取付けるための穴をあけます
- 前板取付具 (ZSF.5320, ZSF.3602) を打込み工具に取付けて打込みます

METABOX (メータボックス)

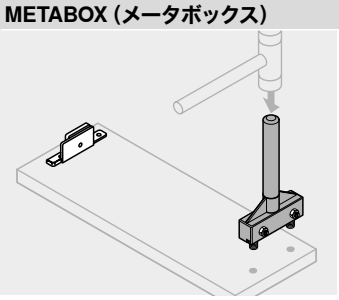

扉取付加工

- METABOX (メータボックス) 前板取付具用の穴をあけます
- 前板取付具 (ZSF.1xx0) を打込み工具に取付けて打込みます



キャッチプレート位置決めテンプレート



シンボル画像

- TIP-ON (チップオン) キャッチプレートのネジ止め位置をマーキングするためのテンプレート
- 全カブセでも、インセットでも対応します
- 位置に印を付けて寸法を転記します
- 素材 : プラスチック／スチール

取付・加工できる製品

AVENTOS HK (アベントスHK)
AVENTOS HK-S (アベントスHK-S)
AVENTOS HK-XS (アベントスHK-XS)
CLIP top (クリップトップ)

参照ページ

概要 – 取付ジグ	734
概要 – 取付・加工できる製品	736

製品紹介ビデオ

品番一覧

	名称	品番
	キャッチプレート位置決めテンプレート	65.5210.01
構成内容 :		
–	1 x	ネジ止め式キャッチプレート用取付ジグ

取付・加工できる製品

AVENTOS HK/AVENTOS HK-S/AVENTOS HK-XS/CLIP top

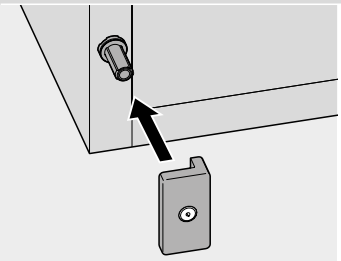

TIP-ON (チップオン) の加工 – ネジ止め式キャッチプレート

- 取付ジグを TIP-ON (チップオン) 金具に取付けます
- 扉を優しく閉じます
- マークのついた位置にキャッチプレートを取付けます



LEGRABOX (レグラボックス) 用マーキングテンプレート



シンボル画像

- 前板取付具の固定位置にマークをつけるための取付ジグ
- 素材 : プラスチック／スチール

取付・加工できる製品

LEGRABOX pure (レグラボックス　ピュア)

LEGRABOX free (レグラボックス　フリー)

参照ページ

概要 – 取付ジグ	734
概要 – 取付・加工できる製品	736

製品紹介ビデオ

品番一覧

	マーキングテンプレート	品番
	LEGRABOX (レグラボックス)	ZML.3710

取付・加工できる製品

LEGRABOX pure/LEGRABOX free (レグラボックス　ピュア/レグラボックス　フリー)

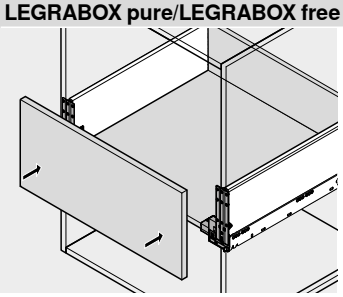

前板の加工 – 引出

- キャビネットに取り付けた引出にマーキングテンプレートを差込みます
- ストッパーを、希望の前板カブセ量にセットします
- 前板をセットし、軽く叩いて前板取付具の加工位置にマークを付けます



TANDEMBOX/METABOX (タンデムボックス／メータボックス) 用マーキングテンプレート

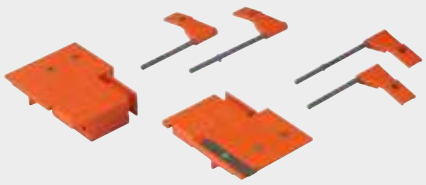

シンボル画像

- 前板取付具の固定位置にマークをつけるための取付ジグ
- ギャラリーレールの前板固定用の穴位置にマークをつけるためのテンプレート
- 素材 : プラスチック／スチール

取付・加工できる製品

TANDEMBOX intivo
TANDEMBOX antaro
TANDEMBOX plus
METABOX (メータボックス)

参照ページ

概要 – 取付ジグ	734
概要 – 取付・加工できる製品	736

製品紹介ビデオ

品番一覧

	マーキングテンプレート	品番
	TANDEMBOX 358N (タンデムボックス358N)	ZML.3510
	TANDEMBOX 35xL/M/K (タンデムボックス35xL/M/K)	ZML.3580.01
	METABOX 3x0N (メータボックス3x0N)	ZML.1510
	METABOX (メータボックス) 3x0M/K/H	ZML.1500

構成内容 :

–	2 x	テンプレート
–	4 x	フラッグ [1]

[1] TANDEMBOX (タンデムボックス) L引出側部 (前板取付具) 用のみ
[1] TANDEMBOX (タンデムボックス) K引出側部 (位置決め) 用のみ

Z アクセサリー

名称		品番
	ギャラリーマーキングテンプレート TANDEMBOX (タンデムボックス) 35xL/M/K	ZML.3600
	ギャラリーマーキングテンプレート METABOX (メータボックス) 3x0M/K/H	ZML.8000.02

取付・加工できる製品

TANDEMBOX intivo/TANDEMBOX antaro/TANDEMBOX plus/METABOX

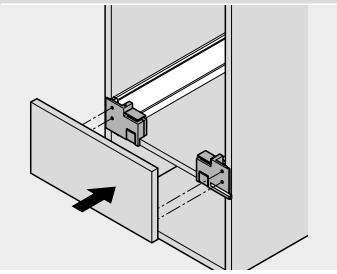

前板の加工 – 引出

- キャビネットに取り付けた引出にマーキングテンプレートを差込みます
- ストッパーを、希望の前板カブセ量にセットします
- 前板をセットし、軽く叩いて前板取付具の加工位置にマークを付けます

TANDEMBOX antaro/TANDEMBOX plus/METABOX

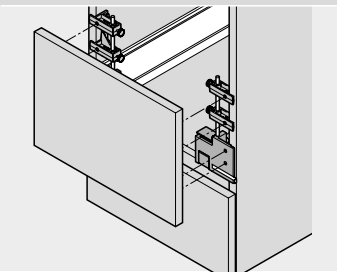

扉取付加工 – ギャラリー付きボックスシステム

- キャビネットに取り付けた引出にマーキングテンプレートを差込みます
- ストッパーを、希望の前板カブセ量にセットします
- 深型引出の場合、ギャラリーマーキングテンプレートを使用します
- 前板をセットし、軽く叩いて前板取付具の加工位置にマークを付けます

TANDEMBOX intivo/TANDEMBOX antaro/TANDEMBOX plus

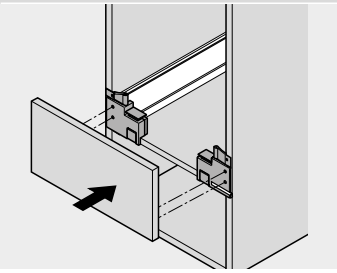

前板の加工 – K／L 引出側部

- キャビネットに取り付けた引出にマーキングテンプレートを差込みます
- ストッパーを、希望の前板カブセ量にセットします
- TANDEMBOX intivo (タンデムボックス　インティーボ) L 引出側部の場合、フラッグを使用します
- TANDEMBOX antaro／TANDEMBOX plus (タンデムボックス　アンタロ／タンデムボックス　プラス) K 引出側部の場合、フラッグを使用します
- 前板をセットし、軽く叩いて前板取付具の加工位置にマークを付けます



マーキングゲージ



シンボル画像

- 前板調整ブラケット (295.1000) の取付位置にマークを付けるためのアッセンブリーデバイス
- 素材 : スチール

取付・加工できる製品

MOVENTO (モベント)
TANDEM (タンデム)
STANDARD (標準レール)

参照ページ

概要 – 取付ジグ	734
概要 – 取付・加工できる製品	736

品番一覧

	名称	品番
	マーキングゲージ	65.2950
構成内容 :		
–	1 x	マーキングゲージ Ø 20 mm

取付・加工できる製品

MOVENTO/TANDEM/STANDARD

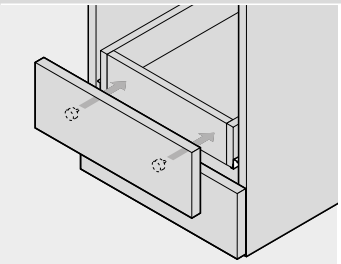

引出の組立加工

- マーキングゲージを前板調整ブラケット (295.1000) の取付用下穴に差込みます
- キャビネットに取り付けた4面組みの木製引出にセットし、叩いて引出に取付位置をマーキングします
- 穴をあけます



キャビネットアングルテンプレート

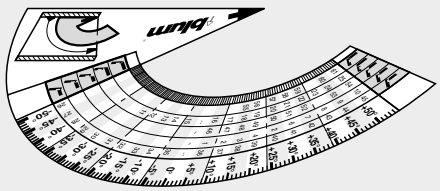

シンボル画像

- キャビネット角度を決定するための取付ジグ
- 適切なヒンジソリューションの決定
- 素材 : プラスチック

取付・加工できる製品

CLIP top BLUMOTION

CLIP top (クリップトップ)

参照ページ

概要 – 取付ジグ	734
概要 – 取付・加工できる製品	736

品番一覧

	名称	品番
	キャビネットアングルテンプレート	65.5810.02
構成内容 :		
–	1 x キャビネットアングルテンプレート	

取付・加工できる製品

CLIP top BLUMOTION/CLIP top (クリップトップ・ブルモーション/クリップトップ)

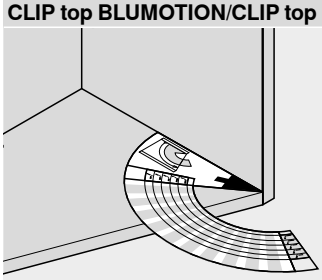

ヒンジシステムの加工

- 取付ジグを角度付きキャビネットにセットします
- キャビネット角度と対応する角度ヒンジ品番を読取ります
- キャビネット角度と対応する角度ヒンジにより適切なヒンジソリューションを実現します



マーキングテンプレート



シンボル画像

- INSERTA (インサータ) ギャラリー (背板高さB) の固定位置得を決定するための取付ジグ
- 素材 : プラスチック

取付・加工できる製品

TANDEMBOX antaro
TANDEMBOX plus
METABOX (メータボックス)

参照ページ

概要 – 取付ジグ	734
概要 – 取付・加工できる製品	736

品番一覧



マーキングテンプレート	品番
TANDEMBOX (タンデムボックス)	ZML.8030
METABOX (メータボックス)	ZML.805S

構成内容 :

–	1 x	マーキングテンプレート

取付・加工できる製品

TANDEMBOX antaro/TANDEMBOX plus/METABOX

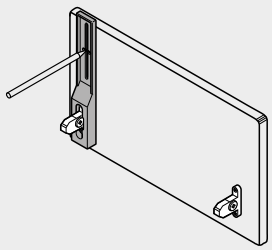

扉取付加工

- テンプレートを扉の前板取付具に差込みます
- INSERTA (インサータ) ギャラリーの固定位置に印をつけます
- ドリルで穴をあけます

LEGRABOX/MOVENTO (レグラボックス／モベント) 用前板すき間テンプレート



シンボル画像

- LEGRABOX (レグラボックス) および MOVENTO (モベント) で、前板すき間 2.5 mm を正確かつ簡単に調整するためのテンプレート
- 素材 : プラスチック

取付・加工できる製品

LEGRABOX pure (レグラボックス ピュア)

LEGRABOX free (レグラボックス フリー)

MOVENTO (モベント)

参照ページ

概要 – 取付ジグ	734
概要 – 取付・加工できる製品	736

品番一覧

	名称	品番
	LEGRABOX/MOVENTO (レグラボックス／モベント) 用前板すき間テンプレート	65.5631

構成内容 :

–	1 x	LEGRABOX/MOVENTO (レグラボックス／モベント) 用前板すき間テンプレート

取付・加工できる製品

LEGRABOX (レグラボックス)

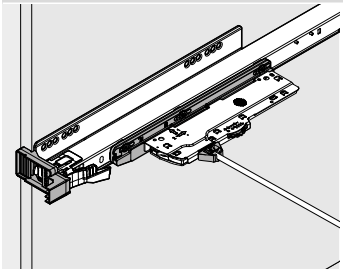

調整 – 前板すき間

- 取付ジグをキャビネット側面にセットします
- 受レールを奥行調整により取付ジグと面一になるまで調整します

MOVENTO (モベント)

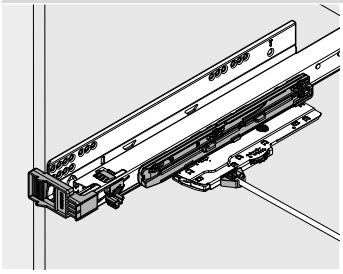

調整 – 前板すき間

- 取付ジグをキャビネット側面にセットします
- 受レールを奥行調整により取付ジグと面一になるまで調整します



ガラスカット用セット



シンボル画像

- ガラスのデザインエレメントを希望寸法に切断するためのガラスカッター

取付・加工できる製品

LEGRABOX free (レグラボックス フリー)

TANDEMBOX intivo

TANDEMBOX antaro

参照ページ

概要 – 取付ジグ	734
概要 – 取付・加工できる製品	736

品番一覧

	名称	品番
	ガラスカット用セット	65.8000
構成内容：		
–	1 x	オイルガラスカッター
–	1 x	カッティングリキッド
–	1 x	ダイヤモンドやすり

取付・加工できる製品

LEGRABOX free/TANDEMBOX intivo/TANDEMBOX antaro

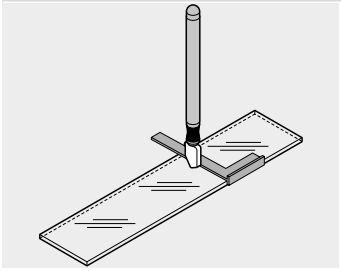

引出の組立加工

- デザインエレメントの切断する位置にマークを付けます
- ブラケットをマーキング位置にセットします
- ガラスカッターを使用して、ガラスのデザインエレメントにキズをつけます
- ガラスを割り、エッジをやすりで滑らかにします

インフォメーション

私たちの目標は、お客様が購入された家具の耐用年数を通して、快適でパーフェクトな機能を楽しめる製品を開発することです。

そのために、私たちはブルム製品がどのように実際のキッチンで使われているのかを、試験室と同じようにモニターしてきました。その結果は、製品開発と製造に反映されます。

このようにして、わたしたちはマーケットの要求に合致した新製品を開発してきました。



一般的な情報



フラップシステム



ヒンジシステム



ボックス／レールシステム

9

▶ インフォメーション


シンボル画像

▸▸ 注意事項 776
▸▸ 安全注意事項 777
▸▸ ブルム社の社内試験基準 778
▸▸ 世界に広がる販売ネットワーク 796
▸▸ 用語集 804
▸▸ 品番索引 812

▶ フラップシステムに関する情報


シンボル画像

▸▸ 扉重量の参考値 780

▶ ヒンジに関する情報


シンボル画像

▸▸ 取付寸法 782
▸▸ 取付方法 783
▸▸ 角度ヒンジ 784
▸▸ 寸法 785
▸▸ 扉のカブリ代 786
▸▸ 扉の軌跡とキャッチが効きはじめる角度 787

▶ ボックス/レールシステムに関する情報


シンボル画像

▸▸ 概要 788
▸▸ 寸法 789
▸▸ 公差補正 790
▸▸ 取付寸法 791
▸▸ カトラリー用トレーの幅寸法の出し方 792
▸▸ SERVO-DRIVE uno (サーボドライブ　ウーノ) – 海外対応リスト 794

ピクトグラフ


インフォメーション


全カブリ


半カブリ


インセット


角度キャビネット、インセット


角度キャビネット、半カブリ


角度キャビネット、全カブリ


角度キャビネット、最大カブリ


マイター扉での角度キャビネット

責任（取付、取扱い、注意事項）についての一般条件

ブルム製品は、全製造過程において、厳しい品質チェックを受けています。ブルムの金具はすべて屋内用の木製家具および木製家具部品（木、パーティクルボード、MDF　を材料とするもの）用として設計されています。ブルム製品を使用する際は、必ずブルム社の販売資料（カタログ、取扱説明書などのすべての技術資料）を熟読し、記載された技術データ、説明、制限事項に細心の注意を払ってください。

家具の製造者は、使用する素材（木材、パーティクルボード等）および厚みに応じて充分な保持力が得られるように、ネジとその取付方法を決める責任があります。このカタログに記載の推奨する取付方法は、EN 312 規格、等級タイプ P2 に基づき、EN 323 に準拠した総密度 650 kg/m³ のエポキシ・コーティングされたパーティクルボードへのネジ止めを前提としています。
ブルムの社内試験基準は、カタログ情報に記載されているネジ止め位置と本数で実施しています。
ブルムの金具は、酸性や腐食性の物質（例、家庭用洗剤等）には絶対にさらさないでください。ブルムの金具が正しく機能できるように、常にきれいにしておき、損傷を防止する必要があります。

ブルム社の最大荷重は、キッチンでの一般的な使用状況を想定にしています。特殊な使用状況（非常に重い前板、高い前板、短いレール長さ、幅の広い引出や扉、長いレールを使用したときなど）では、仕様に合わせて最大荷重を減らす必要があります。

その他ご不明な点があれば、デニカ(株)へお問い合わせください。ブルム製品の販売者（ブルム製品を使用する家具製造者を含む）は、このカタログに記載された情報をお客様に伝える義務があります。

販売と出荷についての一般条件

製品の出荷とサービスは、個別のお取引条件によります。カタログ掲載の製品には在庫がないもの、受注生産のもの、取寄せにロットと日数を要するものがあります。必ず事前にお問い合わせください。

ブルム社は、このカタログに記載されている技術情報や寸法などの仕様に、制約を受けません。ブルム社は予告なく仕様変更する権利を留保しています。また、私たちはカタログを制作する上で発生したミスには何ら責任を負いません。

その他の情報（販売／納品条件）についてご不明な点がございましたら、デニカ（株）までお問い合わせください。



注意!

広角度ヒンジ – 安全上の注意事項
小さなお子様の手の届く位置に、広角度ヒンジを使用する場合、お子様がヒンジに指を挟み怪我をするおそれがあります。このような家具の扉には、安全ラッチを取り付けてお子様が扉を開けられないようにしてください。または、代替品として155°面一ヒンジ 71T7xx0N の使用を推奨します。

このことはエンドユーザーに必ず伝えてください。

参照ページ	
CLIP top (クリップトップ) 155° ヒンジ	118

危険を伴う道具を収納する引出について
ブルム社の引出システムは、ご家庭で管理された状態での使用を前提として設計されています。引出に潜在的に危険を伴う収納物 (ナイフ、刃のついた電化製品など) を入れる場合は、引出脱落防止ラッチや、引出ロックなどを使用してください。ケガのおそれがある収納物 (食パンカッター等の電子機器、包丁、その他の先端の鋭利な物) の場合、特に重要です。

ブルム製品の安全アクセサリーについて	
LEGRABOX (レグラボックス)	脱落防止ストッパー付
TANDEMBOX plus BLUMOTION	脱落防止ストッパー付
METABOX 320 (メータボックス 320)	ストッパー、品番 320M0009.01 ロックシステム装置
MOVENTO 760H/766H (モベント760H/766H)	着脱クラッチに脱落防止機能付
TANDEM 550H/560H/566H (タンデム550H/560H/566H)	着脱クラッチに脱落防止機能付
TANDEM 551H/561H (タンデム551H/561H)	脱落防止ストッパー付
STANDARD 430E (標準レール430E)	脱落防止ストッパー付
すべてのシステム	子供用安全ラッチ、品番 295.5501 + 320M0009.01

ブルムは上記以外の引出システムにはストッパーやラッチを用意しておりません。上記以外の引出システムは潜在的に危険を伴う収納物には適しておりません

機械の安全性
当社の加工機器は、最新の国際安全基準に基づいて設計、製造、検査されています。その際、利用者の安全に最大の重点を置いています。詳細な取扱説明書に、調整時の注意事項の他に、セットアップおよび利用のための最も重要な安全上の注意事項も記載されています。ご利用になる方は、必ず当社によって作成された使用上の注意をよく読み、順守してください。絶対に機械の安全装置を改造しないでください。

機械指令
AVENTOS (アベントス) 用　SERVO-DRIVE (サーボドライブ) が装備された家具は、ヨーロッパ経済圏 (EWR) 、スイス、トルコで商業流通させる場合のみ機械指令 2006/42/EC の適用を受けます。家具製造者はこれを考慮する義務があります。他国の規格およびガイドラインは、TÜV (ドイツ技術検査協会) 認証がカバーします。サーボドライブを日本国内で使用する場合は、電気用品安全法の規定を順守してください。

機械指令に関する詳細な情報

ウェブアドレス
www.blum.com/sd/guideline

フラップシステム

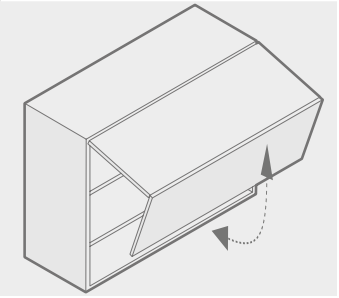

開閉耐久テスト
開閉動作 80.000 回

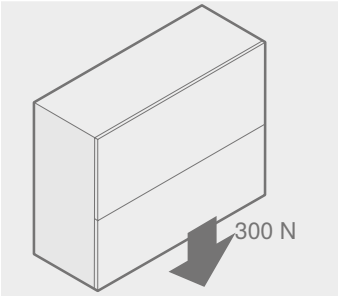

静荷重テスト
ハンドル付の扉で意図しない負荷がかかることをシュミレートする

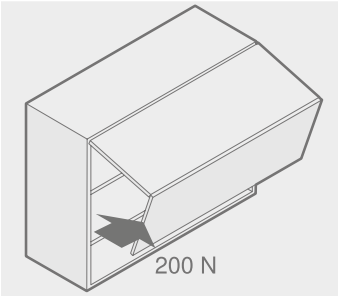

横から力を加えるテスト
横方向からの負荷の影響を確かめる

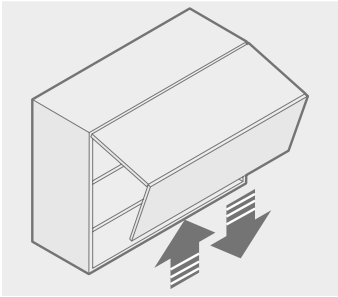

急速開閉テスト
開閉時における過負荷のシュミレーションと前板の落下防止のため

フラップシステム

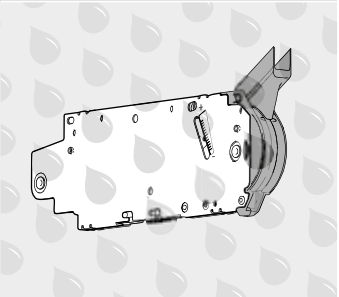

腐食テスト
腐食による影響のシミュレートのため DIN EN ISO 9227 および DIN EN ISO 6270-2 に準拠して行う

ヒンジシステム

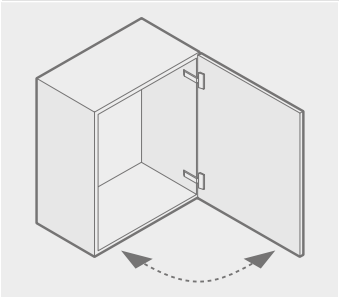

開閉耐久テスト
開閉動作 200.000 回

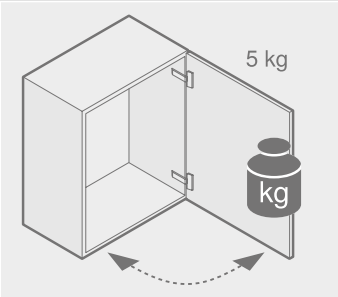

開閉耐久テスト 5 kg の追加荷重あり
ヒンジの弱点を調べるために行う

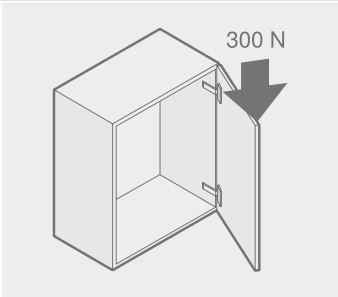

静荷重テスト
静荷重 45°テスト

ヒンジシステム

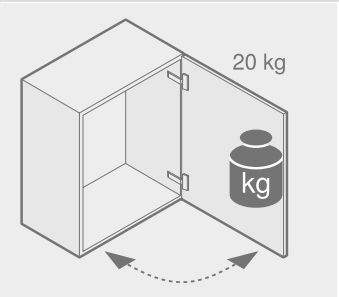

動荷重テスト
追加荷重 20 kg をかけて、扉に意図しない負荷がかかることをシュミレートする

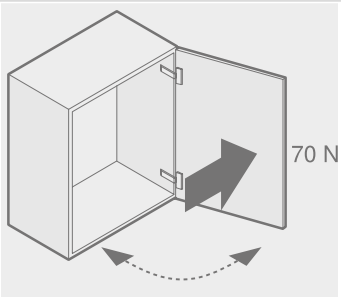

押し開きテスト
意図しない過負荷をシュミレートする水平方向からの負荷テスト

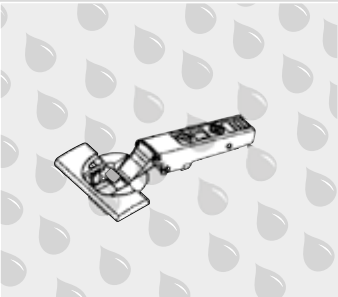

腐食テスト
腐食による影響のシミュレートのため DIN EN ISO 9227 および DIN EN ISO 6270-2 に準拠して行う

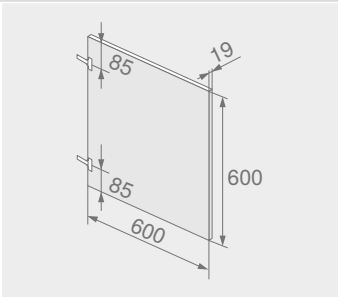

テスト用扉
重量 : 約 6.5 kg

ボックス／レールシステム

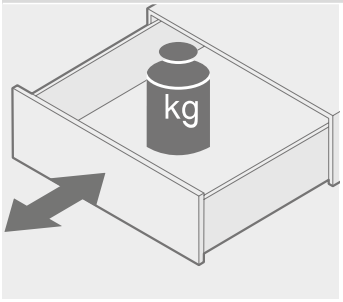

開閉耐久テスト
開閉動作 100.000 回 (30.000回までは、引出を全開位置まで開く)

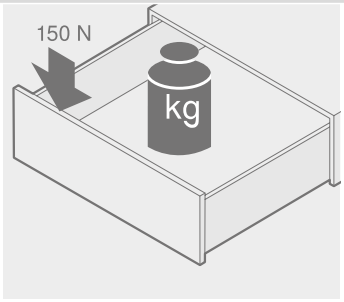

静荷重テスト
全開状態で追加の荷重をかけて、前板への負担をシミュレーションする

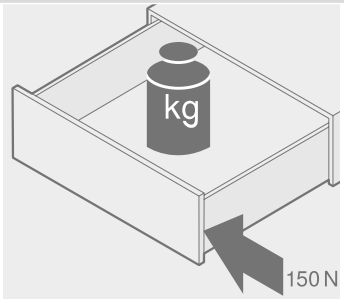

横から力を加えるテスト
横方向からの負荷の影響を確かめる

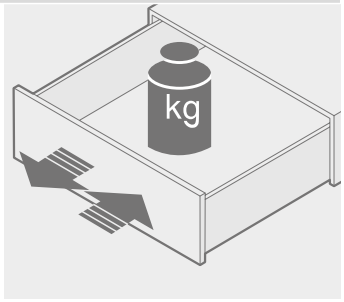

急速開閉テスト
開閉時における過負荷のシュミレーションと前板の落下防止のため

ボックス／レールシステム

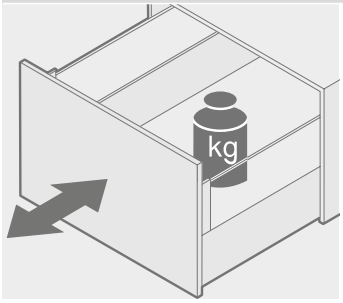

開閉耐久テスト
開閉動作 100.000 回 (30.000回までは、引出を全開位置まで開く)

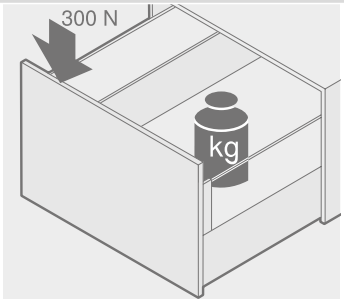

静荷重テスト
全開状態で追加の荷重をかけて、前板への負担をシミュレーションする

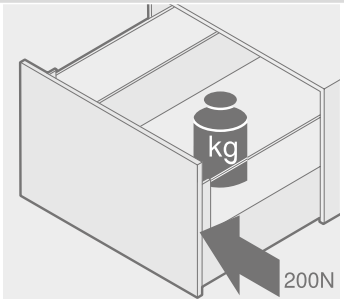

横から力を加えるテスト
横方向からの負荷の影響を確かめる

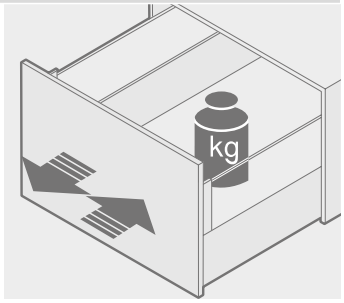

急速開閉テスト
開閉時における過負荷のシュミレーションと前板の落下防止のため

ボックス／レールシステム

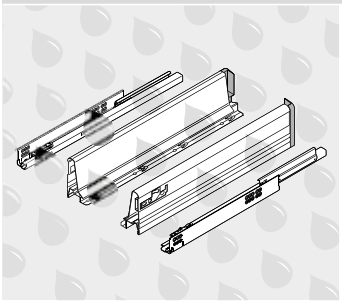

腐食テスト
腐食による影響のシミュレートのため DIN EN ISO 9227 および DIN EN ISO 6270-2 に準拠して行う

吊金具

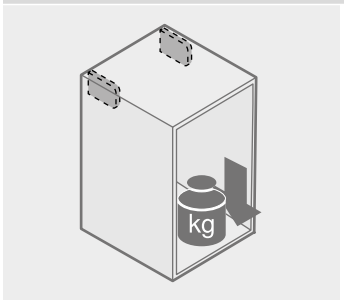

DIN EN 15939 に準拠した負荷テスト
(テストフレームA)
- 吊金具1組につき 260 kg
- テスト期間：8日間
- カタログ記載の仕様での許容吊下げ総荷重 (1組) 130 kg

これらのブルム社のテスト基準はブルムの社内評価基準であり、保証ではありません。詳細な試験条件や評価基準はブルム社内ガイドラインに定義されています

► フラップシステムに関する情報
►► 扉重量の参考値

木製扉

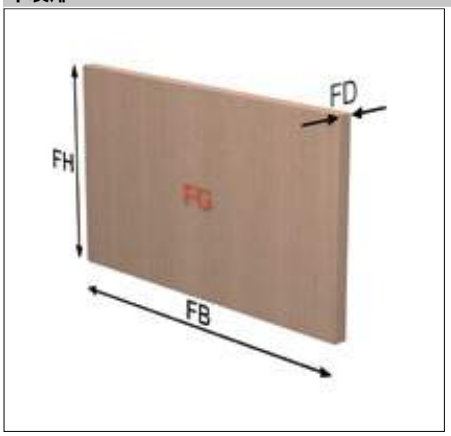

FH	前板高さ
FB	前板幅
FD	前板厚さ
FG	扉の重量

扉重量の計算

FG (kg) = FH (m) x FB (m) x FD (m) x 密度 (kg/m³)

注意事項
リフトメカの選択の際は、ハンドルの重量を考慮する必要があります！

パーティクルボードの参考換算値

前板厚さ FD	19 mm	AVENTOS HF (アベントスHF) 、HS、HL + ハンドルの重量
密度	680 kg/m³	AVENTOS HK (アベントスHK) 、HK-S、HK-XS + ハンドル2個分の重量

扉の重さ (ハンドル含まず) FG (kg) の参考換算値

	前板幅 FB (mm)											
前板高さ FH (mm)	400	450	500	550	600	700	800	900	1000	1200	1500	1800
300	1.6	1.7	1.9	2.1	2.3	2.7	3.1	3.5	3.9	4.7	5.8	7.0
350	1.8	2.0	2.3	2.5	2.7	3.2	3.6	4.1	4.5	5.4	6.8	8.1
400	2.1	2.3	2.6	2.8	3.1	3.6	4.1	4.7	5.2	6.2	7.8	9.3
450	2.3	2.6	2.9	3.2	3.5	4.1	4.7	5.2	5.8	7.0	8.7	10.5
500	2.6	2.9	3.2	3.6	3.9	4.5	5.2	5.8	6.5	7.8	9.7	11.6
550	2.8	3.2	3.6	3.9	4.3	5.0	5.7	6.4	7.1	8.5	10.7	12.8
600	3.1	3.5	3.9	4.3	4.7	5.4	6.2	7.0	7.8	9.3	11.6	14.0
650	3.4	3.8	4.2	4.6	5.0	5.9	6.7	7.6	8.4	10.1	12.6	15.1
700	3.6	4.1	4.5	5.0	5.4	6.3	7.2	8.1	9.0	10.9	13.6	16.3
750	3.9	4.4	4.8	5.3	5.8	6.8	7.8	8.7	9.7	11.6	14.5	17.4
800	4.1	4.7	5.2	5.7	6.2	7.2	8.3	9.3	10.3	12.4	15.5	18.6
850	4.4	4.9	5.5	6.0	6.6	7.7	8.8	9.9	11.0	13.2	16.5	19.8
900	4.7	5.2	5.8	6.4	7.0	8.1	9.3	10.5	11.6	14.0	17.4	20.9
950	4.9	5.5	6.1	6.8	7.4	8.6	9.8	11.0	12.3	14.7	18.4	22.1
1000	5.2	5.8	6.5	7.1	7.8	9.0	10.3	11.6	12.9	15.5	19.4	23.3
1040	5.4	6.0	6.7	7.4	8.1	9.4	10.7	12.1	13.4	16.1	20.2	24.2

MFDの参考換算値

前板厚さ FD	19 mm	AVENTOS HF (アベントスHF) 、HS、HL + ハンドルの重量
密度	760 kg/m³	AVENTOS HK (アベントスHK) 、HK-S、HK-XS + ハンドル2個分の重量

扉の重さ (ハンドル含まず) FG (kg) の参考換算値

	前板幅 FB (mm)											
前板高さ FH (mm)	400	450	500	550	600	700	800	900	1000	1200	1500	1800
300	1.7	1.9	2.2	2.4	2.6	3.0	3.5	3.9	4.3	5.2	6.5	7.8
350	2.0	2.3	2.5	2.8	3.0	3.5	4.0	4.5	5.1	6.1	7.6	9.1
400	2.3	2.6	2.9	3.2	3.5	4.0	4.6	5.2	5.8	6.9	8.7	10.4
450	2.6	2.9	3.2	3.6	3.9	4.5	5.2	5.8	6.5	7.8	9.7	11.7
500	2.9	3.2	3.6	4.0	4.3	5.1	5.8	6.5	7.2	8.7	10.8	13.0
550	3.2	3.6	4.0	4.4	4.8	5.6	6.4	7.1	7.9	9.5	11.9	14.3
600	3.5	3.9	4.3	4.8	5.2	6.1	6.9	7.8	8.7	10.4	13.0	15.6
600	3.8	4.2	4.7	5.2	5.6	6.6	7.5	8.4	9.4	11.3	14.1	16.9
700	4.0	4.5	5.1	5.6	6.1	7.1	8.1	9.1	10.1	12.1	15.2	18.2
750	4.3	4.9	5.4	6.0	6.5	7.6	8.7	9.7	10.8	13.0	16.2	19.5
800	4.6	5.2	5.8	6.4	6.9	8.1	9.2	10.4	11.6	13.9	17.3	20.8
850	4.9	5.5	6.1	6.8	7.4	8.6	9.8	11.0	12.3	14.7	18.4	22.1
900	5.2	5.8	6.5	7.1	7.8	9.1	10.4	11.7	13.0	15.6	19.5	23.4
950	5.5	6.2	6.9	7.5	8.2	9.6	11.0	12.3	13.7	16.5	20.6	24.7
1000	5.8	6.5	7.2	7.9	8.7	10.1	11.6	13.0	14.4	17.3	21.7	26.0
1040	6.0	6.8	7.5	8.3	9.0	10.5	12.0	13.5	15.0	18.0	22.5	27.0

太枠および細枠アルミフレーム

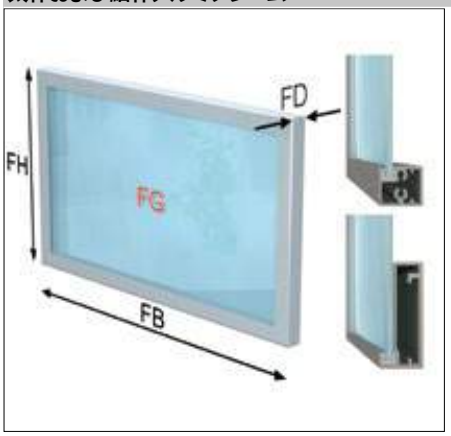

FH	前板高さ
FB	前板幅
FD	前板厚さ
FG	扉の重量

アルミフレーム／ガラスの参考換算値

前板厚さ FD	アルミフレーム 19 mm／ガラス 4 mm	AVENTOS HF (アベントスHF) 、HS、HL + ハンドルの重量
密度	2500 kg/m³	AVENTOS HK (アベントスHK) 、HK-S、HK-XS + ハンドル2個分の重量

扉の重さ (ハンドル含まず) FG (kg) の参考換算値

	前板幅 FB (mm)											
前板高さ FH (mm)	**400**	**450**	**500**	**550**	**600**	**700**	**800**	**900**	**1000**	**1200**	**1500**	**1800**
300	1.6	1.8	2.0	2.2	2.4	2.7	3.1	3.5	3.8	4.6	5.7	6.8
350	1.9	2.1	2.3	2.5	2.7	3.1	3.5	4.0	4.4	5.2	6.5	7.7
400	2.1	2.3	2.6	2.8	3.0	3.5	4.0	4.4	4.9	5.9	7.3	8.7
450	2.3	2.6	2.8	3.1	3.4	3.9	4.4	4.9	5.5	6.5	8.1	9.6
500	2.6	2.8	3.1	3.4	3.7	4.3	4.8	5.4	6.0	7.1	8.8	10.6
550	2.8	3.1	3.4	3.7	4.0	4.7	5.3	5.9	6.5	7.8	9.6	11.5
600	3.0	3.4	3.7	4.0	4.4	5.0	5.7	6.4	7.1	8.4	10.4	12.4
650	3.3	3.6	4.0	4.3	4.7	5.4	6.2	6.9	7.6	9.0	11.2	13.4
700	3.5	3.9	4.3	4.7	5.0	5.8	6.6	7.4	8.1	9.7	12.0	14.3
750	3.7	4.1	4.6	5.0	5.4	6.2	7.0	7.8	8.7	10.3	12.8	15.2
800	4.0	4.4	4.8	5.3	5.7	6.6	7.5	8.3	9.2	10.9	13.6	16.2
850	4.2	4.7	5.1	5.6	6.1	7.0	7.9	8.8	9.7	11.6	14.3	17.1
900	4.4	4.9	5.4	5.9	6.4	7.4	8.3	9.3	10.3	12.2	15.1	18.0
950	4.7	5.2	5.7	6.2	6.7	7.7	8.8	9.8	10.8	12.8	15.9	19.0
1000	4.9	5.5	6.0	6.5	7.1	8.1	9.2	10.3	11.3	13.5	16.7	19.9
1040	5.1	5.7	6.2	6.8	7.3	8.4	9.5	10.7	11.8	14.0	17.3	20.7

► ヒンジに関する情報
►► 取付寸法

ヒンジの数

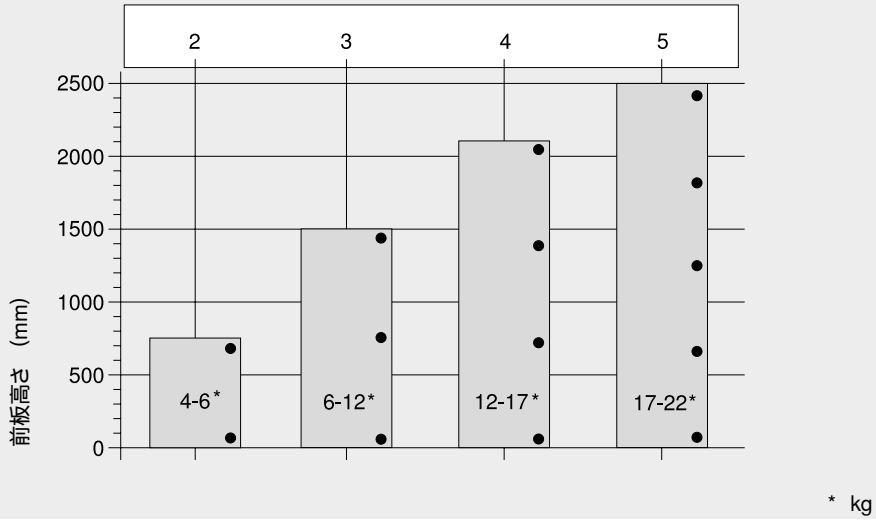

ヒンジの必要数量は、扉の重量と高さによって異なります。

安定性を維持するには、ヒンジの間の距離を、できるだけ大きく取ってください。

左のグラフは扉の幅が 600 mm の場合です。

部品名とテクノロジー

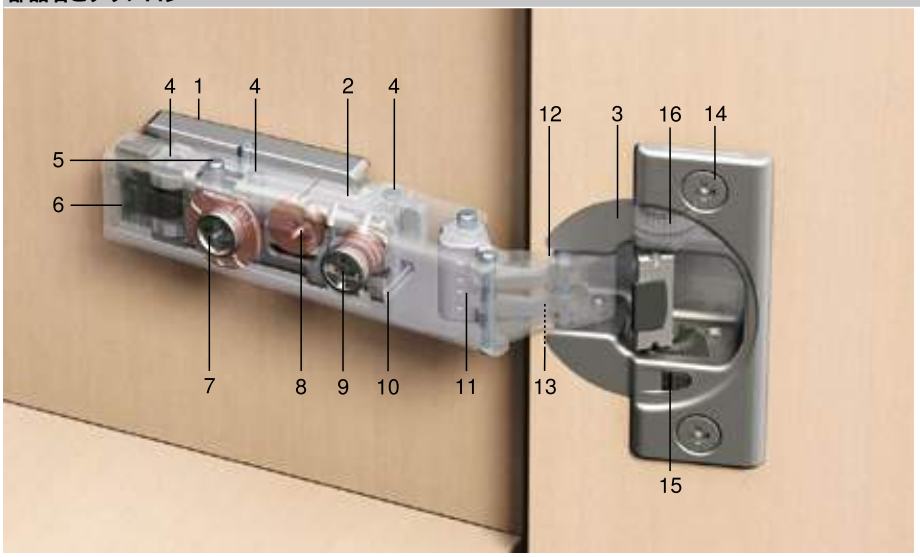

構成内容:	
1	座金
2	ヒンジアーム
3	ヒンジカップ
4	ピン3点止め
5	安全ピン
6	CLIP (クリップ) メカニズム
7	スパイラルネジ (奥行調整)
8	カム式上下調整 (座金)
9	左右調整ネジ
10	プレートホルダー
11	キャッチメカ
12	外リンク
13	内リンク
14	木ネジ (平頭)
15	スイッチオフ
16	BLUMOTION (ブルモーション)

CLIP/CLIP top (クリップ/クリップトップ) : 取付・取外しに必要なスペース

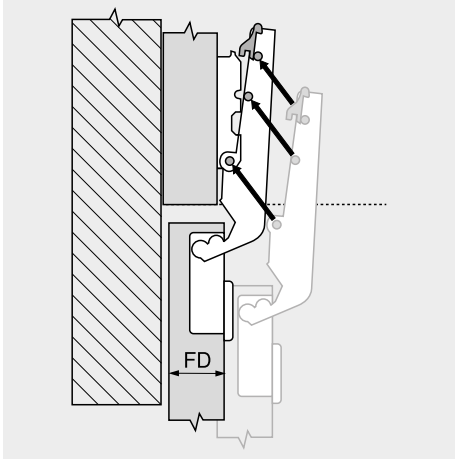

FD	前板厚さ

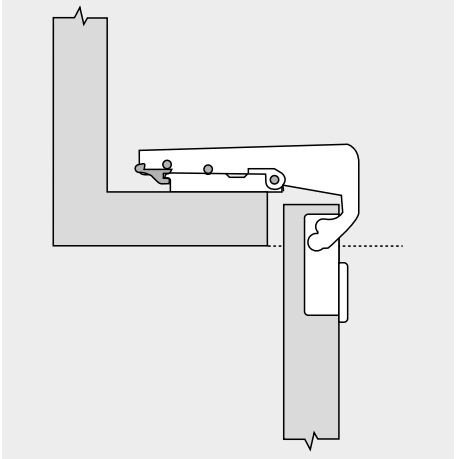

取り外し用のスペースを確保してください

理論上の最大扉厚さ FD (mm)				
開き角度	座金の厚み (mm)			
	0		3	
	キャビネット側板厚さ (mm)			
	16	19	16	19
100°	21	24	24	27
107°	20	23	23	26
110°	20	23	23	26
110° 特殊	18	21	21	24
120°	20	23	23	26
120° 特殊	18	21	21	24
155°	9	12	12	15
170°	19	22	22	25
95°	26	29	29	32
94°	17	20	20	23

ヒンジアームの取付

CLIP (クリップ) 式

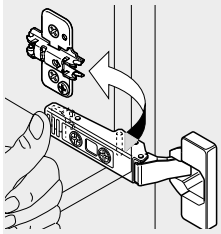
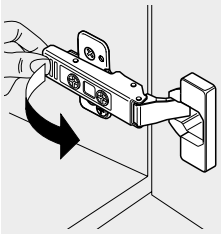

クリップ式着脱による工具を必要としない取付 / 取外し

MODUL モジュール式

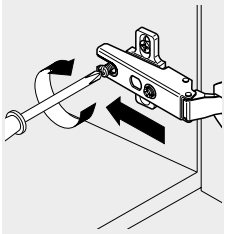

ヒンジアームを座金に差し込み、座金のネジを締め込み取付ける

カップの取付

INSERTA (インサータ) 式

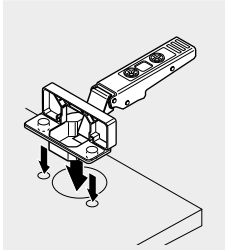
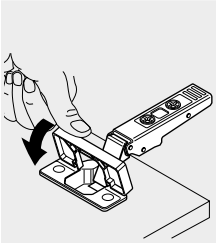

ツールレスで取付ける

木ネジによる取付

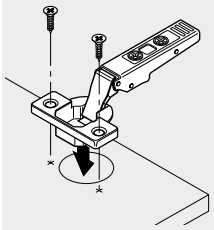
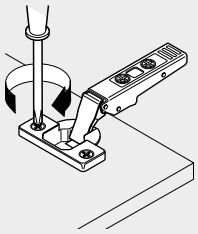

木ネジで取付ける

打込みダボによる取付

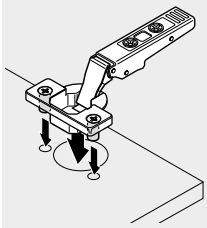

機械による打込み

座金の取付

INSERTA (インサータ) 式

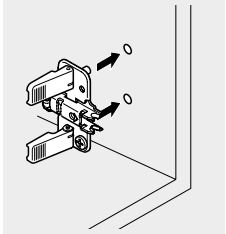
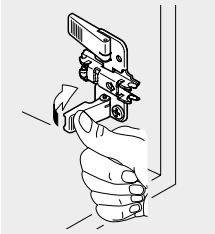

システムネジ穴に、ツールレスで取付ける

木ネジによる取付

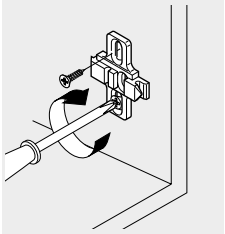

木ネジで取付ける

システムネジによる固定

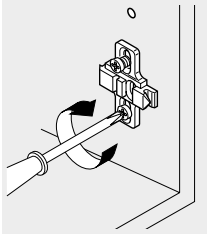

システムネジ穴にシステムネジで取付ける

座金の取付

打込みダボによる取付

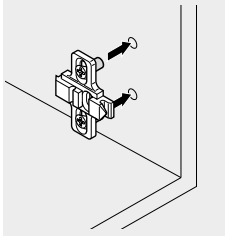

機械による打込み

EXPANDO (エクスパンド) 式 (拡張ダボ)

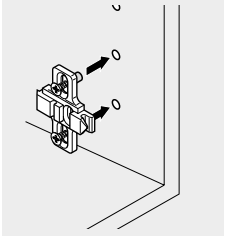

座金にプリマウントされた拡張ダボと専用ネジでシステムネジ穴に取付ける

► ヒンジに関する情報
►► 角度ヒンジ

角度の定義

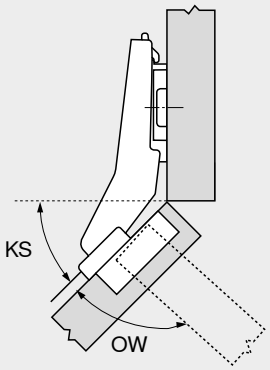

KS	キャビネット角度 = カブセの状態
	例: 45°
OW	開き角度
	例: 95°

記載されている開き角度は、次の理由により若干異なる場合があります:
- 扉のすき間設定が小さいとき
- 厚い扉
- カット量が大きいとき
- カブセ量を小さくする方向へ大きく調整したとき

–50° から +50° の角度キャビネットが実現できます

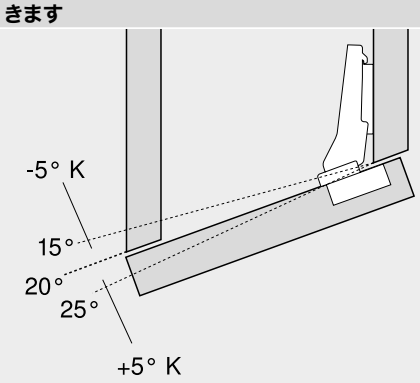

例: 20° ヒンジ
図中のKは、 +5° / –5° の角度スペーサーを示す

カブセの状態

インセット

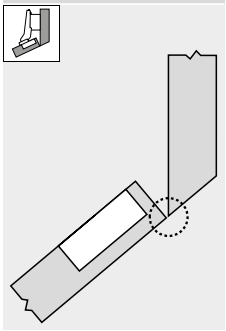

扉のエッジとキャビネット側板の内側エッジが近い位置にある

半カブリ

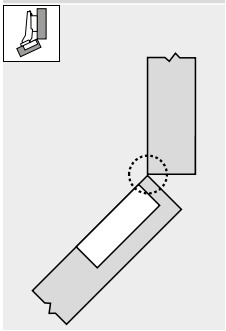

扉の内部エッジとキャビネット側板の内部エッジが近い位置になる

全カブリ

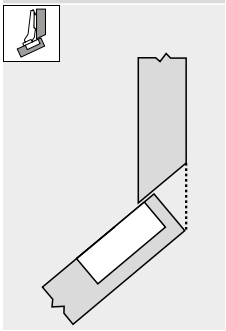

扉のエッジがキャビネット側板の外側の延長線上にある

最大全カブリ

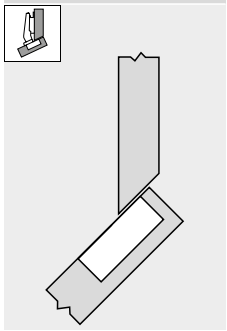

ヒンジのタイプによってカブセ量は異なる

マイター (留め)

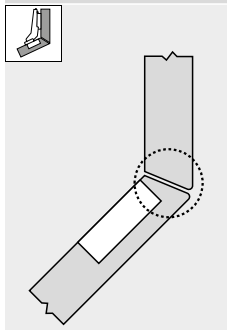

扉の端面と側板の端面が近い位置にある

規定のカブセの状態にするための方法:
- 角度ヒンジ
- 座金の厚み
- 座金の取付方法
- 角度スペーサー
- ヒンジの調整

角度ヒンジの角度およびクランク量のコード



例: 30° II	
30°	キャビネット角度
II	クランク量、全カブリ

クランク量	
I	半カブリ
II	全カブリ
III	最大全カブリ

ヒンジ寸法

全カブリ
ストレートヒンジアーム

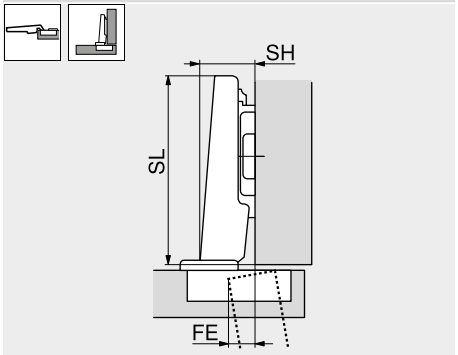

SH	ヒンジアーム高さ
SL	ヒンジアーム長さ
FE	前板突出し

半カブリ
9.5 mm クランクヒンジアーム

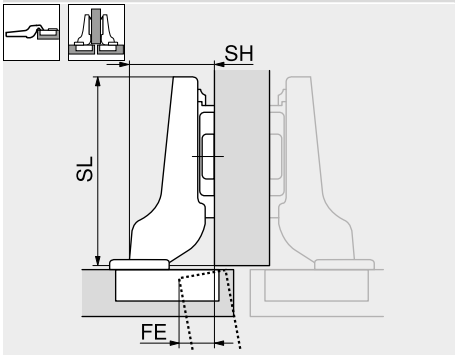

SH	ヒンジアーム高さ
SL	ヒンジアーム長さ
FE	前板突出し

インセット
18 mm ダブルクランクヒンジアーム

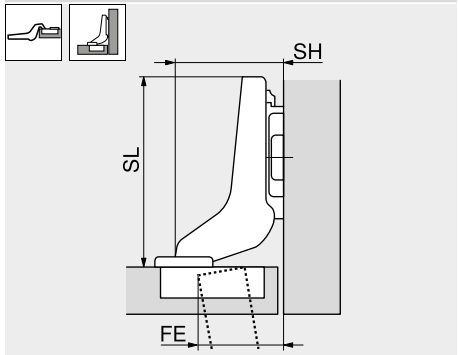

SH	ヒンジアーム高さ
SL	ヒンジアーム長さ
FE	前板突出し

取付寸法

全カブリ
ストレートヒンジアーム

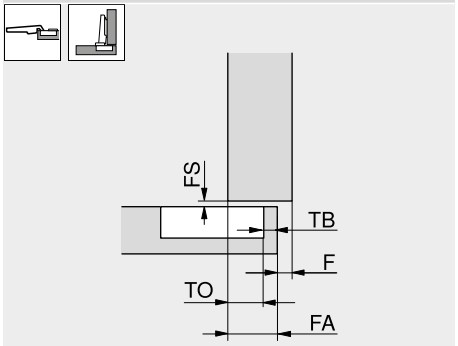

FS	扉のすき間
TB	カット量
TO	カップの縁 (固定寸法)
FA	前板のカブリ代
F	すき間

半カブリ
9.5 mm クランクヒンジアーム

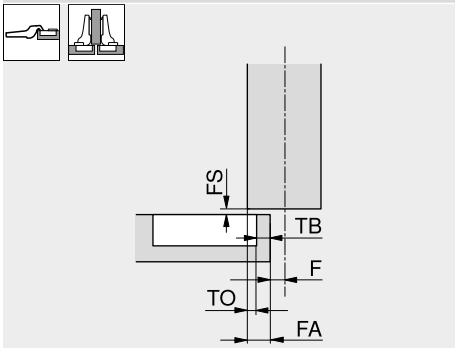

FS	扉のすき間
TB	カット量
TO	カップの縁 (固定寸法)
FA	前板のカブリ代
F	すき間

インセット
18 mm ダブルクランクヒンジアーム

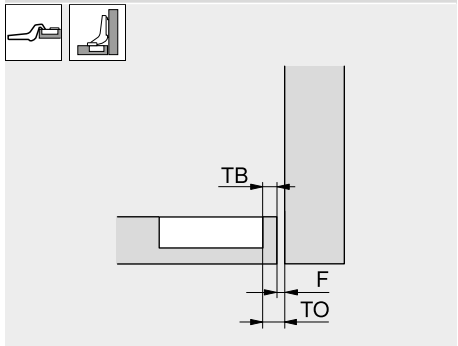

TB	カット量
TO	カップの縁 (固定寸法)
F	すき間

ヒンジカップ寸法および穴あけ位置

ネジ止め式

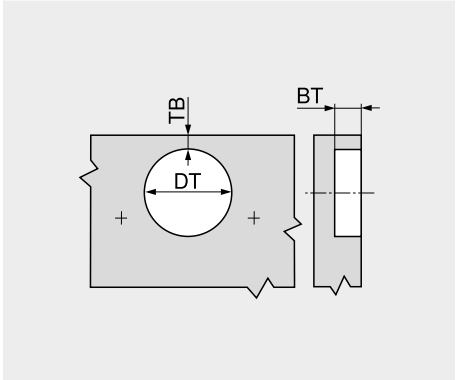

BT	下穴深さ
TB	カット量
DT	カップ穴の直径

INSERTA (インサータ) /打込式

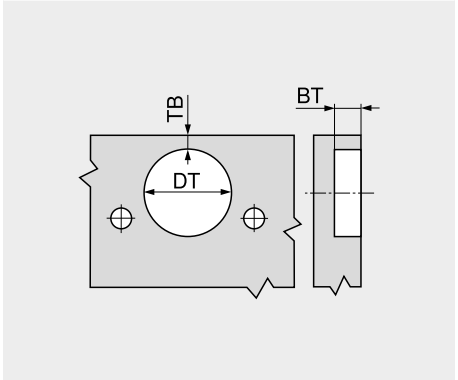

BT	下穴深さ
TB	カット量
DT	カップ穴の直径

ヒンジカップの寸法

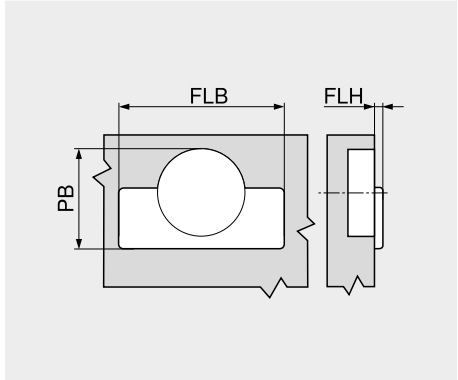

FLB	フランジ幅
FLH	フランジ高さ
PB	必要なスペース

► ヒンジに関する情報
►► 扉のカブリ代

扉カブセ量を変えたい場合

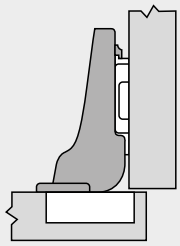

ヒンジのクランキング

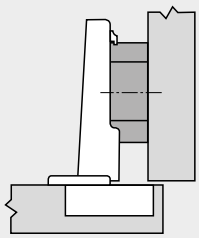

厚い座金を使う

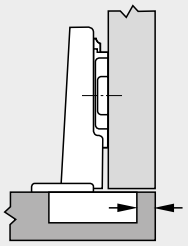

カット量の変更

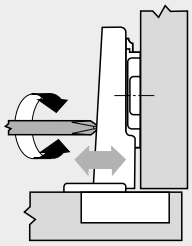

左右調整

工場出荷時の初期設定/全カブリヒンジの場合

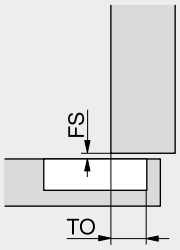

FS	扉のすき間
TO	カップの縁 (固定寸法)

	CLIP top/CLIP (クリップトップ/クリップ)		MODUL (モジュール)		公差
カップのカブセ定数	100°–170°	11.0 mm	100°	11.0 mm	±0.5 mm
	ミニ／ガラス扉	10.0 mm	冷蔵庫用	11.0 mm	
	110°／120° 特殊	13.0 mm			
	厚扉用	11.0 mm			
左右調整範囲	100°–170°	±2.0 mm	100°	±2.0 mm	–
	ミニ／ガラス扉	+0.5 / –3.5 mm	冷蔵庫用	±2.0 mm	
	厚扉用	±2.0 mm			
扉と側板のすき間 FS	CLIP top (クリップトップ)	1.5 mm			±0.4 mm
	CLIP (クリップ)	1.2 mm			
奥行調整範囲	CLIP top (クリップトップ)	–2 / +3 mm	100°	±2.0 mm	±0.5 mm
	CLIP (クリップ)	–1 / +3 mm	冷蔵庫用	±2.0 mm	
	ミニ／ガラス扉	±2.0 mm			

必要最小すき間

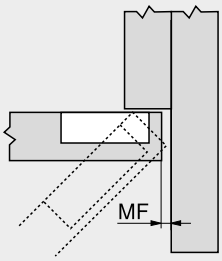

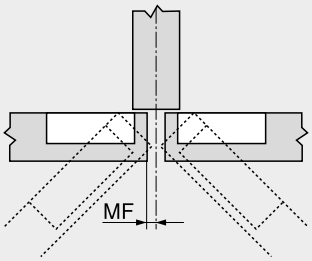

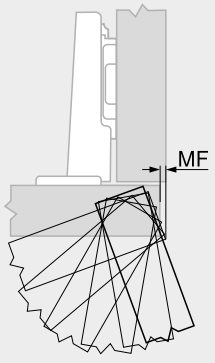

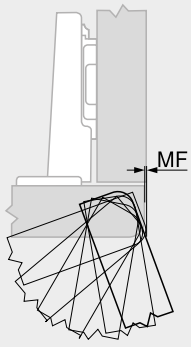

MF	必要最小すき間
	前板を開くため

最小目地代は扉のコーナーカットが 1 mm の場合です
コーナーカットが大きい場合は目地代を小さくできます

110° ヒンジ

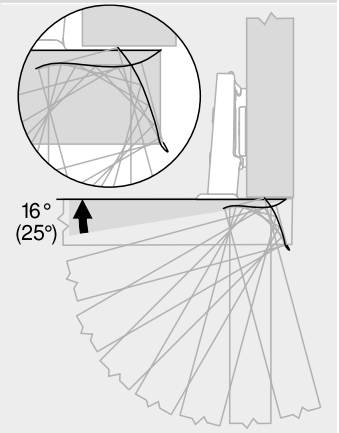

( ) CLIP top BLUMOTION

107° ヒンジ

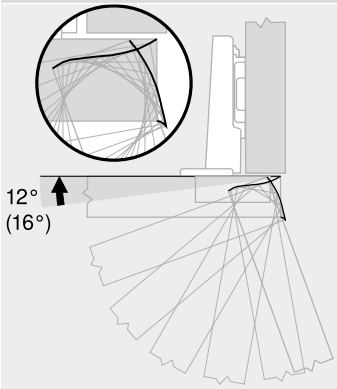

() CLIP top BLUMOTION

100° ヒンジ

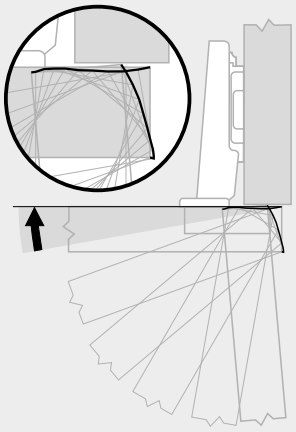

155° ヒンジ

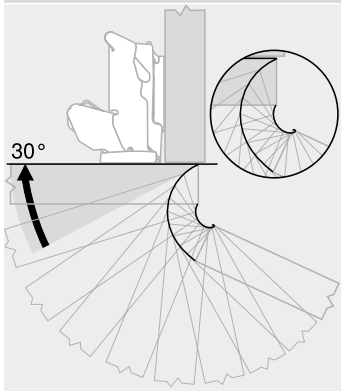

170° ヒンジ

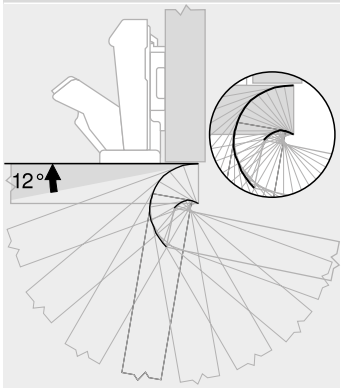

厚扉用ヒンジ

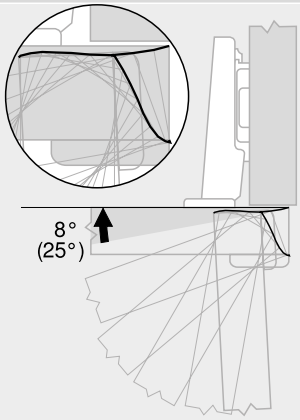

( ) CLIP top BLUMOTION

125° ヒンジ

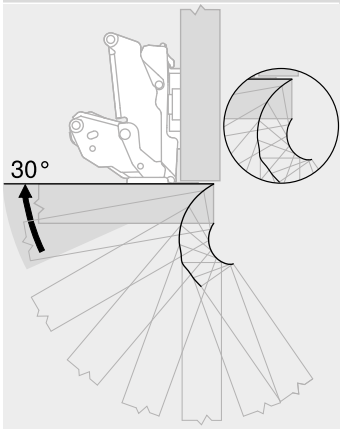

ガラス扉用ヒンジ

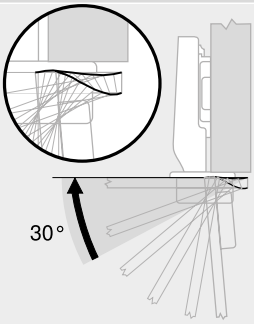

ミニヒンジ

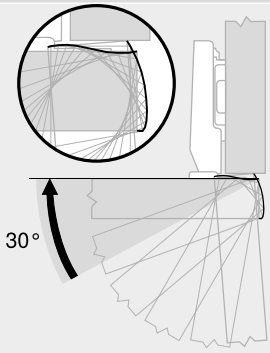

コーナーキャビネットバイフォールドヒンジ

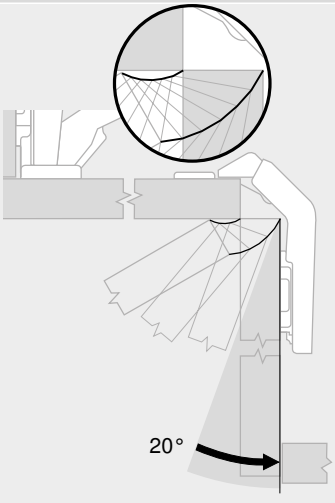

注意事項

ヒンジの最大開き角度は扉の形状、扉厚、ヒンジの取り付け位置、調整により小さくなることがあります

メタル製ボックスシステム

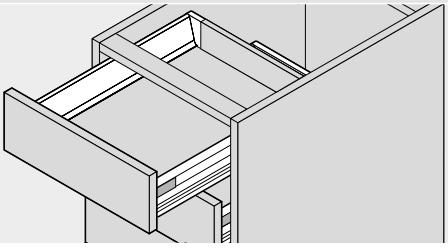

木製引出

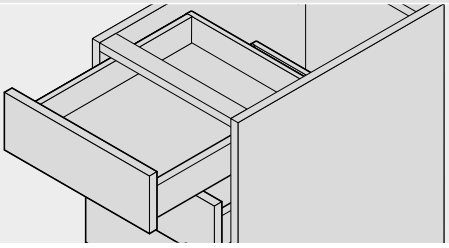

全開型引出し

全開型引出

LEGRABOX 750/753 (レグラボックス750/753)

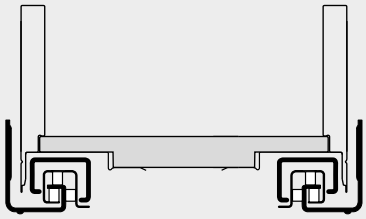

MOVENTO 760H/766H (モベント760H/766H)

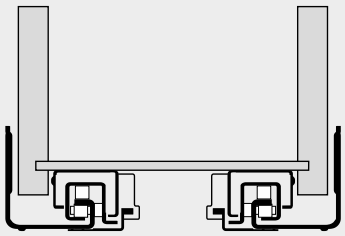

TANDEMBOX 558/559/556 (タンデムボックス558/559/556)

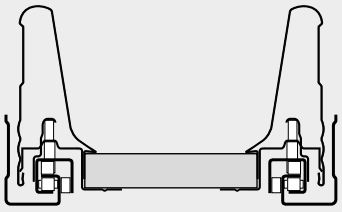

TANDEM 560H/566H/561H (タンデム560H/566H/561H)

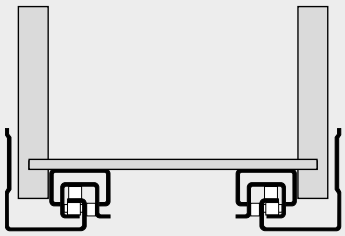

2段引きタイプ

TANDEM 550H/551H (タンデム550H/551H)

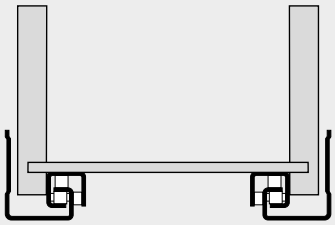

レールの見えない

全開型引出

METABOX 330 (メータボックス330)

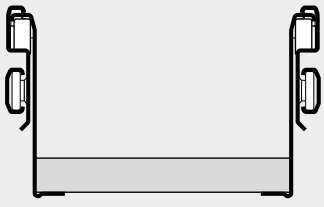

STANDARD 430 (標準レール430)



2段引きタイプ

METABOX 320 (メータボックス320)



STANDARD 230 (標準レール230)



キャビネット内に必要なスペース

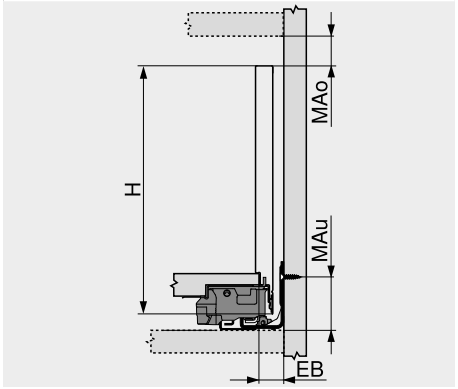

H	引出側部の高さ
EB	取付幅
MAo	天板までの最小寸法
MAu	底板までの最小寸法

キャビネット寸法

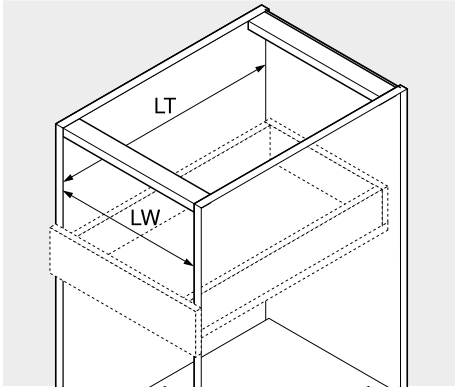

LW	キャビネット内寸幅
LT	キャビネット奥行内寸

前板カブセ/最小すき間

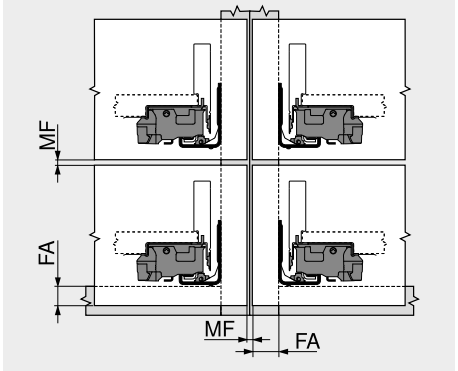

MF	必要最小すき間
FA	前板のカブリ代

前板取付具の下穴加工パターン

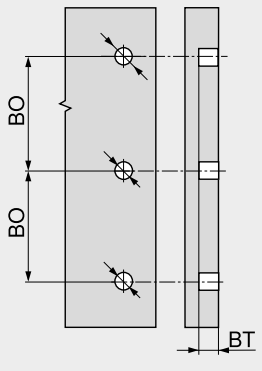

BT	下穴深さ
BO	下穴の間隔

LEGRABOX (レグラボックス)

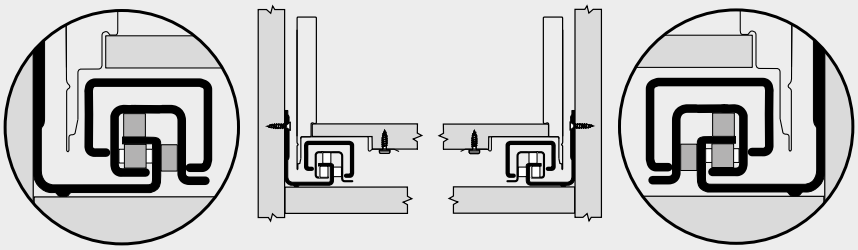

公差補正範囲 ±1.5 mm

TANDEMBOX (タンデムボックス)

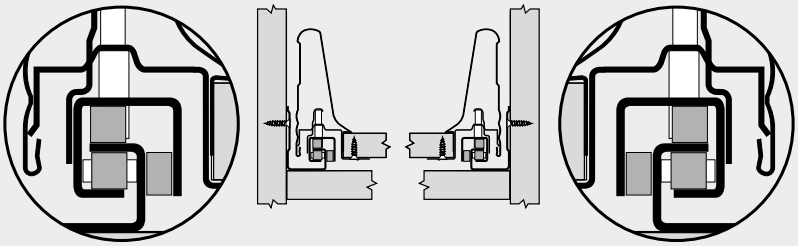

公差補正範囲 ±1.5 mm

METABOX (メータボックス)

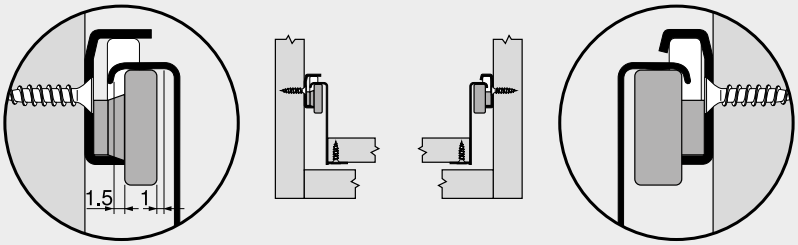

左側の公差補正範囲 +1.5 / –1 mm	右側は固定

MOVENTO/TANDEM (モベント/タンデム)

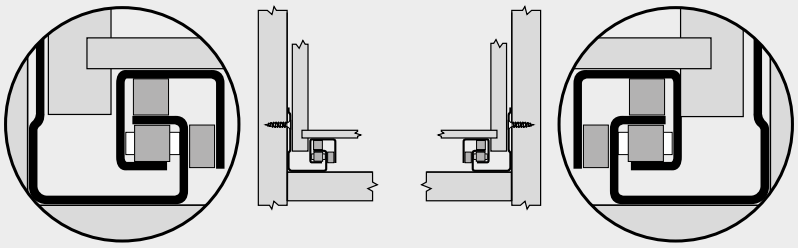

公差補正範囲 (引出幅)	右側は固定
最大 16.0 mm の側板厚さまで: +1.5 / –0 mm*	

*	MOVENTO
	引出の内寸幅の公差によっては、引出側板 16 mm の場合、前板の左右調整が制限されることがあります

STANDARD (標準レール)

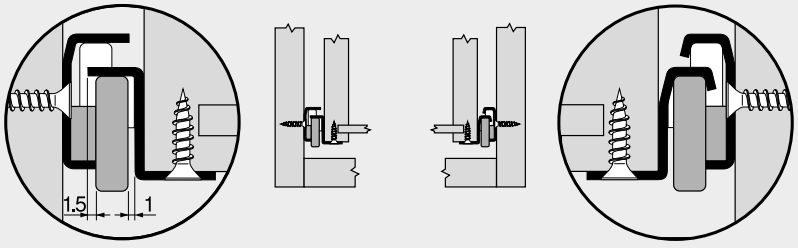

左側の公差補正範囲 +1.5 / –1 mm	右側は固定

ローラー式レールのストッパーとネジ頭接触防止加工

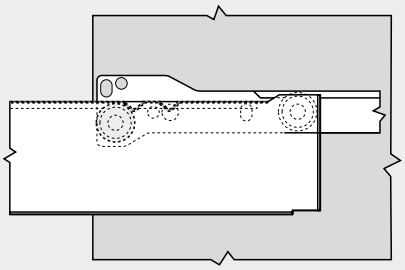

標準的な最初のストッパー位置

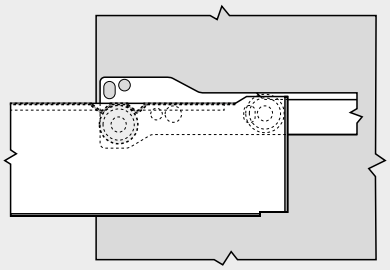

オープンロック位置（清掃のとき便利です）引出側部の2つにストッパーの間にローラーがはさまり、ストッパーがききます

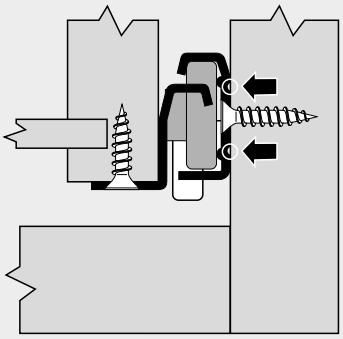

受レールのネジ頭接触防止加工は、ローラーとネジ頭の接触を防止します

引出のロス

全開型引出

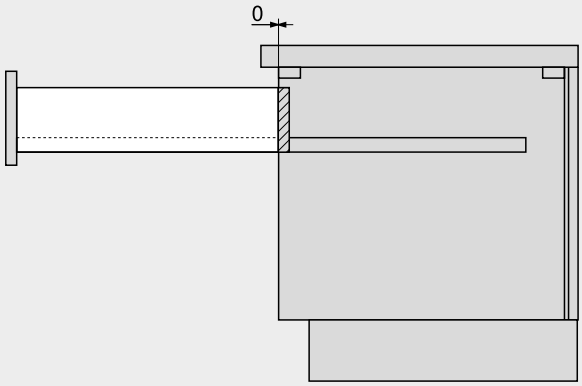

2段引きタイプ

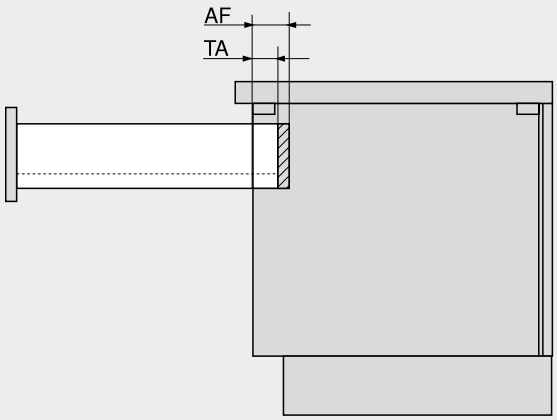

AF	レールシステムのロス
TA	実際のロス

突出

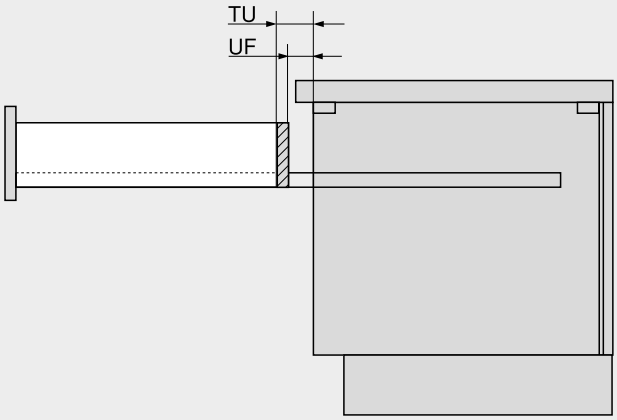

UF	レールシステムの突出
TU	実際の突出

► ボックス/レールシステムに関する情報
►► カトラリー用トレーの幅寸法の出し方

TANDEMBOX (タンデムボックス)

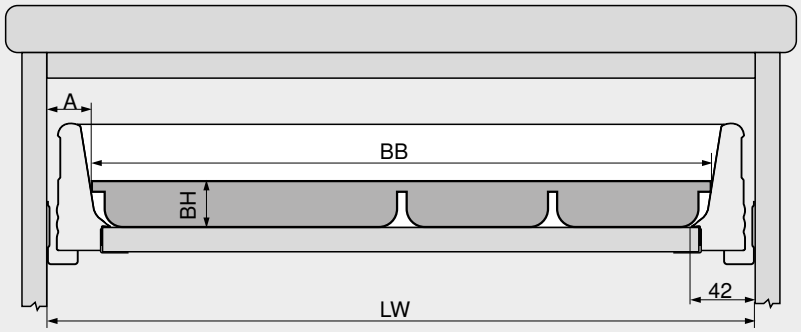

カトラリー用トレーの幅を計算する時、TANDEMBOX (タンデムボックス) の引出側部のアール部を考慮してください。
カトラリー用トレーの幅は、カトラリー用トレーの高さによっても異なります。

カトラリー用トレーのカット寸法
高さ BH は任意
長さ = 引出側部のレール長さ – 26 mm
幅 BB = キャビネット内寸幅 LW – 2 x A

例 – 引出側部の高さ M
カトラリー用トレーの高さ BH = 40 mm
キャビネット内寸幅 LW = 330 mm
カトラリー用トレーの幅 BB = 330 – 2 x 26 = 278 mm

引出側部の高さ N

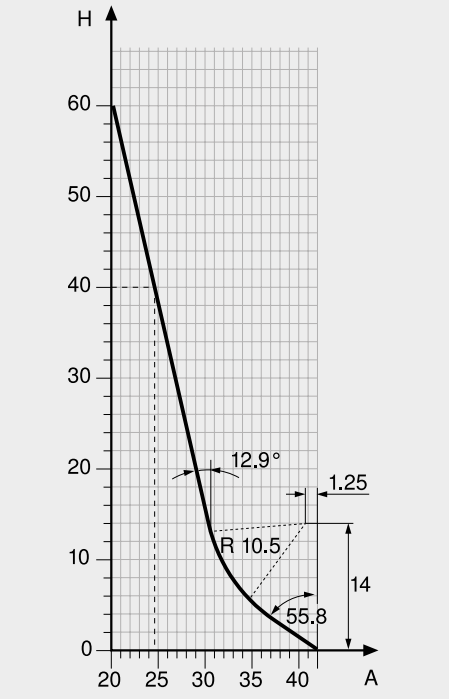

引出側部の高さ M

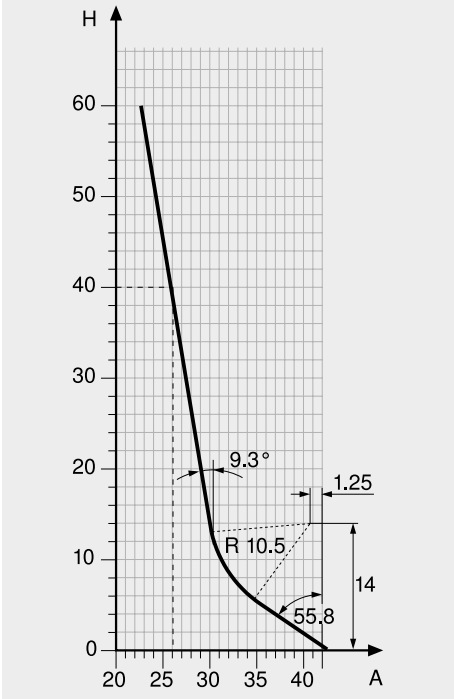

引出側部の高さ K

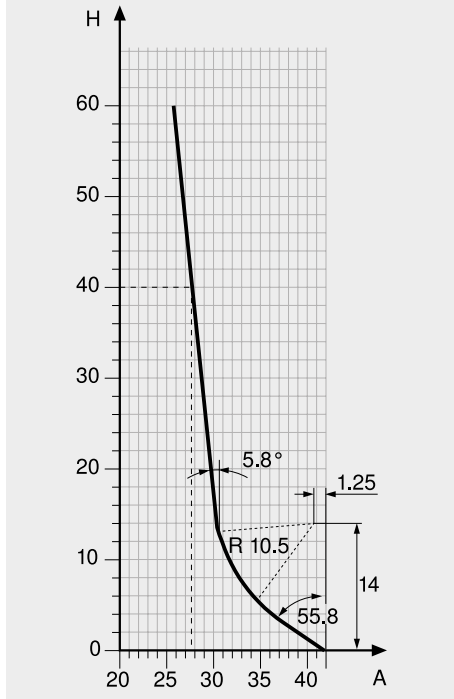

METABOX (メータボックス)

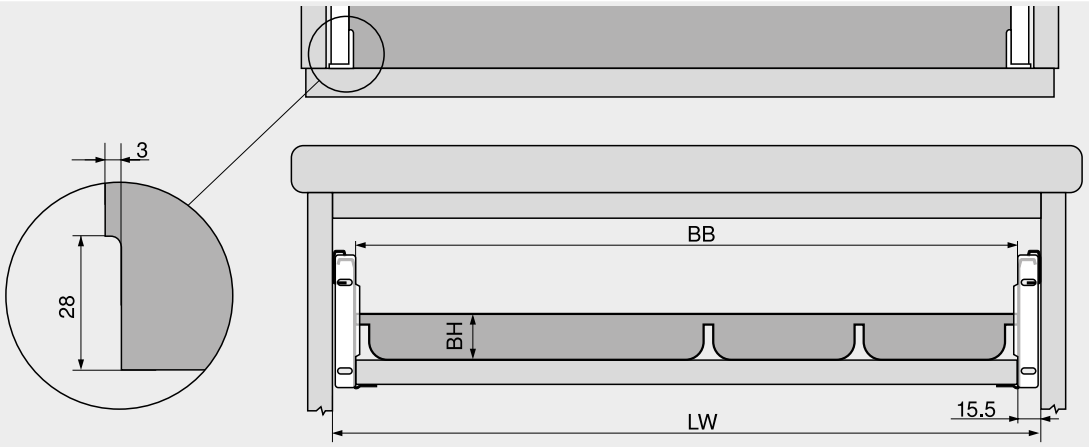

メータボックス用カトラリートレーの場合は、前板取付具の両側の凸部にあたらないように切欠きが必要です。

カトラリー用トレーのカット寸法
高さ BH は任意
木製背板:長さ = 引出し側部のレール長さ – 2 mm – 木製背板の厚さ
スチール背板:長さ = 引出し側部のレール長さ – 16 mm
幅 BB = キャビネット内寸幅 LW – 31 mm
両側の切欠き寸法は、図面を参照してください

► ボックス/レールシステムに関する情報
►► SERVO-DRIVE uno (サーボドライブ　ウーノ) – 海外対応リスト

SERVO-DRIVE (サーボドライブ) セット – ACアダプター (x)

E

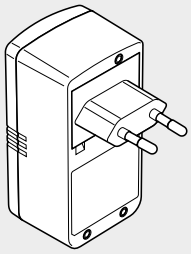

国名				
アイスランド	オランダ	ジブラルタル*	ハンガリー	モザンビーク
アゼルバイジャン	オーストリア	ジンバブエ*	バルバドス*	モナコ
アフガニスタン	カザフスタン	スイス	バングラデシュ*	モルドバ
アラブ首長国連邦*	カタール*	スウェーデン	パキスタン	モロッコ
アルジェリア	カナリア諸島	スペイン	パラグアイ	モンゴル
アルバニア	カメルーン	スロバキア	フィンランド	モーリシャス*
アルメニア	ガイアナ*	スロベニア	フェロー	ヨルダン*
アンゴラ	ガボン	スーダン*	フランス領ポリネシア (タヒチ) *	ラトビア
イエメン*	ガンビア	セイシェル	フランス	リトアニア
イスラエル	ガーナ*	セルビア	ブラジル	リヒテンシュタイン
イタリア	キルギスタン	タジキスタン	ブルガリア	リビア*
イラク*	ギリシャ	チェコ共和国	ブルンジ	リベリア*
イラン	クウェート*	チュニジア	ベニン	リユニオン
インドネシア	クロアチア	チリ	ベラルーシ	ルアンダ
インド	グアドループ	デンマーク	ベルギー	ルクセンブルク
ウクライナ	グリーンランド	トルクメニスタン	ベルー*	ルーマニア
ウズベキスタン	グルジア	トルコ	ボスニアヘルツェゴビナ	レバノン*
ウルグアイ	コンゴ民主共和国	ドイツ	ボリビア*	ロシア
エクアドル*	サンマリノ	ナミビア	ポルトガル	中央アフリカ共和国
エジプト*	ザンビア*	ニューカレドニア	ポーランド	北朝鮮
エストニア	シリア	ノルウェー	マケドニア	南アフリカ

品番	
Z10NA30xy [1]	直置式 分別ダストボックス引出用 SERVO-DRIVE uno (サーボドライブ　ウーノ)
Z10T__3Wxy1 [2]	ぶら下げ式 分別ダストボックス引出用 SERVO-DRIVE uno (サーボドライブ　ウーノ)
Z10NA30xyF [3]	プラグ型電源ユニット 12 W

x	ACアダプター
__	キャビネット幅 KB
*	
y	

B

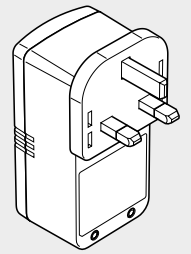

国名	
アイルランド	セイシェル*
アラブ首長国連邦*	ナイジェリア
イエメン*	バングラデシュ*
イギリス	バーレーン
イラク*	ベトナム*
ウガンダ	ベリーズ*
エジプト	ホンジュラス
オマーン*	ボツワナ
カタール	マルタ
ガイアナ*	マレーシア
ガーナ*	モーリシャス*
キプロス	ヨルダン*
クウェート*	リビア*
ケニア	レバノン*
サウジアラビア*	香港
ザンビア*	
シンガポール	
ジブラルタル*	
ジンバブエ*	
スリランカ*	
スーダン*	

品番	
Z10NA30xy [1]	直置式 分別ダストボックス引出用 SERVO-DRIVE uno (サーボドライブ　ウーノ)
Z10T__3Wxy1 [2]	ぶら下げ式 分別ダストボックス引出用 SERVO-DRIVE uno (サーボドライブ　ウーノ)
Z10NA30xyF [3]	プラグ型電源ユニット 12 W

*	
x	ACアダプター
y	
__	キャビネット幅 KB

K

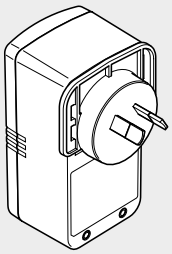

国名	
オーストラリア	
ニュージーランド	
パプアニューギニア	
フィジー	

品番	
Z10NA30xy [1]	直置式 分別ダストボックス引出用 SERVO-DRIVE uno (サーボドライブ　ウーノ)
Z10T__3Wxy1 [2]	ぶら下げ式 分別ダストボックス引出用 SERVO-DRIVE uno (サーボドライブ　ウーノ)
Z10NA30xyF [3]	プラグ型電源ユニット 12 W

x	ACアダプター
y	
__	キャビネット幅 KB

R

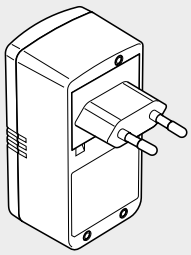

国名	
タイ	
ブラジル	
韓国	

品番	
Z10NA30xy [1]	直置式 分別ダストボックス引出用 SERVO-DRIVE uno (サーボドライブ　ウーノ)
Z10T__3Wxy1 [2]	ぶら下げ式 分別ダストボックス引出用 SERVO-DRIVE uno (サーボドライブ　ウーノ)
Z10NA30xyF [3]	プラグ型電源ユニット 12 W

x	ACアダプター
y	
__	キャビネット幅 KB

N

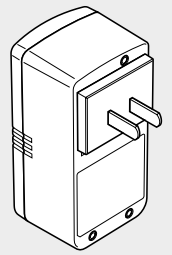

国名	
中国	

品番	
Z10NA30xy [1]	直置式 分別ダストボックス引出用 SERVO-DRIVE uno (サーボドライブ　ウーノ)
Z10T__3Wxy1 [2]	ぶら下げ式 分別ダストボックス引出用 SERVO-DRIVE uno (サーボドライブ　ウーノ)
Z10NA30xyF [3]	プラグ型電源ユニット 12 W

x	ACアダプター
y	
__	キャビネット幅 KB

SERVO-DRIVE (サーボドライブ) セット – ACアダプター (x)

U

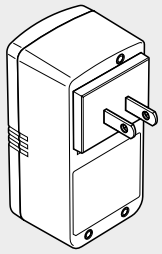

国名	
エクアドル*	パナマ
エルサルバドル	フィリピン
オマーン*	フランス領ポリネシア (タヒチ) *
カイマナ諸島	プエルトリコ
カナダ	ベトナム*
カンボジア	ベネズエラ
ガイアナ*	ベリーズ*
キューバ	ペルー*
グアテマラ	ボリビア*
コスタリカ	メキシコ
コロンビア	リビア*
サウジアラビア*	リベリア*
ジャマイカ	台湾
スリランカ*	日本
トリニダードトバゴ	米国
ドミニカ共和国	
ニカラグア	
ハイチ	
バハマ	
バミューダ	
バルバドス*	

品番
Z10NA30xy [1]
Z10T__3Wxy1 [2]
Z10NA30xyF [3]

1	直置式 分別ダストボックス引出用 SERVO-DRIVE uno (サーボドライブ　ウーノ)
2	ぶら下げ式 分別ダストボックス引出用 SERVO-DRIVE uno (サーボドライブ　ウーノ)
3	プラグ型電源ユニット 12 W
*	
x	ACアダプター
y	
__	キャビネット幅 KB

A

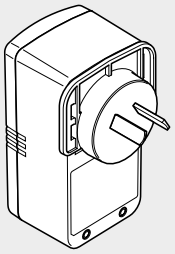

国名	
アルゼンチン	

品番
Z10NA30xy [1]
Z10T__3Wxy1 [2]
Z10NA30xyF [3]

1	直置式 分別ダストボックス引出用 SERVO-DRIVE uno (サーボドライブ　ウーノ)
2	ぶら下げ式 分別ダストボックス引出用 SERVO-DRIVE uno (サーボドライブ　ウーノ)
3	プラグ型電源ユニット 12 W
x	ACアダプター
y	
__	キャビネット幅 KB

国名	連絡先		
アイルランド	Frank Flanagan Fittings,	電話	+353-1-8448400
	Falcon House, Dublin Airport Logistics Park	ファックス	+353-1-8448409
	St. Margarets, Co. Dublin	電子メール	sales@fff.ie
	Ireland	インターネット	www.fff.ie
アラブ首長国連邦	Ultimate Hardware Solutions L.L.C.	電話	+971-4-3355654
バーレーン	P. O. Box 48913	ファックス	+971-4-3355696
オマーン	Dubai	電子メール	ali.boriawala@ectratech.com
カタール	United Arab Emirates		
アルジェリア	MAM Eurl	電話	00 213 23 93 00 51
	13, route de meftah Z.I. oued smar	ファックス	00 231 23 93 00 52
	16270 ALGER	携帯電話	00 213 550 60 60 52 /53 /56 /57
	ALGERIA	電子メール	mam-business@hotmail.fr
アルゼンチン	Bisagra OH	電話	(+54 11) 4204 3414
	Representante de Blum	電子メール	info@bisagraoh.com.ar
	Gral. Paunero 1789, Sarandí	インターネット	www.bisagraoh.com.ar
	Pcia. de Buenos Aires, ARGENTINA		
イギリス	Blum UK	電話	+44/1908/285700
	Mandeville Drive, Kingston, Milton Keynes	ファックス	+44/1908/285701
	Buckinghamshire MK10 0AW	電子メール	info.uk@blum.com
	United Kingdom	インターネット	www.blum.co.uk
イスラエル	Bluran, Import & Distribution Ltd.	電話	+972/732/310360
	2nd, Ha'Mada St., Ind. Zone Me'uyan Soreq	ファックス	+972/732/310361
	RISHON LE ZION 7515102	電子メール	bluran@bluran.co.il
	ISRAEL	インターネット	www.bluran.co.il
イタリア	O. Elmi Snc	電話	+39/02/95740443
	Via delle Gerole 26	ファックス	+39/02/95740746
	20867 Caponago (MB)	電子メール	info@elmi.it
	Italy	インターネット	www.elmi.it
イラク	Biwas	電話	+964 7510682109
	No. 14, Taybat bazaar, koya Road	電子メール	ad@biwasco.com
	ERBIL		
	IRAQ		
イラン	Pad.S.I.D.Co Ltd.	電話	+98 21 88532085 ~89
	No.86 NORTH SOHREVARDI Ave,	ファックス	+98 21 88531948
	1553934436 TEHRAN	電子メール	info@blum.ir
	I.R.IRAN	インターネット	www.blum.ir
インド	Blum India Pvt. Ltd.	電話	+91 22 4610 7000
	Times Square building, Ground & first floor	ファックス	+91 22 4610 7099
	Western Express Highway, Next to Natraj building	電子メール	info.in@blum.com
	Andheri East, Mumbai 400 069, Maharashtra, India	インターネット	www.blum.com
インド	Hafele India Pvt. Ltd.	電話	022 6142 6142
	Office No. 3, Building "A", BETA, I Think Techno Campus	電子メール	info@hafeleindia.com
	Off J.V.L.R, Opp Kanjurmarg Station	インターネット	www.hafeleindia.com
	Kanjurmarg (E), Mumbai 400 042, India		
インドネシア	PT Indofitting Mandiri	電話	+62/21/6508743-44
	Jl. Agung Timur 9 Blok 01/33	ファックス	+62/21/6508746
	Sunter Podomoro	電子メール	marketing@indofitting.net
	JAKARTA 14350, INDONESIA		
ウクライナ	TzOV "Blum Ukrajina"	電話	+380 32 236 80 10
	vul. Dorozhna, 50, Pustomytivskij rajon	ファックス	+380 32 236 80 11
	PASIKY-ZUBRYCKI 71137	電子メール	info.ua@blum.com
	UKRAINE	インターネット	www.blum.ua
ウルグアイ	Vortix SA	電話	00598 - 2 - 3548240
	Vedia 886	ファックス	00598 - 2 - 3548049
	129000 Montevideo	電子メール	vortix@netgate.com.uy
	Uruguay		
エクアドル	Dkocina Cía Ltda.	電話	+593 2 2444293
	Portugal 750 (E9-89) y Republica del Salvador	ファックス	+593 2 2444342
	Edificio Gabriela 2 - PB	電子メール	dkocina@uio.satnet.net
	Quito, Pichincha, ECUADOR	インターネット	www.dkocina.com

国名	連絡先		
エジプト	Elsallab Co. for Trading & Distribution	電話	+20/2/22734113
	56 Mostafa El Nahas St.	ファックス	+20/2/22734275
	Nasr City,	電子メール	import@tarekelsallab.org
	CAIRO 11371, Egypt		
エジプト	Metal Technical Co.	電話	+20/2/33038501
	Showroom, 24 Gamet Eldewal Elarabia St.	ファックス	+20/2/33470005
	Mohandessen Giza	電子メール	k.abdalla@mtcegypt.net
	GIZA 12311, Egypt		
エストニア	Hahle Eesti OÜ	電話	+372 6729030
	Laki 11C	ファックス	+372 6775856
	12915 Tallinn	電子メール	hahle.eesti@hahle.com
	Estonia	インターネット	www.hahle.ee
オランダ	Van Hoecke bv	電話	+31 418 56 90 60
	Schimminck 5	ファックス	+31 418 56 90 69
	5301 KR Zaltbommel	電子メール	info@vanhoecke.nl
	The Netherlands	インターネット	www.vanhoecke.nl
オーストラリア	Blum Australia Pty. Ltd.	電話	+61 2 9612-5400
	P.O. Box 1615	ファックス	+61 2 9822 8540
	Green Valley, NSW 2168	電子メール	info.au@blum.com
	Australia	インターネット	www.blum.com.au
オーストリア	Julius Blum GmbH, Beschlägefabrik	電話	+43/5578/705-0
	Industriestraße 1	ファックス	+43/5578/705-44
	6973 Höchst	電子メール	info@blum.com
	Austria	インターネット	www.blum.com
カザフスタン	Predstavitelstvo "Julius Blum GmbH" v Kazachstane	電話	+7 727 390 86 25
	Turksibskij rajon	ファックス	+7 727 234 10 34
	prospekt Sujunbaja, 211, ofis 11	電子メール	info.kz@blum.com
	ALMATY 050006, KAZAKHSTAN	インターネット	www.blum.com
カナダ	Blum Canada Limited, Perfecting motion	電話	+1/905/670-7920
	7135 Pacific Circle, Mississauga	Toll-free (Can. only)	1/800/670-9254
	ON, L5T 2A8	ファックス	+1/905/670-7929
	Canada	電子メール	info.ca@blum.com
キプロス	H.H. Furnishings Ltd.	電話	+357-22-494450
	42, Propyleon Street	ファックス	+357-22-313774
	Strovolos Ind. Estate	電子メール	info@hhfurnishing.com
	Nicosia 2033, Cyprus	インターネット	www.hhfurnishing.com
ギリシャ	Blum Hellas S.A.	電話	+30 210 27 51 131
	19th klm PAIANIAS - MARKOPOULOU AV.	ファックス	+30 210 27 51 777
	THESI POUSI - CHATZI	電子メール	info.gr@blum.com
	19002 PAIANIA ATTIKIS, GREECE	インターネット	www.blum.com
グアテマラ	MUEBLE PARTES S.A.	電話	502-5318-6734
	13 Calle 3-40 zona 10, Edificio Atlantis, Local 19	電話	502-5990-9471
	Ciudad de Guatemala	電子メール	acastaneda@mueblepartes.net
	Guatemala	インターネット	www.mueblepartes.net
ケニア	PG BISON KENYA LTD	電話	+254 20 808888 - 2
	Kampala Rd., Industrial Area	ファックス	+254 20 808888 - 0
	00100 NAIROBI	電子メール	hmediratta@pgbison.co.ke
	KENYA		
コスタリカ	Eurocomponentes Costa Rica	電話	00506 228 98975
	125 Sur del Cruce de San Rafael de Escazú	ファックス	00506 228 99033
	frente al Centro Comercial Atlantis	電子メール	ventas.cr@eurocomponentes.net
	San Jose, Costa Rica	インターネット	www.eurocomponentes.net
コロンビア	Alsada SAS	電話	+57-1-7449885
	Calle 127 C # 45 A 56	ファックス	+57-1-2588235
	Bogotá	電子メール	info@alsada.com.co
	Colombia	インターネット	www.alsada.com.co
サウジアラビア	Furniture Technology Trd. Est. (Eurotec)	電話	+966 1 4600180
	No.7, Aljammaz building, Thalatheen st.	ファックス	+966 1 4600181
	Alolaya main road	電子メール	info@eurotec-sa.com
	Riyadh, K.S.A.		

国名	連絡先		
シリア	Kanaan Sarraj, GENERAL TRADING P.O.BOX 8197, Building No.3854/9 AL-SOUQ AL-TIJARI AL-MAZRA'A-DAMASCUS – SYRIA	電話 ファックス 電子メール	00963 11 4469 1100/01 00963 11 4416085 sarraj1@scs-net.org
シンガポール	Blum South East Asia Pte. Ltd. #02-01 Ubi Biz-Hub 150 Ubi Avenue 4 Singapore 408825	電話 ファックス 電子メール インターネット	+65/6547/1760 +65/6547/1761 info.sg@blum.com www.blum.com
スイス	Julius Blum GmbH, Beschlägefabrik Industriestraße 1 6973 Höchst Austria	電話 ファックス 電子メール インターネット	+43/5578/705-0 +43/5578/705-44 info@blum.com www.blum.com
スウェーデン	Blum Svenska AB, Box 186 Wadmans Linje 4 561 23 Huskvarna Sweden	電話 電子メール インターネット	+46/36/387750 info.se@blum.com www.blum.se
スペイン	TECNOMAK ESPAÑA, S.A. Polígon Industrial "La Marina" C/de la Creativitat, 5 08850 Gavà (Barcelona), SPAIN	電話 ファックス 電子メール インターネット	+34 934 491 497 +34 934 490 194 info@tecnomak.es www.tecnomak.es
スリナム	Ni-Ke meubel & Interieur accessories Granaatstr. 2, Kristalstraat, Maretraite PARAMARIBO SURINAME	電話 電子メール インターネット	00597 452344 ni-ke@sr.net www.ni-ke.net
スロバキア	Ing. Norbert Šebo ul. MDD 27 962 31 Veľká Lúka Slovakia	電話 携帯電話 電子メール インターネット	+421 45 532 32 93 +421 905 801077 norbert.sebo@blum.com www.blum.com
スロベニア	Starman d.o.o. Poslovna cona Zeje pri Komendi Pod Brezami 2 1218 KOMENDA, SLOVENIA	電話 ファックス 電子メール インターネット	+386-1-7247-900 +386-1-7247-979 info@starman.si www.starman.si
タイ	Blue International Co. Ltd. 8, 10, 12 Soi Ramkhamhaeng 26/1 Ramkhamhaeng Rd. Huamak - Bangkapi, Bangkok 10240, Thailand	電話 ファックス 電子メール	+66/2/3747755 +66/2/3749176 info@blue-inter.com www.blue-inter.com
チェコ共和国	Blum, s.r.o. Kolbenova 19 190 00 Praha 9 – Vysočany Czech Republic	電話 ファックス 電子メール インターネット	+420/281090161 +420/281862026 posta.cz@blum.com www.blum.cz
チュニジア	Promodar Route de Sousse KM 7 2013 BEN AROUS TUNISIA	電話 ファックス 電子メール インターネット	+216 71425423 +216 71428732 vente@promodar.com www.promodar.com
チリ	Hbt (Comercial Habitat) Las Hualtatas 8412 Vitacura – Santiago de Chile Chile	電話 ファックス 電子メール インターネット	+56 2 22017650 +56 2 22017652 ventas@hbt.cl www.hbt.cl
デンマーク	OL Beslag A/S Bergsøesvej 2 DK-8600 Silkeborg Denmark	電話 ファックス 電子メール インターネット	+45/86813111 +45/86813149 ol@ol-beslag.dk www.ol-beslag.dk
トルコ	Blum TR Mobilya Aksesuarları San. ve Tic. Ltd. Şti Gebze Güzeller Org. San. Bölgesi İnönü Mah. Farabi Cad. No.3 41490 Gebze-Kocaeli, TURKEY	電話 ファックス 電子メール インターネット	+ 90 262 7515025 +90 262 7515028 info.tr@blum.com www.blum.com.tr
ドイツ	Blum GmbH Lilienthalstraße 3 D-32052 Herford Germany	電話 ファックス 電子メール インターネット	+49/5221/17493-0 +49/5221/17493-50 info.de@blum.com www.blum.com



国名	連絡先		
ナイジェリア	R A TRADIND & INVESTMENT LTD	電話	+234 803 308 4383
	2/4 SAMUEL ANIBABA ST. Mile 12, off Ikarodu Rd.	電子メール	r.a.hit123@gmail.com
	IKOSI - KETU, LAGOS		
	NIGERIA		
ナミビア	Huester Machinetool Company (PTY) Ltd.	電話	+264-61-237083
	No. 6, Andimba Toivo Ya Toivo Street	ファックス	+264 61 227696
	Plenarg Building, Southern Industrial Area	電子メール	hmtwnk@mweb.com.na
	Windhoek, Namibia	インターネット	www.huester.co.za
ニュージーランド	Blum New Zealand Ltd	電話	09 820-5051
	621 Rosebank Road Avondale	電子メール	info.nz@blum.com
	Auckland 1026	インターネット	www.blum.co.nz
	New Zealand		
ノルウェー	Julius Blum GmbH. Norge, Representasjonskontor	電話	+47/32/127020
	Postboks 1110 / Flattum	ファックス	+47/32/127003
	N-3503 Hønefoss	電子メール	lars.ringlund@blum.com
	NORWAY	インターネット	www.blum.com
ハンガリー	Blum Hungária Kft.	電話	+36/27/510 140
	2600 Vác	ファックス	+36/27/510 141
	Gödöllői út 16/14	電子メール	info.hu@blum.com
	HUNGARY	インターネット	www.blum.com
パナマ	Formica Distribution Center S.A.	電話	+507 260-5503
	Vía Transistmica a 300 mts de la estación del metro Pueblo Nuevo	ファックス	+507 260-1440
	en Dirección a San Miguelito	電子メール	info@fd-center.com
	0832-2532 CIUDAD DE PANAMA, PANAMA	電子メール	senaven@bacosa.com
パラグアイ	ZT Deco	電話	+595 21 605 720
	Av. Santísima Trinidad N° 336	電子メール	ztdistribuciones@
	C/Overava		ztdistribuciones.com.py
	Asunción, Paraguay	インターネット	www.ztdistribuciones.com.py
フィリピン	Deepe Marketing Corporation	電話	+63 2 932 7651
	No. 13 Bonifacio Drive	電話	+63 2 932 5401
	Pasong Tamo	ファックス	+63 2 453 4138
	QUEZON CITY 1107, PHILIPPINES	電子メール	office@deepecorp.com
フィンランド	Hahle Oy	電話	+358/201/809300
	Hyttimestarinkuja 3	ファックス	+358/201/809302
	FIN-02780 Espoo	電子メール	hahle@hahle.com
	Finland	インターネット	www.hahle.com
フランス	Blum France SARL	電話	+33 450 68 34 30
	14 avenue du Trélod	ファックス	+33 450 68 13 42
	ZAE Rumilly Sud	電子メール	info.fr@blum.com
	74150 RUMILLY, France	インターネット	www.blum.fr
ブラジル	Blum do Brasil, Ind. e Com. de Ferragens Ltda.	電話	+55/11/4785-3400
	Av. João Paulo I, 2052, Jardim Santa Barbara	ファックス	+55/11/4785-3421
	CEP 06817-000 Embu das Artes - SP	電子メール	info.br@blum.com
	Brasil	インターネット	www.blum.com.br
ブルガリア	Rali-M EOOD	電話	+359/29460789
	bul. "Madrid" 34	ファックス	+359/28437881
	1505 Sofia	電子メール	intralim@techno-link.com
	Bulgaria	インターネット	www.rali-m.com
ベトナム	Blum Vietnam Co. Ltd	電話	028 38 22 33 04
	3 Vo Van Tan Street	電話	028 38 22 33 05
	District 3	電子メール	info.bvn@blum.com
	HO CHI MINH CITY, VIETNAM	インターネット	www.blum.com
ベトナム	Hafele Vina Co. Ltd	電話	(84) 8 39 113 113
	Ree Tower, 3nd Floor, 9 Doan Van Bo street	電子メール	info@hafele.com.vn
	District 4, Ho Chi Minh City		
	Viet Nam		
ベネズエラ	Importadora Eurocomponentes C.A.	電話	+58 212 2423072
	Carretera Petare Santa - Lucia, km 1,	ファックス	+58 212 2426436
	Edificio Eurocomponentes, Filas de Mariches,	電子メール	info@eurocomponentes.net
	1070 Caracas - Venezuela	インターネット	www.eurocomponentes.net



国名	連絡先		
ベラルーシ	Pan-Invest	電話	+375 17 2547631
	ul. Lyn'kova, 63, pom. 3	ファックス	+375 17 2553571
	220124 Minsk	電子メール	blum@pan-invest.com
	Belarus	インターネット	www.blum.by
ベルギー/ルクセンブルク	Van Hoecke nv	電話	+32 3 760 19 00
	Europark-Noord 9	ファックス	+32 3 760 19 19
	9100 Sint-Niklaas	電子メール	info@vanhoecke.be
	Belgium	インターネット	www.vanhoecke.be
ペルー	Mueblum	電話	+511 6241410
	Av. Republica de Panama 6144	電話	+511 4227638
	Miraflores, Lima	電子メール	info@mueblum.com
	Peru	インターネット	www.mueblum.com
ボリビア	MAXCAB S.R.L	電話	591-2-2773629
	Calle 21 de Calacoto no. 8555	ファックス	591-2-2773629
	La Paz	電子メール	info@maxcab.com.bo
	BOLIVIA	インターネット	www.maxcab.com.bo
ポルトガル	Luso Blum, Ferragens para Móveis, Unipessoal Lda.	電話	+351/22/7334200
	Av. dos Mourões, nº 191	ファックス	+351/22/7334199
	São Felix da Marinha	電子メール	info@blum.com
	4410-500 Vila Nova de Gaia, Portugal	インターネット	www.blum.com
ポーランド	Blum Polska Sp. z o.o.	電話	+48 /61/ 895 1900
	ul. Poznańska 16	電子メール	info.pl@blum.com
	62-020 Jasin k/Swarzędza	インターネット	www.blum.com
	Polska		
マルタ	T&H Distributors Ltd.	電話	00356 21222471
	Commerce Street	携帯電話	00356 77222471
	Mriehel BKR 3000	電子メール	sales@toolsandhardware.eu
	MALTA	インターネット	www.toolsandhardware.eu
マレーシア	Kosion Trading (M) Sdn Bhd	電話	+60 35882 - 5533
	8, Jalan Industri PBP 5	ファックス	+60 35882 - 6267
	Taman Industri Pusat Bandar Puchong	電子メール	info@kosion.com
	47100 SELANGOR, MALAYSIA	インターネット	www.kosion.com
メキシコ	Blum México Herrajes Para Muebles	電話	+52 728 102 1700
	Av. Industria Automotríz 10, Parque Industrial Doña Rosa	Toll-free (Mex. only)	01 800 006 2586
	52000 Lerma	電子メール	info.mx@blum.com
	Edo. de México	インターネット	www.blum.com.mx
モロッコ	Yves Rouger	電話	+212 522312506
	20 Boulevard Ibn Tachfine	ファックス	+212 522312462
	B.P. 2158	電子メール	yvesrouger@yahoo.fr
	20300 CASABLANCA, MOROCCO		
モーリシャス	C.K. Tang & Co. Ltd.	電話	+230 2474757
セイシェル	83, Royal Road	ファックス	+230 2474026
	TOMBEAU BAY	電子メール	cktang@intnet.mu
	MAURITIUS		
ヨルダン	Amara Trading Center	電話	+962-6-5811896
	Bayader Wadi Seer	ファックス	+962-6-5823896
	Amman 11814	電子メール	admin@atc-jo.com
	Jordan	インターネット	www.atc-jo.com
ラトビア	SIA AM Furnitūra	電話	+371 67496001
	Ķīšezera iela 9	ファックス	+371 67496009
	Rīga, LV 1026	電子メール	info@amf.lv
	LATVIA	インターネット	www.eamf.lv
リトアニア	UAB Blulita	電話	+370 5 265 35 32
	Savanorių pr. 124	ファックス	+370 5 265 35 32
	03153 Vilnius	電子メール	info@blulita.lt
	Lietuva	インターネット	www.blulita.lt
リビア	Alhanaa Company	電話	+218 213600551
	Bldg N° 10.47.070, Jamaa Essagaa	ファックス	+218 21360 5378
	Beside Essaggaa Mosque	電子メール	nagi_ashour@yahoo.com
	TRIPOLI, LIBYA		

国名	連絡先		
リビア	Azaria Limited Trading Co. P.O.BOX: 76076 Janzur second ring road TRIPOLI, LIBYA	電話 ファックス 電子メール	+218 21 4894 307 +218 21 4894 307 info@azaria.ly
ルーマニア	BLUM ROMÂNIA S.R.L. Str. Zborului Nr. 2B, județul Ilfov, RO-075100 Otopeni, România	電話 ファックス 電子メール インターネット	+40/21/3512103 +40/21/3512102 info.ro@blum.com www.blum.ro
レバノン	Ets. Adib Ladki s.c.s. Algiers street - Zarif P.O.Box: 14-5563 Mazraa, Zip code: 1105-2050 Beirut, Lebanon	電話 ファックス 電子メール インターネット	+961-1-736740 +961-1-736844 ADLA1920@cyberia.net.lb www.adibladki.com
ロシア	OOO "Blum" ul. Brestskaja, d. 32/3, str. 2 Moskovskaja oblast, Domodedovskij rajon RF-142030 Jam, Russian Federation	電話 ファックス 電子メール インターネット	(495) 727-06-11 (495) 727-06-12 info.ru@blum.com www.blum.com
中国 上海	Blum Furniture Hardware (Shanghai) Co., Ltd. No. 399, Beiying Rd, Qingpu District Shanghai 201700 China	電話 ファックス 電子メール インターネット	+86/21/39203355 +86/21/39202223 info.cn@blum.com www.blum.com
中国 北京	Blum Furniture Hardware (Shanghai) Co., Ltd., Beijing Branch Room 1708, Area B, Office Towers Golden Resources Shopping Center No. 1 Yuanda Rd, Haidian District, Beijing 100097, China	電話 ファックス 電子メール インターネット	+86/10/8889 2708 +86/10/8889 2908 info.cn@blum.com www.blum.com
中国 広州	Blum Furniture Hardware (Shanghai) Co., Ltd., Guangzhou Branch Room 01-03, 33rd Floor, Guangzhou Electronics Plaza No. 403 Huanshi East Road, Yuexiu District Guangzhou 510095, China	電話 ファックス 電子メール インターネット	+86/20/3785 5208 +86/20/3785 5206 info.cn@blum.com www.blum.com
中国 南京	Blum Furniture Hardware (Shanghai) Co., Ltd., Nanjing Branch Room 205–207, Block 3, No. 109, Ruanjian Avenue Yuhuatai District, Nanjing 210012 China	電話 ファックス 電子メール インターネット	+86/25/84442228 +86/25/82232223 info.cn@blum.com www.blum.com
中国 四川省	Blum Furniture Hardware (Shanghai) Co., Ltd., Sichuan Branch Room E-209, Blue Ocean World, No. 22 Zhenxing Rd, Yingbing Avenue Jinniu District, Chengdu 610036 China	電話 ファックス 電子メール インターネット	+86/28/84215550 +86/28/84215557 info.cn@blum.com www.blum.com
中国 浙江省	Blum Furniture Hardware (Shanghai) Co., Ltd., Zhejiang Branch Room 534-536, Block 1, East-China-City Tower, No. 323, North. Century Avenue, Jiangdong District, Ningbo 315040, China	電話 ファックス 電子メール インターネット	+86/574/88120900 +86/574/88120920 info.cn@blum.com www.blum.com
中国 青島	Blum Furniture Hardware (Shanghai) Co., Ltd., Qingdao Branch Room 512, C district of software building, No. 169 Songling Rd Laoshan District, Qingdao 266101 China	電話 ファックス 電子メール インターネット	+86/532/88969528 +86/532/88969526 info.cn@blum.com www.blum.com
南アフリカ	Eclipse furniture & hardware supplies 16 Bowling Avenue Kramerville SANDTON 2144, SOUTH AFRICA	電話 ファックス 電子メール インターネット	+27-11-4448118 +27-11-4440117 elwyns@eclipsegroup.co.za www.eclipsegroup.co.za
台湾	Utekuo Co. Ltd. No. 60, Sec. 1, Ho-Ping West Road ROC-Taipei 10078 Taiwan	電話 ファックス 電子メール	+886/2/2368-9249 +886/2/2368-5089 utekuo@yahoo.com.tw
日本	デニカ株式会社 〒273-0032 千葉県船橋市葛飾町2－474－8	電話 ファックス 電子メール インターネット	+81/47/437-0310 +81/47/437-2130 support@denica.co.jp www.denica.co.jp
米国	Blum Inc., Cabinet & Furniture Hardware Mfg. 7733 Old Plank Rd. Stanley, NC 28164 USA	電話 Toll-free (USA only) ファックス 電子メール	+1/704/8271345 1/800/4386788 +1/704/8270799 sales.us@blum.com

国名	連絡先		
韓国	Woobo International Co., Ltd. 103 Tapsil-ro, Giheung-gu YONGIN-SI 446-930 REPUBLIC OF KOREA	電話 ファックス 電子メール インターネット	+82 31 285 9491 +82 31 285 9419 woobointl@hanmail.net www.blum.com
香港	Blum Furniture Hardware Hongkong Ltd. Unit 2505 25/F, Nanyang Plaza 57 Hung To Road, Kwun Tong Hong Kong	電話 ファックス 電子メール インターネット	+852/25722816 +852/25722817 info.hk@blum.com www.blum.com.hk

国名	連絡先



用語	説明	ページ
円		
円筒形ナイロンローラー	ボックスシステム LEGRABOX (レグラボックス) および TANDEMBOX (タンデムボックス) 、レールシステム TANDEM (タンデム) および MOVENTO (モベント) のレール内部に高品質プラスチック製円筒形のローラーを使用している	446
1		
1 次側コード	各国に対応するプラグ付きの専用1次側コード	31 557 593
2		
2段引きタイプ	引出本体は、完全に引出すことができません。一部がキャビネット内に残ります	397 447 477 791
3		
3 方向調整	高さ／横方向／奥行の調整	196 299
4		
4 方向調整	高さ／横方向／奥行／傾きの調整	426
A		
AC アダプター 24 W	ブルム製ACアダプターは世界共通仕様で、電圧 24 V (直流) に変換して使用します	31 557 593
AC アダプター取付具	ACアダプターはACアダプター取付具に簡単かつ安全に収納されます	30 558 593
AVENTOS HF (アベントHF)	アベントス HF。戸フラップシステム	28
AVENTOS HK-S (アベントスHK-S)	小型フラップ用固定具	78
AVENTOS HK-XS (アベントスHK-XS)	アベントス HK-XS。スライドヒンジと併用する小型フラップ。左右の片側のみで使用することもできる	86
AVENTOS HK (アベントスHK)	アベントス HK。フラップシステム	64
AVENTOS HL (アベントスHL)	アベントス HL。リフトアップ	54
AVENTOS HS (アベントスHS)	アベントス HS。スイングオーバー	44
AVENTOS (アベントス) 用 SERVO-DRIVE (サーボドライブ) カバーキャップ	左側のカバーキャップは、リフトメカ、ドライブユニット、配線ケーブルをカバーして内部を保護します。後部への配線ケーブルを覆うために、キャビネット内寸奥行 350 mm までカバーを伸ばすことができます	30 46 56 66
B		
BLUMATIC (ブルマチック)	ブルマチック。引出を自動的に引き込むブルム社の機能。引出を強く閉めた場合などに、跳ね返って開いたままになることを防止する	400 428 452 478
BLUMOTION (ブルモーション)	ブルモーション。フラップ、引出、扉を静かにやさしく閉めるブルム社のダンパーシステム。閉める力に適応するアダプティブシステムで、パーフェクト・モーションを実現する	24 104 538 215 424
BLUMOTION (ブルモーション) ユニット	METABOX (メータボックス) 用の静かにやさしく閉まる BLUMOTION (ブルモーション) 追加部品	400 415
BOXCAP (ボックスキャップ)	ボックスキャップ。TANDEMBOX intivo (タンデムボックス　インティーボ) 用の引出側部の上部に付けるスチール製パネル	260
BOXCOVER (ボックスカバー)	ボックスカバー。LEGRABOX free (レグラボックス　フリー) 、TANDEMBOX intivo (タンデムボックス　インティーボ) 用デザインエレメント用取付具	260
C		
CLIP top (クリップトップ) 折戸ヒンジ	折戸フラップシステムの上側の扉と下側の扉の間に使用する特殊なヒンジです	30
CLIP (クリップ) 座金	CLIP (クリップ) 座金は、AVENTOS HF (アベントスHF) 金具で、細枠アルミフレームとの組み合わせで使用します	34
CRISTALLO (クリスタロ)	CRISTALLO (クリスタロ) 。ガラスや鏡扉用のヒンジで、特殊な接着剤と紫外線で取付ける (扉への穴加工が不要)	136
D		
DYNAMIC SPACE	ダイナミック・スペース。ブルムが提唱する実用的なキッチンのためのアイデア	3

用語	説明	ページ
E		
EXPANDO (エクスパンド)	エクスパンド。拡張ダボとネジがあらかじめカップに付けられている。ネジを回すだけでダボが拡張して、扉にしっかり固定できる取付方法	783
I		
INSERTA (インサータ)	インサータ。金具の取付がツールフリー (工具必要なく取付けられる) でできる取付方法	110 266
M		
METAFILE	メータファイル。家庭やオフィスで、A4サイズの吊下げファイルが収納できる引出エレメント	385 414
S		
SERVO-DRIVE (サーボドライブ)	サーボドライブ。引出やフラップ用の電動オープニングサポートシステム	534 30 554 590 630
SERVO-DRIVE (サーボドライブ) スイッチ	SERVO-DRIVE (サーボドライブ) スイッチは、AVENTOS (アベントス) および SERVO-DRIVE flex (サーボドライブ　フレックス) 用の SERVO-DRIVE のドライブユニットとワイヤレスで通信します。周波数は 2.4 GHz で、世界各国で使用できます	30 46 56 80 633 637
SPACE CORNER	スペースコーナー。キッチンコーナーの回転棚／バイフォールドヒンジを使用した開き扉などの従来型ソリューションに対する扱いやすく人間工学的な新しいコーナーソリューション	278 332 372
SPACE TOWER (スペースタワー)	スペースコーナー。個別に開くことのできる全開式の内引出を装備したトールユニット。スペースを最大限に活用し、収納物へ3つの方向からのアクセスができ、全開引出で収納物が取り出しやすいキッチンに理想的な収納ソリューション	246 284 338 378
SYNCROMOTION (シンクロモーション)	シンクロモーション。SPACE CORNER (スペースコーナー) の優れた前板モーションテクノロジー：開くと、前板は内側に傾き、前板が隣接するキャビネットに衝突するのを防止します	278 372
T		
TIP-ON BLUMOTION (チップオン・ブルモーション) ユニット	引出の荷重やレール長さに応じて、選べます	432 671
TIP-ON BLUMOTION (チップオン・ブルモーション)	チップオンブルモーション。引出システムで、ハンドルレル前板用のオープニングサポートチップオンと、静かにやさしく閉まるブルモーションの二つの機能を同時に実現したブルムの100 %機械式による機能	534 670 432
TIP-ON (チップオン)	チップオン。フラップ／ヒンジ／引出システムでの、ハンドルレス扉用の機械式オープニングサポートシステムです	70 652 658 664 430 452
「		
「パワー」選択スイッチ	Full (フル)：標準設定です Half (ハーフ)：短いレール用 (270–300 mm) – 引出が少しだけ開きます	587 629
「モード」選択スイッチ	Single (シングル)：1つのドライブユニットだけが作動します (標準設定) Multiple (マルチ)：モードを「Multiple (マルチ)」に設定すると、複数のドライブユニットが同時に作動します	587 629
ア		
アダプタープレート	扉用 BLUMOTION (ブルモーション) または TIP-ON (チップオン) を取り付けるプレート	550 655
アームの長さを固定する	AVENTOS HF (アベントスHF) 用の扉の高さに合わせて伸縮可能なアーム – リフトメカを下側の扉と連結します	30 34
イ		
インセット	キャビネットの側板の中に、扉が位置している	785
インセット	キャビネットの側板の中に、扉が位置している	110 200 785
カ		
カット用クロスデバイダー	アルミニウム製なので、回転鋸で必要なサイズに切取ることができます	518



用語	説明	ページ
カット量	あるいはカップ穴のカット量。扉の端からカップ穴の端までの寸法	785
カット量 TB	扉の端からカップ穴の端までの寸法です	32 111 201
カップのカブセ定数	ヒンジカップのキャビネット側板にかぶさるヒンジ特有の固定値。これは、座金の厚み 0 mm の場合の値	31 786
カップ穴	扉にあけられた、ヒンジカップを取付けるための穴	140 741 785
カバーキャップ	ヒンジ、フラップ、引出システム用の装飾カバーです。お客様のネームを入れることも可能です	30 194 266 402
カブセ前板	前板がキャビネット側板に被さっている引出	789
カム式	回転軸をずらせていることで、高さ、左右や奥行の調整が簡単にできる	679
カム式上下調整	座金はカムによって簡単に高さ調整できます	186
ガ		
ガラス扉用ヒンジ	ガラス扉用のヒンジです。ガラスにあけられた穴利用してヒンジを固定します	142 174 787
キ		
キッチンアクセサリーセット	キッチンアクセサリーの便利なセット品 (ナイフホルダー1、ラップ／アルミホイル用ディスペンサー 各1、皿ホルダー2、スパイスホルダー2)	531
キャビネットコネクター	キャビネット部品 (キャビネット側板、キャビネット天板、キャビネット底板、桟木など) の連結金具	679
キャビネット内寸幅 LW	キャビネット幅の有効寸法	789
キャビネット奥行最小内寸 LT	キャビネット奥行の有効寸法。キャビネット前端から背板内面までの寸法	789
ギ		
ギャラリーレール	両サイドへの収納物保持。前板の傾き調整もできる	368
ク		
クイックコネクトチャック	工具を使わず、迅速なドリルビット交換ができる	695
クイックチャック	クイックコネクトチャックに合わせるようドリルビットを固定するための金具	708
クランク量	半カブリまたはインセット用にヒンジアームを湾曲させている	785
クロスギャラリーデバイダー	収納している物が滑らないように、好きな位置に取付けが可能	518
クロスギャラリー	ギャラリーシステムを使用したクロスデバイダー	499 521 523
クロスコーナーヒンジ	45° コーナーキャビネット用ヒンジ	785
クロスデバイダーコネクター	ギャラリー、BOXSIDE (ボックスサイド) 、BOXCAP (ボックスキャップ) または BOXCOVER (ボックスカバー) などで使うクロスギャラリーとのコネクター	499 518
ケ		
ケーブルエンドキャップ	配線ケーブルの保護 – ケーブルの端に取付けます	30 556 592
ケーブルホルダー	配線をキャビネットに工具を使わないで固定します	31 557 593
サ		
サイドスタビライザー	特に幅の広い引出の横ブレを低減するオプション部品；レール長さの短い幅広の引出には特に有効なアイテムです	290 344 383 412 436 466
シ		
システムネジ	システム穴用の 5 mm のネジ	96 292
シンクロケーブル	2 台のドライブユニットが同時に作動させる時、ドライブユニットをシンクロケーブルで接続してください	557 587

用語	説明	ページ
シンクロユニット	SERVO-DRIVE (サーボドライブ) : 最大3台のドライブユニットを同期させ、同時に作動させることができます。複数の引出しに1枚の前板が取り付けられている場合にも同じように、シンクロケーブルで繋ぎます TIP-ON BLUMOTION (チップオン・ブルモーション) : シンクロ連結棒を付ければ、高くて幅広の引出でも、TIP-ON BLUMOTION の反応エリアを広げられます TIP-ON (チップオン) : シンクロ連結棒を付ければ、機械式オープニングサポート TIP-ON の反応エリアを広げられます	557 593 534 432 534 665 430
シーリングプロファイル	引出を容易に清掃するためのプラスチックプロファイル	415
ス		
スイベルストッパー	ボックスシステム組立機械のルーラーにある横方向に回転して止めるストッパー	695
スタビライザー	AVENTOS HS (アベントスHS) および AVENTOS HL (アベントスHL) に扉の安定のために必要です	47 57
ストレート座	ストレートなデザインの座金。ヒンジアームに隠れるので、すっきりとしたデザインで、内引出とも干渉しにくい	186 206
スパイスホルダー	市販されているさまざまなサイズのスパイス類を収納することができます	505 531
スプリングスペーサー	SERVO-DRIVE (サーボドライブ) 用スプリングスペーサー – ドライブユニットを作動させるために必要な作動ストロークを確保します	556 559
す		
すき間	2枚の扉間、あるいは扉と側板間のすき間	785
セ		
セットアッププラン	組立機械に関するセットアップ方法が記載されている資料	692
センターマーキングストップ	加工する部材を、組立機械にセットするためのストッパー	695
デ		
デザインエレメント	LEGRABOX free (レグラボックス　フリー) 、TANDEMBOX intivo (タンデムボックス　インティーボ) 、TANDEMBOX antaro (タンデムボックス　アンタロ) 用デザインエレメント ; 好みの素材を入れることもできます	250 288 342
ド		
ドライブユニット	SERVO-DRIVE (サーボドライブ) ドライブユニットは引出、フラップ、冷蔵／冷凍庫、食洗機を電動で開けます	30 556 592
ドリルヘッド	複数のドリルスピンドルがあり、穴あけパターンをセットしておけるギヤボックス	692
ナ		
ナイフホルダー	大小の包丁9本を収納することができます	505 531
ネ		
ネジ止め式カップ	ねじ止め用ヒンジカップ	783
ネジ止め式座金	木ネジで固定するための座金 ; キャビネットに下穴をあけないで取付ける	186
ネジ穴パターン	受レールまたはレールのネジ穴位置	388
ノ		
ノードコネクター	接続端子は、配線ケーブルとブラケットプロファイルまたはACアダプターを電気的に接続します	30 556 592
ハ		
ハンドルと連動ラッチ	内引出に深型引出をラッチで連結させると、両方同時に開けられます	266 310 364
バ		
バイフォールドヒンジ	コーナーキャビネット用のバイフォールドヒンジは、広角ヒンジと組み合わせて使用します	132
パ		
パワーファクター LF	リフトメカ選定の算出に使う – リフトメカのタイプおよび必要なリフトメカの数量を決定するのに使用します	30 46 56 66 80
ヒ		
ヒンジアームカバーキャップ	ヒンジアーム用装飾カバー ; 顧客のブランド名を入れることもできます	110 193
ヒンジアーム長さ	ヒンジアームの長さ	785
ヒンジアーム高さ	ヒンジの高さ (距離 0 mm の座金を含む)	785



用語	説明	ページ
ヒンジカップスペーサー	ヒンジカップスペーサーを使用することにより、下穴深さ不足を解消します	110 195
ヒンジカップの	ヒンジ穴用のリム	785
ヒンジカップフランジ	カバーを倒して (INSERTA) (インサータ)、ヒンジカップを固定する	785
ヒンジカップ用カバーキャップ	ヒンジ (ネジ止め式／打込式) のカップ用装飾カバー	110 195
ヒンジカップ直径	ヒンジカップの直径および下穴の直径	785
ヒンジ定数	あるいはカップのカブセ定数。座金厚み 0 mm で、ヒンジカップがキャビネット側板にかぶさっている寸法	785
ビ		
ビット	ドリルを固定するためのスリーブ	708
ピ		
ピボットポイント/ピボットポイントシステム	ヒンジの回転軸。開閉する際、扉の軌跡を決定する要素となる	787
フ		
フェンシングシステム	ルーラーのストッパーが調整可能なシステム	708
フレーム扉	フレーム構造の扉。一般的に無垢材製	144
ブ		
ブラインドコーナー用ヒンジ	ブラインドコーナー部で使用するヒンジ	128 130 202
ブラケットプロファイルアタッチメント	キャビネット内に縦型プロファイルを取付けるのに使用します	556 592
ブルムディスペンサーロッド	ラップをしわがよらないように取出します	505 531
ブルム皿ホルダー	お皿をまとめて深型引出に簡単に出し入れできる便利な収納アクセサリー	505 531
プ		
プラグ型ACアダプター 12 W	ドライブユニットを1台のみで使うブルム製プラグ型ACアダプター。電圧 24 V DC (直流) に変換する	31 47 59 67 646
プラスチック製カップ	ガラス扉用ヒンジカップ	130
ホ		
ホイルディスペンサー	ラップ／アルミホイル用カッター	505 531
ボ		
ボトル用トレイ	ボトル類をこぼれないよう受けるステンレス製トレイ。取り出せて、掃除しやすい	518 520 522
マ		
マルチスイベルドリルヘッド	ドリルヘッドを2軸に使用できる	695
マーキングテンプレート	金具の取付位置に簡単に正確に印を付けられます	767
リ		
リフトメカ	スプリングパッケージと無段階ストップで、AVENTOS (アベントス) の開閉動作をサポートします	30 46 56 66 80
ル		
ルーラー	ワークピース用に mm 単位の目盛りが付いていて、ルーラーストッパーを付けられるワークテーブル用ガイドシステム	692
レ		
レバーアーム	AVENTOS HS (アベントスHS) および HL 用レバーアーム、リフトメカと扉を連結します	46 56
レバーガイド	引出幅が小さい場合でも SERVO-DRIVE (サーボドライブ) が正確に動作するように付けるアタッチメント	557 587
レール長さ NL	カタログに掲載している引出の長さを表す寸法	365
レール	レールシステムの内、キャビネット側に取付ける部分	478

用語	説明	ページ
口		
ローラーキャリア	引出の負荷と横方向からの力をそれぞれ独立させて、引出レールを摺動するブルム社オリジナルの構成部品。耐久性の高いプラスチックローラーが理想的に支える	426
ローラーレール	プラスチックローラーで走行する引出用レールシステム	791
上		
上下調整	前板や扉の高さ位置の調整。2枚の扉間のすき間やカブセ量を変えられる	196 391 423 474
上下調整付き座金	上下調整機能を内蔵した座金。1枚座の長穴式、2枚座式またはカム式上下調整付があります	186
下		
下穴深さ用スペーサー	厚さの異なる扉種類があっても、共通のセットアップで使えるミニプレス付属品	708
下穴深さ	ヒンジカップ、座金、前板取付具の下穴深さ	785 789
中		
中帆立	1枚のキャビネット側板に両方から座金を取付けている使い方。2枚の扉は、それぞれ側板の半分ずつになる	186 206
作		
作業テーブル	ワークピースを加工する作業台	693
傾		
傾き調整	深型引出での前板の角度調整	391 423 474
全		
全カブリ	キャビネットの側板に対し、扉が数ミリのクリアランスを残して被っている扉	785
全開型引出	引出本体を完全に引出すことができます	364 397 447 477 791
全開時ストッパー	引出本体は、全開の状態でロックすることができます	791
公		
公差補正	レールシステム内寸幅での誤差許容値	790
内		
内引出用／内引出	開き扉の中や深型引出の上に取り付けられている引出	224 230
前		
前板スタビライザー	前板スタビライザーは、引出側部と前板との連結を強化します	382
前板ブラケット	深型引出の前板を取付けるための取付具	483
前板厚さ FD	扉の厚さ	111 782
前板取付具	前板をボックス／フラップシステムに取付けるための取付金具	364
動		
動荷重	引出に収納物を入れて開閉できる総荷重（引出の自重を含む）	779
半		
半カブリ	キャビネットの側板1枚に対し、両側からヒンジを取り付けるためのカブセ（ツインアプリケーション）	785
厚		
厚み	座金の標準的な高さは 0 mm です。座金の厚みの大きいものに代えると、扉のカブセや目地を変えることができます	186
厚扉用ヒンジ	厚扉やフレーム扉に対応するヒンジ	120
反		
反応領域	前板の部分で SERVO-DRIVE（サーボドライブ）、TIP-ON BLUMOTION（チップオン・ブルモーション）、TIP-ON（チップオン）が作動する範囲を示す。この反応領域は基本的に前板のすき間、使用するレール長さ、前板重量によって異なります。シンクロ機構を使用すると、反応領域を広げることができます	430 452
取		
取付幅	キャビネット内寸の有効幅	789
取外し／取付スペース	引出の取付け／取外しを行うのに必要な最小必要寸法	789



用語	説明	ページ
受		
受レール	キャビネット側面に取付けられているレールシステム部品	478
同		
同期化された浮くような動き	MOVENTO (モベント) レールシステム内部での引出プロファイルとキャビネットプロファイルの間を中間プロファイルが左右同調して動くようにしたメカニズム	426
回		
回転ヘッド	PRO-CENTER (プロセンター) 作業テーブルの事前に設定されている寸法を選択するための回転ハンドル	765
奥		
奥行調整	前板奥行の調整。扉のすき間 (沈み代) の調整用	436
奥行調整ユニット	キャビネット前端から扉の位置を調整する	196
好		
好きな位置で止められます	AVENTOS (アベントス) の扉が任意の位置で静止する機能	30
子		
子供用安全ラッチ	扉または引出しが不意に開くのを防止します	777
実		
実際のロス	キャビネット前端から引出背板の内面までの寸法	791
工		
工場出荷時	製品出荷時の状態で、調整位置はカタログ記載の位置に設定されている	111 786
工場出荷時	または、ゼロポジションという。すべての金具は、工場出荷時の状態でカタログ値の扉位置になっている	111 786
左		
左右調整	前板を横方向に調整。横に接する2枚の前板間のすき間が変わる	443
広		
広角度ヒンジ	150° 以上の開き角度のあるヒンジ	118
引		
引出 (3面)	背板、底板、側板2枚で構成される引出	474
引出 (4面)	背板、前板、底板、側板2枚で構成される引出	474
引出側部	金属製または木製の引出の側板部材	364
引出落下防止	引出本体は全開位置で止まり、キャビネットから外れるのを防止します	791
引出落下防止ストッパー	引出が不意に外れてしまうのを防止する；追加オプション部品か、またはシステムに内蔵している	777
必		
必要なスペース	レールまたは引出システムの必要なスペース。キャビネット内で引出本体をプランニングする際に考慮する必要があります	789
必要最小すき間	開き扉 (ヒンジタイプおよび前板厚さによって異なる) または引出を開くために必要なすき間	786 789
扉		
扉と側板のすき間 FS	扉を閉じている時の扉とキャビネット側板の前端とのすき間	786
扉のアール	扉外端または内端での角部のアール	786
扉のカブリ代 FA	キャビネット側面またはキャビネット天板／底板からの前板カブセの量	789
扉の突出し	扉を開けた際に、扉がキャビネット内側に突き出る寸法	111 137
打		
打込み工具	取付具をハンマーで打込む工具	763 764 765
打込ラム	打込機械に取付具を固定するためのマウント	695
打込式座金	専用機械または打込工具で打込む座金。キャビネット側板にあらかじめ下穴を加工しておきます	783
押		
押し込み式ヒンジカップ	打込用ヒンジカップ	783
押出し代	TIP-ON (チップオン)、TIP-ON BLUMOTION (チップオン・ブルモーション)、SERVO-DRIVE (サーボドライブ) を使用して、引出が押し出される量 (長さ)。キャビネットや引出の仕上り精度、収納する重さやまた調整によって、かなり変わります	430 452
指		
指はさみ防止	CLIP top (クリップトップ) 折戸ヒンジは、安全性を考慮したメカニズムを内蔵しています。フラップを閉じる時に上側の前板と下側の前板の間に指が挟まった場合に作動します	30 34

用語	説明	ページ
最		
最小すき間	この作動ストロークは、オープン動作を作動させるために必要となります	559 595
木		
木ネジ	パーチ材用の一般的な木ネジ	96 292
横		
横型プロファイル用アダプター	横型プロファイルにドライブユニットを取付けるのに使用する	572 606
深		
深型引出	前板の高い引出	368
特		
特殊システムネジ	特殊ネジ頭付の、5 mm システム穴用ねじ	386
着		
着脱クラッチ	木製引出レールと引出本体を接続する金具	450
穴		
穴あけ位置	引出／フラップシステムでヒンジカップの取付、または前板取付具の取付に必要な下穴	785 789
突		
突出	引出本体が、キャビネット前端よりさらに引き出せる場合 の寸法	791
縦		
縦型プロファイル	ドライブユニットは縦型プロファイルに直接取付けます	556 592
縦型プロファイルのケーブル	縦型プロファイル内の配線ケーブル	582 622
縦型プロファイル取付具	SERVO-DRIVE (サーボドライブ) 用ブラケットは、引出ごとに個別に取付けたい場合に便利な方法です。縦型ブラケットで複数のドライブをまとめて付けられない時に使用します	568 576
縦型プロファイル用カバー	縦型プロファイルの切り口部の開放されたケーブル端部用の接触防止 – 背板固定タイプのキャビネットに取付けます	556 592
角		
角度ストッパー	角度ストッパーは、最大開き角度を小さく制限することができます	31 110
角度ヒンジ	角度の付いたキャビネット用のヒンジ (ショーケースまたは角度キャビネットなど)	150 784
連		
連動ラッチ	METABOX (メータボックス) 用 BLUMOTION (ブルモーション) の構成部品	400 415
運		
運転表示ランプ	ドライブユニットおよびACアダプターの LED – 作動準備状態がわかります	587
配		
配線ケーブル	電気ケーブルを通して、キャビネットエレメントまたはドライブユニットにエネルギーが供給されます。電圧は 24 V (直流)	30 556 592
開		
開き角度	扉の最大開き角度	787
面		
面一ヒンジ	開いた時に扉がキャビネット内で突出しない特殊な軌跡のヒンジ	118 126

品番	ページ
171A5010	151, 153, 155, 157, 161, 165, 167, 172, 173, 175, 177, 179, 181, 183, 185, 192
171A5040	154, 157, 169, 170, 183, 185, 192
171A5070	151, 155, 157, 158, 163, 165, 167, 168, 175, 177, 183, 185, 192
171A5500	151, 154, 156, 158, 160, 162, 163, 165, 166, 168, 170, 172, 174, 176, 179, 180, 182, 185, 192
173H7100	151, 153, 154, 155, 156, 157, 158, 160, 161, 162, 163, 165, 166, 167, 168, 169, 170, 172, 173, 174, 175, 176, 177, 179, 180, 181, 182, 183, 185, 188
173H7130	157, 160, 168, 170, 174, 175, 181, 182, 183, 185, 188
173L6100	190
173L6130	190
173L8100	190
173L8100.21	191
173L8130	190
173L8300	136, 191
173L8330	191
174E6100.01	190
174E6130.01	190
174H7100E	189
174H7100I	189
174H710ZE	189
174H7130E	189
174H7130I	189
174H713ZE	189
174L6100.05	191
174L6130.05	191
175H3100	30, 31, 35, 80, 88, 186
175H3130	186
175H4100	187
175H410Z	187
175H4130	187
175H5400	188
175H5430	188
175H5A00	35
175H5B00	34
175H7100	189
175H7130	189
175H7190	151, 154, 155, 156, 157, 160, 161, 163, 167, 168, 174, 176, 177, 180, 182, 183, 189
175H7190.22	153, 157, 161, 162, 166, 176, 180, 181, 183, 189
175H9100	190
175H9130	190
175H9160	121, 123, 154, 155, 158, 161, 163, 166, 190
175H9190	190
175H9190.22	190
175L8100	191
175L8130	191
175L8190	191
175L8190.21	191
175M4C20	138, 140
177H3100	30, 31, 35, 80, 187
177H3100E	30, 31, 35, 80, 88, 186
177H3100E10	187
177H3130	187
177H3130E	186
177H3130E10	187
177H5100	188
177H5130	188
177H5400E	188
177H5430E	188
193L6100	207
193L6130	207
193L8100	207
193L8100.21	207
193L8130	207
194E6100.ED	207
194E6130.ED	207
194K6100E	204, 208
195H7100	206
195H7130	206
195H7190	206
195H9100	206
199.8130	202, 208
209.093.7	254
20F2200.05	30, 34
20F2500.05	30, 34
20F2800.05	30, 34
20F3200.01	30, 34
20F3500.01	30, 34
20F3800.01	30, 34
20F3900.01	30, 34
20F7011	31, 35
20F7051	31, 35
20F8000	30, 34
20K1101	88
20K1101T	88
20K1301	88
20K1301T	88
20K1501	88
20K1501T	88
20K2300.05	66
20K2300T	70
20K2500.05	66
20K2500T	70
20K2700.05	66
20K2700T	70
20K2900.05	66
20K2900T	70
20K2B00.02	80
20K2B00T	80
20K2C00.02	80
20K2C00T	80
20K2E00.02	80
20K2E00T	80
20K4101	88
20K4101A	88
20K41E1	88
20K4A00A02	80
20K5101	88
20K51E1	88
20K7011	67, 70
20K7041	67, 70
20K7A11	80
20K7A41	80
20K8000	66, 70
20L2100.05	56
20L2300.05	56
20L2500.05	56
20L2700.05	56
20L2900.05	56
20L3200.06	56
20L3500.06	56
20L3800.06	56
20L3900.06	56
20L8000.01	56
20Q1061UA	56
20Q1061UN	47
20Q153ZA	57
20Q153ZN	47
20S2A00.05	46
20S2B00.05	46
20S2C00.05	46
20S2D00.05	46
20S2E00.05	46
20S2F00.05	46
20S2G00.05	46
20S2H00.05	46
20S2I00.05	46
20S3500.06	46
20S4200	47, 56, 66, 70
20S4200A	47, 56, 66, 70
20S8000	46
21F8000	30, 34
21FA000	30, 34, 47, 57
21K8000	66
21KA000	66
21L3200.01	56
21L3500.01	56
21L3800.01	56
21L3900.01	56
21L8000	56
21P5020	633
21S3500.01	46
21S8000	47
230E7000	480
230E7500	480
230E8000	480
230M2500	480
230M3000	480
230M3500	480
230M4000	480
230M4500	480
230M5000	480
230M5500	480



品番	ページ
230M6000	480
230M6500	480
295.1000	450, 452, 454, 456, 458, 460, 462, 464, 467, 478, 480, 482
295.5300	412
295.5501	412
295.5600	439, 470
296.4500	483
298.2200	484
298.3210.01	415
298.3230.01	415
298.5500	450, 454, 468
298.7600	428, 436, 606, 616
303.756.1	97, 194, 210, 254, 293, 349, 387, 417, 440, 471, 485
314.928.1	97, 195, 211, 254, 293, 349, 387, 417, 440, 471, 485
320H3500C	406
320H3500C15	406
320H4000C	406
320H4000C15	406
320H4500C	406
320H4500C15	406
320H5000C	406
320H5000C15	406
320H5500C	406
320H5500C15	406
320K3500C	404
320K3500C15	404
320K4000C	404
320K4000C15	404
320K4500C	404
320K4500C15	404
320K5000C	404
320K5000C15	404
320K5500C	404
320K5500C15	404
320M0009.01	412, 415
320M0048	413
320M0088	413
320M0188	413
320M2700C	402
320M2700C15	402
320M3500C	402, 408, 410
320M3500C15	402, 408, 410
320M4000C	402, 408, 410
320M4000C15	402, 408, 410
320M4500C	402, 408, 410
320M4500C15	402, 408, 410
320M5000C	402, 408, 410
320M5000C15	402, 408, 410
320M5500C	402, 408, 410
320M5500C15	402, 408, 410
320N2700C	400
320N2700C15	400
320N3500C	400
320N3500C15	400
320N4000C	400
320N4000C15	400
320N4500C	400
320N4500C15	400
320N5000C	400
320N5000C15	400
320N5500C	400
320N5500C15	400
378K2702SA	312, 314, 324, 326
378K3002SA	312, 314, 324, 326
378K3502SA	312, 314, 324, 326
378K4002S	366
378K4002SA	312, 314, 324, 326
378K4502S	366
378K4502SA	312, 314, 324, 326
378K5002S	366
378K5002SA	312, 314, 324, 326
378K5502S	366
378K5502SA	312, 314, 324, 326
378K6002S	366
378K6002SA	312, 314, 324, 326
378K6502S	366
378K6502SA	312, 314, 324, 326
378L2702IA	270, 272, 274, 276
378L2702SA	270, 272, 274, 276
378L3002IA	270, 272, 274, 276
378L3002SA	270, 272, 274, 276
378L3502IA	270, 272, 274, 276
378L3502SA	270, 272, 274, 276
378L4002IA	270, 272, 274, 276
378L4002SA	270, 272, 274, 276
378L4502IA	270, 272, 274, 276, 280, 282
378L4502SA	270, 272, 274, 276, 280, 282
378L5002IA	270, 272, 274, 276, 280, 282
378L5002SA	270, 272, 274, 276, 280, 282
378L5502IA	270, 272, 274, 276, 280, 282
378L5502SA	270, 272, 274, 276, 280, 282
378L6002IA	270, 272, 274, 276, 280, 282
378L6002SA	270, 272, 274, 276, 280, 282
378L6502IA	270, 272, 274, 276, 280, 282
378L6502SA	270, 272, 274, 276, 280, 282
378M2702IA	266, 268, 308, 310, 316, 318, 320, 322, 328, 330
378M2702S	364
378M2702SA	266, 268, 308, 310, 316, 318, 320, 322, 328, 330
378M3002IA	266, 268, 308, 310, 316, 318, 320, 322, 328, 330
378M3002S	364
378M3002SA	266, 268, 308, 310, 316, 318, 320, 322, 328, 330
378M3502IA	266, 268, 308, 310, 316, 318, 320, 322, 328, 330
378M3502S	364, 368, 370
378M3502SA	266, 268, 308, 310, 316, 318, 320, 322, 328, 330
378M4002IA	266, 268, 308, 310, 316, 318, 320, 322, 328, 330
378M4002S	364, 368, 370
378M4002SA	266, 268, 308, 310, 316, 318, 320, 322, 328, 330
378M4502IA	266, 268, 308, 310, 316, 318, 320, 322, 328, 330, 334, 336
378M4502S	364, 368, 370, 374, 376
378M4502SA	266, 268, 308, 310, 316, 318, 320, 322, 328, 330, 334, 336
378M4504IG	280, 282, 334, 336
378M4504SG	280, 282, 334, 336, 376
378M5002IA	266, 268, 308, 310, 316, 318, 320, 322, 328, 330, 334, 336
378M5002S	364, 368, 370, 374, 376
378M5002SA	266, 268, 308, 310, 316, 318, 320, 322, 328, 330, 334, 336
378M5004IG	280, 282, 334, 336
378M5004SG	280, 282, 334, 336, 376
378M5502IA	266, 268, 308, 310, 316, 318, 320, 322, 328, 330, 334, 336
378M5502S	364, 368, 370, 374, 376
378M5502SA	266, 268, 308, 310, 316, 318, 320, 322, 328, 330, 334, 336
378M5504IG	280, 282, 334, 336
378M5504SG	280, 282, 334, 336, 376
378M6002IA	266, 268, 308, 310, 316, 318, 320, 322, 328, 330, 334, 336
378M6002S	364, 368, 370, 374, 376
378M6002SA	266, 268, 308, 310, 316, 318, 320, 322, 328, 330, 334, 336
378M6004IG	280, 282, 334, 336
378M6004SG	280, 282, 334, 336, 376
378M6502IA	266, 268, 308, 310, 316, 318, 320, 322, 328, 330, 334, 336
378M6502S	364, 368, 370, 374, 376
378M6502SA	266, 268, 308, 310, 316, 318, 320, 322, 328, 330, 334, 336
378M6504IG	280, 282, 334, 336
378M6504SG	280, 282, 334, 336, 376
378N4002IA	264, 306
378N4002S	362
378N4002SA	264, 306
378N4502IA	264, 306
378N4502S	362
378N4502SA	264, 306
378N5002IA	264, 306
378N5002S	362
378N5002SA	264, 306
378N5502IA	264, 306
378N5502S	362
378N5502SA	264, 306
40.0110N	680, 681
40.0200N	681
40.0620	681
40.0720	680
40.2000	679
40.2110	679
40.2120.02	679
42.0700.01	680
430E2500	478
430E3000V	478
430E3500V	478
430E4000V	478



品番	ページ
430E4500V	478
430E5000V	478
430E5500V	478
430E6000V	478
430E6500V	478
430E7000V	478
430E7500V	478
430E8000V	478
48N0510.02	678
48N0510.03	678
48N0610.02	678
48N0610.03	678
550H2700.03	456
550H2700B	454
550H3000.03	456
550H3000B	454
550H3500.03	456
550H3500B	454
550H4000.03	456
550H4000B	454
550H4500.03	456
550H4500B	454
550H5000.03	456
550H5000B	454
550H5500.03	456
550H5500B	454
550H6000.03	456
550H6000B	454
550H6500.03	456
550H6500B	454
551H2601	464
551H2601B	462
551H2851	464
551H2851B	462
551H3101	464
551H3101B	462
551H3351	464
551H3351B	462
551H3601	464
551H3601B	462
551H3851	464
551H3851B	462
551H4101	464
551H4101B	462
551H4351	464
551H4351B	462
551H4601	464
551H4601B	462
551H4851	464
551H4851B	462
551H5101	464
551H5101B	462
551H5351	464
551H5351B	462
551H5601	464
551H5601B	462
559.2701T	665
559.3001T	665
559.3501T	665
559.4001T	665
559.4501T	665
559.5001T	665
559.5501T	665
559.6001T	665
559.6501T	665
560H2500B	450
560H2500C	452
560H2700B	450
560H2700C	452
560H3000B	450
560H3000C	452
560H3200B	450
560H3200C	452
560H3500B	450
560H3500C	452
560H3800B	450
560H3800C	452
560H4000B	450
560H4000C	452
560H4200B	450
560H4200C	452
560H4500B	450
560H4500C	452
560H4800B	450
560H4800C	452
560H5000B	450
560H5000C	452
560H5200B	450
560H5200C	452
560H5500B	450
560H5500C	452
560H6000B	450
560H6000C	452
561H2601B	458
561H2601C	460
561H2851B	458
561H2851C	460
561H3101B	458
561H3101C	460
561H3351B	458
561H3351C	460
561H3601B	458
561H3601C	460
561H3851B	458
561H3851C	460
561H4101B	458
561H4101C	460
561H4351B	458
561H4351C	460
561H4601B	458
561H4601C	460
561H4851B	458
561H4851C	460
561H5101B	458
561H5101C	460
561H5351B	458
561H5351C	460
561H5601B	458
561H5601C	460
566H4500B01	450
566H4500C01	452
566H5000B01	450
566H5000C01	452
566H5200B01	450
566H5200C01	452
566H5500B01	450
566H5500C01	452
566H5800B01	450
566H5800C01	452
566H6000B01	450
566H6000C01	452
566H6500B01	450
566H6500C01	452
566H7000B01	450
566H7000C01	452
566H7500B01	450
566H7500C01	452
576.4501B	266, 268, 270, 272, 274, 276, 308, 310, 312, 314, 316, 318, 320, 322, 324, 326, 328, 330, 364, 366, 368, 370
576.5001B	266, 268, 270, 272, 274, 276, 308, 310, 312, 314, 316, 318, 320, 322, 324, 326, 328, 330, 364, 366, 368, 370
576.5501B	266, 268, 270, 272, 274, 276, 308, 310, 312, 314, 316, 318, 320, 322, 324, 326, 328, 330, 364, 366, 368, 370
576.6001B	266, 268, 270, 272, 274, 276, 308, 310, 312, 314, 316, 318, 320, 322, 324, 326, 328, 330, 364, 366, 368, 370
576.6501B	266, 268, 270, 272, 274, 276, 280, 282, 308, 310, 312, 314, 316, 318, 320, 322, 324, 326, 328, 330, 334, 336, 364, 366, 368, 370, 374, 376
578.2701B	266, 268, 270, 272, 274, 276, 308, 310, 312, 314, 316, 318, 320, 322, 324, 326, 328, 330, 364
578.3001B	266, 268, 270, 272, 274, 276, 308, 310, 312, 314, 316, 318, 320, 322, 324, 326, 328, 330, 364
578.3501B	266, 268, 270, 272, 274, 276, 308, 310, 312, 314, 316, 318, 320, 322, 324, 326, 328, 330, 364, 368, 370
578.4001B	264, 266, 268, 270, 272, 274, 276, 306, 308, 310, 312, 314, 316, 318, 320, 322, 324, 326, 328, 330, 362, 364, 366, 368, 370

品番	ページ
578.4501B	264, 266, 268, 270, 272, 274, 276, 280, 282, 306, 308, 310, 312, 314, 316, 318, 320, 322, 324, 326, 328, 330, 334, 336, 362, 364, 366, 368, 370, 374, 376
578.5001B	264, 266, 268, 270, 272, 274, 276, 280, 282, 306, 308, 310, 312, 314, 316, 318, 320, 322, 324, 326, 328, 330, 334, 336, 362, 364, 366, 368, 370, 374, 376
578.5501B	264, 266, 268, 270, 272, 274, 276, 280, 282, 306, 308, 310, 312, 314, 316, 318, 320, 322, 324, 326, 328, 330, 334, 336, 362, 364, 366, 368, 370, 374, 376
578.6001B	266, 268, 270, 272, 274, 276, 280, 282, 308, 310, 312, 314, 316, 318, 320, 322, 324, 326, 328, 330, 334, 336, 364, 366, 368, 370, 374, 376
609.1500	96, 110, 112, 114, 116, 118, 122, 124, 126, 128, 130, 140, 144, 146, 150, 152, 154, 156, 158, 160, 162, 164, 166, 168, 170, 180, 182, 184, 194, 200, 202, 204, 210, 220, 222, 226, 228, 234, 236, 242, 244, 253, 292, 348, 386, 416, 439, 470, 484
609.1700	96, 110, 112, 114, 116, 118, 122, 124, 126, 128, 130, 140, 144, 146, 150, 152, 154, 156, 158, 160, 162, 164, 166, 168, 170, 180, 182, 184, 194, 200, 202, 204, 210, 220, 222, 226, 228, 234, 236, 242, 244, 253, 292, 348, 386, 416, 439, 470, 484
61D.1500	220, 222, 226, 228, 230, 232, 234, 236, 242, 244, 253
623.882.2	254
65.055A	741
65.059A	741
65.05xA	734
65.1000.01	735, 762
65.1001.01	762
65.1051.02	734, 748
65.1106	762
65.1107	748
65.2950	735, 769
65.3300	734, 749
65.4000.01	735, 761
65.4010.01	761
65.5000	734, 745
65.5010	734, 744
65.5040	734, 747
65.5050	734, 754
65.5070	734, 743
65.5210.01	735, 766
65.5300*	734, 742
65.5631	432, 671, 735, 772
65.5810.02	735, 770
65.6100	735, 764
65.7500.03	735, 760
65.7510.03	760
65.7590	760, 762
65.8000	735, 773
660.0950	96
661.1000.HG	96, 194, 210, 253, 292, 348, 386, 416, 439, 470, 484
661.1150.HG	96, 194, 210, 253, 292, 348, 386, 416, 439, 470, 484
661.1300.HG	96, 194, 210, 253, 292, 348, 386, 416, 439, 470, 484
661.1450.HG	96, 194, 210, 253, 292, 348, 386, 416, 439, 470, 484
661.2000.HG	96, 194, 210, 253, 292, 348, 386, 416, 439, 470, 484
662.1150.HG	253, 292, 348, 386, 416, 439, 470, 484
662.1300.HG	253, 292, 348, 386, 416, 439, 470, 484
662.1450.HG	253, 292, 348, 386, 416, 439, 470, 484
664.3500	96
70.1503	110, 112, 114, 128, 130, 146, 152, 193
70.1503.BP	110, 112, 114, 128, 130, 146, 152, 193
70.1553	124, 132, 134, 136, 138, 142, 144, 150, 154, 156, 158, 160, 162, 164, 166, 168, 170, 172, 174, 176, 178, 180, 182, 184, 193
70.1553.BL	124, 132, 134, 136, 138, 142, 144, 150, 154, 156, 158, 160, 162, 164, 166, 168, 170, 172, 174, 176, 178, 180, 182, 184, 193
70.1663	110, 114, 124, 132, 134, 140, 164, 193
70.1663.BP	110, 114, 124, 132, 134, 140, 164, 193
70.6103	122, 123
70.7503	118, 126, 193
70.7503.BP	118, 126, 193
70M2550.TL	116
70M2580.TL	116
70M2650.TL	116
70M2680.TL	116
70M2750.TL	116
70M2780.TL	116
70T1504	114, 124, 128, 140, 150, 152, 154, 156, 158, 160, 162, 164, 166, 168, 170, 195
70T3504	110, 112, 114, 124, 128, 130, 140, 150, 152, 154, 156, 158, 160, 162, 164, 166, 168, 170, 195, 202, 204
70T3507.21	110, 112, 114, 124, 195
70T3550.TL	88, 110
70T3553	89, 110, 112
70T3590.TL	88, 110
70T3650.TL	110
70T3690.TL	110
70T3750.TL	110
70T3790.TL	110
70T5550.TL	31
70T5590BTL	31
70T6540BTL	122
70T6550.TL	122
70T6640BTL	122
70T6650.TL	122
70T7500NTL	118
70T7503N	118, 121, 126
70T7503N09	118
70T7540NT1	118
70T7600NTL	118
70T7640NT1	118
70T950A.TL	134
70T9550.TL	124, 164
70T9650.TL	124, 164
70T9750.TL	124, 140, 164
71B3550	88, 110
71B3580	110
71B3590	88, 110
71B3650	110
71B3680	110
71B3690	110
71B3750	110
71B3780	110
71B3790	110
71B950A	132
71B9550	124, 164
71B9580	124
71B9590	124, 164
71B960A	132
71B9650	124, 164
71B9680	124
71B9690	124, 164
71B970A	132
71B9750	124, 140, 164
71B9780	124
71B9790	124, 140, 164
71M2550	116
71M2580	116
71M2590B	116
71M2650	116
71M2680	116
71M2690B	116
71M2750	116
71M2780	116
71M2790B	116
71T0550	144, 184, 185



品番	ページ
71T0650	144, 184, 185
71T0750	144, 184, 185
71T3550	110
71T3580	110
71T3590	110
71T3650	110
71T3680	110
71T3690	110
71T3750	110
71T3780	110
71T3790	110
71T6540B	122
71T6550	122
71T6580	122
71T6640B	122
71T6650	122
71T6680	122
71T7500D	126
71T7500N	118
71T7530D	126
71T7530N	118
71T7540N01	118
71T7600N	118
71T7640N01	118
71T950A	134
71T950AB	134
71T9550	124, 164
71T9580	124
71T9590B	124, 164
71T960A	134
71T960AB	134
71T9650	124, 164
71T9680	124
71T9690B	124, 164
71T970A	134
71T9750	124, 164
71T9780	124
71T9790B	124, 164
72T3550.TL	112
72T3590.TL	112
72T550A.TL	35
72T5550.TL	31
72T5590BTL	31
73B3550	112
73B3580	112
73B3590	112
73T3550	112
73T3580	112
73T3590	112
740.749.1	97
74.1103	114
74T1550.TL	114
74T1590BTL	114
74T1650.TL	114
74T1690BTL	114
74T1750.TL	114
74T1790BTL	114
750.2701B	222, 224, 228, 230, 232
750.2701M	671
750.2701T	659
750.3001B	222, 224, 228, 230, 232
750.3001M	671
750.3001T	659
750.3501B	222, 224, 226, 228, 230, 232, 236, 238, 240
750.3501M	671
750.3501T	659
750.4001B	222, 224, 226, 228, 230, 232, 236, 238, 240
750.4001M	671
750.4001T	659
750.4501B	220, 222, 224, 226, 228, 230, 232, 234, 236, 238, 240, 242, 244
750.4501M	671
750.4501T	659
750.5001B	220, 222, 224, 226, 228, 230, 232, 234, 236, 238, 240, 242, 244
750.5001M	671
750.5001T	659
750.5501B	222, 224, 226, 228, 230, 232, 234, 236, 238, 240, 242, 244
750.5501M	671
750.5501T	659
750.6001B	222, 224, 228, 230, 232, 234, 236, 238, 240, 242, 244
750.6001M	671
750.6001T	659
753.4501B	222, 224, 226, 228, 230, 232, 234, 236, 238, 240
753.4501M	671
753.4501T	659
753.5001B	222, 224, 226, 228, 230, 232, 234, 236, 238, 240
753.5001M	671
753.5001T	659
753.5501B	222, 224, 226, 228, 230, 232, 234, 236, 238, 240
753.5501M	671
753.5501T	659
753.6001B	222, 224, 228, 230, 232, 234, 236, 238, 240
753.6001M	671
753.6001T	659
753.6501B	222, 224, 228, 230, 232, 234, 236, 238, 240
753.6501M	671
753.6501T	659
75B1550	114
75B1580	114
75B1650	114
75B1680	114
75B1750	114
75B1780	114
75T1550	114
75T1580	114
75T1590B	114
75T1650	114
75T1680	114
75T1690B	114
75T1750	114
75T1780	114
75T1790B	114
75T4100	142, 178, 179
75T4200	142, 178, 179
75T4300	142, 178, 179
760H2500B	428
760H2500T	430
760H2700B	428
760H2700M	432
760H2700T	430
760H3000B	428
760H3000M	432
760H3000T	430
760H3200B	428
760H3200M	432
760H3200T	430
760H3500B	428
760H3500BU	434
760H3500M	432
760H3500T	430
760H3800B	428
760H3800M	432
760H3800T	430
760H4000B	428
760H4000BU	434
760H4000M	432
760H4000T	430
760H4200B	428
760H4200M	432
760H4200T	430
760H4500B	428
760H4500BU	434
760H4500M	432
760H4500T	430
760H4800B	428
760H4800M	432
760H4800T	430
760H5000B	428
760H5000BU	434
760H5000M	432
760H5000T	430
760H5200B	428
760H5200M	432
760H5200T	430
760H5500B	428
760H5500M	432
760H5500T	430
760H6000B	428
760H6000M	432
760H6000T	430
766H4500B	428
766H4500M	432
766H4500T	430
766H5000B	428
766H5000M	432



品番	ページ
766H5000T	430
766H5200B	428
766H5200M	432
766H5200T	430
766H5500B	428
766H5500M	432
766H5500T	430
766H5800B	428
766H5800M	432
766H5800T	430
766H6000B	428
766H6000M	432
766H6000T	430
766H6500B	428
766H6500M	432
766H6500T	430
766H7000B	428
766H7000M	432
766H7000T	430
766H7500B	428
766H7500M	432
766H7500T	430
770C2702I	228, 230, 232
770C2702S	228, 230, 232
770C3002I	228, 230, 232
770C3002S	228, 230, 232
770C3502I	228, 230, 232
770C3502S	228, 230, 232
770C4002I	228, 230, 232
770C4002S	228, 230, 232
770C4502I	228, 230, 232, 244
770C4502S	228, 230, 232, 244
770C5002I	228, 230, 232, 244
770C5002S	228, 230, 232, 244
770C5502I	228, 230, 232, 244
770C5502S	228, 230, 232, 244
770C6002I	228, 230, 232, 244
770C6002S	228, 230, 232, 244
770C6502I	228, 230, 232
770C6502S	228, 230, 232
770F4502I	234
770F4502S	234
770F5002I	234
770F5002S	234
770F5502I	234
770F5502S	234
770F6002I	234
770F6002S	234
770F6502I	234
770F6502S	234
770K3502I	226
770K3502S	226
770K4002I	226
770K4002S	226
770K4502I	226
770K4502S	226
770K5002I	226
770K5002S	226
770K5502I	226

品番	ページ
770K5502S	226
770M2702I	222, 224
770M2702S	222, 224
770M3002I	222, 224
770M3002S	222, 224
770M3502I	222, 224
770M3502S	222, 224
770M4002I	222, 224
770M4002S	222, 224
770M4502I	222, 224, 242
770M4502S	222, 224, 242
770M5002I	222, 224, 242
770M5002S	222, 224, 242
770M5502I	222, 224, 242
770M5502S	222, 224, 242
770M6002I	222, 224, 242
770M6002S	222, 224, 242
770M6502I	222, 224
770M6502S	222, 224
770N4502I	220
770N4502S	220
770N5002I	220
770N5002S	220
780C0009	236, 238, 240, 250
780C3502I	236, 238, 240
780C3502S	236, 238, 240
780C4002I	236, 238, 240
780C4002S	236, 238, 240
780C4502I	236, 238, 240
780C4502S	236, 238, 240
780C5002I	236, 238, 240
780C5002S	236, 238, 240
780C5502I	236, 238, 240
780C5502S	236, 238, 240
780C6002I	236, 238, 240
780C6002S	236, 238, 240
780C6502I	236, 238, 240
780C6502S	236, 238, 240
78A5450.T	170
78A5453.T	166
78A9454.T	162
78A9456.T	158
78A9458.T	154
78A9555.T	160
78A9556.T	156
78A9658.T	150
78C450BT	136, 138, 172
78C4568	136, 138, 172
78T5550	152
78T9550.TL	128
78Z5500T	31
78Z5500T11	38
78Z550AT	35
78Z550AT11	38
78Z5530T10	38
78Z553ET	31
79A0555.T	182
79A0558.T	180
79A4105.T	176

品番	ページ
79A4108.T	174
79B3450	170
79B3453	166
79B3490	170
79B3491	168
79B3493	166
79B3558	152
79B3598	152
79B9454	162
79B9456	158
79B9458	154
79B9494	162
79B9496	158
79B9498	154
79B9550	128
79B9555	160
79B9556	156
79B9580	128
79B9590	128
79B9595	160
79B9596	156
79B9658	150
79B9698	150
79B9950	130
79B9980	130
79B9990	130
79C450BT	136, 138, 172
79T8500	146
79T8530	146
80.6507	122, 193
80.6507.BP	122, 193
84.4120	142, 174, 176, 178
84.4140	142, 174, 176, 178
90M2503	116, 193, 200, 202, 209
90M2503.BP	116, 193, 200, 202, 209
90M2603	200, 209
90M2603.BL	200, 209
91K9550	204
91K9580	204
91M2550	200
91M2580	200
91M2650	200
91M2680	200
91M2750	200
91M2780	200
94M3603	116, 193
94M3603.BP	116, 193
956.1004	70, 72, 80, 82, 88, 92, 110, 112, 114, 116, 118, 122, 124, 128, 134, 136, 140, 150, 152, 154, 156, 158, 160, 162, 164, 166, 168, 170, 172, 654
956.1201	70, 73, 80, 83, 89, 93, 655
956A1004	70, 72, 110, 112, 114, 116, 118, 122, 124, 128, 134, 136, 140, 150, 152, 154, 156, 158, 160, 162, 164, 166, 168, 170, 172, 654



品番	ページ
956A1006	110, 112, 114, 116, 118, 122, 124, 128, 134, 136, 140, 142, 144, 150, 152, 154, 156, 158, 160, 162, 164, 166, 168, 170, 172, 174, 176, 178, 180, 182, 184, 654
956A1201	70, 73, 655
956A1501	70, 73, 80, 83, 89, 93, 655
970.1002	146, 540, 548
970.1201	550
970.1501	550
970.15E1	550
970.1701	550
970.2501	551
970.5201	550
970.5501	550
970.55E1	550
970.5701	550
970.6701	551
970A1002	142, 144, 174, 176, 178, 180, 182, 184, 540, 546
971A0500	544
971A05E0	544
971A0700	544
971A2500	544
971Axxxx	142, 144, 540
973A0500.01	116, 134, 540, 542
973A0600	116, 134, 540, 542
973A0700	116, 540, 542
973A6000	122, 540, 542
973A7000	118, 126, 540, 542
973A9000	136, 138, 172, 540, 542
993.0530	97, 556, 568, 572, 576, 592, 598, 602, 606, 612
993.0830.01	97, 556, 568, 572, 576, 592, 598, 602, 606, 612
993.2000	606, 616
993.706	194, 210, 254, 292, 348, 386, 416, 440, 471, 485
993.710	96, 194, 210, 253, 292, 348, 386, 416, 440, 471, 485
99B9550	202
M01.ZB02.D2	700, 701, 702, 703, 704, 705, 716, 717, 718, 719, 720, 721, 724
M01.ZB02.D3	700, 701, 702, 703, 704, 705, 716, 717, 718, 719, 720, 721, 724
M01.ZB03.02	707, 722, 724
M01.ZB03.03	707, 722, 724
M01.ZB05.02	700, 701, 702, 703, 704, 705, 707, 716, 717, 718, 719, 720, 721, 722, 724
M01.ZB05.03	700, 701, 702, 703, 704, 705, 707, 716, 717, 718, 719, 720, 721, 722, 724
M01.ZB05.D2	724
M01.ZB05.D3	724

品番	ページ
M01.ZB08.02	700, 702, 704, 706, 716, 717, 720, 724
M01.ZB08.03	700, 702, 706, 716, 718, 724
M01.ZB08.OS	724
M01.ZB10.02	700, 701, 703, 704, 705, 706, 716, 717, 718, 719, 720, 721, 724
M01.ZB10.03	700, 701, 703, 704, 705, 706, 716, 717, 718, 719, 720, 721, 724
M01.ZB20.02	704, 720, 724
M01.ZB20.03	724
M01.ZB25.02	705, 706, 721, 725
M01.ZB26.02	702, 718, 725
M01.ZB28.02	705, 721, 725
M01.ZB35.02	700, 701, 702, 716, 717, 718, 725
M01.ZB35.OS	701, 702, 717, 725
M01.ZZ03	96, 194, 210, 253, 292, 348, 386, 416, 440, 471, 485, 728, 729, 730, 749
M01.ZZB3	96, 194, 210, 253, 292, 348, 386, 416, 440, 471, 485
M30.1304.02	710, 714
M30.1313.UM	710, 714
M31.1000	734, 740
M31.2000	734, 746
M31.ZB08.02	740
M31.ZB35.02	740, 746
M35.7200.01	734, 752
M35.ZM01	752
M35.ZT01	752
M35.ZW40	752
M51.0802	694, 698, 710
M52.1050*	713
M53.0720	710
M53.1000*	709
M53.1000.01	709
M53.1050*	709
M53.1050.01	709
M54.2000	697
M54.2117	710
M65.2000	693
M65.ZB05.02	706, 725
M65.ZB08.02	706, 725
M65.ZB08.03	706, 725
M65.ZB10.02	702, 703, 706, 725
M65.ZB10.03	706, 725
MZA.2600	694, 698
MZA.5200	714
MZA.5300	710
MZE.1300	710
MZE.2110	710
MZF.1000.01	710, 714
MZF.1010	710, 714
MZF.1020	710, 714
MZF.1030	694, 698, 710, 714
MZF.1050	694, 698, 710, 714
MZF.2000	694, 698

品番	ページ
MZK.1120	710, 714
MZK.1130	710, 714
MZK.190S	709, 713, 717, 721, 722
MZK.2000	693, 697, 700, 702
MZK.2100	693, 697, 700, 701, 702, 703, 704, 705, 706
MZK.2110	693, 697, 700, 701, 702, 703, 706
MZK.2200.01	693, 697, 701, 702, 703, 704, 705
MZK.2230	693, 697, 704
MZK.2400	693, 706
MZK.2810.01	693, 697, 701, 705, 707
MZK.2880	693, 705, 706, 707
MZK.880S	709, 713, 717, 718, 719, 720, 721
MZL.1250	709, 713
MZL.2000	694, 698, 700, 701, 702, 703, 704, 705, 706, 707
MZL.2010	694, 698, 700, 701, 702, 703, 705
MZL.2060	694, 702, 703, 706
MZL.2080	694, 698, 707
MZL.2090	694, 698
MZL.2090.03	694, 698
MZL.2500	709, 713
MZM.0040	110, 112, 114, 116, 118, 122, 124, 126, 128, 130, 146, 200, 204, 702, 718, 724
MZM.0050	188, 700, 701, 703, 716, 717, 719, 724
MZM.0053	187, 700, 701, 703, 716, 717, 719, 724
MZM.0061.01	191, 700, 703, 716, 718, 724
MZM.0070	680, 681, 705, 706, 721, 724
MZM.0071	681, 705, 721, 724
MZM.0077	680, 706, 721, 724
MZM.0078	678, 706, 721, 724
MZM.0092.01	720, 724
MZM.0093.02	720, 724
MZM.0095	704, 720, 724
MZM.0292.01	704, 724
MZR.1000	710, 714
MZR.1200	694, 698
MZR.2000	710, 714
MZR.5300.02	710
MZR.5400	698
MZS.0040	694, 698, 710, 714
MZS.1000	694, 698, 700, 701, 702, 703, 704, 705, 706, 707, 710, 713
MZS.1020	714
MZS.2000	694, 698, 705, 710, 713, 716, 717, 718, 719, 720, 721, 722
MZV.2100	694, 698, 710, 713
MZW.1300	740
T51.1700.04	450, 452, 454, 456
T51.7000.01	434, 437, 468
T51.7601	428, 430, 432, 434
T54.3300	366



品番	ページ
T55.000R	452, 456, 460, 464
T55.1089ZR	452, 460
T55.1150S	456
T55.3150S	464
T55.7150S	452, 460
T55.889W	452, 456, 460, 464
T55.9150S	452
T57.7400.01	430, 659
T60.000D	432, 671
T60.1125W	432, 671
T60.300D	432, 671
T60L7040	432, 671
T60L7140	432, 671
T60L7340	432, 671
T60L7540	432, 671
T60L7570	432, 671
T65.1000.02	734, 755
T65.1100	734, 756
T65.9000	755, 756
Z10A3000.03	556, 562, 568, 572, 576, 592, 598, 602, 606, 612, 616
Z10A3006	556, 562, 572, 576
Z10A3H00	557, 562, 572, 576
Z10C5005	636
Z10C5007	633
Z10C500A	632, 633, 636
Z10D01E0.01	556, 562, 592, 616
Z10D01EA.01	556, 562, 592, 616
Z10D0311	568, 598, 602, 606
Z10D0316	568, 598
Z10D5210	572, 606
Z10D6252	576, 612
Z10K0009	31, 35, 48, 57, 67, 557, 563, 569, 573, 577, 581, 593, 599, 603, 607, 613, 617, 621, 633
Z10K008S	557, 580, 593, 603, 620
Z10K050S	557, 580, 593, 603, 620
Z10K120S	557, 580, 593, 603, 620
Z10K160S	557, 580, 593, 603, 620
Z10K300A	633
Z10K800AE	31, 35, 47, 57, 67, 557, 562, 568, 572, 576, 592, 598, 602, 607, 612, 617
Z10M200A	31, 35, 47, 57, 67, 557, 563, 569, 573, 577, 593, 599, 603, 607, 613, 617, 633
Z10M200B	31, 35, 47, 57, 67, 557, 563, 569, 573, 577, 593, 599, 603, 607, 613, 617, 633
Z10M200C	31, 35, 47, 57, 67, 557, 563, 569, 573, 577, 593, 599, 603, 607, 613, 617, 633
Z10M200D	31, 35, 47, 57, 67, 557, 563, 569, 573, 577, 593, 599, 603, 607, 613, 617, 633
Z10M200E	31, 35, 47, 57, 67, 557, 563, 569, 573, 577, 593, 599, 603, 607, 613, 617, 633
Z10M200E.OS	31, 35, 47, 57, 67, 557, 563, 569, 573, 577, 593, 599, 603, 607, 613, 617, 633
Z10M200H	31, 35, 47, 57, 67, 557, 563, 569, 573, 577, 593, 599, 603, 607, 613, 617, 633
Z10M200I	31, 35, 47, 57, 67, 557, 563, 569, 573, 577, 593, 599, 603, 607, 613, 617, 633
Z10M200J	31, 35, 47, 57, 67, 557, 563, 569, 573, 577, 593, 599, 603, 607, 613, 617, 633
Z10M200K	31, 35, 47, 57, 67, 557, 563, 569, 573, 577, 593, 599, 603, 607, 613, 617, 633
Z10M200L	31, 35, 47, 57, 67, 557, 563, 569, 573, 577, 593, 599, 603, 607, 613, 617, 633
Z10M200N	31, 35, 47, 57, 67, 557, 563, 569, 573, 577, 593, 599, 603, 607, 613, 617, 633
Z10M200S.01	31, 35, 47, 57, 67, 557, 563, 569, 573, 577, 593, 599, 603, 607, 613, 617, 633
Z10M200T	31, 35, 47, 57, 67, 557, 563, 569, 573, 577, 593, 599, 603, 607, 613, 617, 633
Z10M200U	31, 35, 47, 57, 67, 557, 563, 569, 573, 577, 593, 599, 603, 607, 613, 617, 633
Z10M200Z	31, 35, 47, 57, 67, 557, 563, 569, 573, 577, 593, 599, 603, 607, 613, 617, 633
Z10NA30BA	640, 644
Z10NA30BAF	31, 35, 47, 57, 67, 632, 636, 646
Z10NA30EA	640, 644
Z10NA30EAF	31, 35, 47, 57, 67, 632, 636, 646
Z10NA30EB	640, 644
Z10NA30EBF	31, 35, 47, 57, 67, 632, 636, 646
Z10NA30EC	640, 644
Z10NA30ECF	31, 35, 47, 57, 67, 632, 636, 646
Z10NA30ED	640, 644
Z10NA30EDF	31, 35, 47, 57, 67, 632, 636, 646
Z10NA30EE	640, 644
Z10NA30EEF	31, 35, 47, 57, 67, 632, 636, 646
Z10NA30EF	640, 644
Z10NA30EFF	31, 35, 47, 57, 67, 632, 636, 646
Z10NA30KD	640, 644
Z10NA30KDF	31, 35, 47, 57, 67, 632, 636, 646
Z10NA30UG	640, 644
Z10NA30UGF	31, 35, 47, 57, 67, 632, 636, 646
Z10NA30UJ	640, 644
Z10NA30xy	794, 795
Z10NA30xyF	794, 795
Z10NE030A	30, 34, 47, 57, 66, 557, 563, 569, 573, 577, 593, 599, 602, 607, 612, 617, 633
Z10NE030B	30, 34, 47, 57, 66, 557, 563, 569, 573, 577, 593, 599, 602, 607, 612, 617, 633
Z10NE030C	30, 34, 47, 57, 66, 557, 563, 569, 573, 577, 593, 599, 602, 607, 612, 617, 633
Z10NE030D	30, 34, 47, 57, 66, 557, 563, 569, 573, 577, 593, 599, 602, 607, 612, 617, 633
Z10NE030E	30, 34, 47, 57, 66, 557, 563, 569, 573, 577, 593, 599, 602, 607, 612, 617, 633
Z10NE030F	30, 34, 47, 57, 66, 557, 563, 569, 573, 577, 593, 599, 602, 607, 612, 617, 633
Z10NE030G	30, 34, 47, 57, 66, 557, 563, 569, 573, 577, 593, 599, 602, 607, 612, 617, 633
Z10NE030H	30, 34, 47, 57, 66, 557, 563, 569, 573, 577, 593, 599, 602, 607, 612, 617, 633
Z10NG000	557, 563, 569, 573, 577, 593, 599, 603, 607, 613, 617, 633
Z10NG120	30, 34, 47, 57, 66, 557, 563, 569, 573, 577, 593, 599, 603, 607, 613, 617, 633
Z10T1143B	572, 606
Z10T1170A	556, 562, 592, 616
Z10T393Wxy1	642
Z10T443Wxy1	642
Z10T493Wxy1	642
Z10T543Wxy1	642
Z10T650AA	556, 562, 592, 616
Z10T700AA	556, 562, 592, 616
Z10T710AA	556, 562, 592, 616
Z10T743Wxy1	642
Z10T750AA	556, 562, 592, 616
Z10T800AA	556, 562, 592, 616
Z10T843Wxy1	642
Z10T__3Wxy1	794, 795
Z10V100E.01	31, 35, 47, 57, 67, 557, 563, 568, 573, 576, 593, 598, 602, 607, 612, 617, 633
Z10ZC00A	557, 573, 577, 580, 593, 620
Z30B000S.04	347, 368
Z30BxxxS.6	382
Z30C000S	316, 318, 328, 334
Z30CxxxS.6	344, 382
Z30D000SL	270, 272, 274, 276, 320, 322, 324, 326, 330, 336, 370, 376
Z30D120S.6S	280, 282



品番	ページ
Z30DxxxS.6	290, 344, 382
Z30K000S	312, 314, 366
Z30KxxxS.6	344, 382
Z30M000S.04	266, 268, 308, 310, 364, 374
Z30M383S0W	643
Z30M389S0W	643
Z30M433S0W	643
Z30M439S0W	643
Z30M483S0W	643
Z30M489S0W	643
Z30M533S0W	643
Z30M539S0W	643
Z30M733S0W	643
Z30M739S0W	643
Z30M833S0W	643
Z30M839S0W	643
Z30MxxxS.6	290, 344, 382
Z30N0002.6Z	280, 282, 334, 336, 376
Z30N000S.04	264, 280, 282, 306, 334, 336, 362, 376
Z30NxxxS.6	290, 344, 382
Z31A0008	364, 366, 368, 370
Z31A1081A	364, 366, 368, 370
Z31L1036A	268, 276, 310, 314, 318, 322, 326
Z31L1036AN	272
Z36C0080	316, 318, 328, 334
Z36D0080	320, 322, 330, 336
Z36H367SE01	410
Z36H417SE01	410
Z36H467SE01	410
Z36H517SE01	410
Z36L002G.I	270, 272, 280
Z36L002G.S	270, 272, 280
Z37A417C	343
Z37A417D	343
Z37A467C	343
Z37A467D	343
Z37A517C	343
Z37A517D	343
Z37A617C	343
Z37A617D	343
Z37Axx7C	316, 318, 328, 334
Z37Axx7D	320, 322, 330, 336
Z37G1044D	288
Z37G1050D	288
Z37G144D	288
Z37G150D	288
Z37G210D	288
Z37G240D	288
Z37G244D	288
Z37G250D	288
Z37G290D	288
Z37G294D	288
Z37G300D	288
Z37G340D	288
Z37G344D	288
Z37G350D	288
Z37G390D	288

品番	ページ
Z37G440D	288
Z37G444D	288
Z37G450D	288
Z37G490D	288
Z37G540D	288
Z37G590D	288
Z37G744D	288
Z37G750D	288
Z37GxxxD	270, 272, 280
Z37GxxxD.xx	289
Z37GxxxDx	289
Z37H418S.E	370, 376
Z37H468S.E	370, 376
Z37H518S.E	370, 376
Z37H568S.E	370, 376
Z37H618S.E	370, 376
Z37L260I.D	274, 276
Z37L260S.D	274, 276
Z37L290I.D	274, 276
Z37L290S.D	274, 276
Z37L340I.D	274, 276
Z37L340S.D	274, 276
Z37L390I.D	274, 276
Z37L390S.D	274, 276
Z37L440I.D	274, 276, 282
Z37L440S.D	274, 276, 282
Z37L490I.D	274, 276, 282
Z37L490S.D	274, 276, 282
Z37L540I.D	274, 276, 282
Z37L540S.D	274, 276, 282
Z37L590I.D	274, 276, 282
Z37L590S.D	274, 276, 282
Z37L640I.D	274, 276, 282
Z37L640S.D	274, 276, 282
Z37R237C	342
Z37R237D	342
Z37R267C	342
Z37R267D	342
Z37R317C	342
Z37R317D	342
Z37R367C	342
Z37R367D	342
Z37R417C	342
Z37R417D	342
Z37R467C	342
Z37R467D	342
Z37R517C	342
Z37R517D	342
Z37R567C	342
Z37R567D	342
Z37R617C	342
Z37R617D	342
Z37Rxx7C	316, 318, 328, 334
Z37Rxx7D	320, 322, 330, 336
Z40C0002Z	520
Z40D0002Z	520
Z40H0002Z	522
Z40H0002ZR	522
Z40L0002	518, 520

品番	ページ
Z40L1077A	518, 520, 522
Z40L152A	518, 520, 522
Z40L177A	518, 520, 522
Z40L427A	518, 520, 522
Z40L477A	518, 520, 522
Z40L777A	518, 520, 522
Z43L100I	518, 520
Z43L100S	518, 520, 522
Z46C420S.E2	522
Z46C470S.E2	522
Z46C520S.E2	522
Z46C570S.E2	522
Z46C620S.E2	522
Z46L420I	518, 520
Z46L420S	518, 520
Z46L470I	518, 520
Z46L470S	518, 520
Z46L520I	518, 520
Z46L520S	518, 520
Z46L570I	518, 520
Z46L570S	518, 520
Z46L620I	518, 520
Z46L620S	518, 520
Z48.27B0I6	518, 520, 522
Z48.27B0I7	518, 520, 522
Z48.27B0I8	518, 520, 522
Z48.27B0I9	518, 520, 522
Z48.30B0I4	518, 520, 522
Z48.30B0I6	518, 520, 522
Z48.30B0I7	518, 520, 522
Z48.30B0I8	518, 520, 522
Z48.30B0I9	518, 520, 522
Z49L242I	518
Z49L242S	518
Z49L272I	518
Z49L272S	518
Z49L322I	518
Z49L322S	518
Z49L372I	518
Z49L372S	518
Z49L422I	518
Z49L422S	518
Z49L472I	518
Z49L472S	518
Z49L522I	518
Z49L522S	518
Z49L572I	518
Z49L572S	518
Z49L622I	518
Z49L622S	518
Z55S1350E	665
Z55S1600E	665
Z55S1850E	665
Z55S2100E	665
Z55S2350E	665
Z55S2600E	665
Z55S2850E	665
Z55S3100E	665
Z55S3350E	665



品番	ページ
Z55S3600E	665
Z55S3850E	665
Z55S4100E	665
Z55S4350E	665
Z70.0320	400, 402, 404, 406, 408, 410, 415
Z96.10E1	251, 290, 344, 382, 557, 569, 573, 577, 581, 665
ZAA.330C	362, 364, 366, 368, 370, 374, 376
ZAA.3500	402, 404, 406, 408, 410
ZAA.3700	402, 404, 406, 408, 410
ZB7C000S	228, 230, 232, 236, 238, 240, 244
ZB7CxxxS.6	251
ZB7F000S	234
ZB7FxxxS.6	251
ZB7K000S	226
ZB7KxxxS.6	251
ZB7M000S	222, 224, 242
ZB7MxxxS.6	251
ZB7N000S	220
ZB7NxxxS.6	251
ZC7A0P0C	497
ZC7A0P0F	497
ZC7A0U0C	497
ZC7A0U0F	497
ZC7A0U0K	492
ZC7A0U0M	492
ZC7B0100S	498
ZC7B0200S	498
ZC7C0000	505
ZC7C0001	505
ZC7F300RHU	500
ZC7F300RSU	497
ZC7F400RHP	500
ZC7F400RSP	497
ZC7G0P0I	505
ZC7M0200	505
ZC7Q010SH	495
ZC7Q010SS	493
ZC7Q020SH	495
ZC7Q020SS	493
ZC7Q0P0FH	500
ZC7Q0P0FS	497
ZC7Q0U0FH	500
ZC7Q0U0FS	497
ZC7Q0U0SH	495
ZC7Q0U0SS	493
ZC7S300RHU	494
ZC7S300RSU	492
ZC7S450BH3	494
ZC7S450BS3	492
ZC7S450RH1	494
ZC7S450RH2	494
ZC7S450RS1	492, 498
ZC7S450RS2	492, 498
ZC7S500BH3	494
ZC7S500BS3	492
ZC7S500RH1	494
ZC7S500RH2	494
ZC7S500RS1	492, 498
ZC7S500RS2	492, 498
ZC7S550BH3	494
ZC7S550BS3	492
ZC7S550RH1	494
ZC7S550RH2	494
ZC7S550RS1	492, 498
ZC7S550RS2	492, 498
ZC7S600BH3	494
ZC7S600BS3	492
ZC7S600RH1	494
ZC7S600RH2	494
ZC7S600RS1	492, 498
ZC7S600RS2	492, 498
ZC7S650BH3	494
ZC7S650BS3	492
ZC7S650RH1	494
ZC7S650RH2	494
ZC7S650RS1	492, 498
ZC7S650RS2	492, 498
ZC7T0350	505, 531
ZC7U10E0	499
ZC7U10F0	499
ZC7U11E0	499
ZE7S238G	250
ZE7S288G	250
ZE7S338G	250
ZE7S388G	250
ZE7S438G	250
ZE7S488G	250
ZE7S538G	250
ZE7Sxx8G	236, 238, 240
ZE7V1082G	250
ZE7V1088G	250
ZE7V332G	250
ZE7V338G	250
ZE7V482G	250
ZE7V488G	250
ZE7V782G	250
ZE7V788G	250
ZE7VxxxxG	230, 238
ZE7W1082G	250
ZE7W1088G	250
ZE7W332G	250
ZE7W338G	250
ZE7W482G	250
ZE7W488G	250
ZE7W782G	250
ZE7W788G	250
ZE7WxxxxG	230, 238
ZF7C7002	228, 234, 236, 244
ZF7C70E2	228, 234, 236, 244
ZF7K7002	226
ZF7K70E2	226
ZF7M7002	222, 228, 234, 236, 242, 244
ZF7M70E2	222, 228, 234, 236, 242, 244
ZF7N7002	220
ZF7N70E2	220
ZFZ.30G0I	531
ZFZ.40G0I	531
ZFZ.45G0I	531
ZI7.0M07	224
ZI7.0MI0	224
ZI7.0MS0	224
ZI7.2CI0	230, 238
ZI7.2CS0	230, 238
ZI7.3CI0	232, 240
ZI7.3CS0	232, 240
ZIF.3000	402
ZIF.3010	400
ZIF.3030	404
ZIF.3050	406
ZIF.7005	364, 366
ZIF.7007	364, 366
ZIF.7008	370
ZIF.70K0	366
ZIF.70M0	364
ZIF.71K0	314
ZIF.71M0	310
ZIF.72B0	368
ZIF.73D0	370
ZIF.74C0	318
ZIF.74D0	322, 326
ZIF.80M0.01	268
ZIF.80M5	268, 310, 314
ZIF.80M7	268, 310, 314
ZIF.81D0.01	272
ZIF.82D0.01	276
ZME.0710	735, 763
ZME.0730	735, 764
ZME.1600.01	765
ZME.1610	765
ZME.2700	765
ZME.5320	765
ZME.xxx0.xx	735
ZML.0040.01	734, 750
ZML.0050	734, 757
ZML.0330	735, 758
ZML.1090	734, 751
ZML.1150.02	735, 759
ZML.1500	768
ZML.1510	768
ZML.3510	768
ZML.3580.01	768
ZML.3600	768
ZML.3710	735, 767
ZML.7000	734, 753
ZML.8000.02	768
ZML.8030	771
ZML.805S	771
ZML.80xx	735
ZML.x5x0.xx	735
ZMM.0350	727, 730
ZMM.0700	727, 729
ZMM.2750.01	727, 728
ZMM.2759	728



品番	ページ
ZOU.30U1I	531
ZR7.1080U	232, 240, 499
ZRE.321S.ID	408, 410
ZRE.363A.ID	437, 467
ZRE.371S.ID	408, 410
ZRE.413A.ID	437, 467
ZRE.421S.ID	408, 410
ZRE.443A.ID	437, 467
ZRE.463A.ID	437, 467
ZRE.471S.ID	408, 410
ZRE.483A.ID	437, 467
ZRE.513A.ID	437, 467
ZRE.521S.ID	408, 410
ZRE.543A.ID	437, 467
ZRE.563A.ID	437, 467
ZRE.613A.ID	437, 467
ZRF.2200.01	328, 330
ZRG.000E3	370
ZRG.000R5F	328, 330
ZRG.1046Z	276, 318, 322, 326
ZRG.1094U	370, 438, 469, 483, 523
ZRG.1104Q	521
ZRG.1104U	418, 419, 483
ZRG.179Q	521
ZRG.204Q	521
ZRG.207RIIC	316, 318, 320, 322, 328, 330
ZRG.207RSIC	316, 318, 320, 322, 324, 326, 328, 330
ZRG.237RIIC	316, 318, 320, 322, 328, 330
ZRG.237RSIC	316, 318, 320, 322, 324, 326, 328, 330
ZRG.287RIIC	316, 318, 320, 322, 328, 330
ZRG.287RSIC	316, 318, 320, 322, 324, 326, 328, 330
ZRG.296V.IC	368, 370
ZRG.337RIIC	316, 318, 320, 322, 328, 330
ZRG.337RSIC	316, 318, 320, 322, 324, 326, 328, 330
ZRG.346V.IC	368, 370
ZRG.387RIIC	316, 318, 320, 322, 328, 330, 334, 336
ZRG.387RSIC	316, 318, 320, 322, 324, 326, 328, 330, 334, 336
ZRG.396V.IC	368, 370, 376
ZRG.437RIIC	316, 318, 320, 322, 328, 330, 334, 336
ZRG.437RSIC	316, 318, 320, 322, 324, 326, 328, 330, 334, 336
ZRG.446V.IC	368, 370, 376
ZRG.454Q	521
ZRG.487RIIC	316, 318, 320, 322, 328, 330, 334, 336
ZRG.487RSIC	316, 318, 320, 322, 324, 326, 328, 330, 334, 336
ZRG.496V.IC	368, 370, 376
ZRG.504Q	521
ZRG.537RIIC	316, 318, 320, 322, 328, 330, 334, 336
ZRG.537RSIC	316, 318, 320, 322, 324, 326, 328, 330, 334, 336
ZRG.546V.IC	368, 370, 376
ZRG.587RIIC	316, 318, 320, 322, 328, 330, 334, 336
ZRG.587RSIC	316, 318, 320, 322, 324, 326, 328, 330, 334, 336
ZRG.596V.IC	368, 370, 376
ZRG.804Q	521
ZRM.5500	385, 414
ZRR.5200	346
ZRU.00F0	418, 419, 523
ZRU.00Z0	418, 523
ZRU.01E0	521
ZRU.10B1E	419
ZRU.11F0	521
ZS7M400LU	252
ZS7M400MU	428, 430, 436
ZS7M600MU	428, 430, 436
ZS7M650LU	252
ZS7M750MU	428, 430, 436
ZSD.1200S	415
ZSF.1200	402, 404, 406, 408, 410
ZSF.1300	402, 404, 406, 408, 410
ZSF.130E	402, 404, 406, 408, 410
ZSF.1510	400
ZSF.1610	400
ZSF.1700	402, 404, 406, 408, 410
ZSF.1800	402, 404, 406, 408, 410
ZSF.3502	264, 266, 306, 308, 312, 316, 320, 324, 328, 330, 334, 336, 362, 364, 366, 368, 370, 374, 376
ZSF.3602	264, 266, 306, 308, 312, 316, 320, 324, 334, 336, 362, 364, 366, 368, 370, 374, 376
ZSF.3902	264, 266, 306, 308, 312, 316, 320, 324, 334, 336, 362, 364, 366, 368, 370, 374, 376
ZSF.5220	270, 274, 280, 282
ZSF.532E	270, 274, 280, 282
ZSI.010Q	517
ZSI.010SI	517
ZSI.020Q	517
ZSI.020SI	517
ZSI.030SI	517
ZSI.040SI	517
ZSI.12VEI4	511
ZSI.12VEI6	511
ZSI.12VEI7	511
ZSI.12VUI4	512
ZSI.12VUI6	512
ZSI.12VUI7	512
ZSI.450BI1N	510, 512, 514, 516
ZSI.450BI2N	510, 516
ZSI.450BI3E	511, 516
ZSI.450BI3N	510, 514, 516
ZSI.450FI1	516
ZSI.450FI2N	510, 512, 516
ZSI.450FI3	512, 513, 514, 516
ZSI.450KI2N	512, 514, 516
ZSI.450KI3N	512, 514, 516
ZSI.450KI4N	510, 514, 516
ZSI.450MI3	514, 516
ZSI.500BI1N	510, 512, 514, 516
ZSI.500BI2N	510, 516
ZSI.500BI3	510, 514, 516
ZSI.500BI3E	511, 516
ZSI.500FI1	516
ZSI.500FI2N	510, 512, 516
ZSI.500FI3	512, 513, 514, 516
ZSI.500KI2N	512, 514, 516
ZSI.500KI3N	512, 514, 516
ZSI.500KI4	510, 514, 516
ZSI.500MI3	514, 516
ZSI.550BI1N	510, 512, 514, 516
ZSI.550BI2N	510, 516
ZSI.550BI3	510, 514, 516
ZSI.550FI1	516
ZSI.550FI2N	510, 512, 516
ZSI.550FI3	512, 516
ZSI.550KI2N	512, 514, 516
ZSI.550KI3N	512, 514, 516
ZSI.550KI4	510, 514, 516
ZSI.550MI3	514, 516
ZSI.600BI1N	510, 512, 514, 516
ZSI.600BI2N	510, 516
ZSI.600BI3	510, 511, 514, 516
ZSI.600FI1	516
ZSI.600FI2N	510, 511, 512, 516
ZSI.600FI3	512, 516
ZSI.600KI2N	512, 514, 516
ZSI.600KI3N	512, 514, 516
ZSI.600KI4	510, 514, 516
ZSI.600MI3	514, 516
ZSI.60VEI4	510
ZSI.60VEI6	510
ZSI.60VEI7	510
ZSI.60VUI4	512
ZSI.60VUI6	512
ZSI.60VUI7	512
ZSI.650BI1N	510, 512, 514, 516
ZSI.650BI2N	510, 516
ZSI.650BI3	510, 511, 514, 516
ZSI.650FI1	516
ZSI.650FI2N	510, 511, 512, 516
ZSI.650FI3	512, 516
ZSI.650KI2N	512, 514, 516
ZSI.650KI3N	512, 514, 516
ZSI.650KI4	510, 514, 516
ZSI.650MI3	514, 516
ZSI.90VEI4	510
ZSI.90VEI6	510
ZSI.90VEI7	510
ZSI.90VUI4	512
ZSI.90VUI6	512
ZSI.90VUI7	512
ZST.1160W	430, 659



品番	ページ
ZST.410TT	454, 462, 466
ZST.410TV	450, 458, 466
ZST.450BA	291, 345, 383
ZST.450BB	384
ZST.500BA	291, 345, 383
ZST.500BB	384
ZST.550BA	291, 345, 383
ZST.550BB	384
ZST.600BA	291, 345, 383
ZST.600BB	384
ZST.600TV	450, 458, 466
ZST.650BA	291, 345, 383
ZST.650BB	384
ZST.650TT	454, 462, 466
ZST.750TV	450, 466
ZSZ.01F0	517, 531
ZSZ.02F0	517, 531
ZSZ.02M0	517, 531
ZTU.00D0	438, 469, 482
ZTU.00Z0	438, 469, 482
ZV7.1043C01	224, 232, 240
ZV7.1043MN1	230, 238



















すべての内容に関する著作権はブルム社の所有に属するものとします。
製品の仕様は予告なく変更することがあります。
KA-120/6JA-JP/06.17-1
IDNR 774.434.1

デニカ株式会社
本社
〒273-0032
千葉県船橋市葛飾町2-474-8
Tel.: 047-437-0310
Fax: 047-437-2130

大阪営業所
〒534-0024
大阪市都島区東野田町4-6-22
Tel.: 06-6242-1144
Fax: 06-6242-1145
www.denica.co.jp

Julius Blum GmbH
Beschlägefabrik
6973 Höchst, Austria
Tel.: +43/5578/705-0
Fax: +43/5578/705-44
E-Mail: info@blum.com
www.blum.com

ISO 9001 Certified Quality System
ISO 14001 Certified Environmental System
ISO 50001 Certified Energy System

blum®