タンデムボックスプラスブルモーション

引出レールシステム

お好きな物を選んでください

デザインと仕上の種類が豊富なのでタンデムボックスプラスブルモーションの好きな物を選択できます。

白い扉や前板にマッチする物を選びますか、それともステンレス製の家電製品にマッチする物にしますか？

タンデムボックスは素材、色、高さ等ヴァリュエーションが豊富なのであなたの夢やアイデアを実現できます。

W/G
スチール製（ホワイト）

EV/G
アルミ

IG/G
ステンレス

WA/G
スチール製　メタリックグレー（RAL9006）

タンデムボックスプラスブルモーション

一覧

基本部品 144

- 引出
- 内引出
- 深型引出
- 深型内引出
- スペースコーナーシンクロモーション
- シンクキャビネット
- トールボーイ

オルガライン 202

- 食品
- カトラリー
- 小物・雑貨
- 食器
- タッパー
- 食器洗い道具
- 食器洗い用品
- リサイクル/ごみ分別/洗剤類
- キッチン用品/ナイフ/小物家電
- 食品入りタッパー類
- スパイス
- 瓶
- 瓶/包丁
- 瓶/食品
- 調理道具
- 鍋/フタ/調理道具
- ベーキング材料
- ベーキングトレー

アクセサリー

スチール背板	190
サイドスタビライザー	191
前後スタビライザー	191
メータファイル	192
オルガライン	231
ネジ止め	30
センタービット	30
戸あたり	30
ドライバー	31

取付、取りはずし、調整

受レールネジ止め位置	193
引出/ギャラリー付引出	194
調整	195
ダブルボックスサイド	195
ガラスボックスサイド	195
外付けブルモーション	196
内引出	196
内引出用底板止め	197
シンクキャビネット	198
スペースコーナーシンクロモーション	198
オルガライン	232

記号説明

- 特注品
- 目次
- アクセサリー
- スペースコーナーシンクロモーション
- シンクキャビネット
- トールボーイ
- 引出
- 内引出
- 深型引出
- 深型内引出
- ギャラリー
- ダブルギャラリー
- ダブルボックスサイド
- ガラスボックスサイド
- 取り付け高さまたはキャビネット最小必要寸法
- 引出側部の高さ
- 動荷重（kg）
- ダイナミックスペース —食品収納ゾーン
- ダイナミックスペース —食器収納ゾーン
- ダイナミックスペース —洗いゾーン
- ダイナミックスペース —下準備ゾーン
- ダイナミックスペース —調理ゾーン
- プランニング
- 切断
- 取付
- 取付、取りはずし、調整
- 食器洗い機 65℃まで

タンデムボックスプラスブルモーション

一覧　標準部品

標準キャビネット

基本部品	引出			内引出		
N T68 N	81.5	358N 30	146			
M T83 M	96.5	358M 359M 30/50	148	105	30/50	150
K T115 K	128.5	358K 359K 30/50	152	134	30/50	154

基本部品	ギャラリー付引出			ギャラリー付内引出		
B T83 M ギャラリー	160	30/50	156	160	30/50	158
C T115 K ギャラリー	192	30/50	160	192	30/50	162
D T83 M ダブルギャラリー	224	30/50	164	224	30/50	166
D T83 M ダブルボックスサイド Z37H	224	30/50	168	224	30/50	170
D T83 M ガラスボックスサイド Z36H000G.02	224	30/50	172	224	30/50	174

タンデムボックスプラスブルモーション

一覧　標準部品

スペースコーナーシンクロモーション

基本部品	コーナーポストなし引出	コーナーポスト付引出
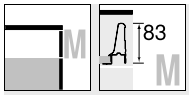	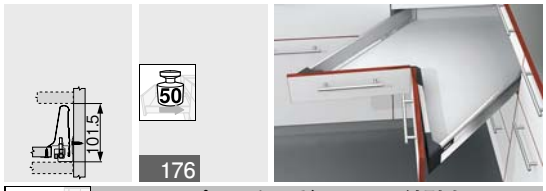 176	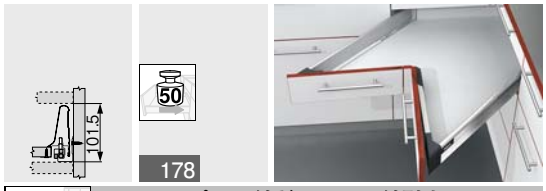 178

基本部品	コーナーポストなしギャラリー付引出	コーナーポスト付ギャラリー付引出
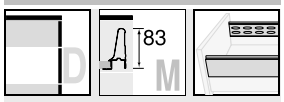 ダブルボックスサイド Z37H	180	182

シンクキャビネット

基本部品	引出	内引出
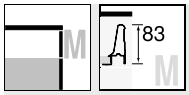	184	150

基本部品	ギャラリー付引出
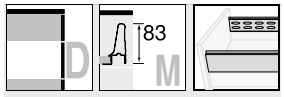 ダブルボックスサイド Z37H	186
ダブルボックスサイド Z37H	168

トールボーイ	キャビネット幅400−600mm
	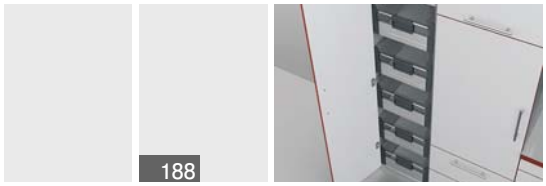 188

タンデムボックスプラスブルモーション

引出

製品

特長

- 全開型、外から見えないレール。
- 引出側部の高さは68mm。
- タンデムローラーにより長期間引出をスムーズに開閉できます。
- 引出側部はスチールエポキシ塗装。アルミとステンレスもあります。
- スチールのグレー色（RAL9006）が標準色。ホワイトもあります。
- 動荷重は30kg。
- インサータ式前板取付具（ZSF3902）は取付・取りはずしに道具不要。
- 前板の2方向調整可（上下・左右）。
- 引出が静かに閉まるブルモーションが内蔵されています。

キャビネット最小寸法

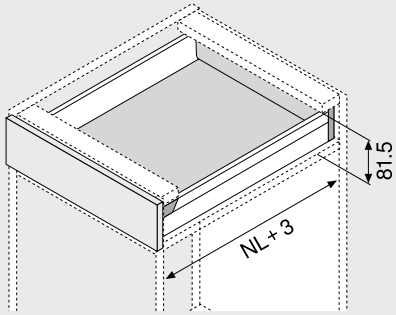

NL　レール長さ

品番

1 受レール左右

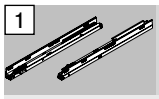

レール長さ NL	30kg
400mm	558.4001B
450mm	558.4501B
500mm	558.5001B
550mm	558.5501B

2 引出側部左右 脇カバーはZAA230N左右

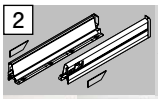

W/G	WA/G	EV/G (アルミ)	IG/G (ステンレス)
358N4002S		358N4002A	358N4002I
358N4502S		358N4502A	358N4502I
358N5002S		358N5002A	358N5002I
358N5502S		358N5502A	358N5502I

3 木製背板取付具左右

グレー（標準）、ホワイト、ニッケル	Z30N000S.04
スチール背板	190

4 前板取付具

インサータ式	2×	ZSF.3902
木ネジ止め	2×	ZSF.3502
打込式	2×	ZSF.3602

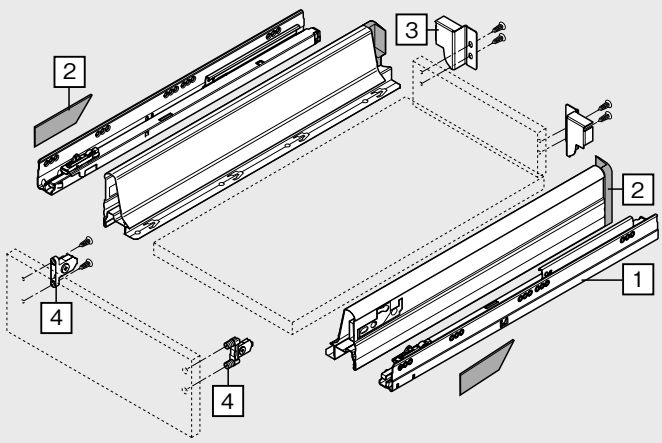

タンデムボックスプラスブルモーション

引出

取付寸法

キャビネット最小寸法

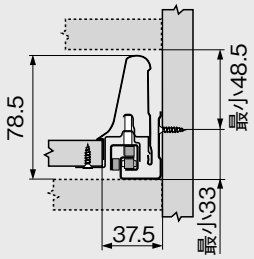

前板取付具木ネジ用の取付寸法

B＝前板のカブリ代

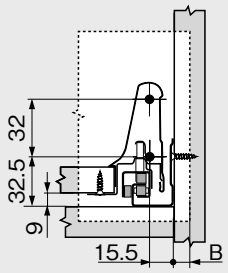

前板取付具インサータ式と打込式の取付寸法

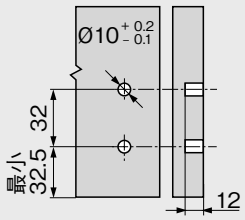

木製背板取付寸法

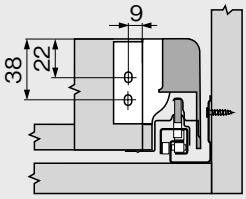

受レールネジ穴位置

レール長さ　NL (mm)

400
450
500
550

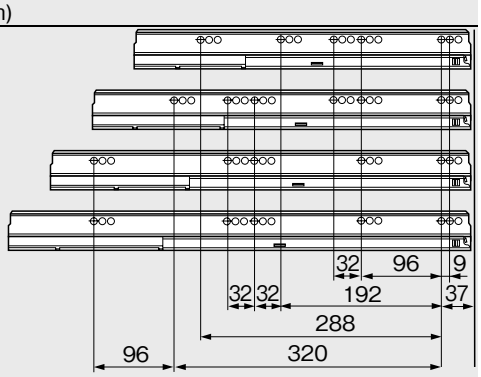

キャビネット奥行最小内寸＝レール長さNL＋3mm

受レールネジ穴位置 193

16mm厚パーチの場合の切断寸法

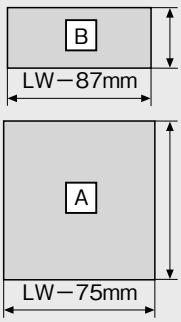

背板
69mm

底板
木製背板の場合
NL－24mm
スチール背板の場合
NL－22mm

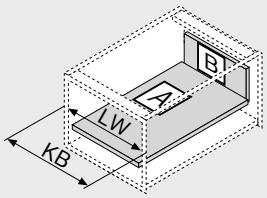

KB　キャビネット幅
LW　キャビネット内寸幅
NL　レール長さ

参考ページ

タンデムボックスプラスブルモーション一覧 144
アクセサリー 191
取付と調整 194
ジグ・機械 374
技術詳細 446

タンデムボックスプラスブルモーション

引出

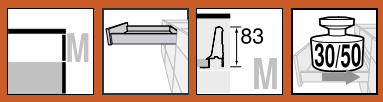

製品

特長

- 全開型、外から見えないレール。
- 引出側部の高さは83mm。
- タンデムローラーにより長期間引出をスムーズに開閉できます。
- 引出側部はスチールエポキシ塗装。アルミとステンレスもあります。
- スチールのグレー色（RAL9006）が標準色。ホワイトもあります。
- 動荷重は30kgと50kg。
- インサータ式前板取付具（ZSF3902）は取付・取りはずしに道具不要。
- 前板の2方向調整可（上下・左右）。
- 引出が静かに閉まるブルモーションが内蔵されています。

キャビネット最小寸法

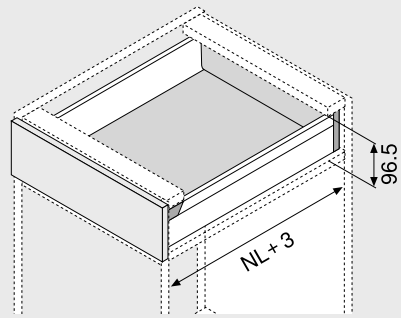

NL　レール長さ

品番

1 受レール左右

レール長さ NL	30kg	50kg
270mm	558.2701B	
300mm	558.3001B	
350mm	558.3501B	
400mm	558.4001B	
450mm	558.4501B	559.4501B
500mm	558.5001B	559.5001B
550mm	558.5501B	559.5501B
600mm		559.6001B
650mm		559.6501B

2 引出側部左右 脇カバーはZAA230N左右

W/G	WA/G	EV/G（アルミ）	IG/G（ステンレス）
358M2702S		358M2702A	358M2702I
358M3002S		358M3002A	358M3002I
358M3502S		358M3502A	358M3502I
358M4002S		358M4002A	358M4002I
358M4502S		358M4502A	358M4502I
358M5002S		358M5002A	358M5002I
358M5502S		358M5502A	358M5502I
359M6002S		359M6002A	359M6002I
359M6502S		359M6502A	359M6502I

3 木製背板取付具左右

グレー（標準）、ホワイト、ニッケル	Z30M000S.04
スチール背板	190

4 前板取付具

インサータ式	2×	ZSF.3902
木ネジ止め	2×	ZSF.3502
打込式	2×	ZSF.3602

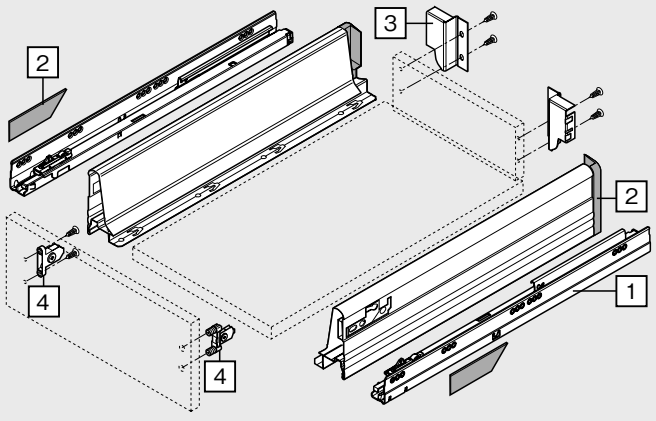

タンデムボックスプラスブルモーション

引出

製品

キャビネット最小寸法

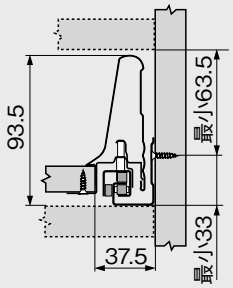

前板取付具木ネジ用の取付寸法

B＝前板のカブリ代

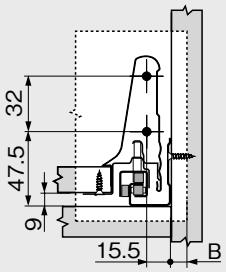

前板取付具インサータ式と打込式

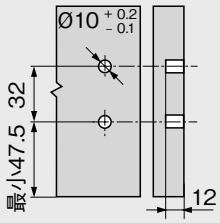

木製背板取付寸法

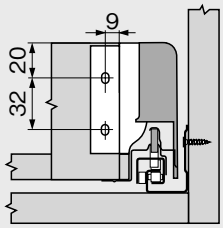

受レールネジ穴位置

レール長さ　NL (mm)

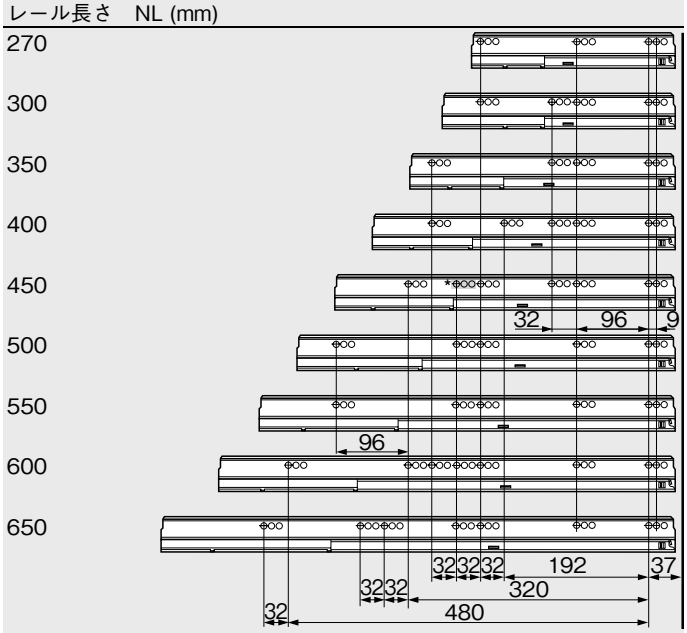

キャビネット奥行最小内寸＝レール長さNL＋3mm

* 558.4501B（30kg）のみのネジ穴

受レールネジ穴位置 193

16mm厚パーチの場合の切断寸法

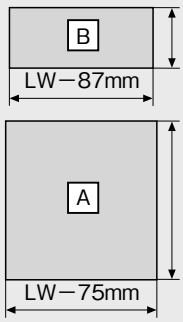

背板
84mm

底板
木製背板の場合
NL－24mm
スチール背板の場合
NL－22mm

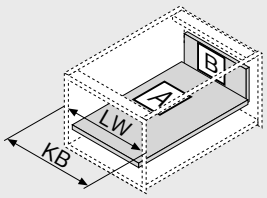

KB　キャビネット幅
LW　キャビネット内寸幅
NL　レール長さ

参考ページ

タンデムボックスプラスブルモーション一覧	144
オルガライン一覧	202
オルガライン使用例 —カトラリー	204
オルガライン使用例 —雑貨・小物	206
オルガライン使用例 —キッチン用品/包丁/小物家電	210
オルガライン使用例 —調理道具	212
オルガライン —セット/アクセサリー	214
アクセサリー	191
取付と調整	194
ジグ・機械	374
技術詳細	446

タンデムボックスプラスブルモーション

内引出

製品

特長

- 全開型、外から見えないレール。
- 引出側部の高さは83mm。
- タンデムローラーにより長期間引出をスムーズに開閉できます。
- 引出側部はスチールエポキシ塗装。アルミとステンレスもあります。
- スチールのグレー色（RAL9006）が標準色。ホワイトもあります。
- 動荷重は30kgと50kg。
- インサータ式前板取付具（ZSF3902）は取付・取りはずしに道具不要。
- 前板の2方向調整可（上下・左右）。
- 引出が静かに閉まるブルモーションが内蔵されています。
- 内引出はハンドル付きかハンドルと連動ラッチ付き。

キャビネット最小寸法

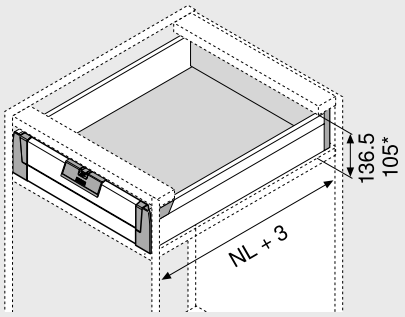

*　ハンドルZIF.7005付
NL　レール長さ

品番

1 受レール左右

レール長さ NL	30kg	50kg
270mm	558.2701B	
300mm	558.3001B	
350mm	558.3501B	
400mm	558.4001B	
450mm	558.4501B	559.4501B
500mm	558.5001B	559.5001B
550mm	558.5501B	559.5501B
600mm		559.6001B
650mm		559.6501B

2 引出側部左右（グレーが標準）脇カバーはZAA230N左右

W/G	WA/G	EV/G（アルミ）	IG/G（ステンレス）
358M2702S		358M2702A	358M2702I
358M3002S		358M3002A	358M3002I
358M3502S		358M3502A	358M3502I
358M4002S		358M4002A	358M4002I
358M4502S		358M4502A	358M4502I
358M5002S		358M5002A	358M5002I
358M5502S		358M5502A	358M5502I
359M6002S		359M6002A	359M6002I
359M6502S		359M6502A	359M6502I

3 木製背板取付具左右

グレー（標準）、ホワイト、ニッケル	Z30M000S.04
スチール背板	190

4 前板取付具左右

RAL 7037　ダークグレー	ZIF.70M0
内引出用底板止めは Z31A0008	

5 アルミ前板

グレー、ホワイト、アルマイト、ニッケル	Z31A1081A
カットして使用　1081 mm	
切断寸法＝キャビネット内寸幅（LW）−87mm	

6a ハンドル（オプション）

ナイロン	ZIF.7005
RAL 7037　ダークグレー	

6aの代わり

6b ハンドルと連動ラッチ（オプション）

ナイロン	ZIF.7007
RAL 7037　ダークグレー	

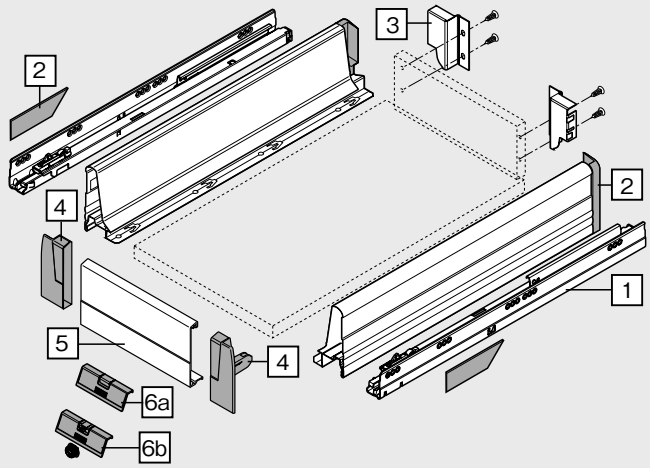

タンデムボックスプラスブルモーション

内引出

取付寸法

キャビネット最小寸法

* ZIF.7005 を使用するには高さ72mm以上必要です。

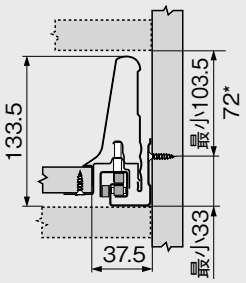

連動ラッチ加工寸法

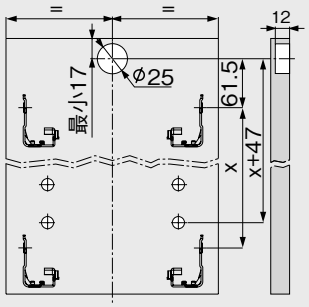

木製背板取付寸法

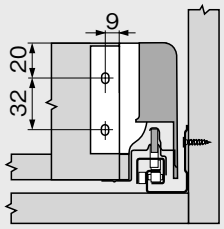

受レールネジ穴位置

レール長さ　NL (mm)

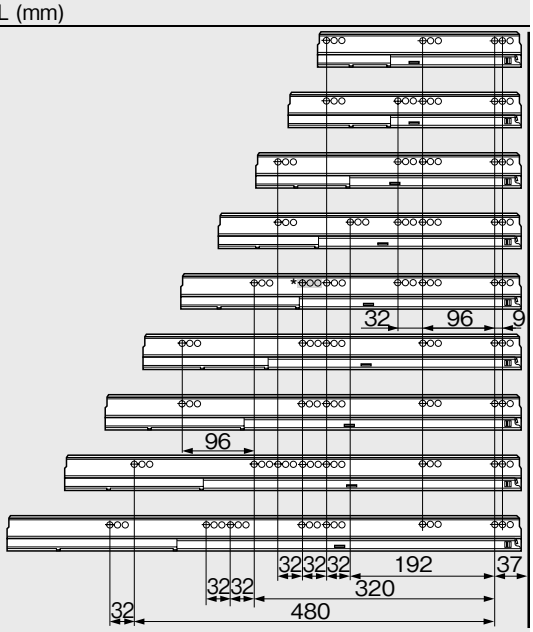

キャビネット奥行最小内寸＝レール長さNL＋3mm

* 558.4501B (30kg) のみのネジ穴

受レールネジ穴位置 193

16mm厚パーチの場合の切断寸法

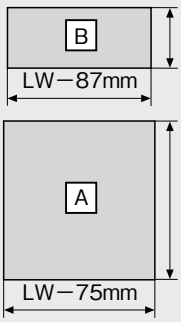

背板
84mm

底板
木製背板の場合
NL－24mm
スチール背板の場合
NL－22mm

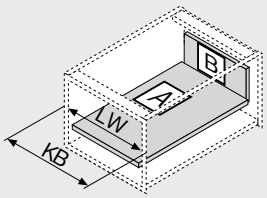

KB　キャビネット幅
LW　キャビネット内寸幅
NL　レール長さ

参考ページ

タンデムボックスプラスブルモーション一覧 144	オルガライン使用例 —キッチン用品/包丁/小物家電 210
オルガライン一覧 202	オルガライン使用例 —調理道具 212
オルガライン使用例 —カトラリー 204	オルガライン —セット/アクセサリー 214
オルガライン使用例 —雑貨・小物 206	アクセサリー 191
オルガライン使用例 —食器洗い道具 208	取付と調整 194
	ジグ・機械 374
	技術詳細 446

タンデムボックスプラスブルモーション

引出

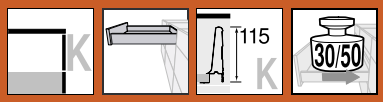

製品

特長

- 全開型、外から見えないレール。
- 引出側部の高さは115mm。
- タンデムローラーにより長期間引出をスムーズに開閉できます。
- 引出側部はスチールエポキシ塗装。グレー色（RAL9006）が標準色。ホワイトもあります。
- 動荷重は30kgと50kg。
- インサータ式前板取付具（ZSF3902）は取付・取りはずしに道具不要。
- 前板の2方向調整可（上下・左右）。
- 引出が静かに閉まるブルモーションが内蔵されています。

キャビネット最小寸法

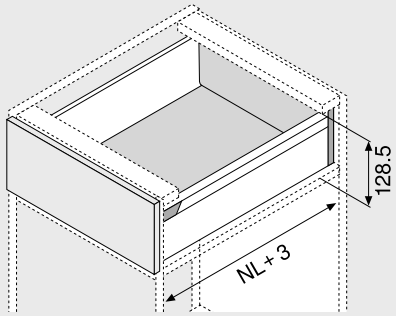

NL　レール長さ

品番

1 受レール左右

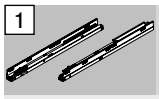

レール長さ NL	30 30kg	50 50kg
400mm	558.4001B	
450mm	558.4501B	559.4501B
500mm	558.5001B	559.5001B
550mm	558.5501B	559.5501B
600mm		559.6001B
650mm		559.6501B

2 引出側部左右
脇カバーはZAA230N左右

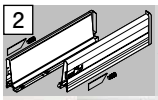

W/G	WA/G
358K4002S	
358K4502S	
358K5002S	
358K5502S	
359K6002S	
359K6502S	

3 木製背板取付具左右

グレーかホワイト	Z30K000S
スチール背板	190

4 前板取付具

インサータ式	2×	ZSF.3902
木ネジ止め	2×	ZSF.3502
打込式	2×	ZSF.3602

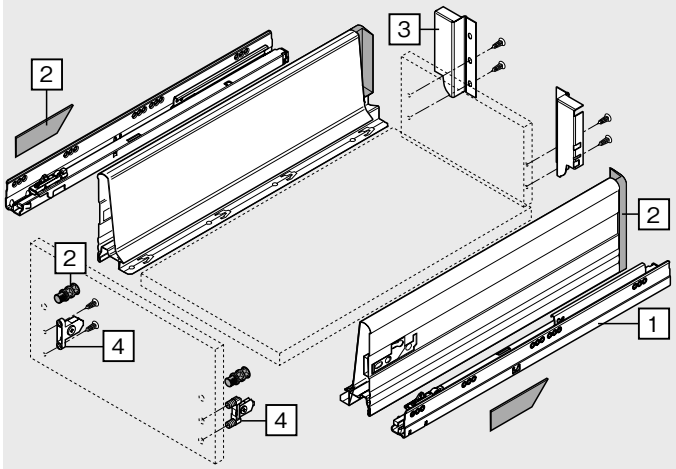

タンデムボックスプラスブルモーション

引出

取付寸法

キャビネット最小寸法

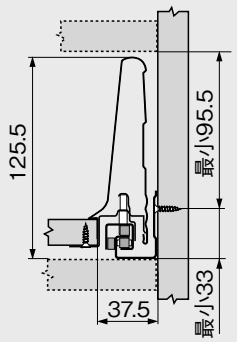

前板取付具木ネジ用の取付寸法

B＝前板のカブリ代

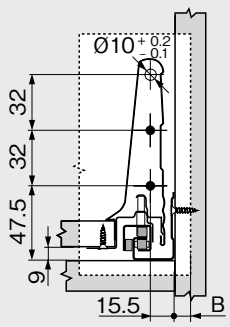

前板取付具インサータ式と打込式

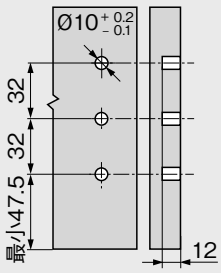

木製背板取付寸法

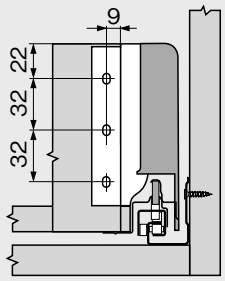

受レールネジ穴位置

レール長さ　NL (mm)

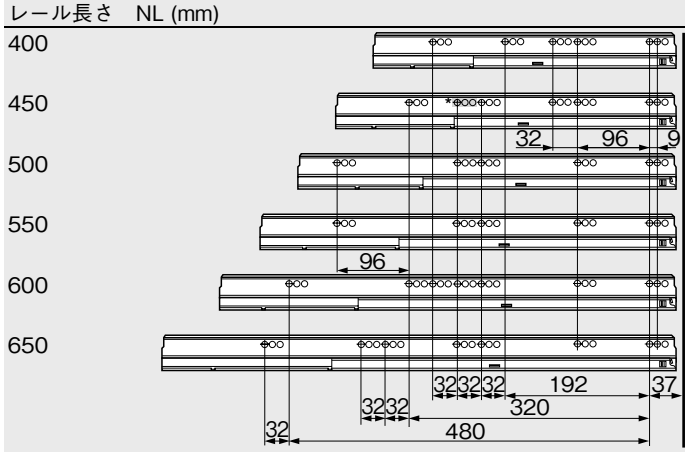

キャビネット奥行最小内寸＝レール長さNL＋3mm

* 558.4501B (30kg) のみのネジ穴

受レールネジ穴位置 193

16mm厚パーチの場合の切断寸法

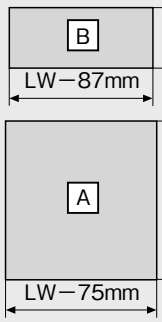

背板
116mm

底板
木製背板の場合
NL−24mm
スチール背板の場合
NL−22mm

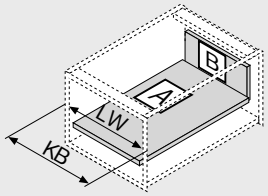

KB　キャビネット幅
LW　キャビネット内寸幅
NL　レール長さ

参考ページ

タンデムボックスプラスブルモーション一覧	144
オルガライン使用例 —カトラリー	202
オルガライン使用例 —雑貨・小物	206
オルガライン使用例 —キッチン用品/包丁/小物家電	210
オルガライン使用例 —調理道具	212
オルガライン —セット/アクセサリー	214
アクセサリー	191
取付と調整	194
ジグ・機械	374
技術詳細	446

タンデムボックスプラスブルモーション

内引出

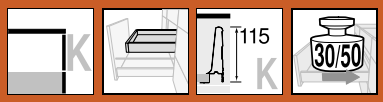

製品

特長

- 全開型、外から見えないレール。
- 引出側部の高さは115mm。
- タンデムローラーにより長期間引出をスムーズに開閉できます。
- 引出側部はスチールエポキシ塗装。グレー色（RAL9006）が標準色。ホワイトもあります。
- 動荷重は30kgと50kg。
- インサータ式前板取付具（ZSF3902）は取付・取りはずしに道具不要。
- 前板の2方向調整可（上下・左右）。
- 引出が静かに閉まるブルモーションが内蔵されています。
- 内引出はハンドル付きかハンドルと連動ラッチ付き。

キャビネット最小寸法

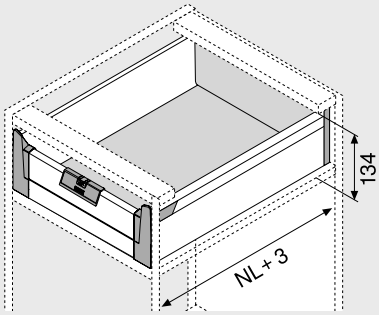

品番

1 受レール左右

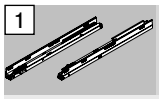

レール長さ NL	30 30kg	50 50kg
400mm	558.4001B	
450mm	558.4501B	559.4501B
500mm	558.5001B	559.5001B
550mm	558.5501B	559.5501B
600mm		559.6001B
650mm		559.6501B

2 引出側部左右 脇カバーはZAA230N左右

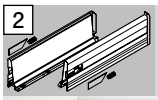

W/G	WA/G
358K4002S	
358K4502S	
358K5002S	
358K5502S	
359K6002S	
359K6502S	

3 木製背板取付具左右

グレー（標準）、ホワイト、ニッケル	Z30K000S
スチール背板	190

4 前板取付具左右

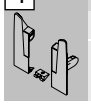

RAL 7037　ダークグレー	ZIF.70K0
内引出用底止めは Z31A0008	

5 アルミ前板

グレー、ホワイト、アルマイト、ニッケル	Z31A1081A
カットして使用　1081mm	
切断寸法＝キャビネット内寸幅（LW）−87mm	

6a ハンドル（オプション）

ナイロン	ZIF.7005
RAL 7037　ダークグレー	

6aの代わり

6b ハンドルと連動ラッチ（オプション）

ナイロン	ZIF.7007
RAL 7037　ダークグレー	

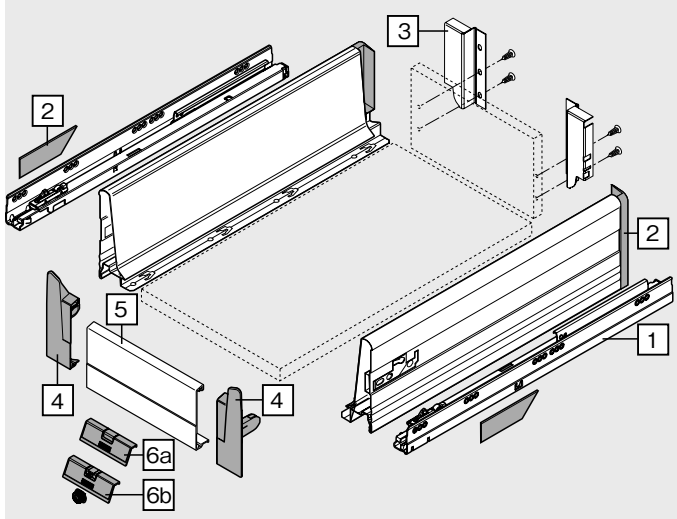

タンデムボックスプラスブルモーション

内引出

取付寸法

キャビネット最小寸法

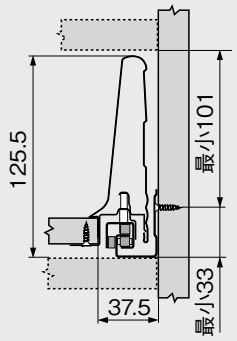

連動ラッチ加工寸法

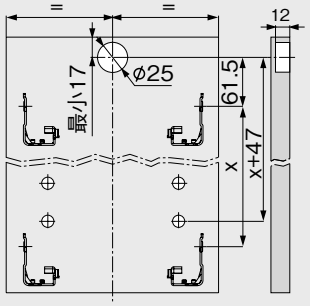

木製背板取付寸法

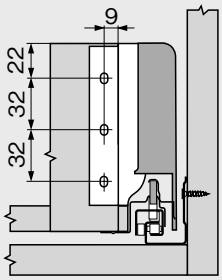

受レールネジ穴位置

レール長さ　NL (mm)

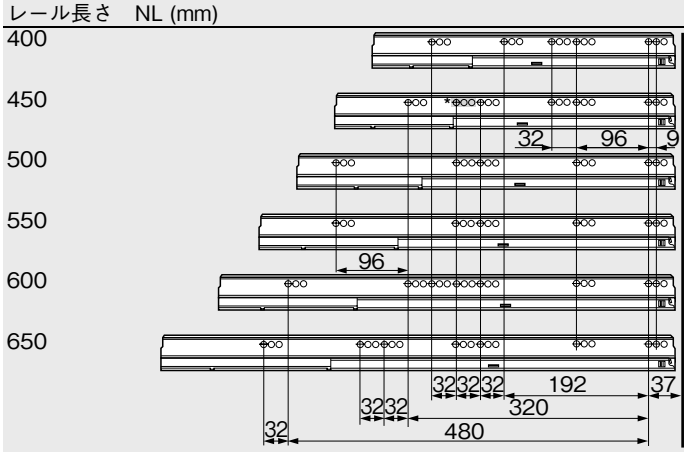

キャビネット奥行最小内寸＝レール長さNL＋3mm

* 558.4501B (30kg) のみのネジ穴

受レールネジ穴位置 193

16mm厚パーチの場合の切断寸法

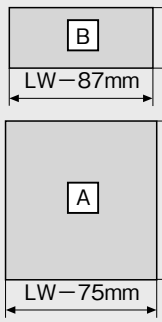

背板
116mm

底板
木製背板の場合
NL−24mm
スチール背板の場合
NL−22mm

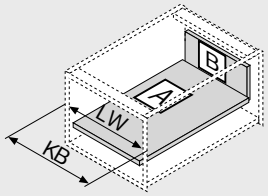

KB　キャビネット幅
LW　キャビネット内寸幅
NL　レール長さ

参考ページ

タンデムボックスプラスブルモーション一覧 144
オルガライン使用例 —カトラリー 204
オルガライン使用例 —雑貨・小物 206
オルガライン使用例 —食器洗い道具 208
オルガライン使用例 —キッチン用品/包丁/小物家電 210
オルガライン使用例 —調理道具 212
オルガライン —セット/アクセサリー 214
アクセサリー 191
取付と調整 194
ジグ・機械 374
技術詳細 446

タンデムボックスプラスブルモーション

ギャラリー付引出

製品

特長

- 全開型、外から見えないレール。
- ギャラリー1個使用。
- タンデムローラーにより長期間引出をスムーズに開閉できます。
- 引出側部はスチールエポキシ塗装。アルミとステンレスもあります。
- スチールのグレー色（RAL9006）が標準色。ホワイトもあります。
- 動荷重は30kgと50kg。
- インサータ式前板取付具（ZSF3902）は取付・取りはずしに道具不要。
- 前板の3方向調整可（上下・左右・傾き）。
- 引出が静かに閉まるブルモーションが内蔵されています。

キャビネット最小寸法

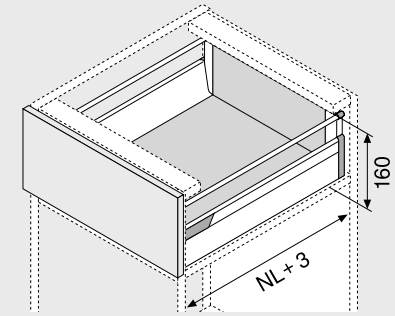

NL　レール長さ

品番

1 受レール左右

受レール NL	30kg	50kg
350mm	558.3501B	
400mm	558.4001B	
450mm	558.4501B	559.4501B
500mm	558.5001B	559.5001B
550mm	558.5501B	559.5501B
600mm		559.6001B
650mm		559.6501B

2 引出側部左右（グレーが標準）脇カバーはZAA230N左右

W/G	WA/G	EV/G（アルミ）	IG/G（ステンレス）
358M3502S	358M3502A	358M3502I	
358M4002S	358M4002A	358M4002I	
358M4502S	358M4502A	358M4502I	
358M5002S	358M5002A	358M5002I	
358M5502S	358M5502A	358M5502I	
359M6002S	359M6002A	359M6002I	
359M6502S	359M6502A	359M6502I	

8 ギャラリーレール左右

グレー、ホワイト、アルマイト、クローム
ZRG.296V.IC
ZRG.346V.IC
ZRG.396V.IC
ZRG.446V.IC
ZRG.496V.IC
ZRG.546V.IC
ZRG.596V.IC

3 木製背板取付具左右

グレー（標準）、ホワイト、ニッケル	Z30B000S.04
スチール背板	190

4 前板取付具左右

インサータ式	2×	ZSF.3902
木ネジ止め	2×	ZSF.3502
打込式	2×	ZSF.3602

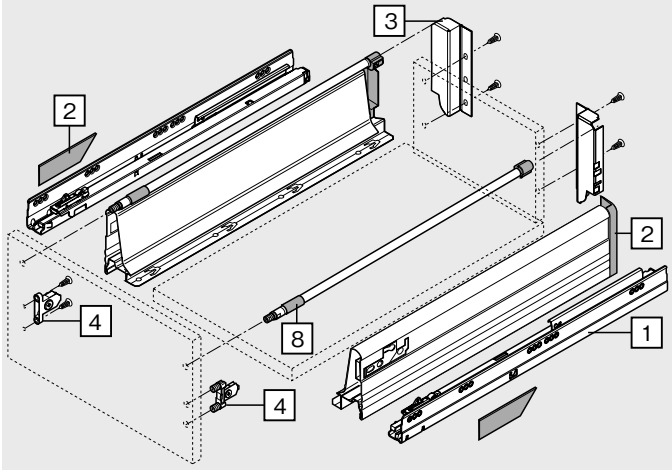

タンデムボックスプラスブルモーション

ギャラリー付引出

取付寸法

キャビネット最小寸法

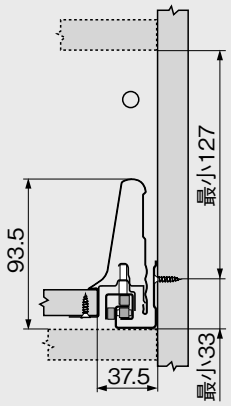

前後取付具木ネジ用の取付寸法

B＝前板のカブリ代

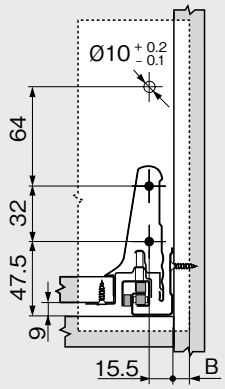

前板取付具インサータ式と打込式

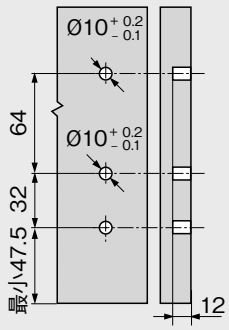

木製背板取付寸法

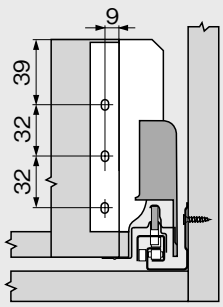

受レールネジ穴位置

レール長さ　NL (mm)

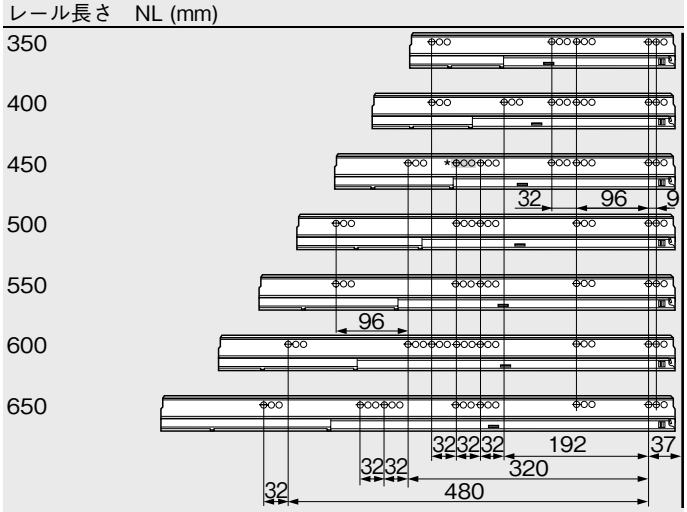

キャビネット奥行最小内寸＝レール長さNL＋3mm

* 558.4501B (30 kg) のみのネジ穴

受レールネジ穴位置 193

16mm厚パーチの場合の切断寸法

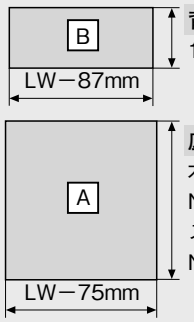

背板
135mm

底板
木製背板の場合
NL−24mm
スチール背板の場合
NL−22mm

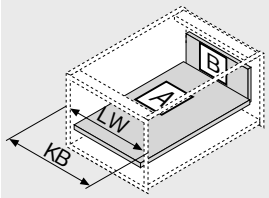

KB　キャビネット幅
LW　キャビネット内寸幅
NL　レール長さ

参考ページ

タンデムボックスプラスブルモーション一覧 144
オルガライン —アクセサリー 231
アクセサリー 191
取付と調整 194
ジグ・機械 374
技術詳細 446

タンデムボックスプラスブルモーション

ギャラリー付内引出

製品

特長

- 全開型、外から見えないレール。
- ギャラリー1個使用。
- タンデムローラーにより長期間引出をスムーズに開閉できます。
- 引出側部はスチールエポキシ塗装。アルミとステンレスもあります。
- スチールのグレー色（RAL9006）が標準色。ホワイトもあります。
- 動荷重は30kgと50kg。
- インサータ式前板取付具（ZSF3902）は取付・取りはずしに道具不要。
- 前板の3方向調整可（上下・左右・傾き）。
- 引出が静かに閉まるブルモーションが内蔵されています。
- ギャラリー付き内引出。

キャビネット最小寸法

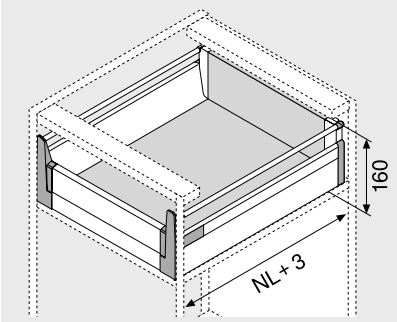

NL　レール長さ

品番

1 受レール左右

レール長さ NL	30kg	50kg
350mm	558.3501B	
400mm	558.4001B	
450mm	558.4501B	559.4501B
500mm	558.5001B	559.5001B
550mm	558.5501B	559.5501B
600mm		559.6001B
650mm		559.6501B

2 引出側部左右（グレーが標準）脇カバーZAA230N左右

W/G	WA/G	EV/G（アルミ）	IG/G（ステンレス）
358M3502S	358M3502A	358M3502I	
358M4002S	358M4002A	358M4002I	
358M4502S	358M4502A	358M4502I	
358M5002S	358M5002A	358M5002I	
358M5502S	358M5502A	358M5502I	
359M6002S	359M6002A	359M6002I	
359M6502S	359M6502A	359M6502I	

8 ギャラリーレール左右

グレー、ホワイト、アルマイト、クローム
ZRG.296V.IC
ZRG.346V.IC
ZRG.396V.IC
ZRG.446V.IC
ZRG.496V.IC
ZRG.546V.IC
ZRG.596V.IC

3 木製背板取付具左右

グレー（標準）、ホワイト、ニッケル	Z30B000S.04
スチール背板	190

4 前板取付具左右

RAL 7037　ダークグレー	ZIF.72B0
内引出用底板止めは Z31A0008	

5 アルミ前板

グレー、ホワイト、アルマイト、ニッケル	Z31A1081A
カットして使用　1081mm	
切断寸法＝キャビネット内寸幅（LW）−87mm	

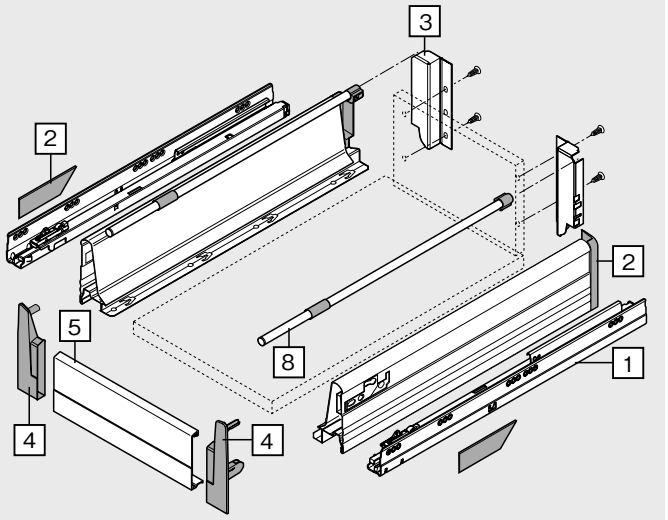

タンデムボックスプラスブルモーション

ギャラリー付内引出

取付寸法

キャビネット最小寸法

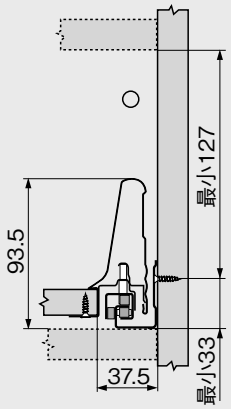

木製背板取付寸法

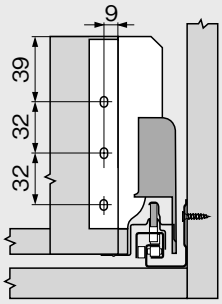

受レールネジ穴位置

レール長さ　NL (mm)

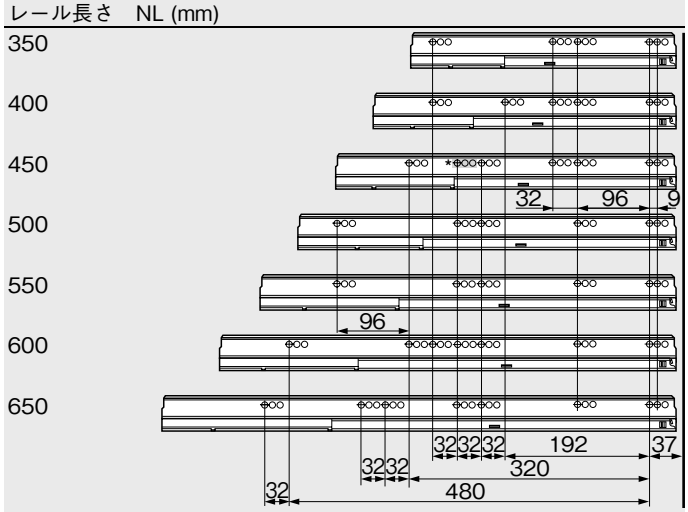

キャビネット奥行最小内寸＝レール長さNL＋3mm

* 558.4501B (30 kg) のみのネジ穴

受レールネジ穴位置 193

16mm厚パーチの場合の切断寸法

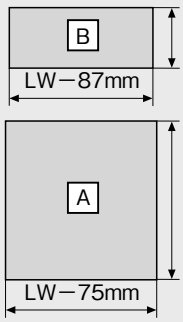

背板
135mm

底板
木製背板の場合
NL−24mm
スチール背板の場合
NL−22mm

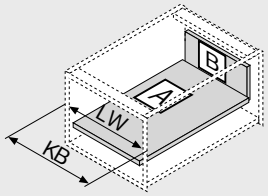

KB　キャビネット幅
LW　キャビネット内寸幅
NL　レール長さ

参考ページ

タンデムボックスプラスブルモーション一覧 144
オルガライン —アクセサリー 231
アクセサリー 191
取付と調整 194
ジグ・機械 374
技術詳細 446

タンデムボックスプラスブルモーション

ギャラリー付引出

製品

特長

- 全開型、外から見えないレール。
- ギャラリー1個使用。
- タンデムローラーにより長期間引出をスムーズに開閉できます。
- 引出側部はスチールエポキシ塗装。
- スチールのグレー色（RAL9006）が標準色。ホワイトもあります。
- 動荷重は30kgと50kg。
- インサータ式前板取付具（ZSF3902）は取付・取りはずしに道具不要。
- 前板の3方向調整可（上下・左右・傾き）。
- 引出が静かに閉まるブルモーションが内蔵されています。

キャビネット最小寸法

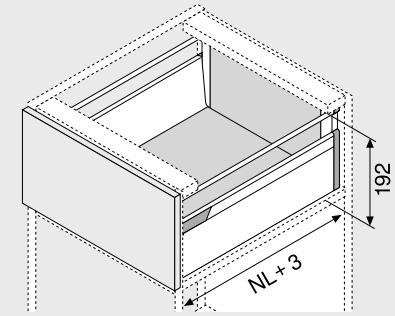

NL　レール長さ

品番

1 受レール左右

レール長さ NL	30kg	50kg
400mm	558.4001B	
450mm	558.4501B	559.4501B
500mm	558.5001B	559.5001B
550mm	558.5501B	559.5501B
600mm		559.6001B
650mm		559.6501B

2 引出側部左右 脇カバーはZAA230N左右

W/G	WA/G
358K4002S	
358K4502S	
358K5002S	
358K5502S	
359K6002S	
359K6502S	

8 ギャラリーレール 左右

グレー、ホワイト
ZRG.346V.IC
ZRG.396V.IC
ZRG.446V.IC
ZRG.496V.IC
ZRG.546V.IC
ZRG.596V.IC

3 木製背板取付具左右

グレー（標準）、ホワイト	Z30C000S
スチール背板	190

4 前板取付具

インサータ式	2×	ZSF.3902
木ネジ止め式	2×	ZSF.3502
打込式	2×	ZSF.3602

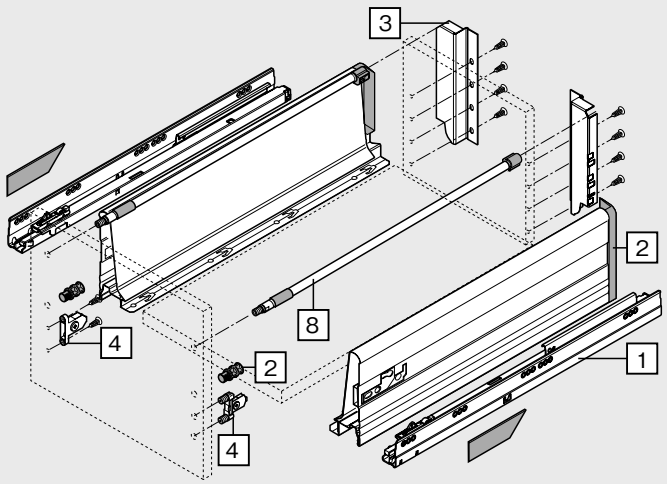

タンデムボックスプラスブルモーション

ギャラリー付引出

取付寸法

キャビネット最小寸法

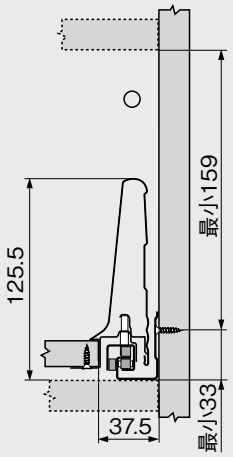

前板取付具木ネジ用の取付寸法

B＝前板のカブリ代

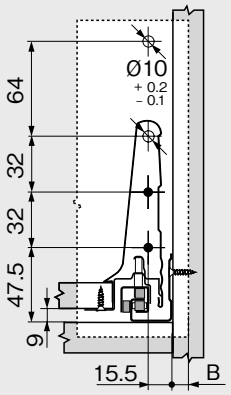

前板取付具インサータ式と打込式

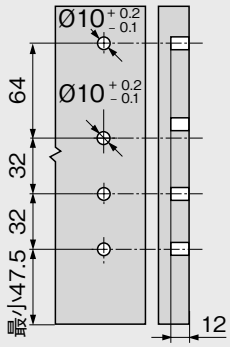

木製背板取付寸法

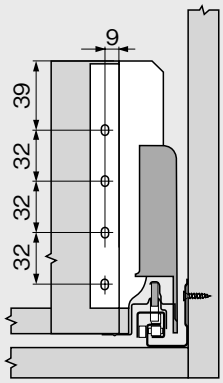

受レールネジ穴位置

レール長さ　NL (mm)

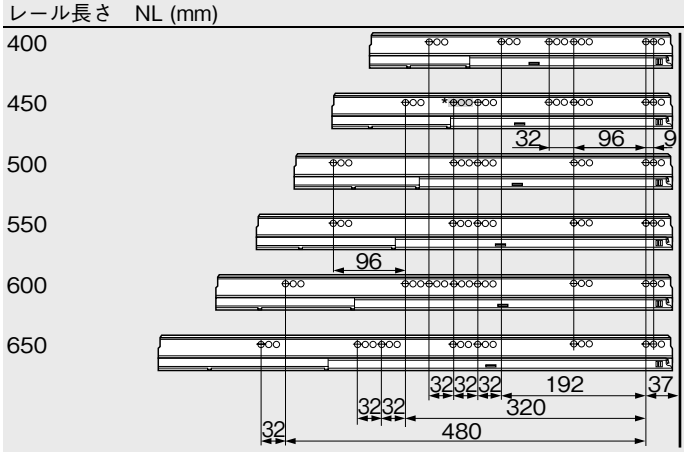

キャビネット奥行最小内寸＝レール長さNL＋3mm

* 558.4501B (30kg) のみのネジ穴

受レールネジ穴位置 193

16mm厚パーチの場合の切断寸法

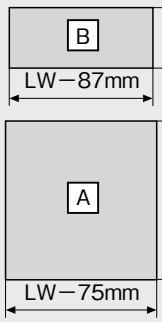

背板
167mm

底板
木製背板の場合
NL−24mm
スチール背板の場合
NL−22mm

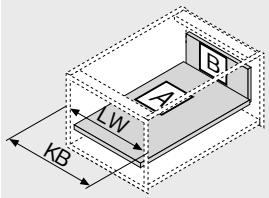

KB　キャビネット幅
LW　キャビネット内寸幅
NL　レール長さ

参考ページ

タンデムボックスプラスブルモーション一覧 144
オルガライン —アクセサリー 231
アクセサリー 191
取付と調整 194
ジグ・機械 374
技術詳細 446

タンデムボックスプラスブルモーション

ギャラリー付内引出

製品

特長

- 全開型、外から見えないレール。
- ギャラリー1個使用。
- タンデムローラーにより長期間引出をスムーズに開閉できます。
- 引出側部はスチールエポキシ塗装。
- スチールのグレー色（RAL9006）が標準色。ホワイトもあります。
- 動荷重は30kgと50kg。
- インサータ式前板取付具（ZSF3902）は取付・取りはずしに道具不要。
- 前板の3方向調整可（上下・左右・傾き）。
- 引出が静かに閉まるブルモーションが内蔵されています。
- ギャラリー付内引出ハンドル付。

キャビネット最小寸法

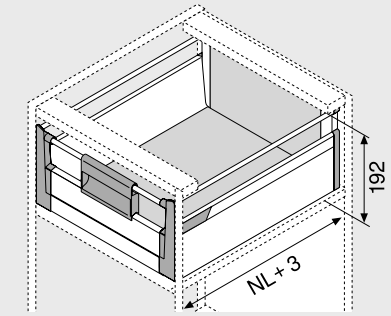

NL　レール長さ

品番

1 受レール左右

レール長さ NL	30 30kg	50 50kg
400mm	558.4001B	
450mm	558.4501B	559.4501B
500mm	558.5001B	559.5001B
550mm	558.5501B	559.5501B
600mm		559.6001B
650mm		559.6501B

2 引出側部左右 脇カバーはZAA230N左右

W/G	WA/G
358K4002S	
358K4502S	
358K5002S	
358K5502S	
359K6002S	
359K6502S	

8 ギャラリーレール 左右

グレー、ホワイト
ZRG.346V.IC
ZRG.396V.IC
ZRG.446V.IC
ZRG.496V.IC
ZRG.546V.IC
ZRG.596V.IC

3 木製背板取付具左右

	Z30C000S
スチール背板	190

4 前板取付具左右

RAL 7037 ダークグレー　ZIF.72C0

内引出用底板止めは Z31A0008

5 アルミ前板

グレー、ホワイト　Z31A1081A

カットして使用　1081mm

切断寸法＝キャビネット内寸幅（LW）－87mm

6 ハンドル

RAL 7037 ダークグレー　ZIF.7008

キャビネット幅900mm以上からはハンドルは2ヶお使いください。

7 クロスギャラリー

グレー、ホワイト　ZRG.1094U

カットして使用　1094mm

切断寸法＝キャビネット幅（KB）－106mm

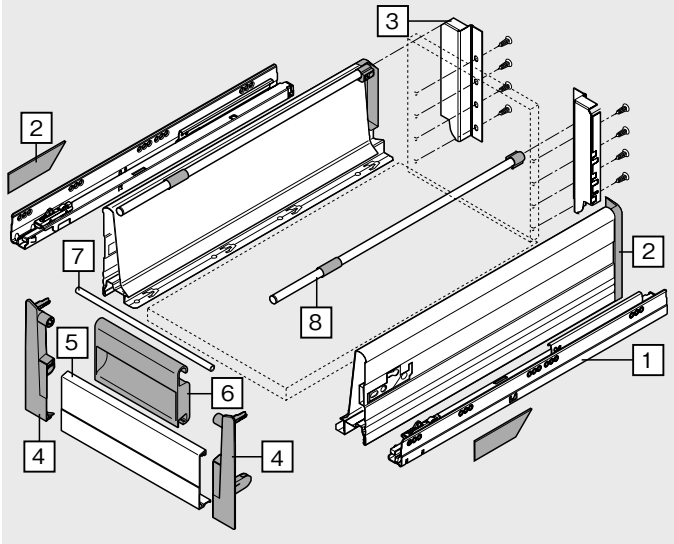

タンデムボックスプラスブルモーション

ギャラリー付内引出

取付寸法

キャビネット最小寸法

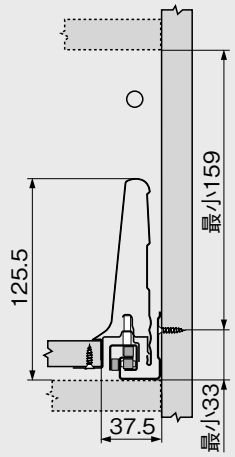

木製背板取付寸法

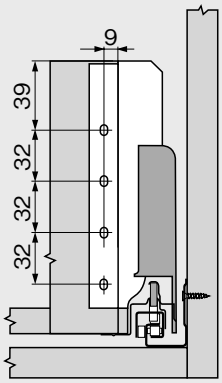

受レールネジ穴位置

レール長さ　NL (mm)

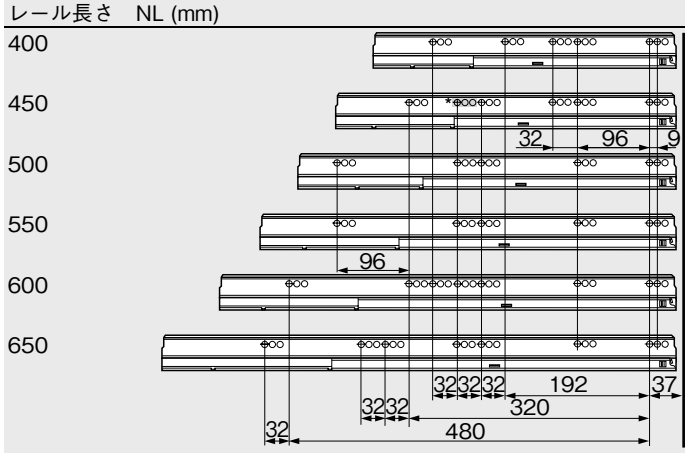

キャビネット奥行最小内寸＝レール長さNL＋3mm

* 558.4501B (30kg) のみのネジ穴

受レールネジ穴位置 193

16mm厚パーチの場合の切断寸法

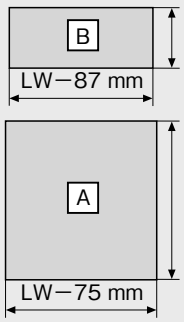

背板
167mm

底板
木製背板の場合
NL−24mm
スチール背板の場合
NL−22mm

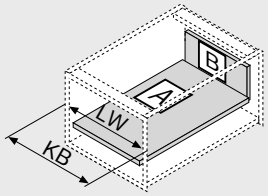

KB　キャビネット幅
LW　キャビネット内寸幅
NL　レール長さ

参考ページ

タンデムボックスプラスブルモーション一覧 144
オルガライン —アクセサリー 231
アクセサリー 191
取付と調整 194
ジグ・機械 374
技術詳細 446

タンデムボックスプラスブルモーション

ギャラリー付引出

製品

特長

- 全開型、外から見えないレール。
- ダブルギャラリー使用。
- タンデムローラーにより長期間引出をスムーズに開閉できます。
- 引出側部はスチールエポキシ塗装。アルミとステンレスもあります。
- スチールのグレー色（RAL9006）が標準色。ホワイトもあります。
- 動荷重は30kgと50kg。
- インサータ式前板取付具（ZSF3902）は取付・取りはずしに道具不要。
- 前板の3方向調整可（上下・左右・傾き）。
- 引出が静かに閉まるブルモーションが内蔵されています。

キャビネット最小寸法

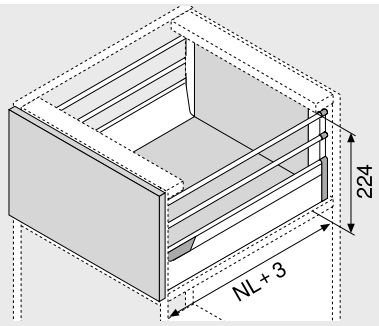

NL　レール長さ

品番

1 受レール左右

レール長さ NL	30kg	50kg
350mm	558.3501B	
400mm	558.4001B	
450mm	558.4501B	559.4501B
500mm	558.5001B	559.5001B
550mm	558.5501B	559.5501B
600mm		559.6001B
650mm		559.6501B

2 引出側部左右（グレーが標準）脇カバーはZAA230N左右

W/G	WA/G	EV/G（アルミ）	IG/G（ステンレス）
358M3502S		358M3502A	358M3502I
358M4002S		358M4002A	358M4002I
358M4502S		358M4502A	358M4502I
358M5002S		358M5002A	358M5002I
358M5502S		358M5502A	358M5502I
359M6002S		359M6002A	359M6002I
359M6502S		359M6502A	359M6502I

8 ギャラリーレール左右

ZRGXXXV.IEが2本必要

グレー、ホワイトアルマイト、クローム	
ZRG.296V.IC	2×
ZRG.346V.IC	2×
ZRG.396V.IC	2×
ZRG.446V.IC	2×
ZRG.496V.IC	2×
ZRG.546V.IC	2×
ZRG.596V.IC	2×

3 木製背板取付具左右

グレー（標準）、ホワイト、ニッケル	Z30D000S
スチール背板	190

4 前板取付具

インサータ式	2×	ZSF.3902
木ネジ止め式	2×	ZSF.3502
打込式	2×	ZSF.3602

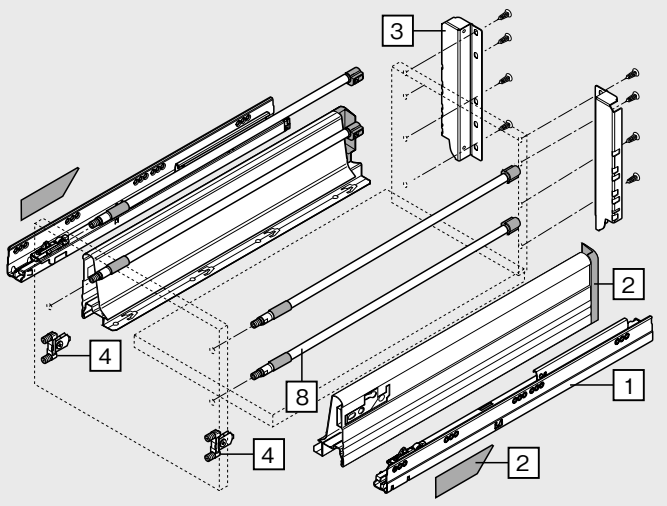

タンデムボックスプラスブルモーション

ギャラリー付引出

取付寸法

キャビネット最小寸法

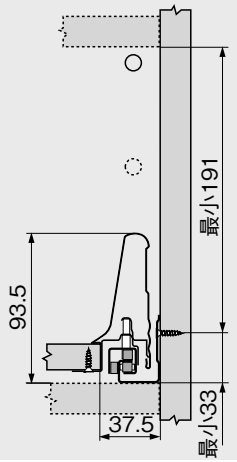

前板取付具木ネジ用の取付寸法

B＝前板のカブリ代

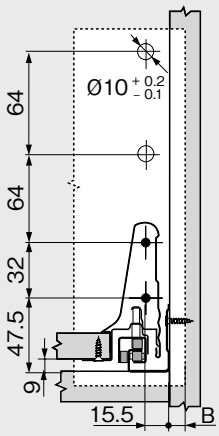

前板取付具インサータ式と打込式

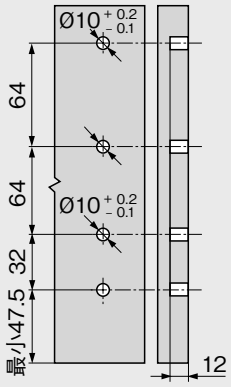

木製背板取付寸法

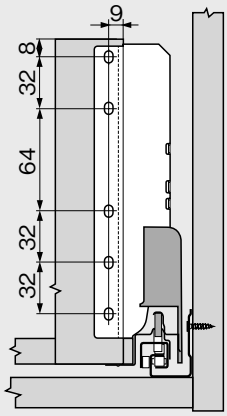

受レールネジ穴位置

レール長さ　NL (mm)

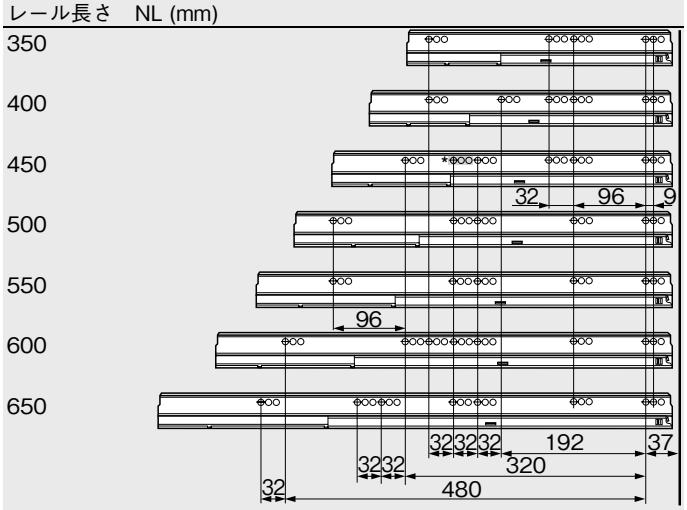

キャビネット奥行最小内寸＝レール長さNL＋3mm

* 558.4501B (30 kg) のみのネジ穴

受レールネジ穴位置 193

16mm厚パーチの場合の切断寸法

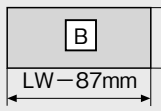

背板

199mm

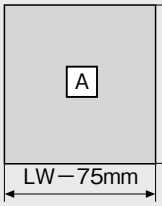

底板

木製背板の場合

NL−24mm

スチール背板の場合

NL−22mm

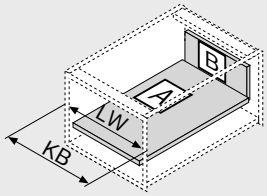

KB　キャビネット幅

LW　キャビネット内寸幅

NL　レール長さ

参考ページ

タンデムボックスプラスブルモーション一覧 144

オルガライン —アクセサリー 231

アクセサリー 191

取付と調整 194

ジグ・機械 374

技術詳細 446

タンデムボックスプラスブルモーション

ギャラリー付内引出

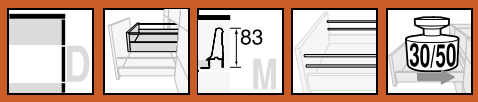

製品

特長

- 全開型、外から見えないレール。
- ダブルギャラリー使用。
- タンデムローラーにより長期間引出をスムーズに開閉できます。
- 引出側部はスチールエポキシ塗装。アルミとステンレスもあります。
- スチールのグレー色（RAL9006）が標準色。ホワイトもあります。
- 動荷重は30kgと50kg。
- インサータ式前板取付具（ZSF3902）は取付・取りはずしに道具不要。
- 前板の3方向調整可（上下・左右・傾き）。
- 引出が静かに閉まるブルモーションが内蔵されています。
- ギャラリー付内引出ハンドル付

キャビネット最小寸法

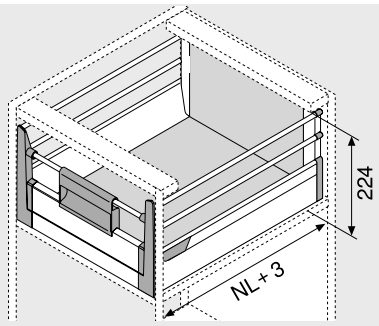

NL　レール長さ

品番

1 受レール左右

レール長さ NL	30 30kg	50 50kg
350mm	558.3501B	
400mm	558.4001B	
450mm	558.4501B	559.4501B
500mm	558.5001B	559.5001B
550mm	558.5501B	559.5501B
600mm		559.6001B
650mm		559.6501B

2 引出側部左右（グレーが標準）脇カバーはZAA230N左右

W/G	WA/G	EV/G（アルミ）	IG/G（ステンレス）
358M3502S		358M3502A	358M3502I
358M4002S		358M4002A	358M4002I
358M4502S		358M4502A	358M4502I
358M5002S		358M5002A	358M5002I
358M5502S		358M5502A	358M5502I
359M6002S		359M6002A	359M6002I
359M6502S		359M6502A	359M6502I

8 ギャラリーレール左右

ZRGXXXV.IEが2本必要

グレー、ホワイト アルマイト、クローム	
ZRG.296V.IC	2×
ZRG.346V.IC	2×
ZRG.396V.IC	2×
ZRG.446V.IC	2×
ZRG.496V.IC	2×
ZRG.546V.IC	2×
ZRG.596V.IC	2×

3 木製背板取付具左右

グレー（標準）、ホワイト、ニッケル	Z30D000S
スチール背板	190

4 前板取付具左右

RAL 7037 ダークグレー　ZIF.73D0

内引出用底板止めは Z31A0008

5 アルミ前板

グレー、ホワイト、アルマイト、ニッケル　Z31A1081A

カットして使用　1081mm

切断寸法＝キャビネット内寸幅（LW）−87mm

6 ハンドル

RAL 7037 ダークグレー　ZIF.7008

キャビネット幅900mm以上からはハンドルは2ヶお使いください。

7 クロスギャラリー

グレー、ホワイト、アルマイト、ニッケル　ZRG.1094U

カットして使用　1094mm

切断寸法＝キャビネット幅（KB）−106mm

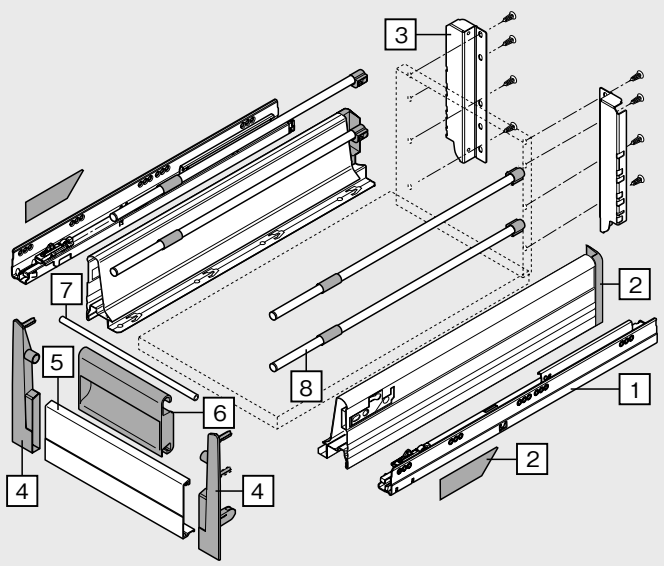

タンデムボックスプラスブルモーション

ギャラリー付内引出

取付寸法

キャビネット最小寸法

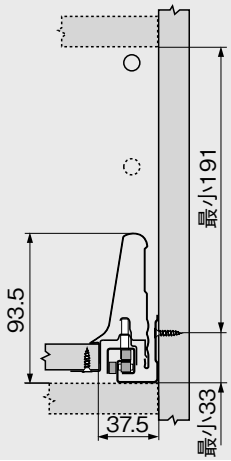

木製背板取付寸法

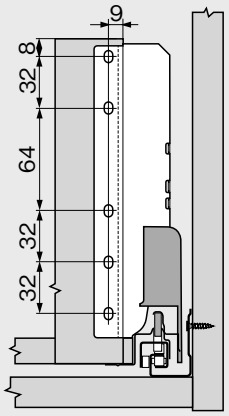

受レールネジ穴位置

レール長さ　NL (mm)

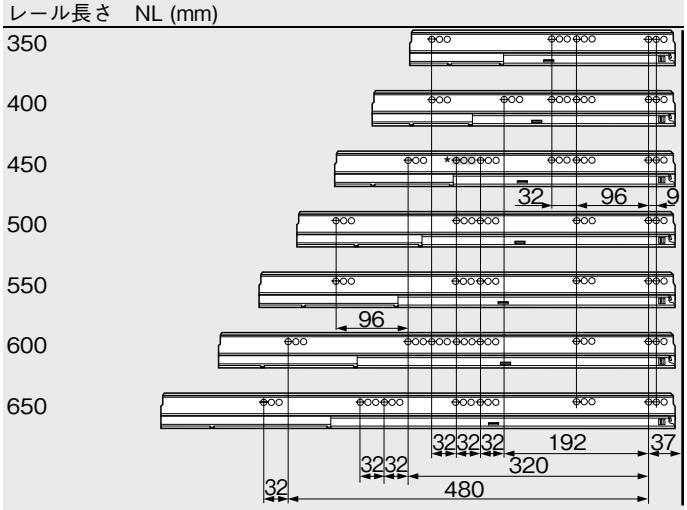

キャビネット奥行最小内寸＝レール長さNL＋3mm

* 558.4501B (30kg) のみのネジ穴

受レールネジ穴位置 193

16mm厚パーチの場合の切断寸法

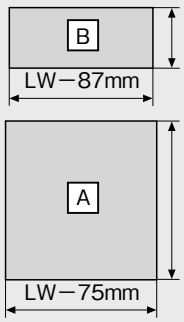

背板
199mm

底板
木製背板の場合
NL−24mm
スチール背板の場合
NL−22mm

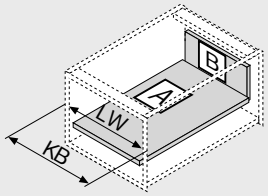

KB　キャビネット幅
LW　キャビネット内寸幅
NL　レール長さ

参考ページ

タンデムボックスプラスブルモーション一覧	144
オルガライン —アクセサリー	231
アクセサリー	191
取付と調整	194
ジグ・機械	374
技術詳細	446

タンデムボックスプラスブルモーション

ギャラリー付引出 — ダブルボックスサイド

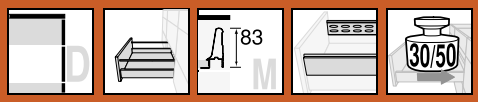

製品

特長

- 全開型、外から見えないレール。
- ダブルボックスサイド使用。
- タンデムローラーにより長期間引出をスムーズに開閉できます。
- 引出側部はスチールエポキシ塗装。アルミとステンレスもあります。
- スチールのグレー色（RAL9006）が標準色。ホワイトもあります。
- 動荷重は30kgと50kg。
- インサータ式前板取付具（ZSF3902）は取付・取りはずしに道具不要。
- 前板の3方向調整可（上下・左右・傾き）。
- 引出が静かに閉まるブルモーションが内蔵されています。

キャビネット最小寸法

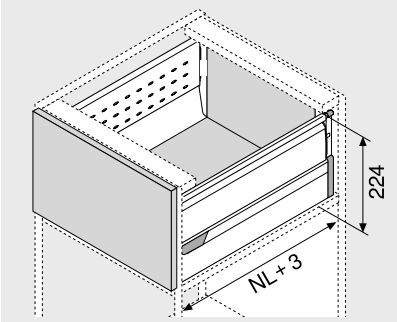

NL　レール長さ

品番

1 受レール左右

レール長さ NL	30 30kg	50 50kg
450mm	558.4501B	559.4501B
500mm	558.5001B	559.5001B
550mm	558.5501B	559.5501B
600mm		559.6001B
650mm		559.6501B

2 引出側部左右（グレーが標準）脇カバーはZAA230N左右

W/G	WA/G	EV/G（アルミ）	IG/G（ステンレス）
358M4502S		358M4502A	358M4502I
358M5002S		358M5002A	358M5002I
358M5502S		358M5502A	358M5502I
359M6002S		359M6002A	359M6002I
359M6502S		359M6502A	359M6502I

8 ギャラリーレール左右

グレー、ホワイトアルマイト、クローム
ZRG.396V.IC
ZRG.446V.IC
ZRG.496V.IC
ZRG.546V.IC
ZRG.596V.IC

9 ダブルボックスサイド左右

レール長さ NL	ホワイト グレー	アルミ	ステンレス
450mm	Z37H418S.E	Z37H418A.E	Z37H418I.E
500mm	Z37H468S.E	Z37H468A.E	Z37H468I.E
550mm	Z37H518S.E	Z37H518A.E	Z37H518I.E
600mm	Z37H568S.E	Z37H568A.E	Z37H568I.E
650mm	Z37H618S.E	Z37H618A.E	Z37H618I.E

3 木製背板取付具左右

グレー（標準）、ホワイト、ニッケル	Z30D000S
スチール背板	190

4 前板取付具

インサータ式	2×	ZSF.3902
木ネジ止め式	2×	ZSF.3502
打込式	2×	ZSF.3602

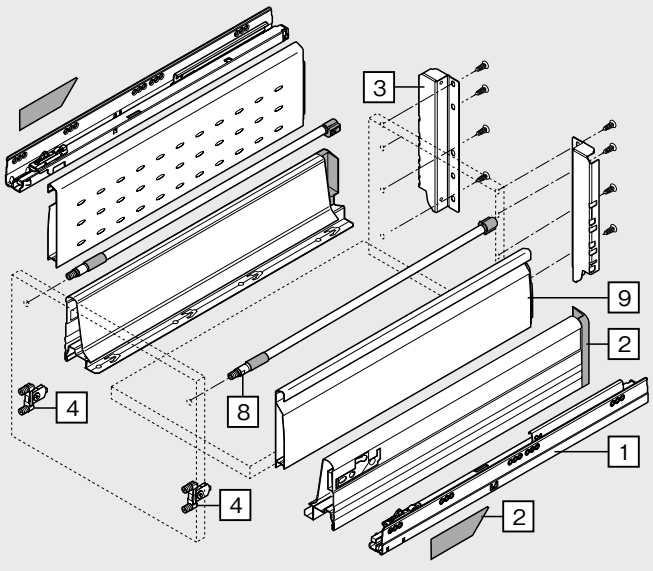

タンデムボックスプラスブルモーション

ギャラリー付引出 —ダブルボックスサイド

取付寸法

キャビネット最小寸法

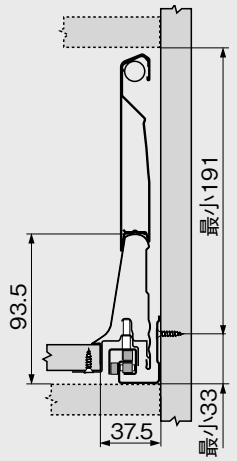

前板取付具木ネジ用の取付寸法

B＝前板のカブリ代

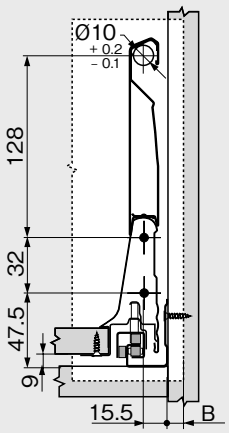

前板取付具インサータ式と打込式

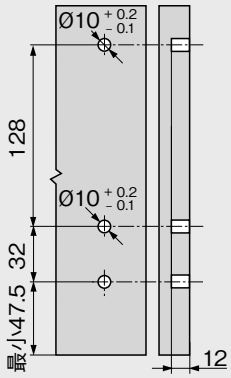

木製背板取付寸法

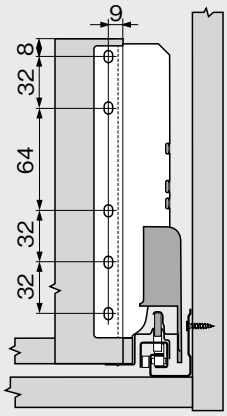

受レールネジ穴位置

レール長さ　NL (mm)

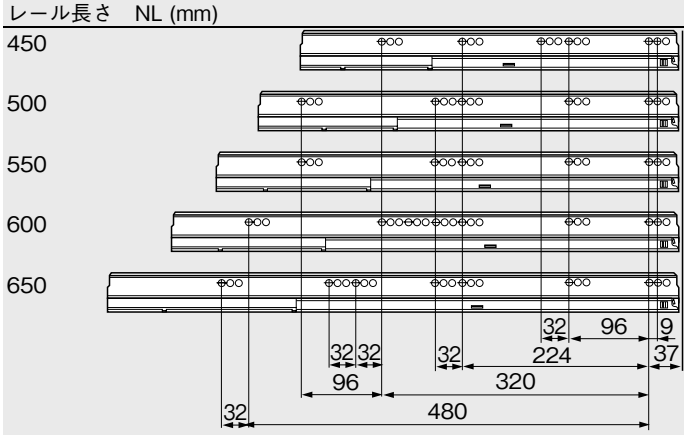

キャビネット奥行最小内寸＝レール長さNL＋3mm

受レールネジ穴位置　193

16mm厚パーチの場合の切断寸法

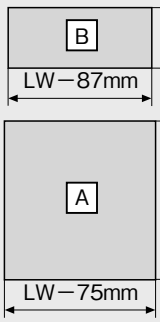

背板
199mm

底板
木製背板の場合
NL−24mm
スチール背板の場合
NL−22mm

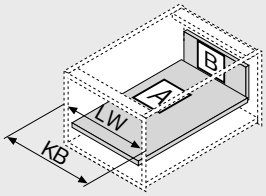

KB　キャビネット幅
LW　キャビネット内寸幅
NL　レール長さ

参考ページ

タンデムボックスプラスブルモーション一覧 144	オルガライン使用例 —ごみ分別、リサイクル 222	オルガライン使用例 —瓶、食品 227
オルガライン使用例一覧 202	オルガライン使用例 —食品（タッパー） 223	オルガライン使用例 —鍋、フタ、調理器具 228
オルガライン使用例 —食品 218	オルガライン使用例 —スパイス 224	オルガライン使用例 —ベーキング材料 229
オルガライン使用例 —食器 219	オルガライン使用例 —瓶 225	アクセサリー 191
オルガライン使用例 —タッパー 220	オルガライン使用例 —瓶、包丁 226	取付と調整 194
		ジグ・機械 374
		技術詳細 446

タンデムボックスプラスブルモーション

ギャラリー付内引出 ―ダブルボックスサイド

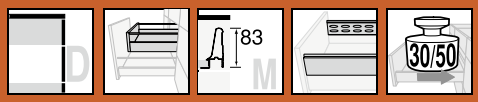

製品

特長

- 全開型、外から見えないレール。
- ダブルボックスサイド使用。
- タンデムローラーにより長期間引出をスムーズに開閉できます。
- 引出側部はスチールエポキシ塗装。アルミとステンレスもあります。
- スチールのグレー色（RAL9006）が標準色。ホワイトもあります。
- 動荷重は30kgと50kg。
- インサータ式前板取付具（ZSF3902）は取付・取りはずしに道具不要。
- 前板の3方向調整可（上下・左右・傾き）。
- 引出が静かに閉まるブルモーションが内蔵されています。
- ギャラリー付内引出用ハンドル付。

キャビネット最小寸法

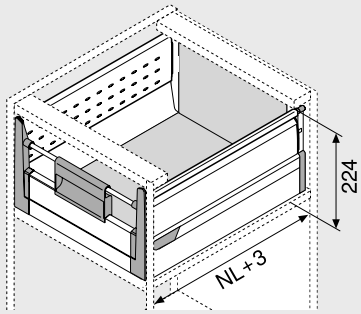

NL　レール長さ

品番

1 受レール左右

レール長さ NL	30kg	50kg
450mm	558.4501B	559.4501B
500mm	558.5001B	559.5001B
550mm	558.5501B	559.5501B
600mm		559.6001B
650mm		559.6501B

2 引出側部左右（グレーが標準）脇カバーはZAA230N左右

W/G	WA/G	EV/G（アルミ）	IG/G（ステンレス）
358M4502S		358M4502A	358M4502I
358M5002S		358M5002A	358M5002I
358M5502S		358M5502A	358M5502I
359M6002S		359M6002A	359M6002I
359M6502S		359M6502A	359M6502I

8 ギャラリー左右

グレー、ホワイト、アルマイト、クローム
ZRG.396V.IC
ZRG.446V.IC
ZRG.496V.IC
ZRG.546V.IC
ZRG.596V.IC

9 ダブルボックスサイド左右

レール長さ NL	W/G	WA/G	EV/G（アルミ）	IG/G（ステンレス）
450mm	Z37H418S.E		Z37H418A.E	Z37H418I.E
500mm	Z37H468S.E		Z37H468A.E	Z37H468I.E
550mm	Z37H518S.E		Z37H518A.E	Z37H518I.E
600mm	Z37H568S.E		Z37H568A.E	Z37H568I.E
650mm	Z37H618S.E		Z37H618A.E	Z37H618I.E

7 クロスギャラリー

グレー、ホワイト、アルマイト、ニッケル　ZRG.1094U

カットして使用　1094mm

切断寸法＝キャビネット幅（KB）－106mm

3 木製背板取付具左右

グレー（標準）、ホワイト、ニッケル　Z30D000S

スチール背板　190

4 前板取付具左右

RAL 7037　ダークグレー　ZIF.73D0

内引出用底板止めは Z31A0008

5 アルミ前板

グレー、ホワイト、アルマイト、ニッケル　Z31A1081A

カットして使用　1081mm

切断寸法＝キャビネット内寸幅（LW）－87mm

6 ハンドル

RAL 7037　ダークグレー　ZIF.7008

キャビネット幅900mm以上からはハンドルは2ヶお使いください。

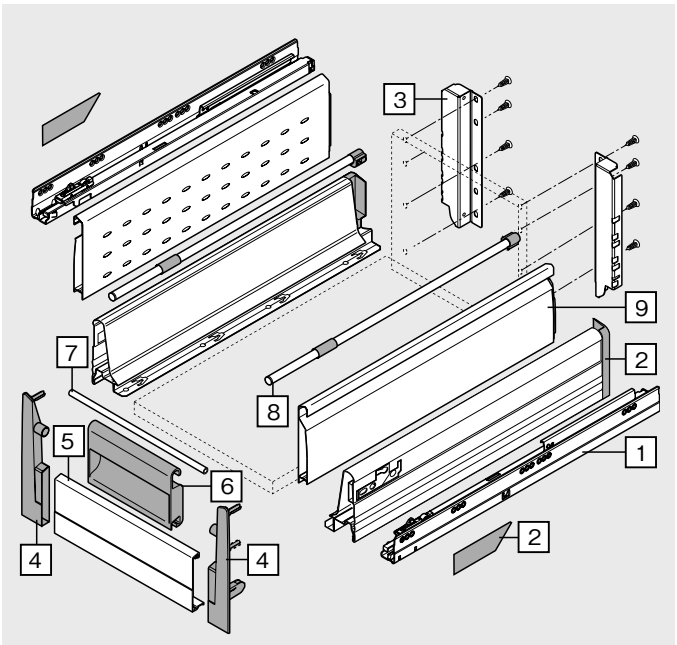

タンデムボックスプラスブルモーション

ギャラリー付内引出

取付寸法

キャビネット最小寸法

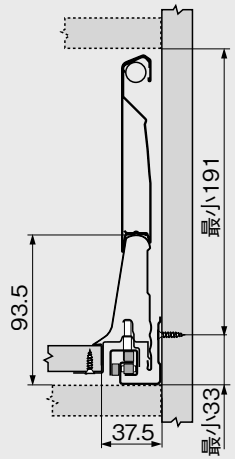

木製背板取付寸法

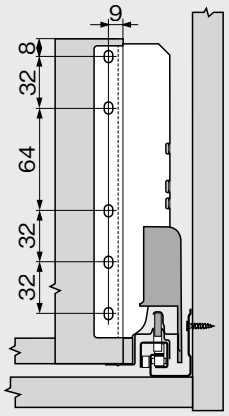

受レールネジ穴位置

レール長さ　NL (mm)

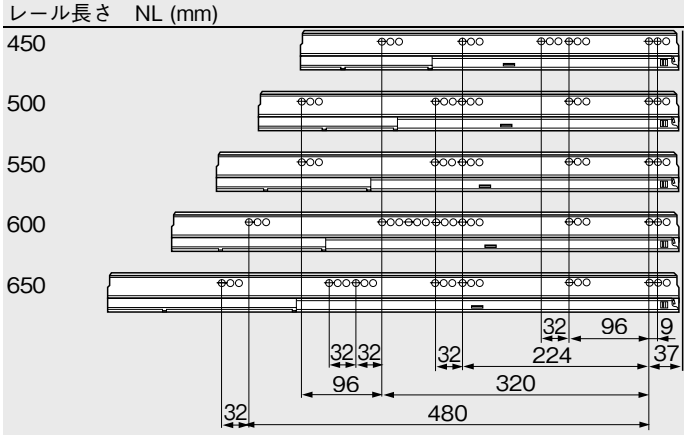

キャビネット奥行最小内寸＝レール長さNL＋3mm

受レールネジ穴位置 193

16mm厚パーチの場合の切断寸法

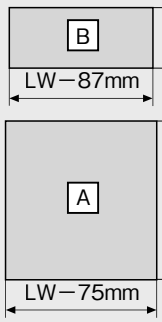

背板
199mm

底板
木製背板の場合
NL−24mm
スチール背板の場合
NL−22mm

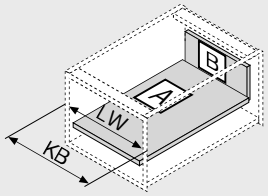

KB　キャビネット幅
LW　キャビネット内寸幅
NL　レール長さ

参考ページ

タンデムボックスプラスブルモーション一覧 144	オルガライン使用例 —食品（タッパー） 223	アクセサリー 191
オルガライン使用例一覧 202	オルガライン使用例 —スパイス 224	取付と調整 194
オルガライン使用例 —食品 218	オルガライン使用例 —瓶 225	ジグ・機械 374
オルガライン使用例 —食器 219	オルガライン使用例 —鍋、フタ、調理器具 228	技術詳細 446
オルガライン使用例 —タッパー 220	オルガライン使用例 —ベーキング材料 229	

タンデムボックスプラスブルモーション

ギャラリー付引出 ―ガラスボックスサイド

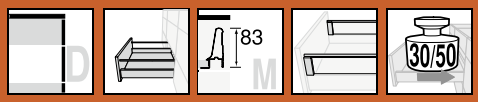

製品

特長

- 全開型、外から見えないレール。
- ガラスボックスサイド使用。
- タンデムローラーにより長期間引出をスムーズに開閉できます。
- 引出側部はスチールエポキシ塗装。アルミとステンレスもあります。
- スチールのグレー色（RAL9006）が標準色。ホワイトもあります。
- 動荷重は30kgと50kg。
- インサータ式前板取付具（ZSF3902）は取付・取りはずしに道具不要。
- 前板の3方向調整可（上下・左右・傾き）。
- 引出が静かに閉まるブルモーションが内蔵されています。

キャビネット最小寸法

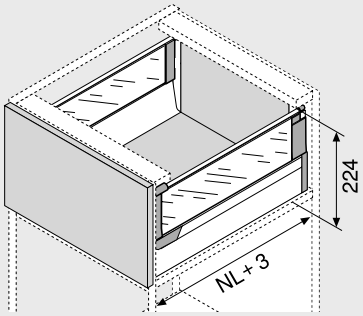

NL　レール長さ

品番

1 受レール左右

レール長さ NL	30 30kg	50 50kg
350mm	558.3501B	
400mm	558.4001B	
450mm	558.4501B	559.4501B
500mm	558.5001B	559.5001B
550mm	558.5501B	559.5501B
600mm		559.6001B
650mm		559.6501B

2 引出側部左右 脇カバーはZAA230N左右

W/G	WA/G	EV/G（アルミ）	IG/G（ステンレス）
358M3502S	358M3502A	358M3502I	
358M4002S	358M4002A	358M4002I	
358M4502S	358M4502A	358M4502I	
358M5002S	358M5002A	358M5002I	
358M5502S	358M5502A	358M5502I	
359M6002S	359M6002A	359M6002I	
359M6502S	359M6502A	359M6502I	

8 ギャラリーレール 左右

グレー、ホワイト、アルマイト、クローム
ZRG.296V.IC
ZRG.346V.IC
ZRG.396V.IC
ZRG.446V.IC
ZRG.496V.IC
ZRG.546V.IC
ZRG.596V.IC

9 ガラスボックスサイド用アダプター左右

ナイロン	Z36H000G.02

RAL 7037　ダークグレー
ガラスはブルム/デニカでは取り扱っていません。

3 木製背板取付具左右

グレー（標準）、ホワイト、ニッケル	Z30D000S
スチール背板	190

4 前板取付具

インサータ式	2×	ZSF.3902
木ネジ止め式	2×	ZSF.3502
打込式	2×	ZSF.3602

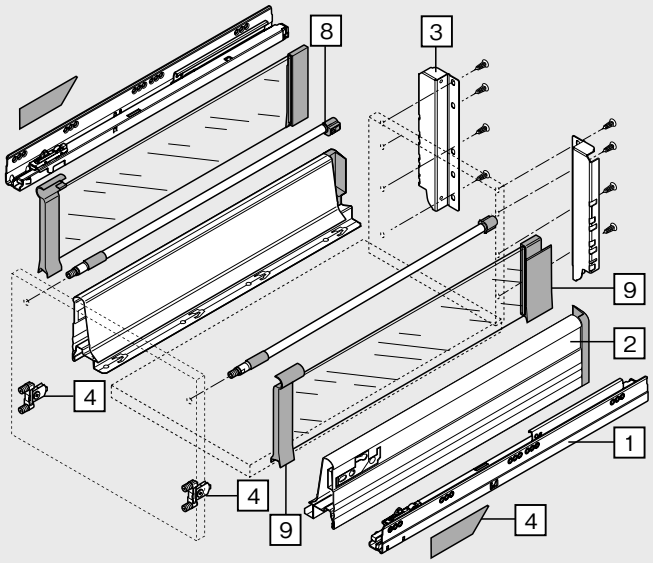

タンデムボックスプラスブルモーション

ギャラリー付引出

取付寸法

キャビネット最小寸法

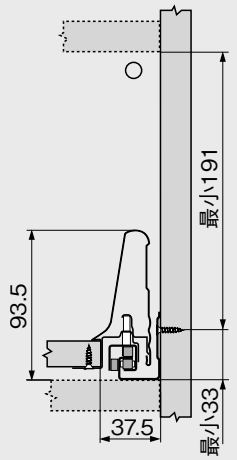

前板取付具木ネジ用の取付寸法

B＝前板のカブリ代

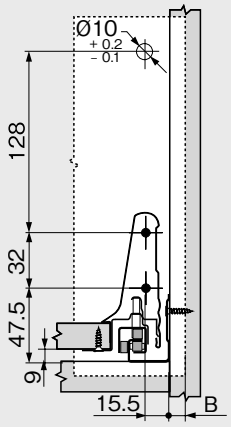

前板取付具インサータ式と打込式

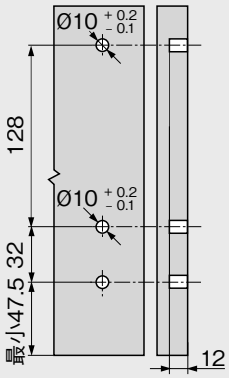

木製背板取付寸法

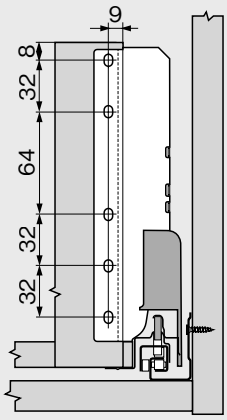

受レールネジ穴位置

レール長さ　NL (mm)

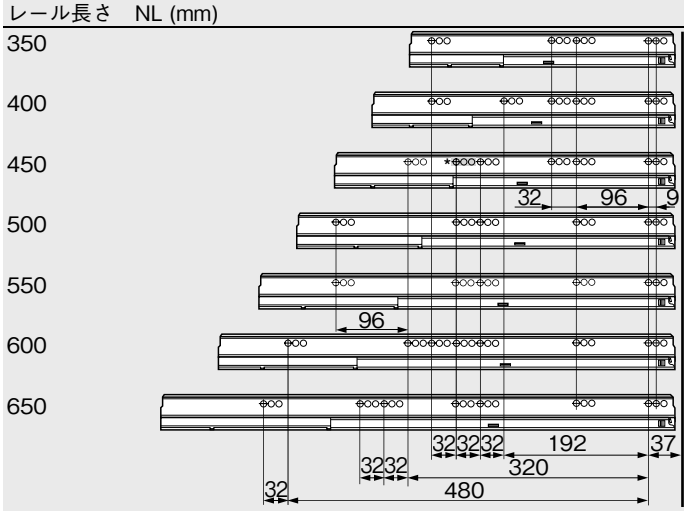

キャビネット奥行最小内寸＝レール長さNL＋3mm

* 558.4501B（30kg）のみのネジ穴

受レールネジ穴位置 193

16mm厚パーチの場合の切断寸法

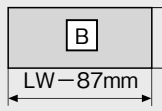

背板

199mm

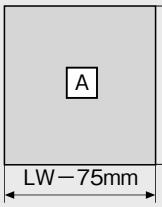

底板

木製背板の場合

NL－24mm

スチール背板の場合

NL－22mm

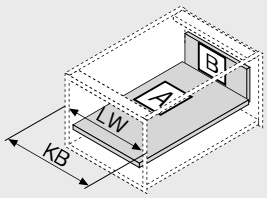

KB　キャビネット幅

LW　キャビネット内寸幅

NL　レール長さ

4mm厚ガラス切断寸法

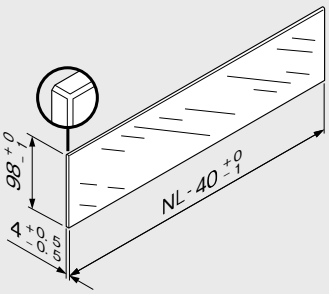

強化ガラスの四隅は必ず0.7mm×45°のエッジ加工が必要です。

国際及び国内基準に合致する安全強化ガラスを使って下さい。

参考ページ

タンデムボックスプラスブルモーション一覧	144
オルガライン —アクセサリー	231
アクセサリー	191
取付と調整	194
ジグ・機械	374
技術詳細	446

タンデムボックスプラスブルモーション

ギャラリー付内引出

製品

特長

- 全開型、外から見えないレール。
- ガラスボックスサイド使用。
- タンデムローラーにより長期間引出をスムーズに開閉できます。
- 引出側部はスチールエポキシ塗装。アルミとステンレスもあります。
- スチールのグレー色（RAL9006）が標準色。ホワイトもあります。
- 動荷重は30kgと50kg。
- インサータ式前板取付具（ZSF3902）は取付・取りはずしに道具不要。
- 前板の3方向調整可（上下・左右・傾き）。
- 引出が静かに閉まるブルモーションが内蔵されています。
- ギャラリー付内引出用ハンドル付。

キャビネット最小寸法

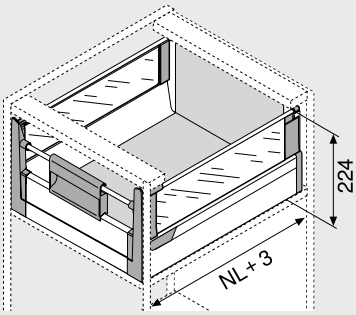

NL　レール長さ

品番

1 受レール左右

レール長さ NL	30kg	50kg
350mm	558.3501B	
400mm	558.4001B	
450mm	558.4501B	559.4501B
500mm	558.5001B	559.5001B
550mm	558.5501B	559.5501B
600mm		559.6001B
650mm		559.6501B

2 引出側部左右（グレーが標準）脇カバーはZAA230N左右

W/G	WA/G	EV/G（アルミ）	IG/G（ステンレス）
358M3502S		358M3502A	358M3502I
358M4002S		358M4002A	358M4002I
358M4502S		358M4502A	358M4502I
358M5002S		358M5002A	358M5002I
358M5502S		358M5502A	358M5502I
359M6002S		359M6002A	359M6002I
359M6502S		359M6502A	359M6502I

8 ギャラリー左右

グレー、ホワイト、アルマイト、クローム
ZRG.296V.IC
ZRG.346V.IC
ZRG.396V.IC
ZRG.446V.IC
ZRG.496V.IC
ZRG.546V.IC
ZRG.596V.IC

9 ガラスボックスサイド用アダプター左右

ナイロン　Z36H000G.02

RAL 7037　ダークグレー

ガラスはブルム/デニカでは取り扱っていません。

7 クロスギャラリー

グレー、ホワイト、アルマイト、ニッケル　ZRG.1094U

カットして使用 1094mm

切断寸法＝キャビネット幅（KB）－106mm

3 前板取付具左右

グレー、ホワイト、ニッケル　Z30D000S

スチール背板　190

4 内引出用前板取付具左右

RAL 7037　ダークグレー　ZIF.73D0

内引出用底板止めは Z31A0008

5 アルミ前板

グレー、ホワイト、アルマイト、ニッケル　Z31A1081A

カットして使用 1081mm

切断寸法＝キャビネット内寸幅（LW）－87mm

6 ハンドル

RAL 7037　ダークグレー　ZIF.7008

キャビネット幅900mm以上からはハンドルは2ヶお使いください。

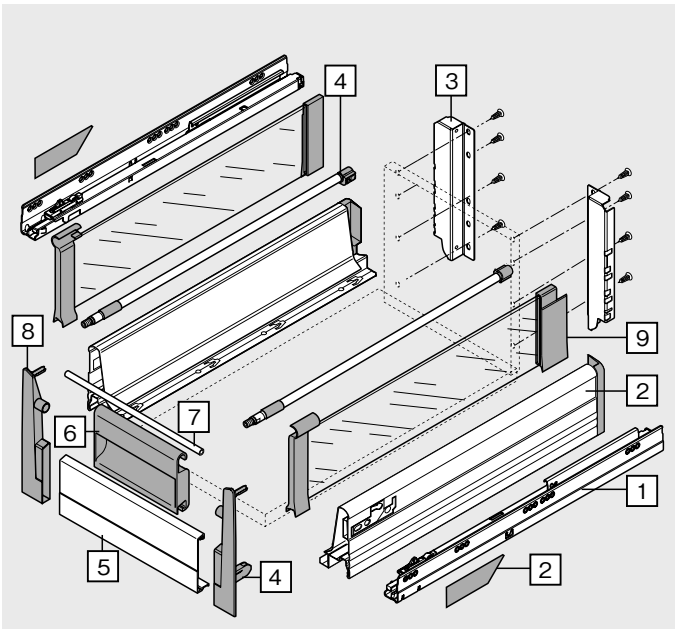

タンデムボックスプラスブルモーション

ギャラリー付内引出

取付寸法

キャビネット最小寸法

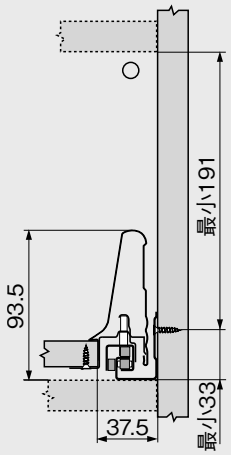

木製背板取付寸法

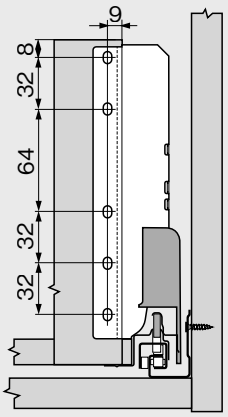

受レールネジ穴位置

レール長さ　NL (mm)

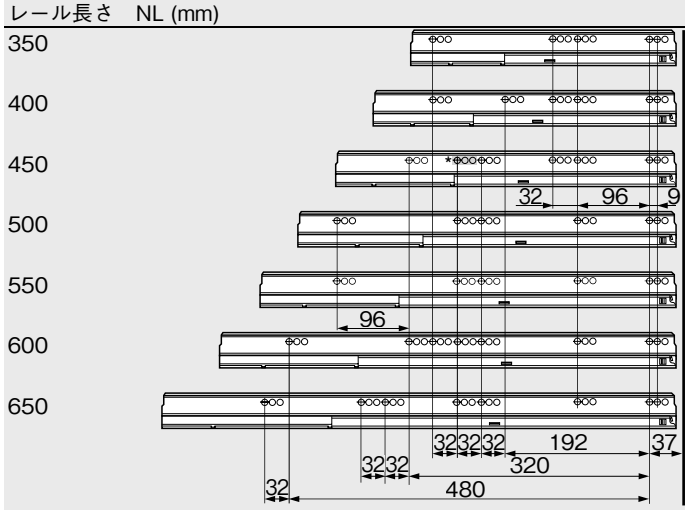

キャビネット奥行最小内寸＝レール長さNL＋3mm

* 558.4501B（30kg）のみのネジ穴

受レールネジ穴位置 193

16mm厚パーチの場合の切断寸法

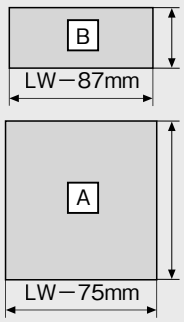

背板
199mm

底板
木製背板の場合
NL－24mm
スチール背板の場合
NL－22mm

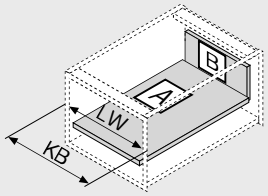

KB　キャビネット幅
LW　キャビネット内寸幅
NL　レール長さ

4mm厚ガラス切断寸法

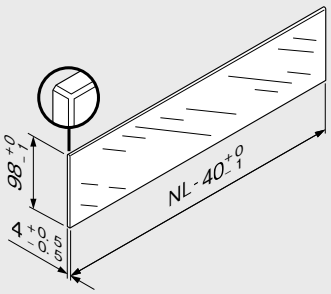

強化ガラスの四隅は必ず0.7mm×45°のエッジ加工が必要です。

国際及び国内基準に合致する安全強化ガラスを使って下さい。

参考ページ

タンデムボックスプラスブルモーション一覧	144
オルガライン —アクセサリー	231
アクセサリー	191
取付と調整	194
ジグ・機械	374
技術詳細	446

タンデムボックスプラスブルモーション

スペースコーナー —引出

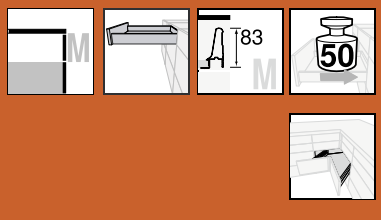

製品

特長

- 感動を呼ぶ引出の開閉、シンクロモーション。
- 標準の前板使用。
- タンデムローラーにより長期間引出をスムーズに開閉できます。
- 引出側部はスチールエポキシ塗装。アルミとステンレスもあります。
- スチールのグレー色（RAL9006）が標準色。ホワイトもあります。
- 動荷重は50kg。
- 前板の2方向調整可。
- 引出が静かに閉まるブルモーションが内蔵されています。

キャビネット最小寸法

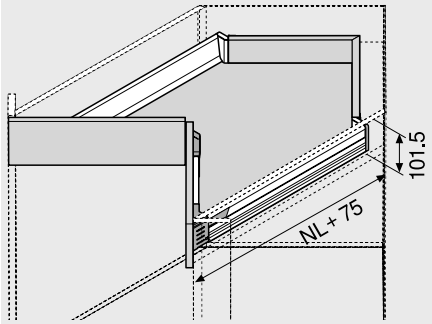

NL　レール長さ

1 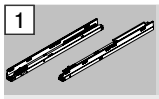

受レール左右

レール長さ NL	50kg
600mm	559.6001B
650mm	559.6501B

2 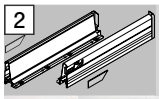

引出側部左右
脇カバーはZAA230N左右

W/G	WA/G	EV/G（アルミ）	IG/G（ステンレス）
359M6002S		359M6002A	359M6002I
359M6502S		359M6502A	359M6502I

3

木製背板取付具左右

グレー（標準）、ホワイト、ニッケル	Z30M000S.45
スチール背板	190

4

シンクロモーションセット

RAL 7037　ダークグレー　Z33M00E0A6

部品構成：

4a	シンクロ前板取付具	1×
4b	コーナー前板取付具左右	1×
4c	前板アダプター	2×
4d	前板ローラーアダプター左右	1×
4e	トリガー左右	1×
4f	すき間ジグ	1×
4g	ブルモーション	2×
4h	皿ネジ　M5×25	2×
4i	プラスチックネジ　4.8×30	3×

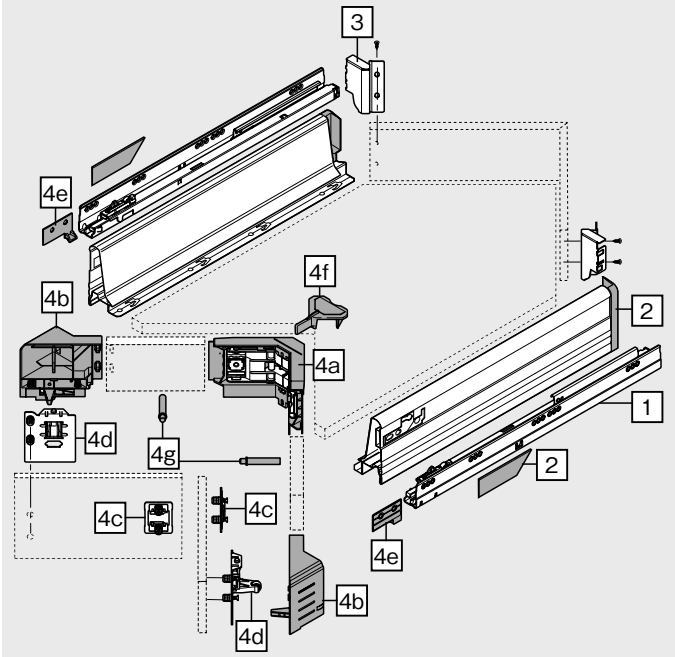

タンデムボックスプラスブルモーション

スペースコーナー —引出

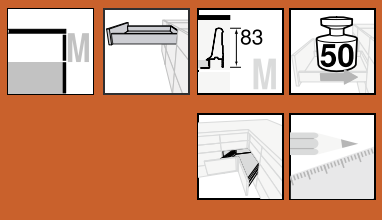

取付寸法

キャビネット最小寸法

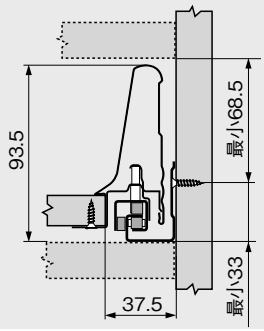

右前板下穴位置

B＝前板のカブリ代

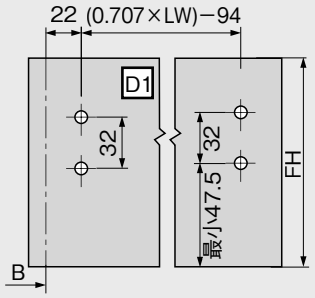

左前板下穴位置

FH＝前板高さ

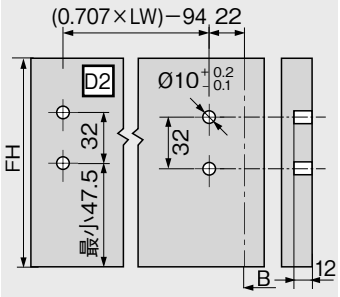

木製背板取付寸法

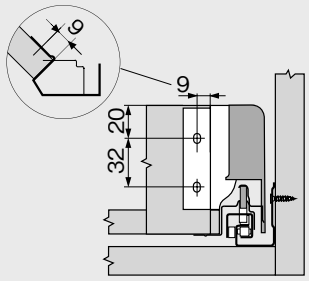

前板加工寸法

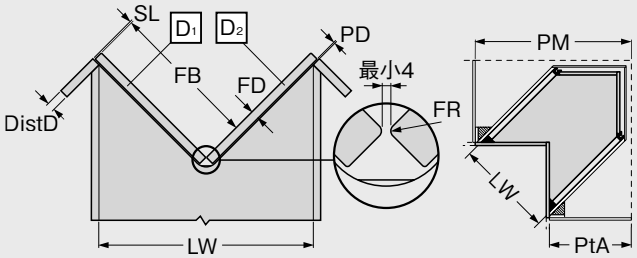

FB＝PM−PtA−SL−PD−FD−(2.828−(FR x 0.586))
LW＝(PM−PtA−DistD)×1.414

受レールネジ穴位置

レール長さ　NL (mm)

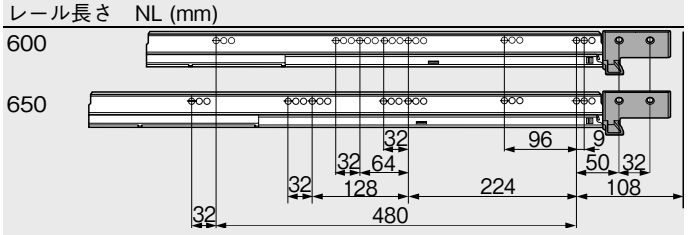

キャビネット奥行最小内寸＝レール長さNL＋75mm

受レールネジ穴位置 193

16mm厚パーチの場合の切断寸法

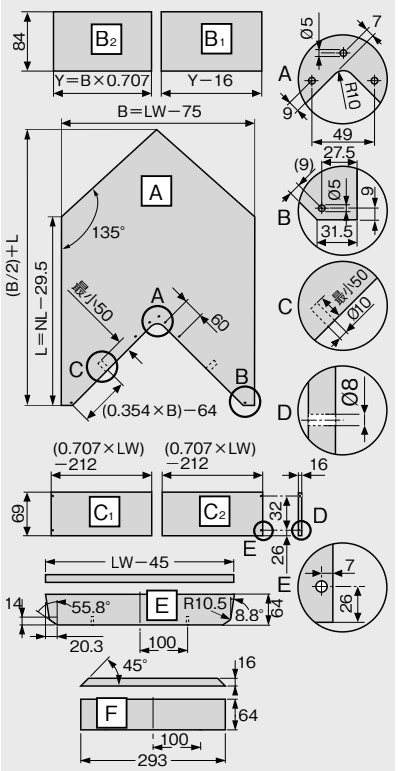

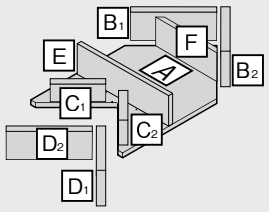

LW　キャビネット内寸幅
NL　レール長さ
PM　キャビネット寸法
PtA　隣接するキャビネットの奥行
L　引出底板横長さ
B　引出底板幅
Y　引出背板幅

ダイナローグご使用をおすすめします。

参考ページ

タンデムボックスプラスブルモーション一覧	144	アクセサリー	191
オルガライン一覧	202	取付と調整	194
オルガライン使用例 —カトラリー	204	ジグ・機械	374
オルガライン使用例 —雑貨・小物	206	技術詳細	446
オルガライン使用例 —キッチン用品/包丁/小物家電	210		

タンデムボックスプラスブルモーション

スペースコーナー ―コーナーポスト付引出

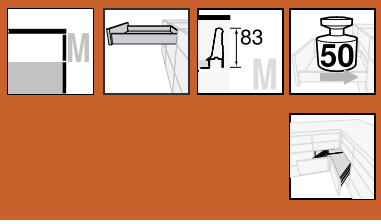

製品

特長

- 感動を呼ぶ引出の開閉、シンクロモーション。
- 標準の前板使用。
- タンデムローラーにより長期間引出をスムーズに開閉できます。
- 引出側部はスチールエポキシ塗装。アルミとステンレスもあります。
- スチールのグレー色（RAL9006）が標準色。ホワイトもあります。
- 動荷重は50kg。
- 前板の2方向調整可。
- 引出が静かに閉まるブルモーションが内蔵されています。

キャビネット最小寸法

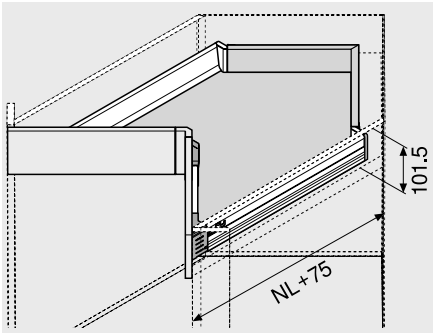

NL　レール長さ

1 受レール左右

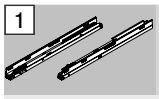

レール長さ NL	50 50kg
600mm	559.6001B
650mm	559.6501B

2 引出側部左右 脇カバーはZAA230N左右

W/G	WA/G	EV/G（アルミ）	IG/G（ステンレス）
359M6002S		359M6002A	359M6002I
359M6502S		359M6502A	359M6502I

3 木製背板取付具左右

グレー（標準）、ホワイト、ニッケル	Z30M000S.45
スチール背板	190

4 シンクロモーションセット

RAL 7037　ダークグレー　Z33M00E0A6

部品構成：

4a	シンクロ前板取付具	1×
4b	コーナー前板取付具左右	1×
4c	前板アダプター	2×
4d	前板ローラーアダプター左右	1×
4e	トリガー左右	1×
4f	すき間ジグ	1×
4g	ブルモーション	2×
4h	皿ネジ　M5×25	2×
4i	プラスチックネジ　4.8×30	3×

14 コーナー前板アダプター

亜鉛ダイカスト	ニッケルメッキ	Z33.0007

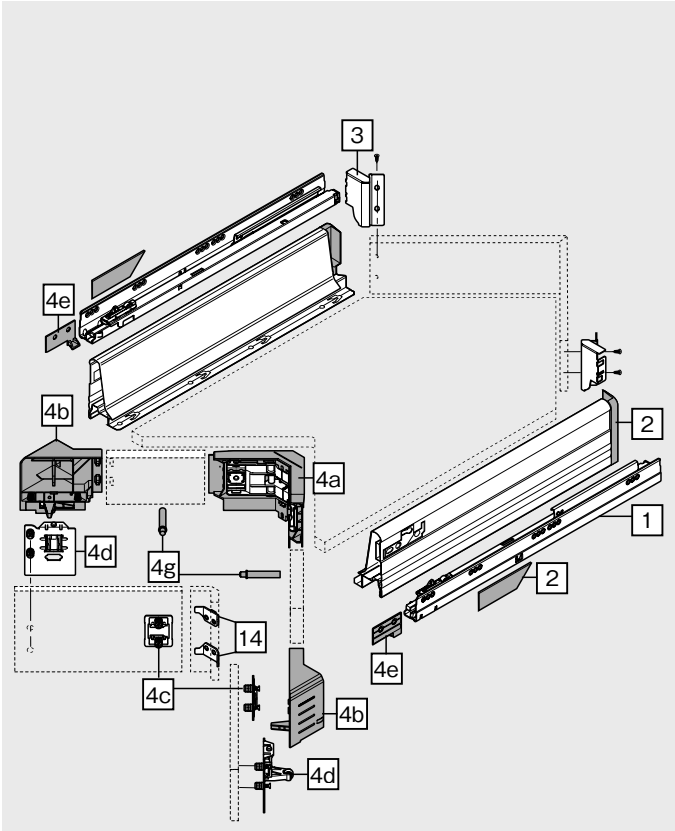

タンデムボックスプラスブルモーション

スペースコーナー —引出 —コーナーポスト付

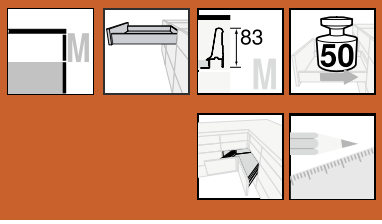

取付寸法

キャビネット最小寸法

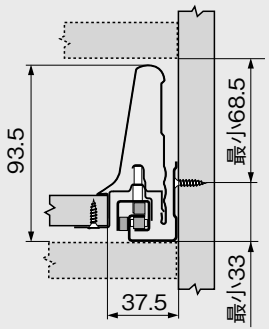

右前板下穴位置

B＝前板のカブリ代

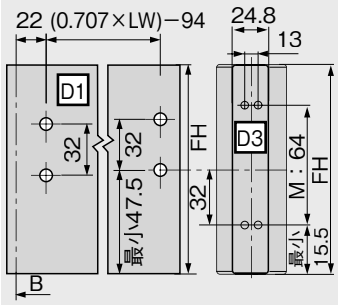

左前板下穴位置

FH　前板高さ

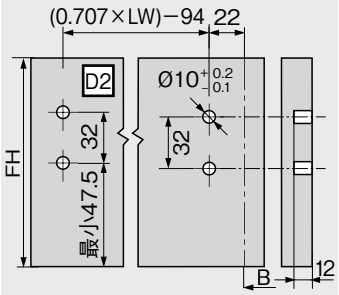

木製背板取付寸法

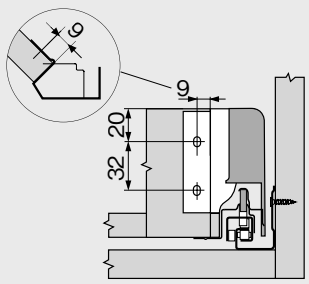

前板加工寸法

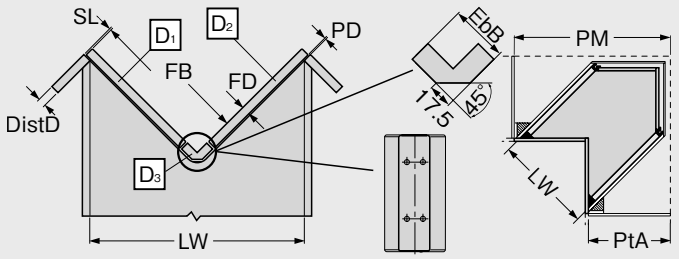

EdB＝PM−PtA−FB−(3×SL)−PD

受レールネジ穴位置

レール長さ　NL (mm)

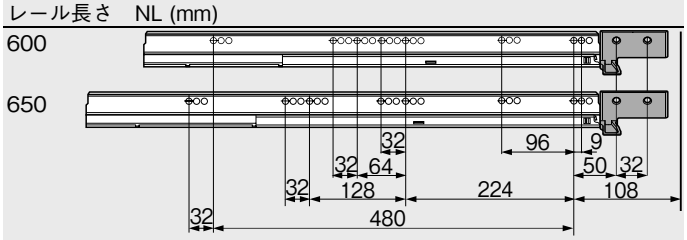

キャビネット奥行最小内寸＝レール長さNL＋75mm

受レールネジ穴位置 193

16mm厚パーチの場合の切断寸法

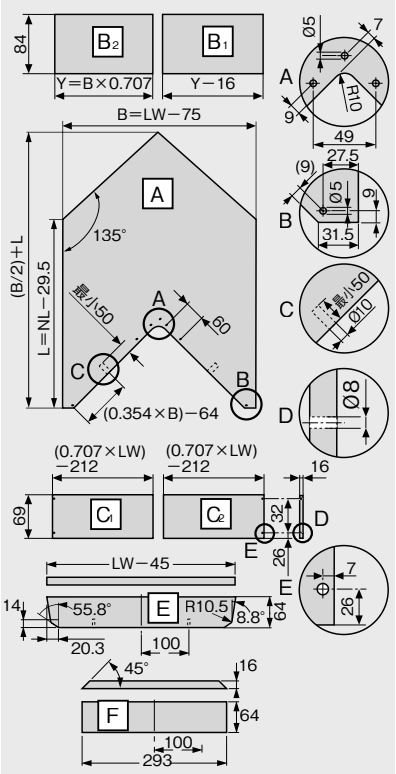

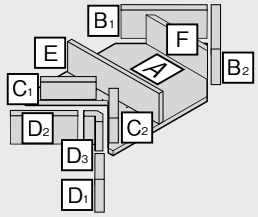

LW　キャビネット内寸幅
NL　レール長さ
PM　キャビネット寸法
PtA　隣接するキャビネットの奥行
L　引出底板横長さ
B　引出底板幅
Y　引出背板幅

ダイナローグご使用をおすすめします。

参考ページ

タンデムボックスプラスブルモーション一覧	144	アクセサリー	191
		取付と調整	194
オルガライン一覧	202	ジグ・機械	374
		技術詳細	446
オルガライン使用例 —カトラリー	204		
オルガライン使用例 —雑貨・小物	206		
オルガライン使用例 —キッチン用品/包丁/小物家電	210		

タンデムボックスプラスブルモーション

スペースコーナー ―ギャラリー付引出

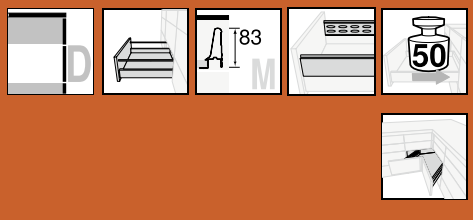

製品

特長

- 感動を呼ぶ引出の開閉、シンクロモーション。
- 標準の前板使用。
- タンデムローラーにより長期間引出をスムーズに開閉できます。
- 引出側部はスチールエポキシ塗装。アルミとステンレスもあります。
- スチールのグレー色（RAL9006）が標準色。ホワイトもあります。
- 動荷重は50kg。
- 前板の3方向調整可。
- 引出が静かに閉まるブルモーションが内蔵されています。

キャビネット最小寸法

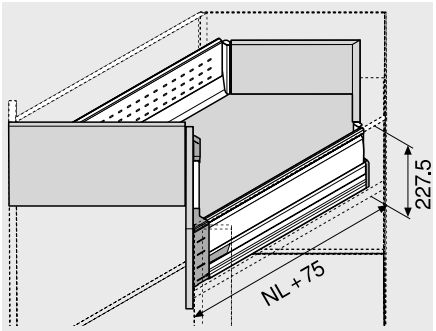

NL　レール長さ

1 受レール左右

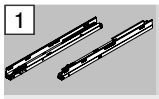

レール長さ NL	50 50kg
600mm	559.6001B
650mm	559.6501B

2 引出側部左右 脇カバーはZAA230N左右

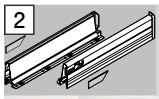

W/G	WA/G	EV/G（アルミ）	IG/G（ステンレス）
359M6002S		359M6002A	359M6002I
359M6502S		359M6502A	359M6502I

8 ギャラリー左右

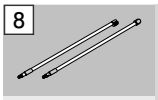

グレー、ホワイト、アルマイト、クローム
ZRG.546V.IC
ZRG.596V.IC

9 ダブルボックスサイド左右

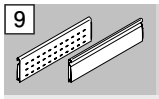

レール長さ NL	W/G	WA/G	EV/G（アルミ）	IG/G（ステンレス）
600mm				
650mm				

3 コーナー用背板・ギャラリー取付具左右

グレー（標準）、ホワイト、ニッケル	Z30D000S.45
スチール背板	190

4 シンクロモーションセット

RAL 7037　ダークグレー　Z33D00E0A6

部品構成：

4a	シンクロ前板取付具	1×
4b	コーナー前板取付具左右	1×
4c	前板アダプター	4×
4d	前板ローラーアダプター左右	1×
4e	トリガー左右	1×
4f	すき間ジグ	1×
4g	ブルモーション	2×
4h	皿ネジ　M5×25	2×
4i	プラスチックネジ　4.8×30	3×

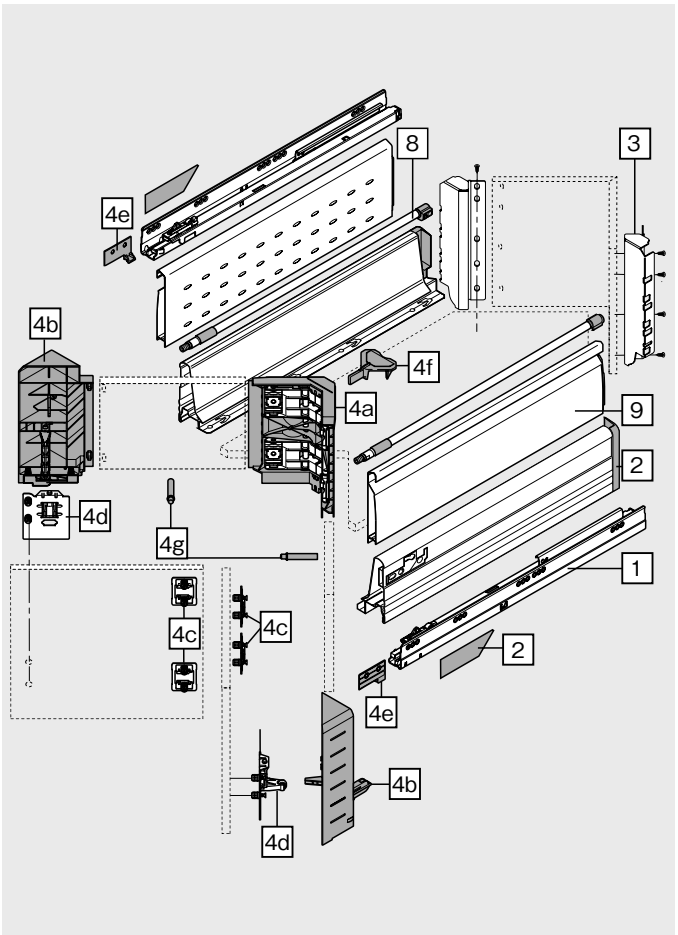

タンデムボックスプラスブルモーション

スペースコーナー ―ギャラリー付引出

取付寸法

キャビネット最小寸法

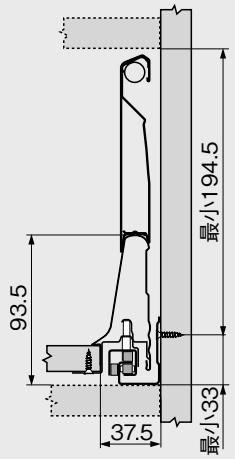

右前板下穴位置

B＝前板のカブリ代

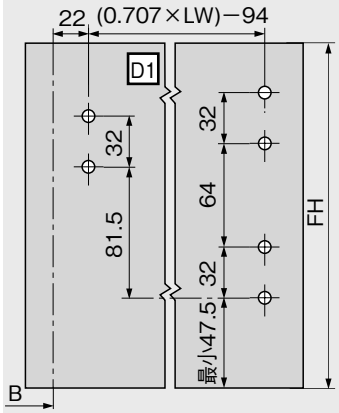

左前板下穴位置

FH　前板高さ

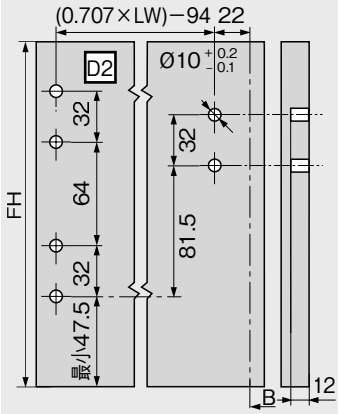

木製背板取付寸法

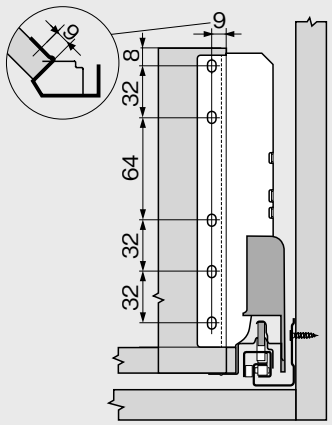

前板加工寸法

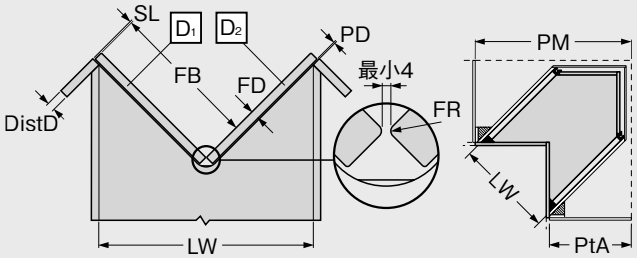

FB＝PM−PtA−SL−PD−FD−(2.828−(FR×0.586))
LW＝(PM−PtA−DistD)×1.414

受レールネジ穴位置

レール長さ　NL (mm)

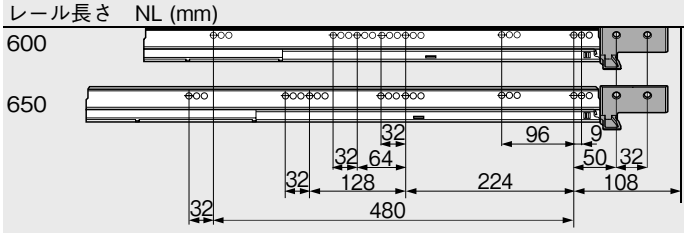

キャビネット奥行最小内寸＝レール長さNL＋75mm

受レールネジ穴位置　193

16mm厚パーチの場合の切断寸法

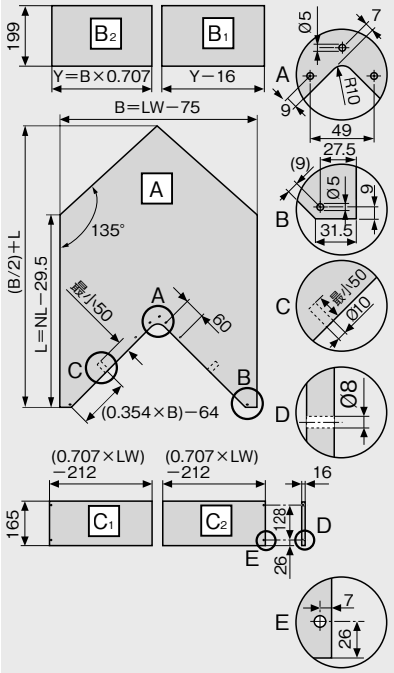

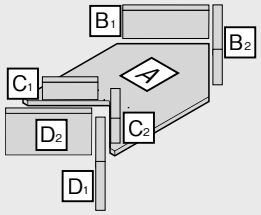

LW　キャビネット内寸幅
NL　レール長さ
PM　キャビネット寸法
PtA　隣接するキャビネットの奥行
L　引出底板横長さ
B　引出底板幅
Y　引出背板幅

ダイナローグご使用をおすすめします。

参考ページ

タンデムボックスプラスブルモーション一覧	144
オルガライン一覧	202
オルガライン使用例 ―食品	218
オルガライン使用例 ―食器	219
オルガライン使用例 ―タッパー	220
オルガライン使用例 ―食品（タッパー）	223
アクセサリー	190
取付と調整	194
ジグ・機械	374
技術詳細	446

タンデムボックスプラスブルモーション

スペースコーナー ―ギャラリー付引出 ―コーナーポスト付

製品

特長

- 感動を呼ぶ引出の開閉、シンクロモーション。
- 標準の前板使用。
- タンデムローラーにより長期間引出をスムーズに開閉できます。
- 引出側部はスチールエポキシ塗装。アルミとステンレスもあります。
- スチールのグレー色（RAL9006）が標準色。ホワイトもあります。
- 動荷重は50kg。
- 前板の3方向調整可。
- 引出が静かに閉まるブルモーションが内蔵されています。

キャビネット最小寸法

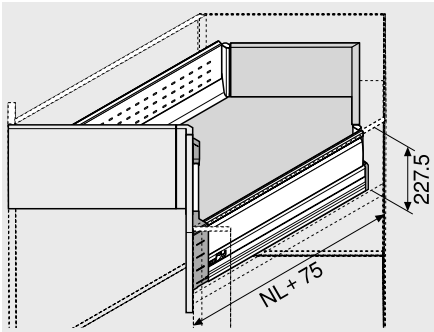

NL　レール長さ

1 受レール左右

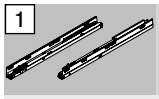

レール長さ NL	50kg
600mm	559.6001B
650mm	559.6501B

2 引出側部左右 脇カバーはZAA230N左右

W/G	WA/G	EV/G（アルミ）	IG/G（ステンレス）
359M6002S		359M6002A	359M6002I
359M6502S		359M6502A	359M6502I

8 ギャラリー左右

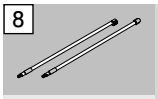

グレー、ホワイト、アルマイト、クローム
ZRG.546V.IC
ZRG.596V.IC

9 ダブルボックスサイド左右

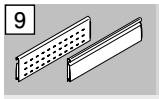

レール長さ NL	W/G	WA/G	EV/G（アルミ）	IG/G（ステンレス）
600mm	Z37H568S.E		Z37H568A.E	Z37H568I.E
650mm	Z37H618S.E		Z37H618A.E	Z37H618I.E

3 コーナー用背板・ギャラリー取付具左右

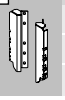

グレー（標準）、ホワイト、ニッケル	Z30D000S.45
スチール背板	190

4 シンクロモーションセット

RAL 7037　ダークグレー	Z33D00E0A6

部品構成：

4a	シンクロ前板取付具	1×
4b	コーナー前板取付具左右	1×
4c	前板アダプター	4×
4d	前板ローラーアダプター左右	1×
4e	トリガー左右	1×
4f	すき間ジグ	1×
4g	ブルモーション	2×
4h	皿ネジ　M5×25	2×
4i	プラスチックネジ　4.8×30	3×

14 コーナー前板アダプター

亜鉛ダイカスト　ニッケルメッキ	Z33.0007

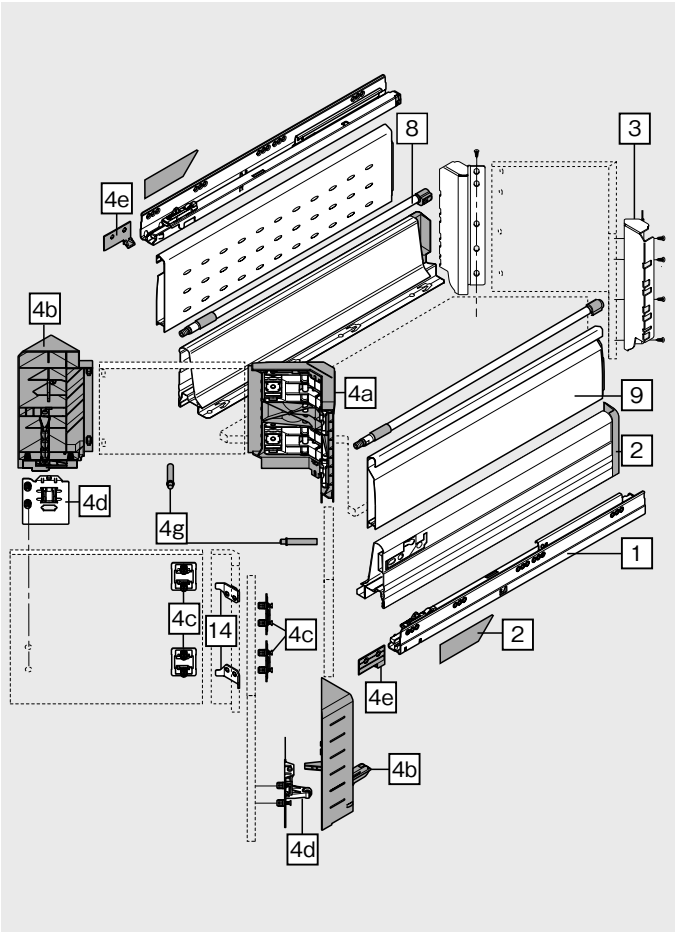

タンデムボックスプラスブルモーション

スペースコーナー ―ギャラリー付引出 ―コーナーポスト付

取付寸法

キャビネット最小寸法

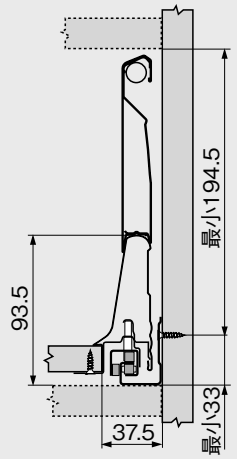

左前板下穴位置

FH　前板高さ

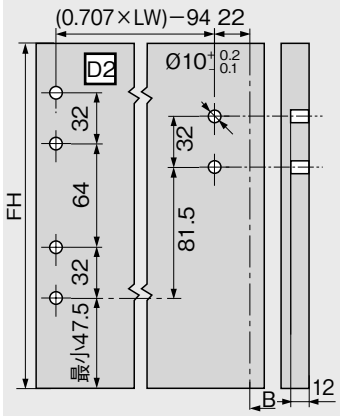

右前板下穴位置

B＝前板のカブリ代

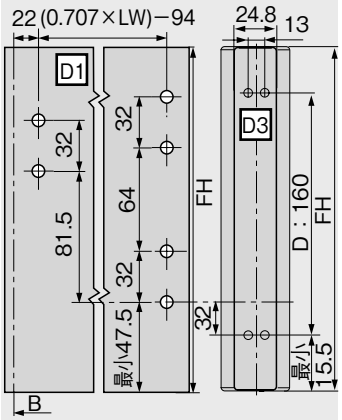

木製背板取付寸法

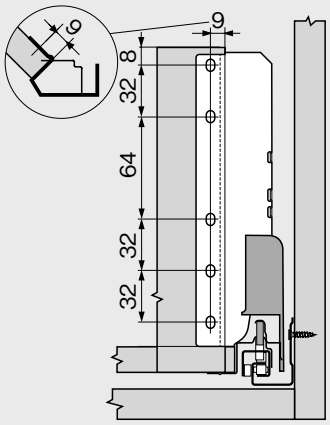

前板加工寸法

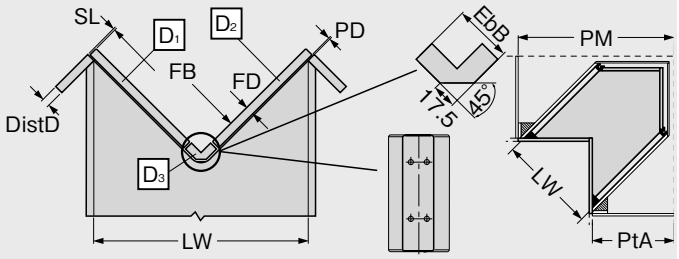

EdB = PM - PtA - FB - (3 x SL) - PD

16mm厚パーチの場合の切断寸法

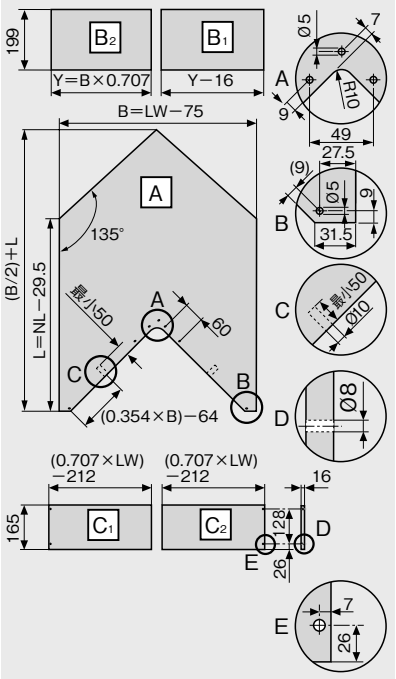

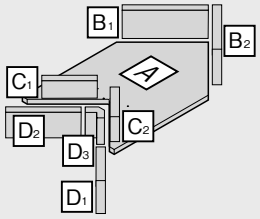

LW　キャビネット内寸幅
NL　レール長さ
PM　キャビネット寸法
PtA　隣接するキャビネットの奥行
L　引出底板横長さ
B　引出底板幅
Y　引出背板幅

ダイナローグご使用をおすすめします。

受レールネジ穴位置

レール長さ　NL (mm)

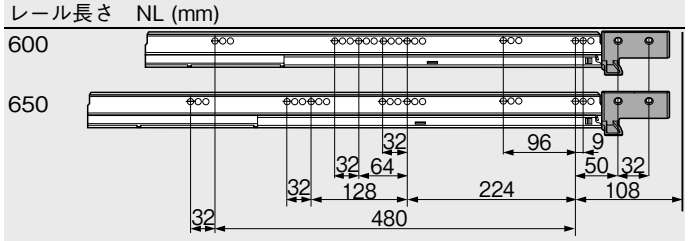

キャビネット奥行最小内寸＝レール長さNL＋75mm

受レールネジ穴位置 193

参考ページ

タンデムボックスプラスブルモーション一覧 144	オルガライン使用例 ―食品（タッパー） 223
オルガライン一覧 202	アクセサリー 191
オルガライン使用例 ―食品 218	取付と調整 194
オルガライン使用例 ―食器 219	ジグ・機械 374
オルガライン使用例 ―タッパー 220	技術詳細 446

タンデムボックスプラスブルモーション

シンクキャビネット用引出

製品

特長

- 全開型、外から見えないレール。
- タンデムローラーにより長期間引出をスムーズに開閉できます。
- 引出側部はスチールエポキシ塗装。アルミとステンレスもあります。
- スチールのグレー色（RAL9006）が標準色。ホワイトもあります。
- 動荷重は30kg。
- 前板の2方向調整可。
- 引出が静かに閉まるブルモーションが内蔵されています。

キャビネット最小寸法

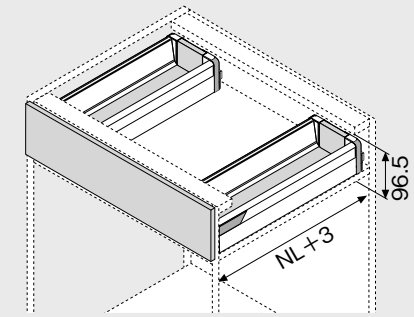

NL　レール長さ

品番

1 受レール左右

レール長さ NL	30kg
450mm	558.4501B
500mm	558.5001B
550mm	558.5501B
600mm	559.6001B
650mm	559.6501B

2 引出側部左右（グレーが標準）脇カバーはZAA230N左右

レール長さ NL		W/G	WA/G	IG/G（ステンレス）
450mm	2×	358M4502S		358M4502I
500mm	2×	358M5002S		358M5002I
550mm	2×	358M5502S		358M5502I
600mm	2×	359M6002S		359M6002I
650mm	2×	359M6502S		359M6502I

3 木製背板取付具左右

グレー（標準）、ホワイト、ニッケル	2×	Z30M000S.04
スチール背板		190

4 前板取付具

インサータ式	4×	ZSF.3902
ネジ止め式	4×	ZSF.3502
打込式	4×	ZSF.3602

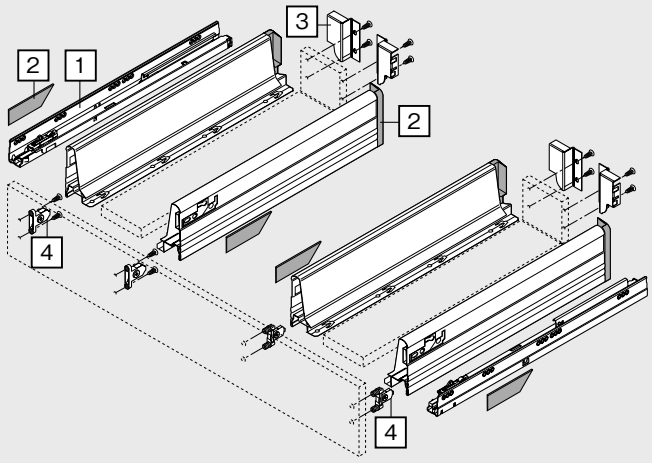

タンデムボックスプラスブルモーション

シンクキャビネット ―引出

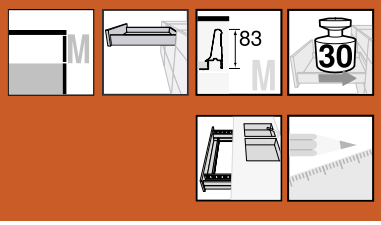

取付寸法

キャビネット最小寸法

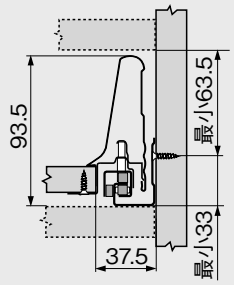

前板取付具木ネジ用の取付寸法

B＝前板のカブリ代

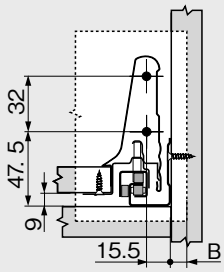

前板取付具インサータ式と打込式

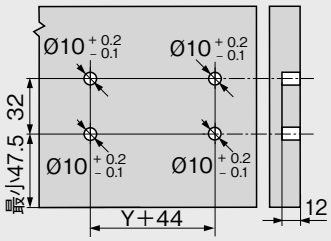

木製背板取付寸法

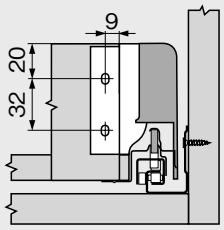

受レールネジ穴位置

レール長さ　NL (mm)

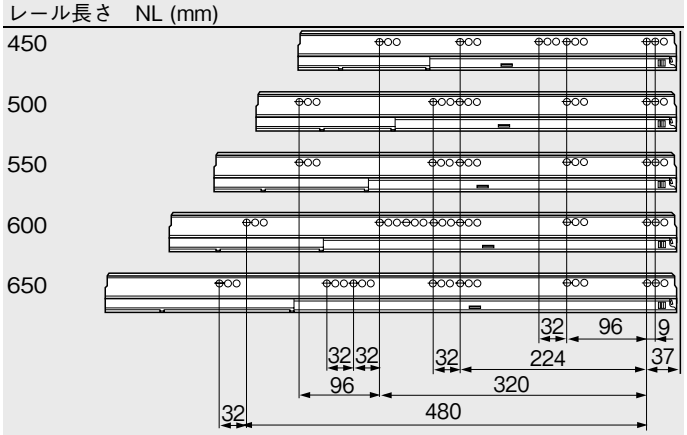

キャビネット奥行最小内寸＝レール長さNL＋3mm

受レールネジ穴位置 193

16mm厚パーチの場合の切断寸法

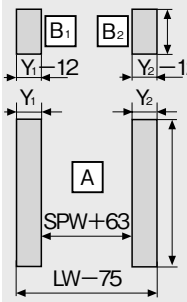

背板

84mm

底板

木製底板の場合

NL−24mm

Y 最小＝ 48mm

Y 最大＝127mm

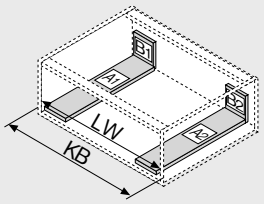

KB	キャビネット幅
LW	キャビネット内寸幅
NL	レール長さ
SPW	シンク引出側部間の内寸幅

ダイナローグご使用をおすすめします。

参考ページ

タンデムボックスプラスブルモーション一覧	144
オルガライン一覧	202
アクセサリー	191
取付と調整	194
ジグ・機械	374
技術詳細	446

タンデムボックスプラスブルモーション

シンクキャビネット ― ギャラリー付引出

製品

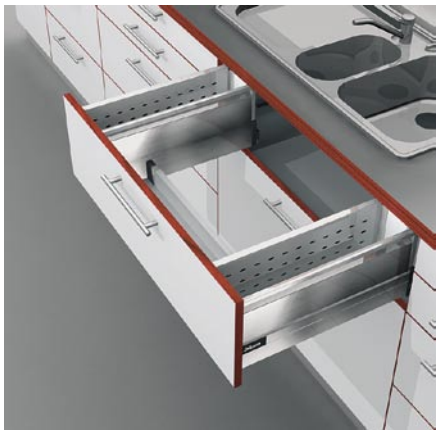

特長

- 全開型、外から見えないレール。
- タンデムローラーにより長期間引出をスムーズに開閉できます。
- 引出側部はスチールエポキシ塗装。アルミとステンレスもあります。
- スチールのグレー色（RAL9006）が標準色。ホワイトもあります。
- シンク下収納スペースの有効利用と整理。
- 動荷重は30kg。
- 前板の3方向調整可。
- 引出が静かに閉まるブルモーションが内蔵されています。

キャビネット最小寸法

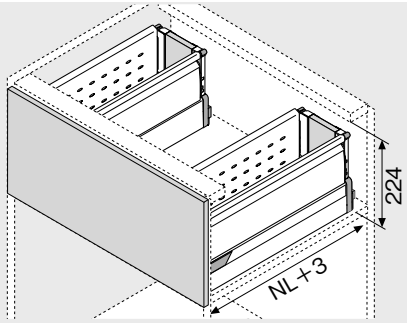

NL　レール長さ

品番

1 受レール左右

レール長さ NL	30kg
450mm	558.4501B
500mm	558.5001B
550mm	558.5501B
600mm	559.6001B
650mm	559.6501B

2 引出側部左右 脇カバーはZAA230N左右

W/G	WA/G	IG/G（ステンレス）	脇カバーは名入れ可能
358M4502S		358M4502I	
358M5002S		358M5002I	
358M5502S		358M5502I	
359M6002S		359M6002I	
359M6502S		359M6502I	

11 シンク引出側部 左右

W/G	WA/G	IG/G（ステンレス）
358M4504SG		358M4504IG
358M5004SG		358M5004IG
358M5504SG		358M5504IG
358M6004SG		358M6004IG
358M6504SG		358M6504IG

9 ダブルボックスサイド左右

レール長さ NL		W/G	WA/G	IG/G（ステンレス）
450mm	2×	Z37H418S.E		Z37H418I.E
500mm	2×	Z37H468S.E		Z37H468I.E
550mm	2×	Z37H518S.E		Z37H518I.E
600mm	2×	Z37H568S.E		Z37H568I.E
650mm	2×	Z37H618S.E		Z37H618I.E

8 ギャラリー左右

レール長さ NL		グレー、ホワイト、アルマイト、クローム
450mm	2×	ZRG.396V.IC
500mm	2×	ZRG.446V.IC
550mm	2×	ZRG.496V.IC
600mm	2×	ZRG.546V.IC
650mm	2×	ZRG.596V.IC

3 木製背板取付具左右

グレー（標準）、ホワイト、ニッケル	2×	Z30D000S
スチール背板		190

4 前板取付具

インサータ式	2×	ZSF.3902
ネジ止め式	2×	ZSF.3502
打込式	2×	ZSF.3602

12 木製背板取付具左右

グレー（標準）、ホワイト、ニッケル	Z30N000S.04

13 アダプター左右

グレー	Z30N0002.6Z

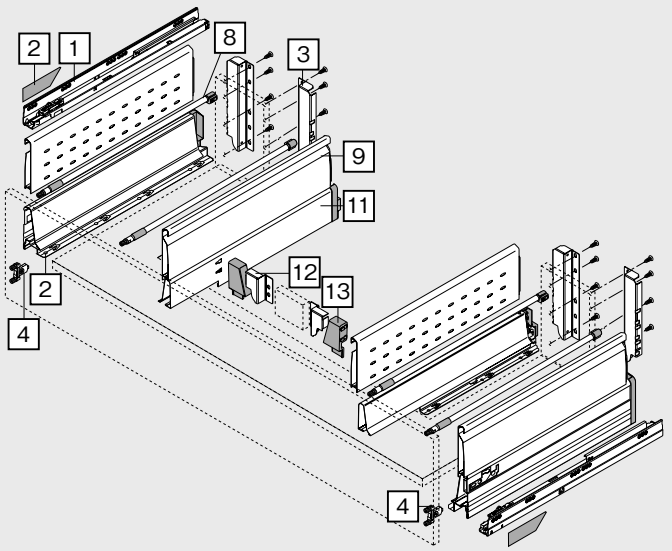

タンデムボックスプラスブルモーション

シンクキャビネット ―ギャラリー付引出

取付寸法

キャビネット最小寸法

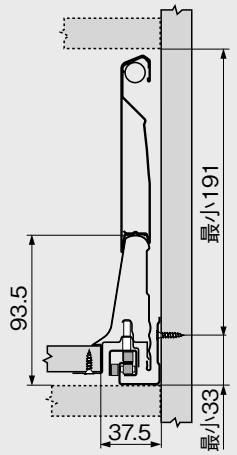

前板取付具木ネジ用の取付寸法

B＝前板のカブリ代

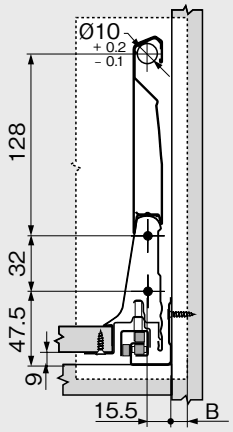

前板取付具インサータ式と打込式

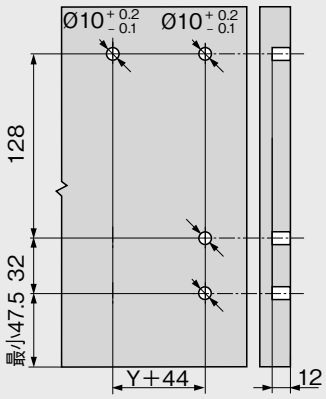

木製背板取付寸法

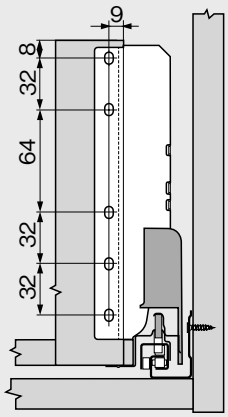

受レールネジ穴位置

レール長さ　NL (mm)

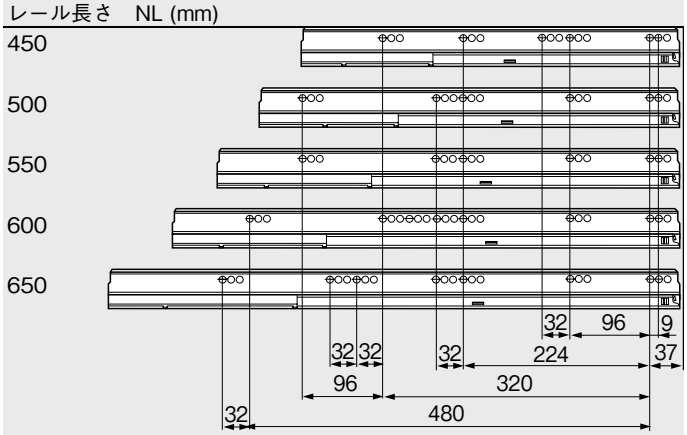

キャビネット奥行最小内寸＝レール長さNL＋3mm

受レールネジ穴位置 193

デバイダー取付寸法

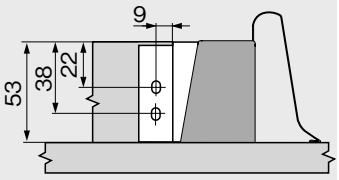

16mm厚パーチの場合の切断寸法

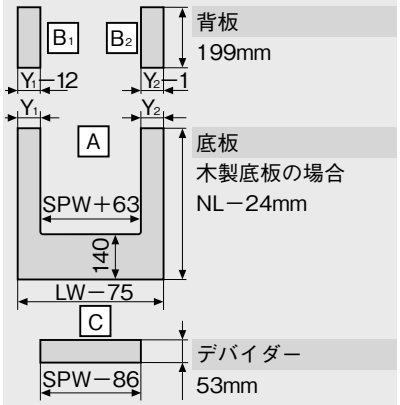

背板
199mm

底板
木製底板の場合
NL−24mm

デバイダー
53mm

Y 最小＝ 48mm
Y 最大＝127mm

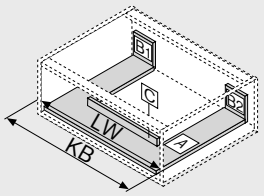

KB　キャビネット幅
LW　キャビネット内寸幅
NL　レール長さ
SPW　シンク引出側部間の内寸幅

ダイナローグご使用をおすすめします。

参考ページ

タンデムボックスプラスブルモーション一覧 144
オルガライン使用例一覧 202
オルガライン使用例 ―食器洗い用品 221
アクセサリー 191
取付と調整 194
ジグ・機械 374
技術詳細 446

タンデムボックスプラスブルモーション

内引出付トールユニット使用例

製品

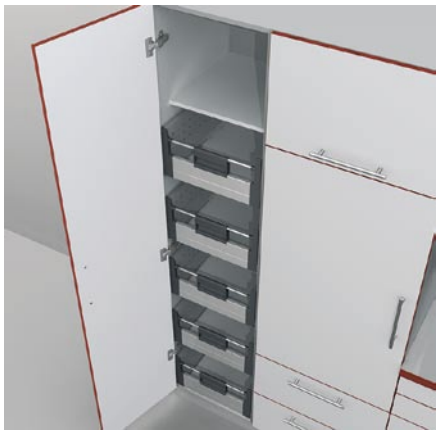

特長

- 内引出とギャラリー付内引出を組み合わせ、最上部には棚板を付けます。
- 充分なスペースと安定性で大きい物、かさばる物も収納できます。
- オルガラインーあらゆる物をきれいに収納し出し入れしやすくする引出仕切システム。
- 背板と引出側部を高くすることにより収納スペースが55%増加します。
- いろいろな方向からアクセス可能です。
- 動荷重は30kg。
- 引出が静かに閉まるブルモーションが内蔵されています。

品番

	基本部品		
ギャラリー付内引出 おすすめする使用方法			
ギャラリー付内引出	166	170	174
食品		218	
扉			
クリップトップ面ーヒンジ	92		

おすすめするキャビネット幅　450−600mm
ダイナローグの御使用をおすすめします。

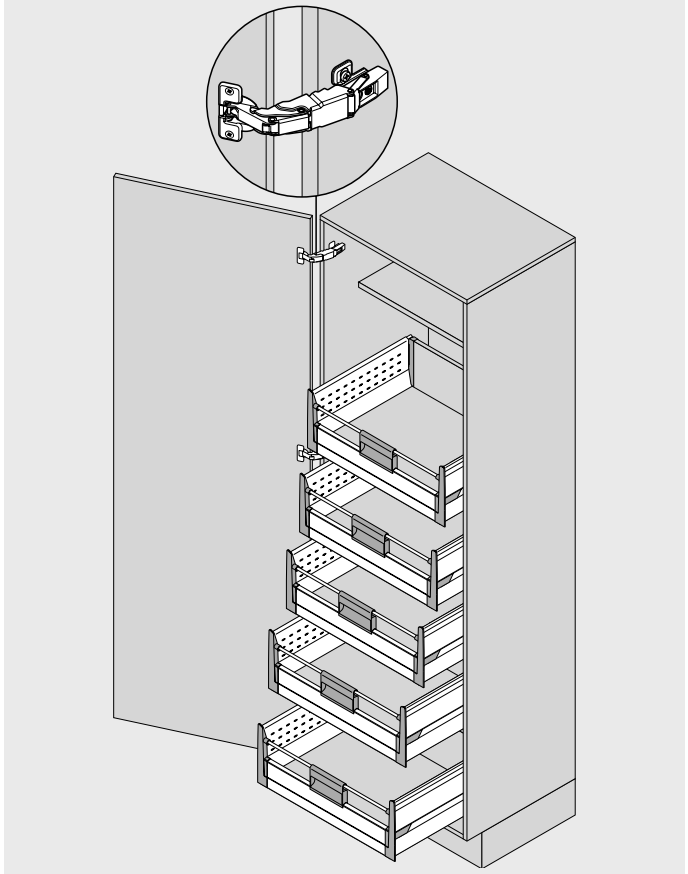

参考ページ

タンデムボックスプラスブルモーション一覧	144	アクセサリー	191
		取付と調整	194
オルガライン使用例一覧	202	ジグ・機械	374
		技術詳細	446
オルガライン使用例 ―食品	218		
クリップトップ面ーヒンジ	92		
扉用ブルモーション	65		

タンデムボックスプラスブルモーション

内引出付トールユニット

取付寸法

キャビネット最小寸法

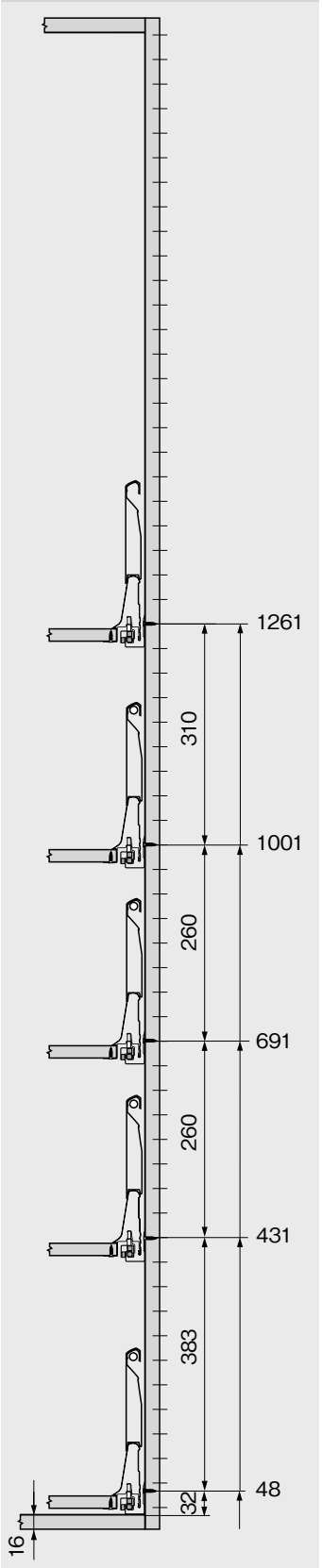

扉取付参考図

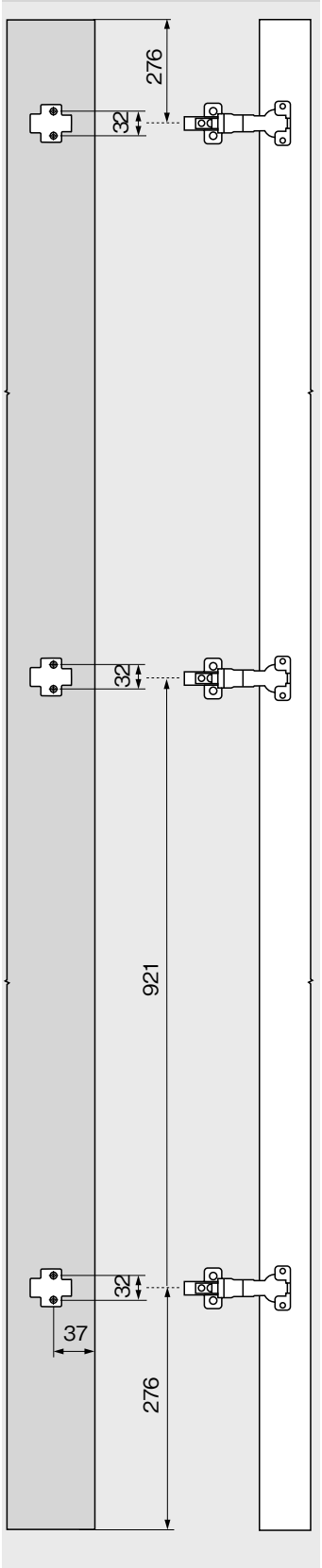

扉には最低3ヶクリップトップ面ーヒンジを取り付けてください。

すべての寸法は32mmピッチをベースにしています。

キャビネット底板16mmの場合の最初のシステム穴の位置は受レール下のすき間が0mmになるところです。

タンデムボックスプラスブルモーション

スチール背板

a

Nタイプ用背板

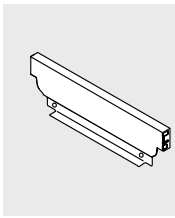

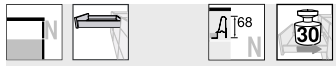

品番

グレー、ホワイト、ニッケル ☎ Z30NxxxS.6

Mタイプ用背板

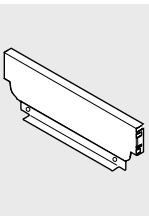

品番

グレー、ホワイト、ニッケル ☎ Z30MxxxS.6

Kタイプ用背板

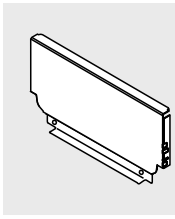

品番

グレー、ホワイト ☎ Z30KxxxS.6

Bタイプ用背板

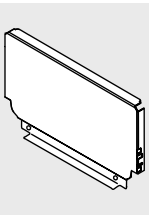

品番

グレー、ホワイト、ニッケル ☎ Z30BxxxS.6

Cタイプ用背板

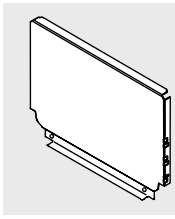

品番

グレー、ホワイト ☎ Z30CxxxS.6

Dタイプ用背板

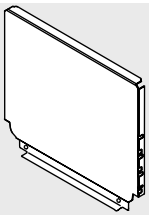

品番

グレー、ホワイト、ニッケル ☎ Z30DxxxS.6

幅の計算方法

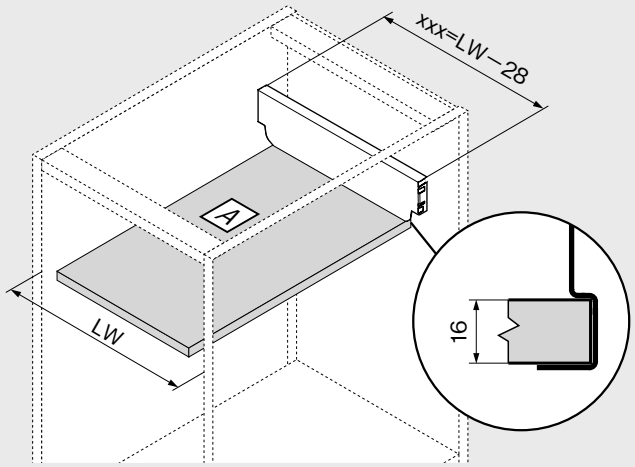

xxx　幅
LW　キャビネット内寸幅

例：
キャビネット内寸幅567mm−28mm＝スチール背板幅539mm
品番：Z30M539S

16mm厚パーチの場合の切断寸法

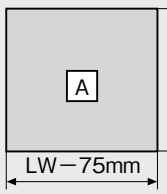

底板長さ
NL−22mm

30/50kg

LW　キャビネット内寸幅
NL　レール長さ

タンデムボックスプラスブルモーション

アクセサリー

a

サイドスタビライザー

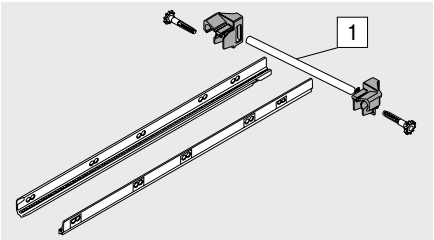

- 幅が広く深い引出に。
- キャビネット幅900～1200mmにおすすめします。

1
切断寸法：キャビネット幅(KB)－124mm

レール長さ	品番
450mm	ZST.450BB
500mm	ZST.500BB
550mm	ZST.550BB
600mm	ZST.600BB
650mm	ZST.650BB

受レールネジ穴位置 193

キャビネット最小寸法

B T83 M

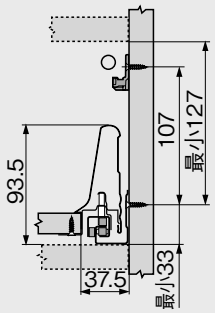

キャビネット最小寸法

C T115 K

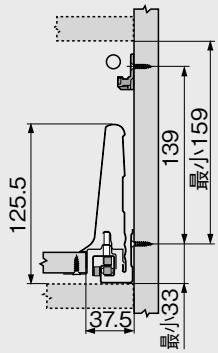

キャビネット最小寸法

D T83 M

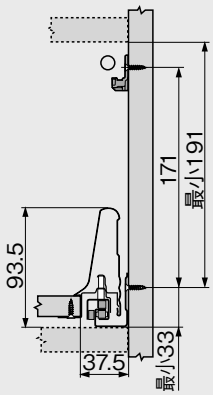

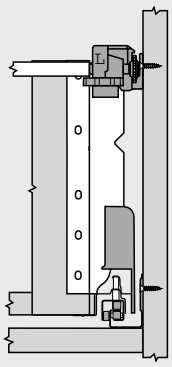

取り付け

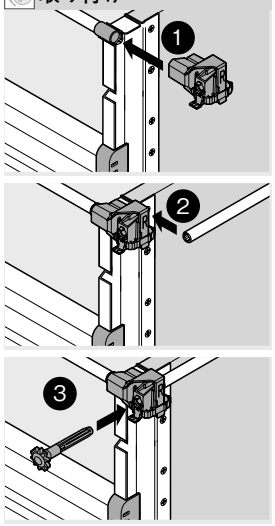

前板スタビライザー

- 幅が広く高い前板の安定性向上用に。
- 引出側部と前板。

	品番
RAL 7037　ダークグレー	Z96.10E1

取付寸法

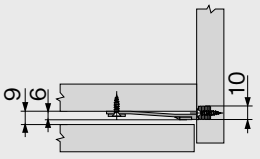

前板加工位置

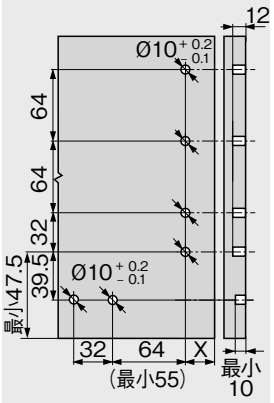

取付

タンデムボックスプラスブルモーション

アクセサリー ―メータファイル

メータファイル

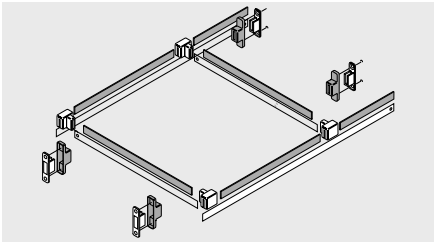

- タンデムボックスギャラリー付引出。（Bタイプ）
- レール長さ350mm～550mm、キャビネット幅300～600mmまでに使えます。

スチール/ナイロン	品番
RAL 9001　クリームホワイト	ZRM.5500

基本部品

30/50kg　高さBタイプ	158

キャビネット最小寸法

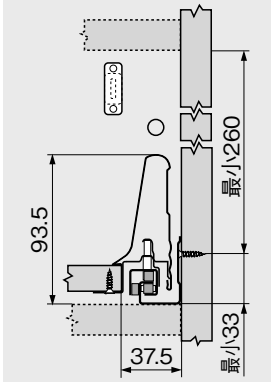

前板取付具木ネジ用の取付寸法

B＝前板のカブリ代

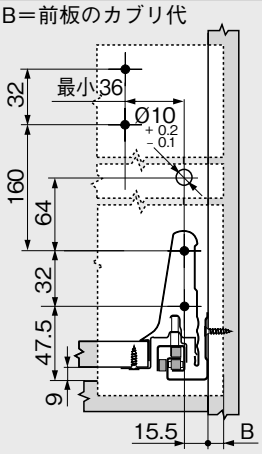

前板加工寸法

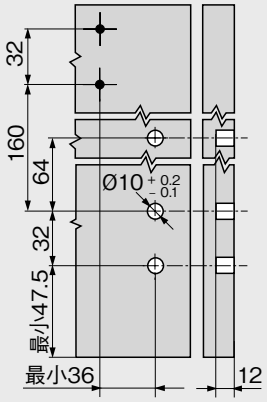

木製背板取付寸法

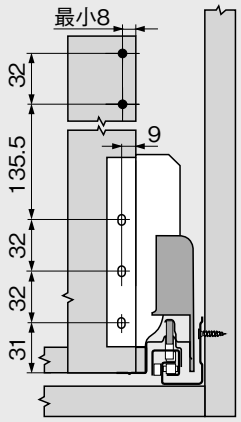

取付

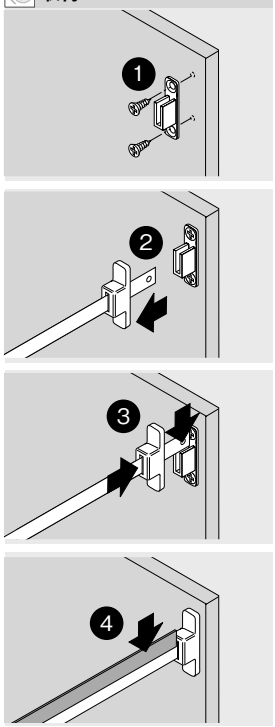

A4サイズ切断寸法

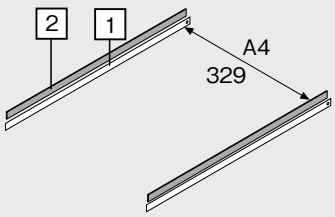

キャビネット幅
最小内寸＝432mm

[1] レール長さ－35mm
[2] レール長さ－61mm

Aサイズ切断寸法

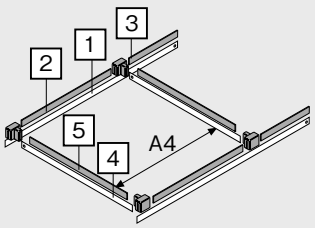

レール最小長さ＝450mm

[1] レール長さ－35mm
[2] 305mm
[3] レール長さ－414mm
[4] キャビネット内寸幅－115mm
[5] キャビネット内寸幅－138mm

タンデムボックスプラスブルモーション

受レールネジ止め位置

受レール　558−30kg

キャビネットに取付

A 木ネジ
Ø4×15mm
B システムネジ
品番 661.145

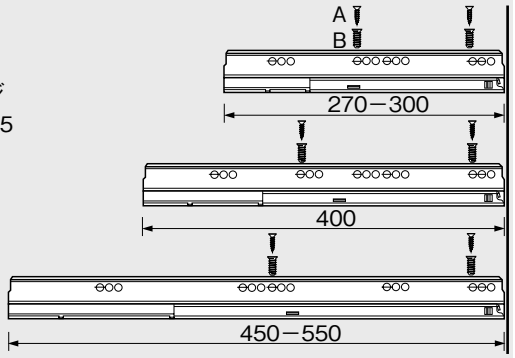

受レール　559−50kg

キャビネットに取付

A 木ネジ
Ø4×15mm
B システムネジ
品番 661.145

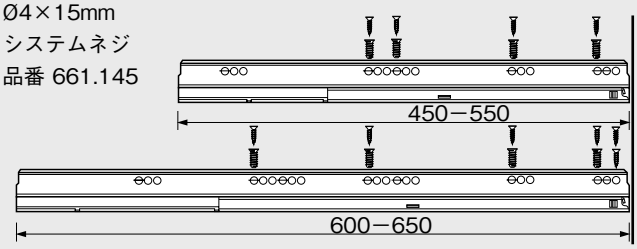

受レールZST ―サイドスタビライザー

レール長さ　NL（mm）

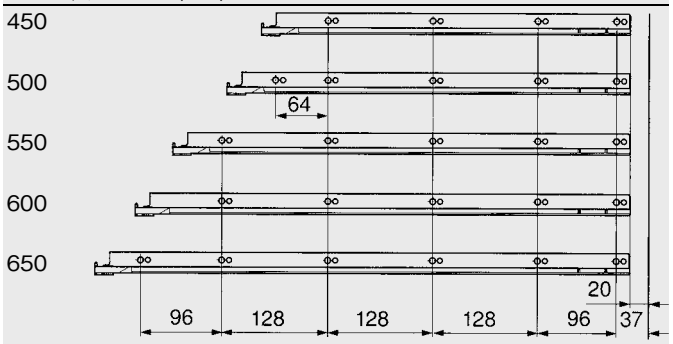

キャビネットの奥行最小内寸＝レール長さNL＋13mm

※使用するネジの数量は側板の素材・品質、ネジの径、長さ、種類により異なります。必ず試作・検証のうえ決定してください。

タンデムボックスプラスブルモーション

取付、取りはずし、調整方法

引出

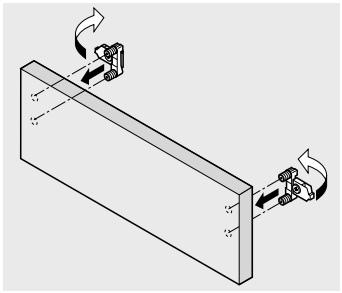

取付

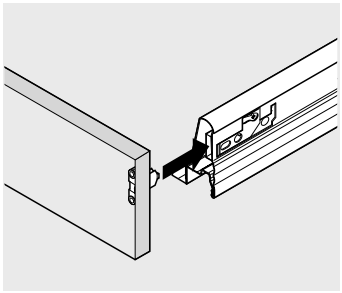

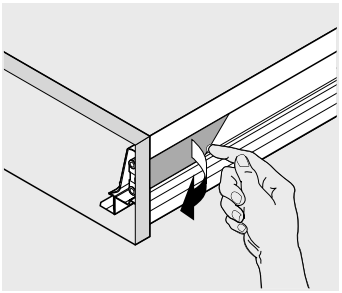

取りはずし

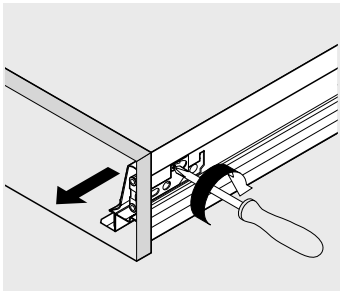

ギャラリー付引出

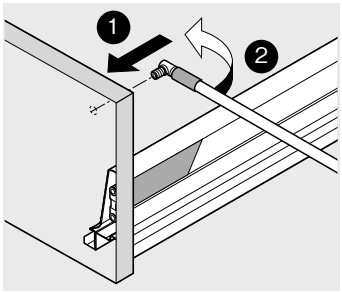

前板への取付

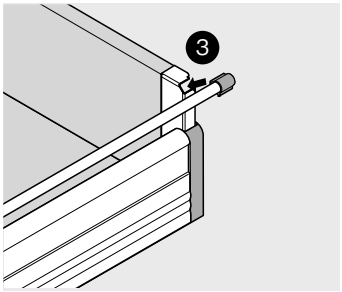

背板側取付

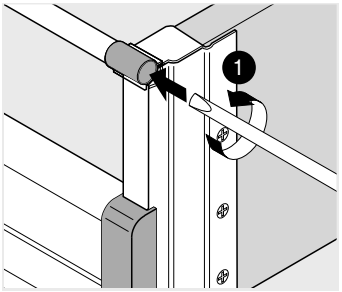

背板側取りはずし

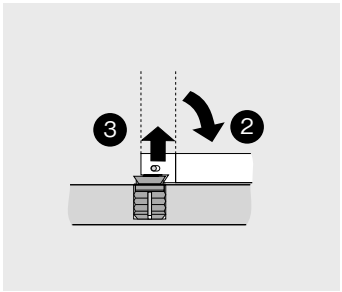

前板側取りはずし

引出の組立

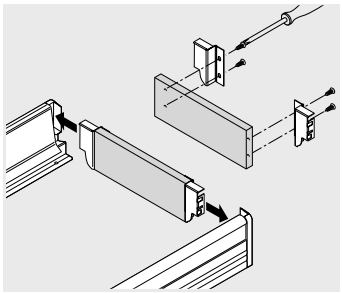

背板取付具を引出側部後部に
カチッとはめる

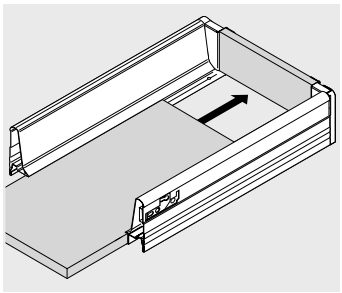

底板を入れる

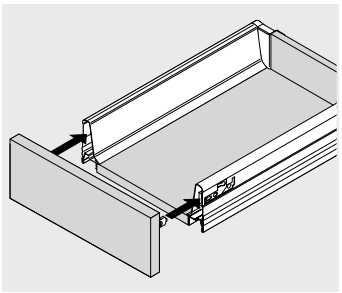

前板を入れる

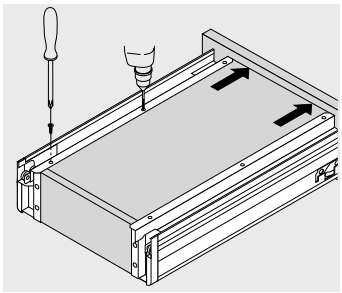

底板をネジ止めする

引出の入れかたとはずしかた

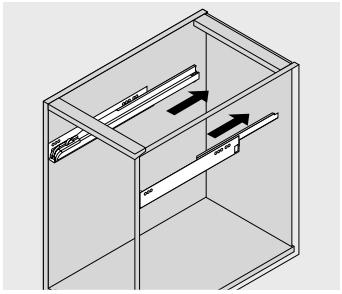

引出の入れかた

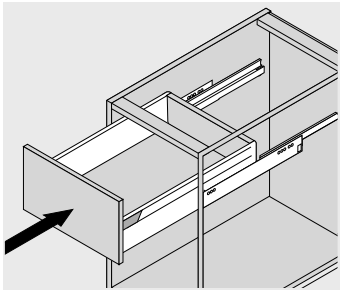

“カチャ”という音で引出が
正しく入ったか確認できます

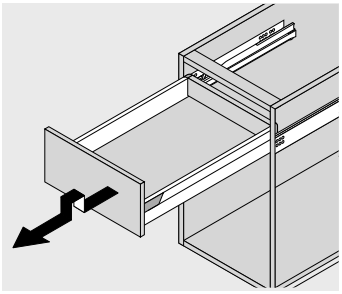

引出しのはずしかた
引出を全開にし、少し上に持ち
上げながら引いてください

タンデムボックスプラスブルモーション

取付、取りはずし、調整方法

左右調整

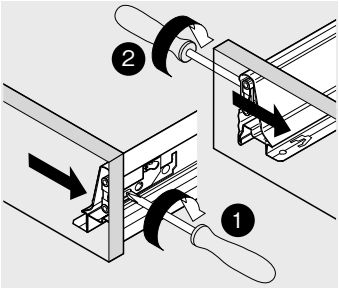

右へ1mm

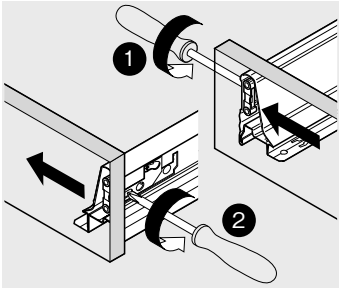

左へ1mm

上下調整

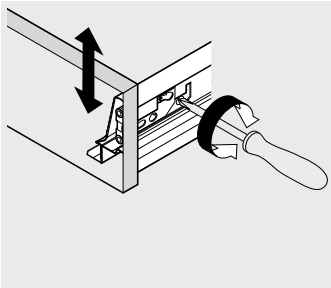

上下調整　±2mm

前板の傾き調整

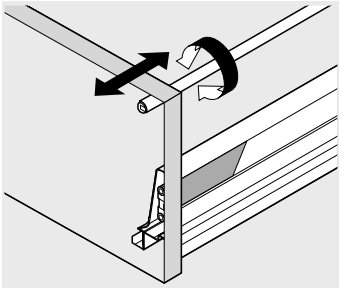

ダブルボックスサイド —Z37H

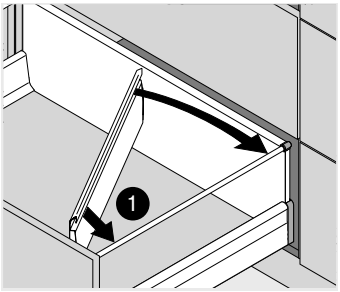

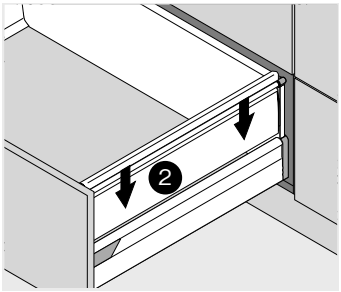

取付

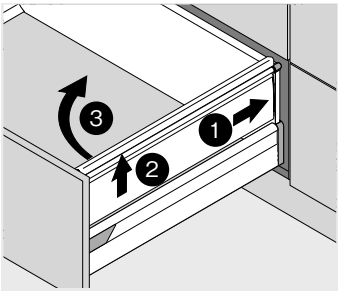

取りはずし

ガラスボックスサイド　Z36H000G.02

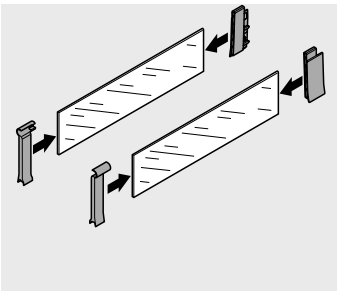

取付

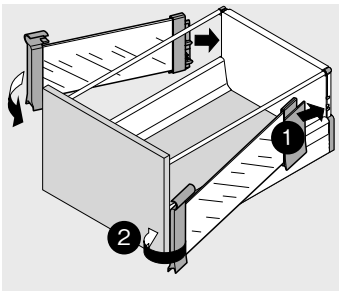

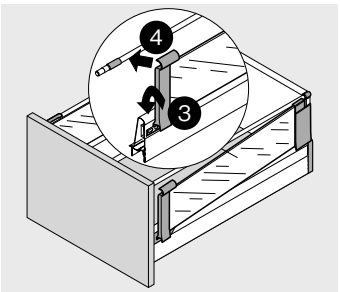

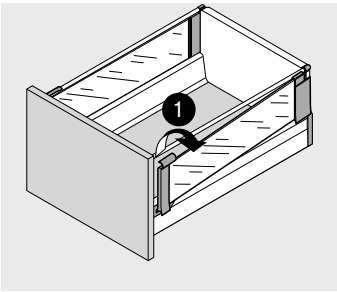

取りはずし

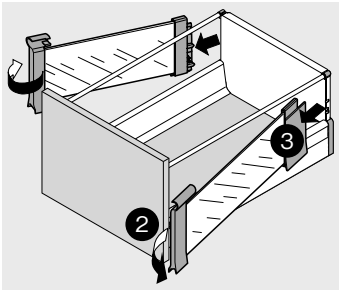

タンデムボックスプラスブルモーション

取付、取りはずし、調整

内引出、高さMとK ―ZIF.70M0

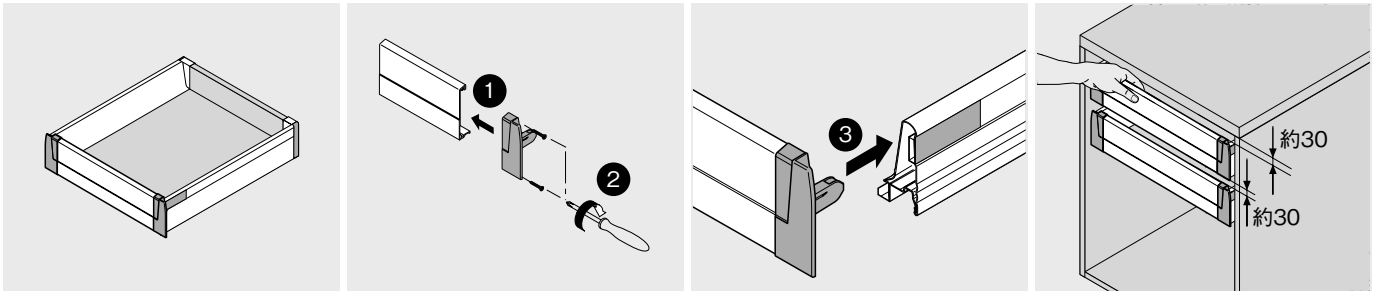

ハンドル ZIF.7005 を使用する場合は30mm寸法を減らせます。

ギャラリー付内引出 ―高さBとC ―ZIF.72B0

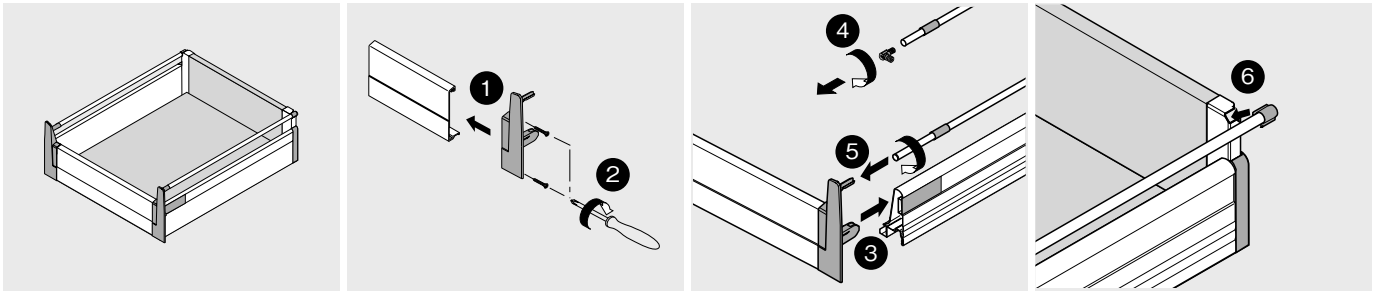

タンデムボックスプラスブルモーション

取付、取りはずし、調整

ダブルギャラリー付内引出　高さDタイプ

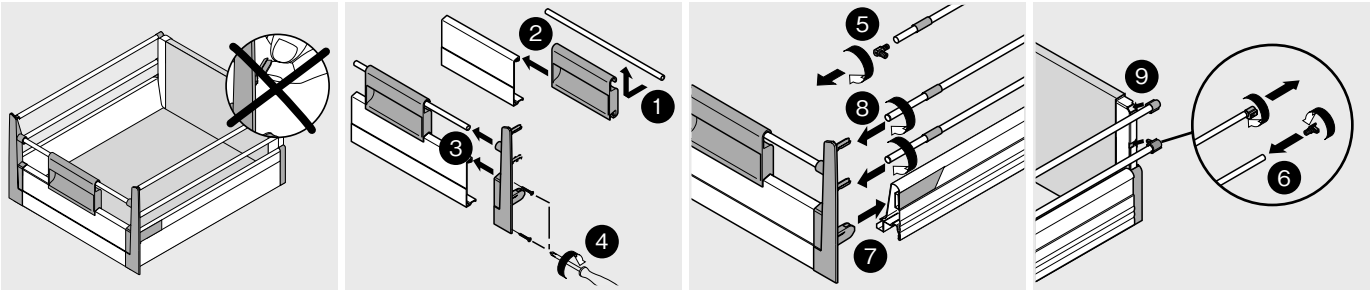

ダブルボックスサイド付内引出　高さDタイプ —ZIF.73D0

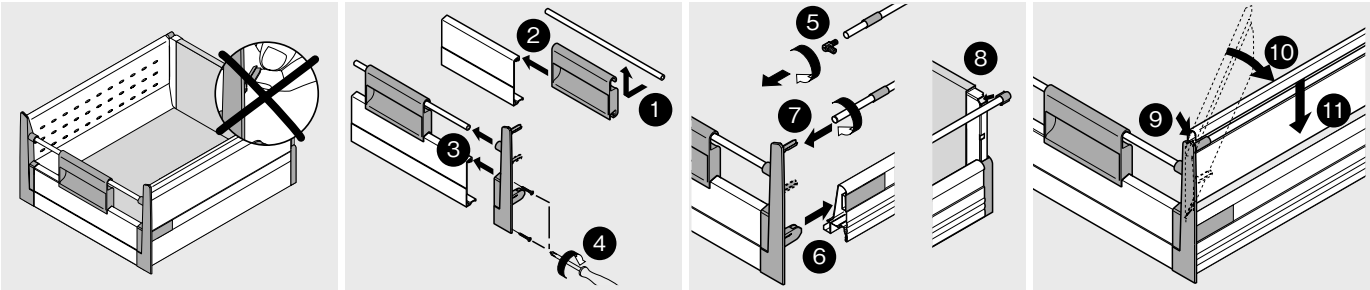

ガラスボックスサイド付内引出 —ZIF.73D0

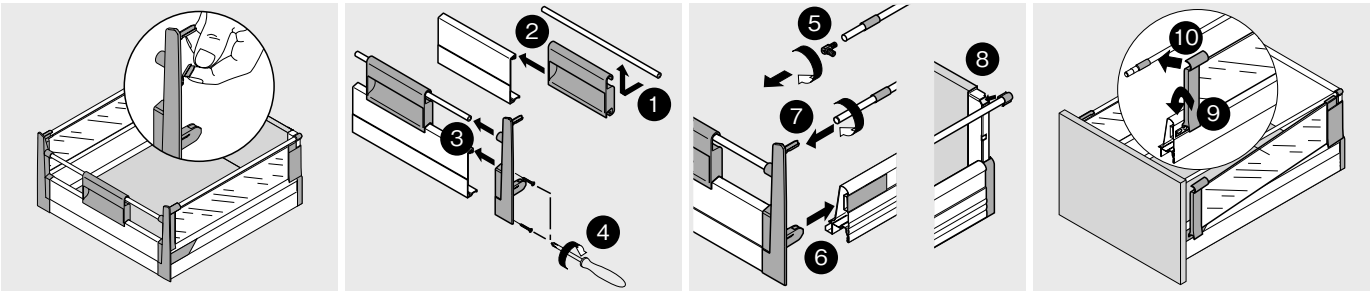

内引出用底板止め —Z31A0008

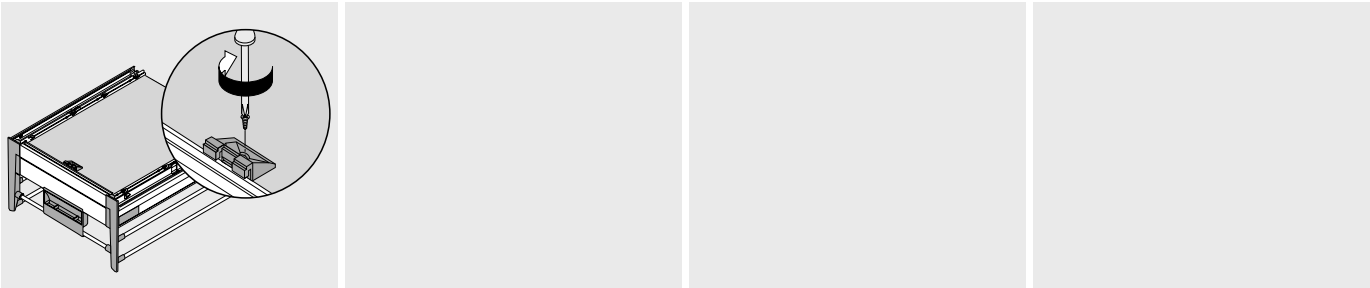

タンデムボックスプラスブルモーション

取付、取りはずし、調整

ハンドル —ZIF.7005 ; ハンドルと連動ラッチ —ZIF.7007

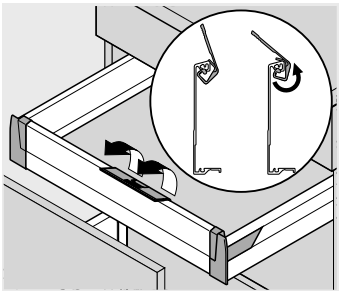

取付

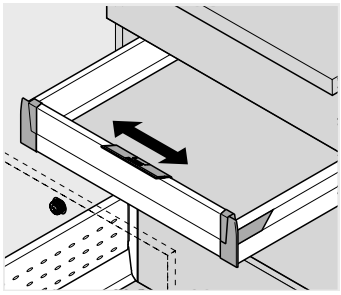

ラッチの中心にくるよう取付

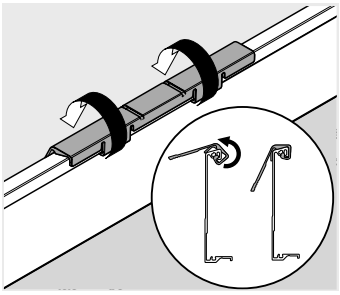

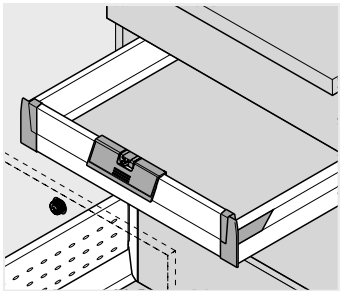

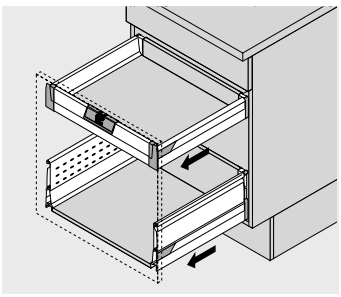

連動ラッチが作動する

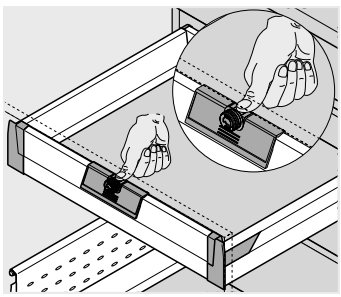

連動ラッチー時解除

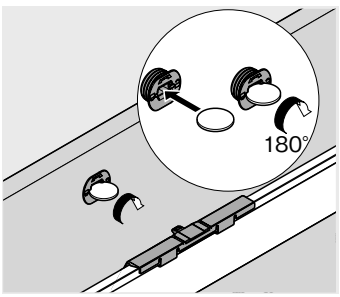

連動ラッチの作動と解除

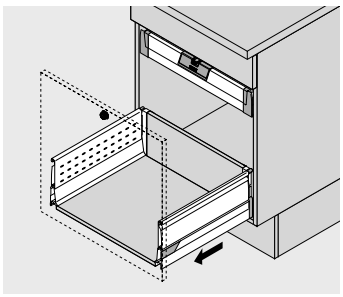

シンクキャビネット

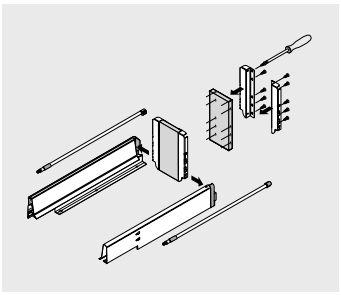

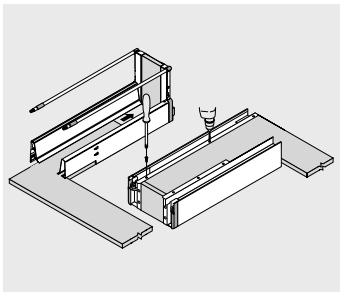

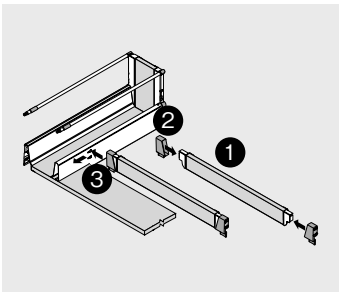

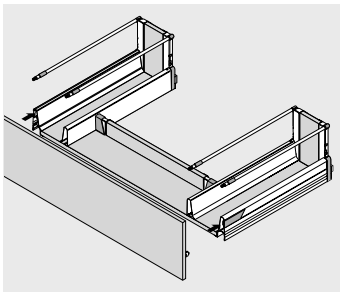

スペースコーナー

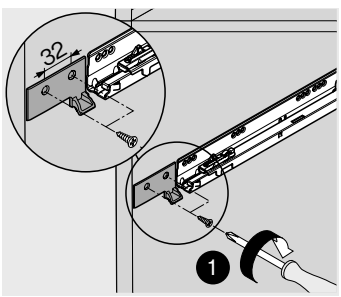

トリガー取付

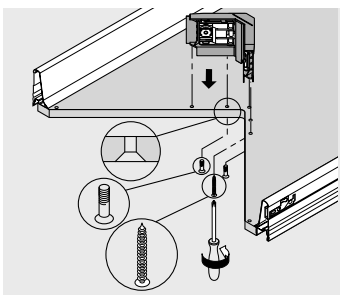

シンクロ前板取付具取付

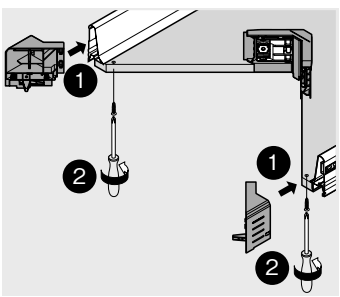

コーナー前板取付具取付

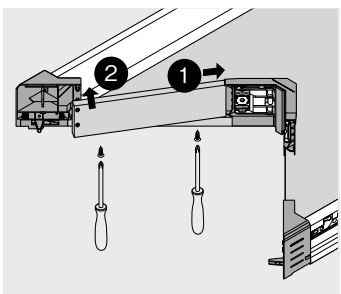

連結板取付

タンデムボックスプラスブルモーション

取付、取りはずし、調整

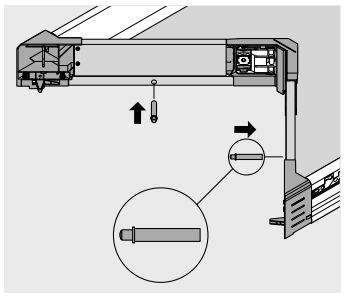

ブルモーション取付

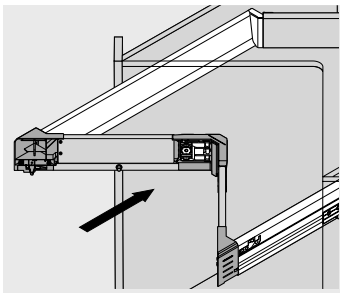

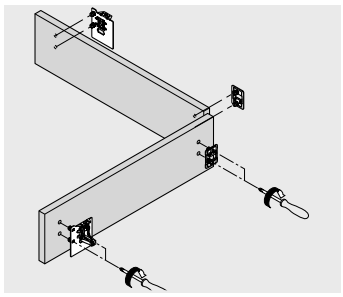

前板アダプターと前板ローラーアダプター取付

スペースコーナーコーナーポストなし

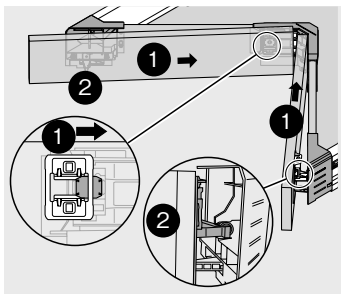

前板取付

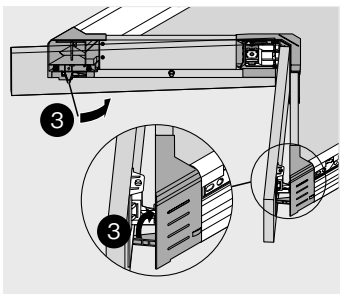

シンクロ前板取付具のレバーをたたむ

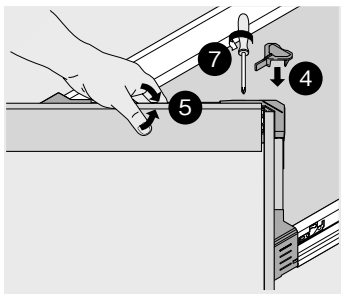

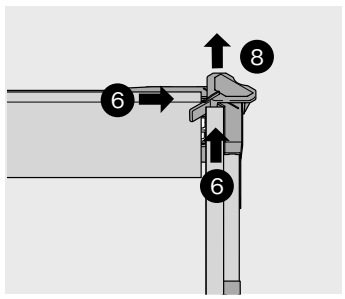

調整

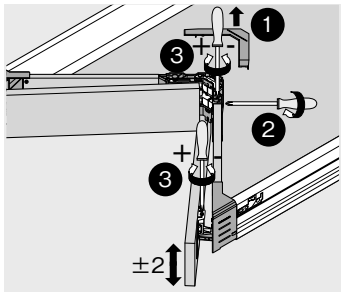

上下調整

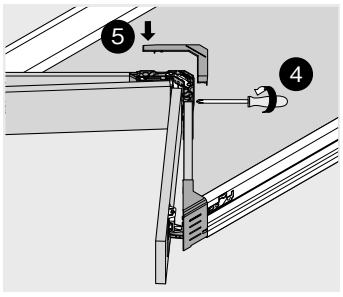

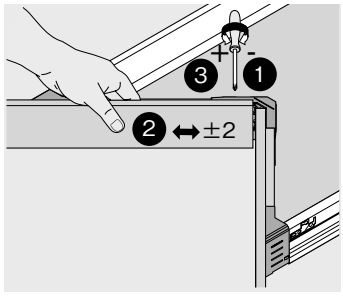

左右調整

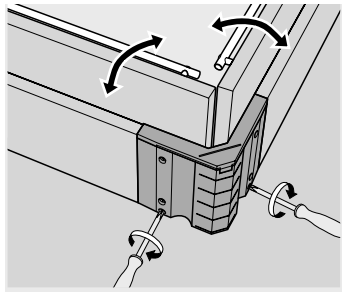

傾き調整

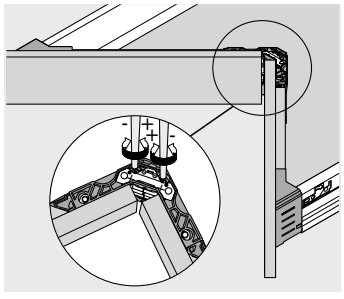

バネの力調整

タンデムボックスプラスブルモーション

取付、取りはずし、調整

スペースコーナーコーナーポスト付

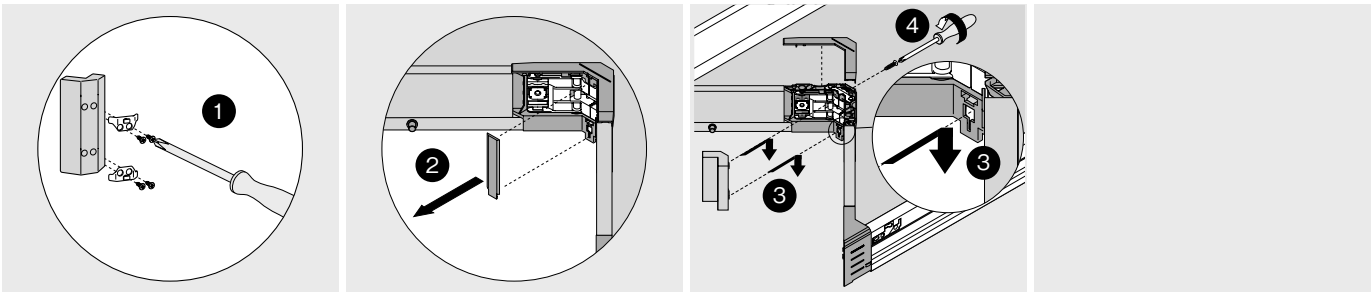

コーナーポスト取付

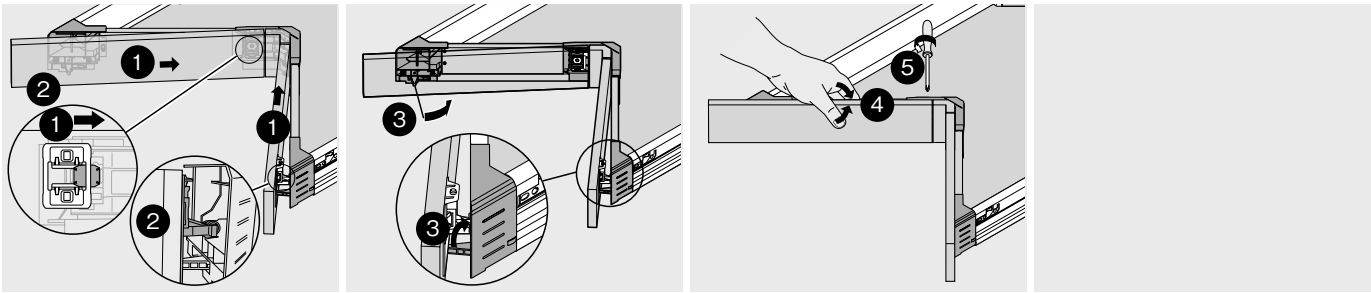

前板取付

レバーをたたむ

調整

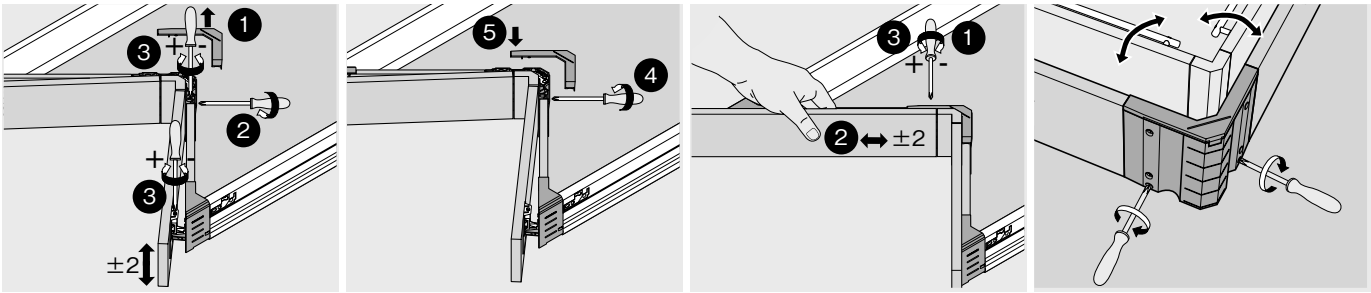

上下調整

左右調整

傾き調整

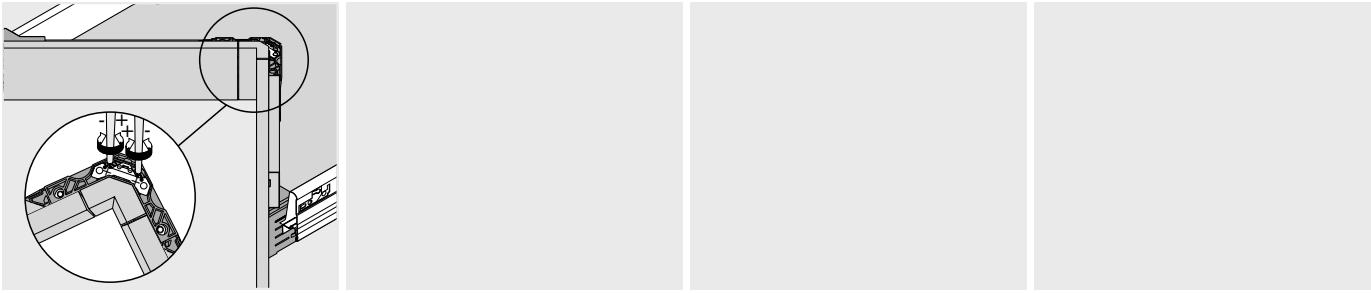

バネの力調整

タンデムボックスプラスブルモーション

取付、取りはずし、調整