アベントス HF

フラップシステム

すばらしい動きが折れ戸フラップにも実現できました。

アベントスHFはフラップシステムに対する最新のニーズ―優れた技術、取付、取りはずし、調整簡単― を満たします。すばらしい動きによりあなたとあなたのお客様を感動させます。

- ブルモーション内蔵により扉を静かに楽に閉めることができます。
- クリップ技術により取付・取りはずしが迅速・簡単にできます。
- 扉の３方向調整簡単
- 折戸ヒンジは指はさみ保護メカ付
- 無段階ストッパー ―扉はお望みの位置に開けたままの状態にできます。
- ハンドルの取付位置は自由です。
- キャビネットから突き出る部品はありません（アームは簡単に取りはずせます）。

いろいろな木製扉

太いアルミフレーム扉

細いアルミフレーム扉

コンビネーション

アベントス HF

一覧

折戸フラップシステム

使用例

木製扉と太いアルミフレーム扉	26
細いアルミフレーム扉	28

アクセサリー

使用例

座金	122
アームカバー	129
ネジ	30
センタービット	30
戸あたり	30
ドライバー	31

取付、取りはずし、調整

取付	32
取りはずし	35
調整	34

記号説明

- 特注品
- 目次
- アクセサリー
- 折戸フラップアベントスHF
- 木製扉
- 太いアルミフレーム扉
- 細いアルミフレーム扉
- 全カブセ
- 全カブリヒンジ
- インサータ式
- エクスパンド式
- ネジ止め式
- 打込式用ラム
- プラニング
- 取付、取りはずし、調整

アベントス HF

木製扉と幅の広いアルミフレーム扉用

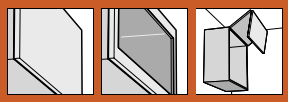

製品

特長

- 素晴らしい開閉時の動き。
  ―内蔵ブルモーションによりスムーズで静かに閉まります。
- 扉は無段階に好みの位置に開けた状態にできますので使い勝手が優れています。
- 道具を使わず簡単に取付できます。
- 上下の扉の３方向調整ができます。
- 扉はあまり力を使わず開閉できます。
- 折戸ヒンジには指挟み安全メカが付いています。

パワーファクター

パワーファクター LF =
キャビネット高さ(mm)×ハンドルを含む上下扉の重さ(kg)

パワーファクターLF	リフトメカ
960-2650	1 ヶ
2600-17250	1 セット
13500-25900	3 ヶ

パワーファクターがボーダーライン上にある時は試作・検証してください。

品番一覧

1 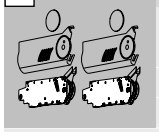

リフトメカセット

パワーファクターLF

2600-5500（960-2650は1ヶ）	20F2200
5350-10150	20F2500
9000-17250（13500-25900は3ヶ）	20F2800

セット内容

1a	リフトメカ（左右共通）	2×
1b	本体カバー左	1×
1b	本体カバー右	1×
1c	丸カバー	2×

2 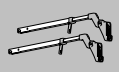

アームセット

キャビネット高さ

480-570mm	20F3200
560-710mm	20F3500
700-900mm	20F3800
760-1040mm	20F3900

セット内容

アーム（左右共通）	2×

3

アーム取付用座金

ストレート座0mm厚

推奨品

ネジ止式	厚み 0mm	175H5100.05
折込式	厚み 0mm	177H5100

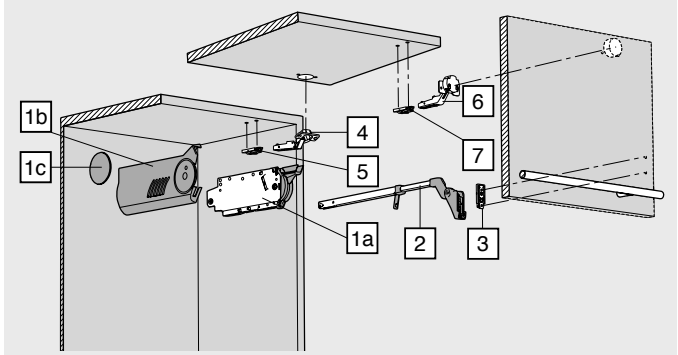

4

クリップトップ120° ヒンジ

	カップ	インサータ式	
	スチールカップ	バネなし	70T5590BTL
	カップ	ネジ止式	
	スチールカップ	バネなし	70T5550.TL

使用するヒンジの数量は次ページ参照

5

クリップトップ120° ヒンジ用座金

殆どの座金が使えます。座金の厚みはすき間により決まります。

推奨品

ネジ止め式	厚み 0mm	175H5100.05

6

クリップトップ折戸ヒンジ

	カップ	エクスパンド	
	亜鉛ダイカストカップ	バネなし	78Z553ET
	カップ	ネジ止め式	
	亜鉛ダイカストカップ	バネなし	78Z5500T

使用するヒンジの数量は次ページ参照

7

折戸ヒンジ用座金

0mm厚の座金が使用できます。

推奨品

ネジ止め式	厚み 0mm	175H5100.05

幅の広いアルミフレーム扉の場合の注意点
必ず十字座を使用してください。

参考ページ	
アベントス目次	25
座金	122
アームカバー	129
アクセサリー	30
取付と調整	32
取付ジグ	374
技術詳細	446

アベントス HF

木製扉と幅の広いアルミフレーム扉用

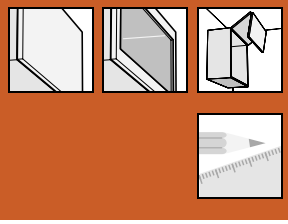

取付寸法

上下位置

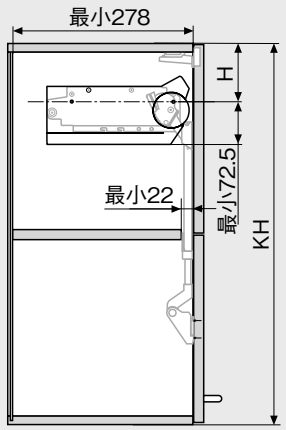

ガイド下穴位置

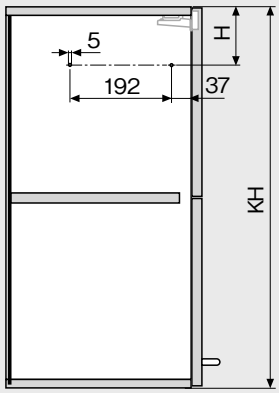

キャビネット高さ	H
480 - 549mm	KH x 0.3 - 28mm
550 - 1040mm	KH x 0.3 - 57mm

ネジ止め位置

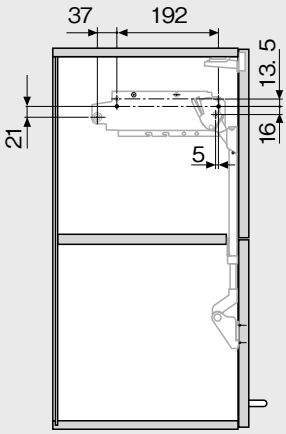

Ø4 x 35mmのネジで4箇所止める

前板取付寸法

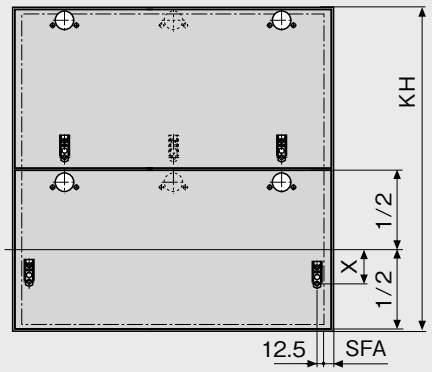

SFA＝前板のカブリ
キャビネット幅1200mmまたは扉重量12kg以上からはヒンジを3ヶ使います。
キャビネット幅1800mmまたは扉重量20kg以上からはヒンジを4ヶ使います。

キャビネット高さ KH	X
480 - 549mm	70mm
550 - 1040mm	47mm

クリップトップ120° 開ヒンジ

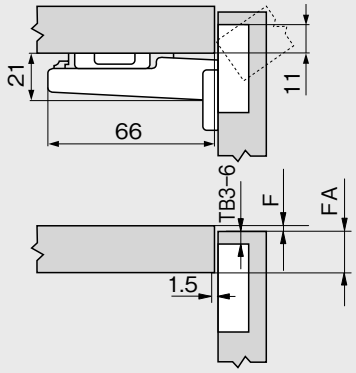

クリップトップ折戸ヒンジ

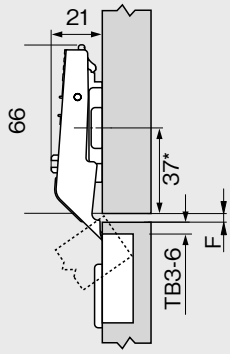

十字座の場合は37（37/32）

カット量 TB

	扉のカブリ FA												
	5	6	7	8	9	10	11	12	13	14	15	16	17
0										3	4	5	6
3							3	4	5	6			
6				3	4	5	6						
9	3	4	5	6									

座金厚み

カット量 TB

	すき間 F												
										3	4	5	6
0										6	5	4	3
3													
6													
9													

座金厚み

ネジ止め式

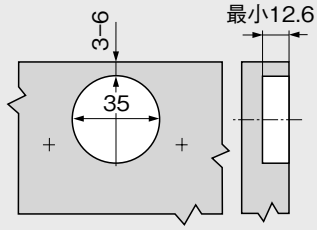

インサータとエクスパンド式

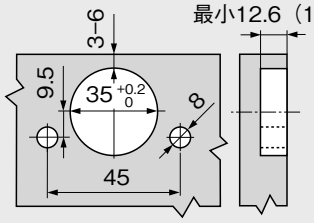

（　　）内はインサータ式

キャビネット上部必要スペース

Y = FH x 0.44 + 23

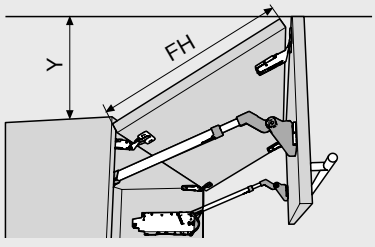

アベントス HF

細いアルミフレーム扉用

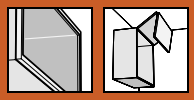

製品

特徴

- 素晴らしい開閉時の動き。
  ―内蔵ブルモーションによりスムーズで静かに閉まります。
- 扉は無段階に好みの位置に開けた状態にできますので使い勝手が優れています。
- 道具を使わず簡単に取付できます。
- 上下の扉の３方向調整ができます。
- 扉はあまり力を使わずに開閉できます。
- 折戸ヒンジには指挟み安全メカが付いています。

パワーファクター

パワーファクター LF =
キャビネット高さ(mm)×ハンドルを含む上下扉の重さ(kg)

パワーファクターLF	リフトメカ
960-2650	1 ヶ
2600-17250	1 セット

パワーファクターがボーダーライン上にある時は試作・検証してください。

品番一覧

1 リフトメカセット

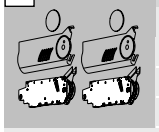

パワーファクターLF

2600-5500（960-2650は1ヶ）	20F2200
5350-10150	20F2500
9000-17250	20F2800

セット内容

1a	リフトメカ（左右共通）	2×
1b	本体カバー左	1×
1b	本体カバー右	1×
1c	丸カバー	2×

2 アームセット

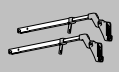

キャビネット高さ

480-570mm	20F3200
560-710mm	20F3500
700-900mm	20F3800
760-1040mm	20F3900

セット内容：

アーム（左右共通）	2×

3 クリップアダプタープレート

厚み0mm 左右 — 175H5B00

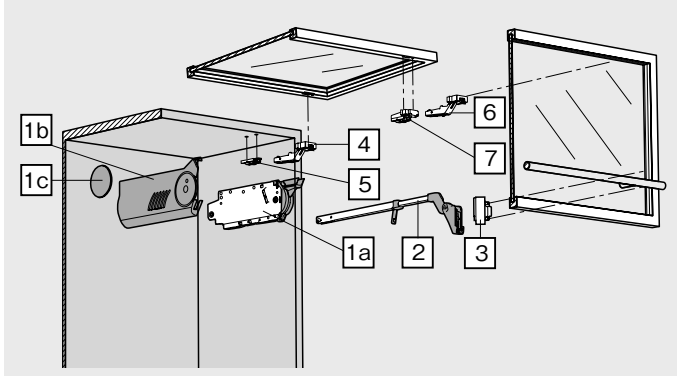

4 クリップトップ120° アルミフレーム扉用ヒンジ

カップ	ネジ止め式	
亜鉛ダイカスト	バネなし	72T550A

使用するヒンジの数量は次ページ参照

5 クリップトップ120° ヒンジ用座金

殆どの座金が使えます。座金の厚みはすき間により決まります。

推奨品

ネジ止め式	厚み0mm	175H5100.05

6 クリップトップアルミフレーム折戸ヒンジ

カップ	ネジ止め式	
亜鉛ダイカスト	バネなし	78Z550AT

使用するヒンジの数量は次ページ参照。

7 クリップアダプタープレート

左右共通 — 175H5A00

参考ページ

アベントス目次	25
座金	122
アームカバー	129
アクセサリー	30
取付と調整	32
取付ジグ	374
技術詳細	446

アベントス HF

細いアルミフレーム扉用

取付寸法

上下位置

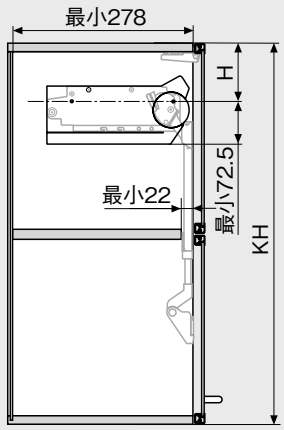

ガイド下穴位置

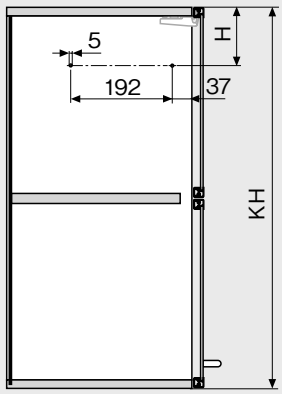

キャビネット高さ KH	H
480 - 549mm	KH x 0.3 - 28mm
550 - 1040mm	KH x 0.3 - 57mm

ネジ止め位置

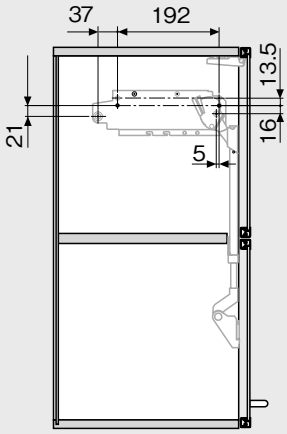

Ø4 x 35mmのネジ4ヶで止めます。

前板取付寸法

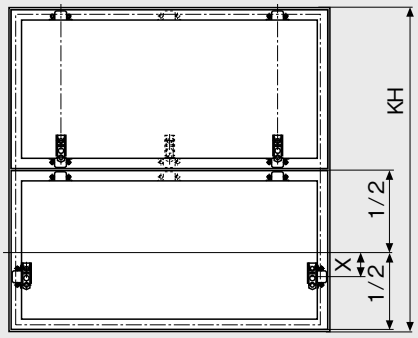

キャビネット幅1200mmまたは扉重量12kg以上からはヒンジを3ヶ使います。

キャビネット高さ KH	X
480 - 549mm	54mm
550 - 1040mm	31mm

クリップトップ120° 開アルミフレーム用ヒンジ キャッチなし

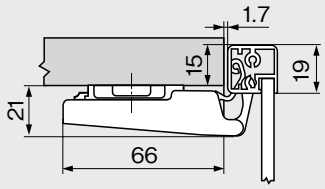

クリップトップアルミフレーム用折戸ヒンジ

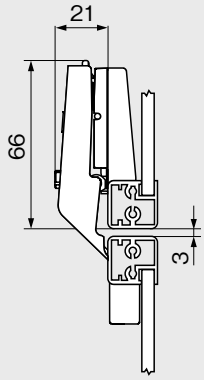

ネジ止め式（ヒンジとアダプレートプレート）

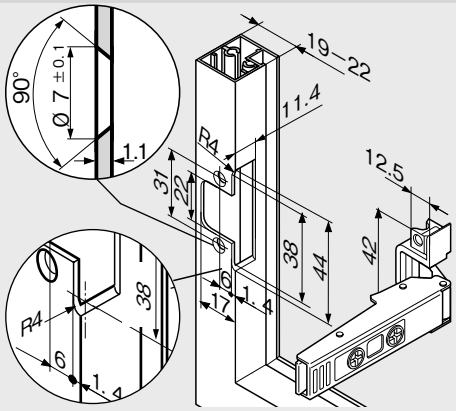

素材の厚みを変更する時はそれに応じて取付寸法を変更してください。

キャビネット上部必要スペース

Y = FH x 0.44 + 23

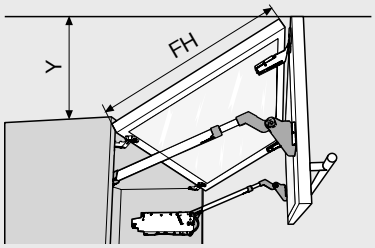

アベントス HF

アクセサリー

木ネジ

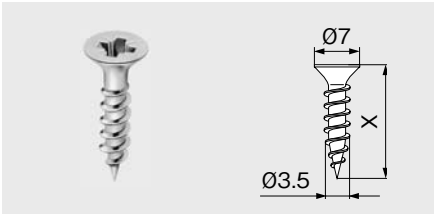

・ニッケルメッキ
・φ3.5mm

長さ（X）	品番
15mm	609.1500
17mm	609.1700

システムネジ

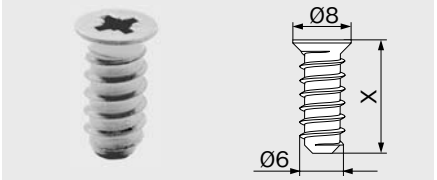

・ニッケルメッキ
・φ6mm
・下穴φ5mm

長さ（X）	品番
10mm	661.1000.HG
11.5mm	661.1150.HG
13mm	661.1300.HG
14.5mm	661.1450.HG
20mm	661.2000.HG

センタービット

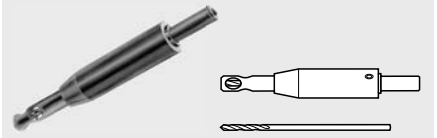

・φ2.7mm、長さ70mm
・φ3.5mm木ネジの下穴あけに使います。
・下穴深さ8mmまで

	品番
センタービット	M01.ZZ03
ドリルビット	M01.ZZB3

戸あたり

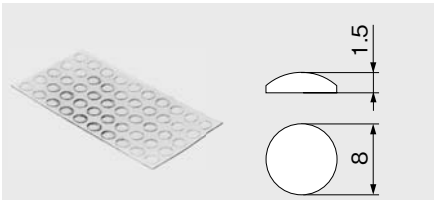

・ノイズ低減用

		品番
ナイロン	自然色	993.710

φ8mm埋込式戸あたり

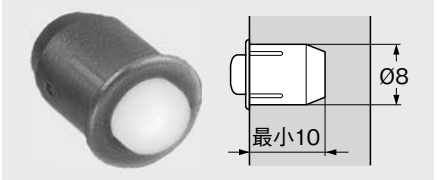

・ノイズ低減用
・すき間2mm
・2ヶの部品から成る。

	品番
ナイロン	993.706

ポジプラスドライバー

・十字ドライバー　ポジ2
・ブレード100mm
・全長200mm
・ブルムロゴ付

	品番
ナイロン/スチール	303.756.1

マイナスドライバー

・先端1.0×5.5mm
・ブレード125mm
・全長225mm
・ブルムロゴ付

	品番
ナイロン/スチール	314.928.1

角度ストッパー

・開き角度を104°に制限
・取付・取りはずしに道具不要
・開き角度を83°に制限するストッパーもあります（20F7011）。
・ストッパーを使う場合はリフトメカは追加で1ヶ所（合計5ヶ所）止めてください。

	品番
ナイロン	20F7051
取りつけかた	35

アベントス HF

取付・取りはずし・調整

リフトメカ

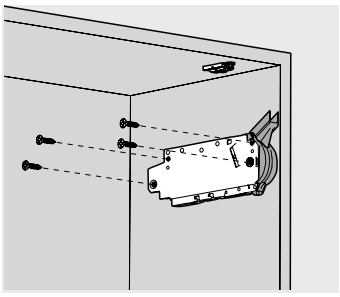

φ4長さ35mmのネジで4ヶ所止める。

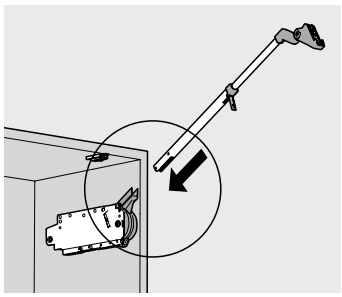

アームをリフトメカに取りつける。

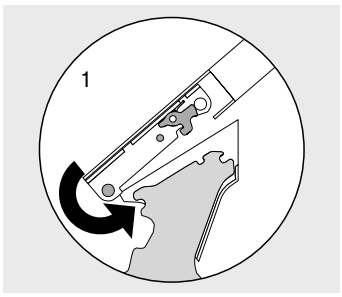

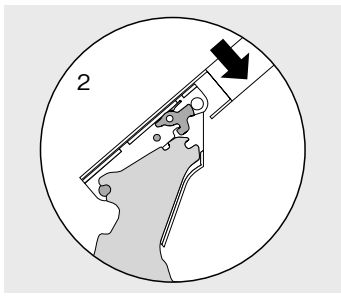

取り付け後しっかり固定されていることを確認してください。

警告!

アームがはね上がり重傷を負ったり、家具を傷つけることがあります。

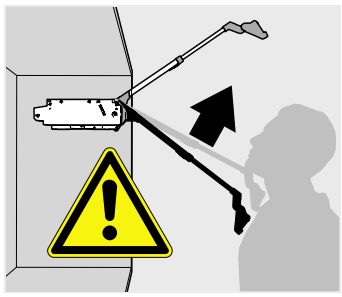

アームを押し下げないでください。

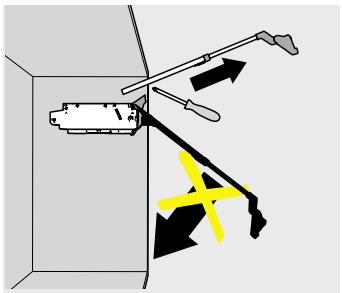

取付・取りはずし作業時は事前にアームをはずしてください。

上部扉

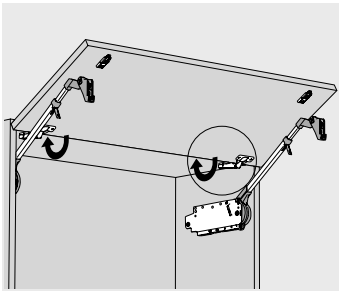

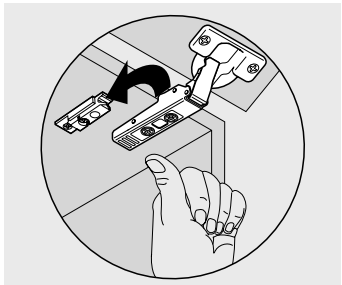

取付

下部扉

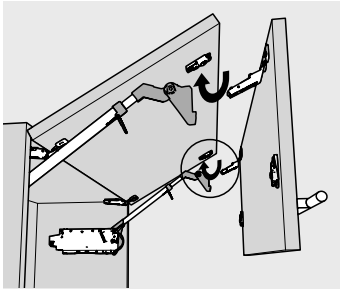

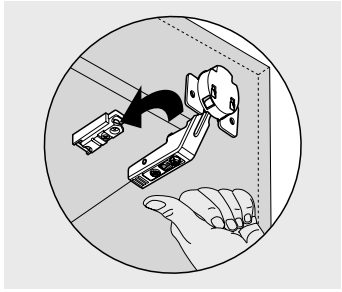

取付

※別途取付説明書を用意しています。注文の際は必ずご請求ください。

アベントス HF

取付・取りはずし・調整

下部扉

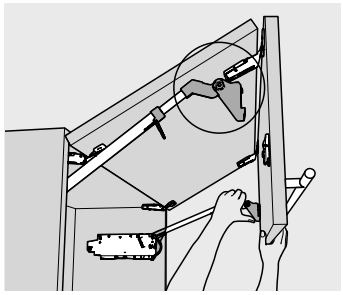

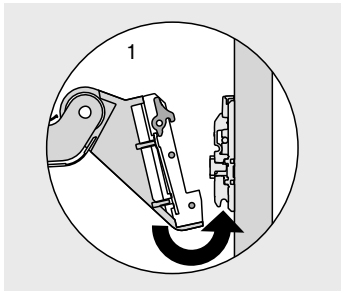

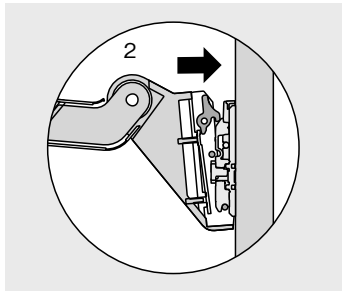

取付（クリップ式）

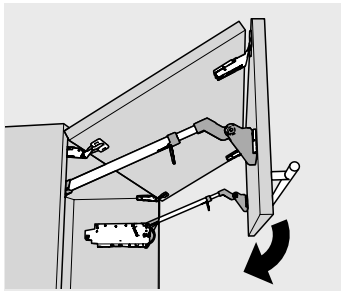

リフトメカ　バネ調整

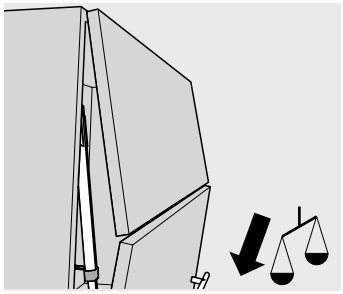

扉を約90°開けて扉が自然に下がる場合。

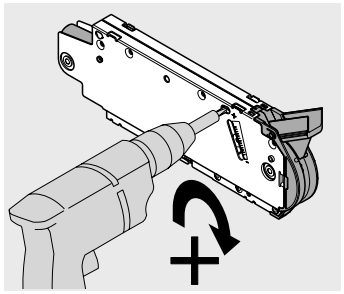

ポジ2ドライバーでネジを右へ回す。

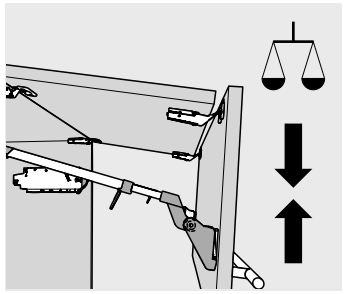

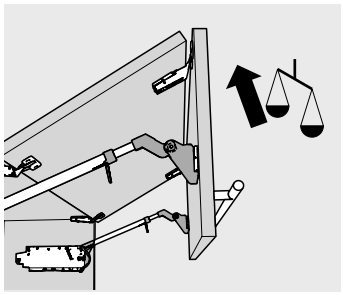

扉を約90°開けると扉が自然と上に上がる場合。

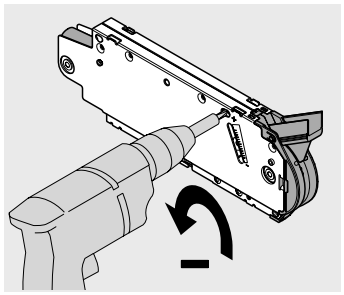

ポジ2ドライバーでネジを左へ回す。

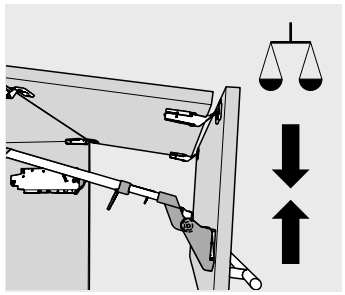

アベントス HF

取付・取りはずし・調整

扉調整

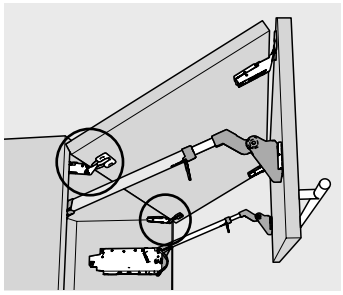

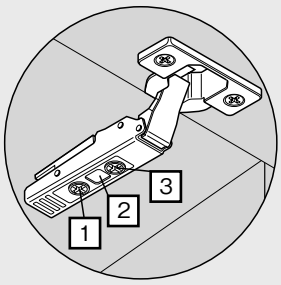

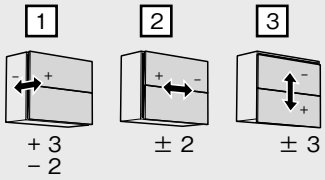

3方向調整できます。

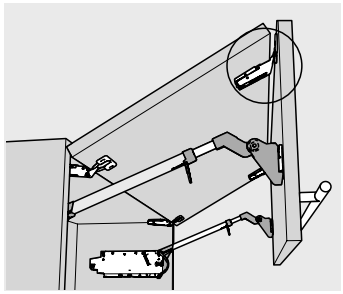

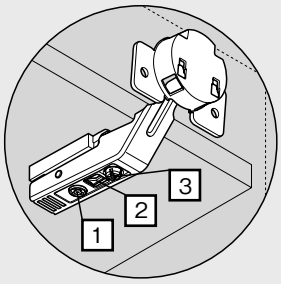

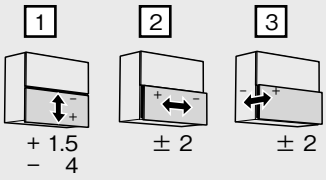

折戸ヒンジ

3方向調整できます。

取付

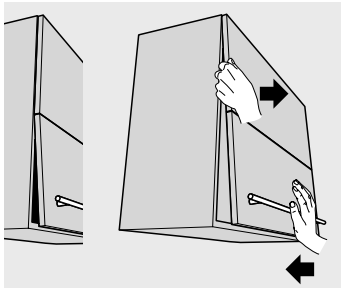

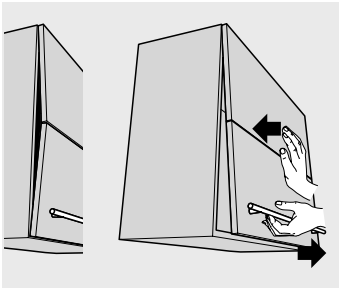

アーム長さ

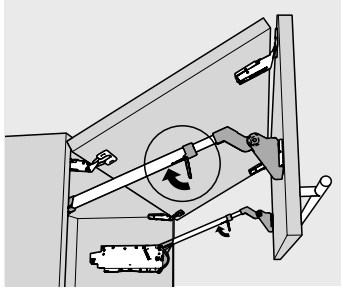

調整

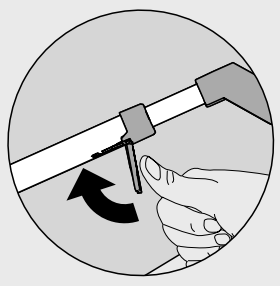

調整後ストッパーを倒す。

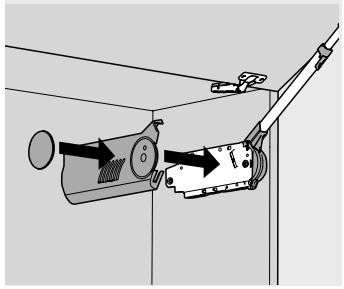

カバーを付ける。

※別途取付説明書を用意しています。注文の際は必ずご請求ください。

アベントス HF

取付・取りはずし・調整

取りはずし

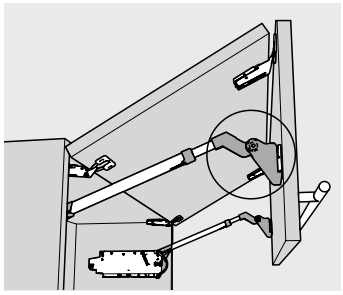

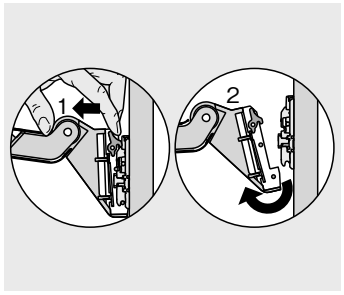

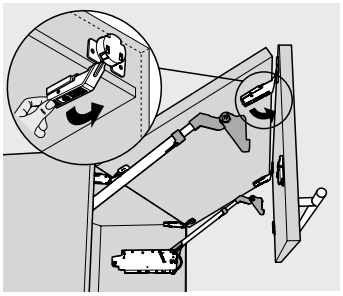

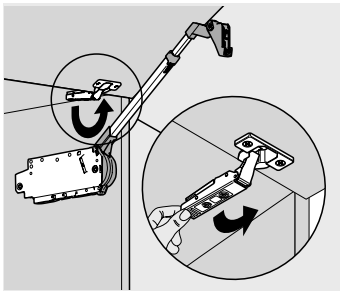

アームも折戸ヒンジも120°ヒンジも道具を使わずに取りはずしできます。

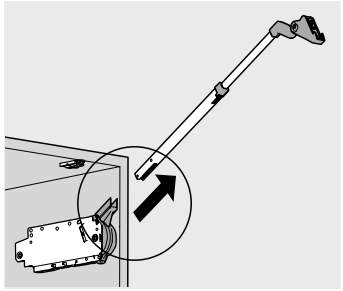

アーム

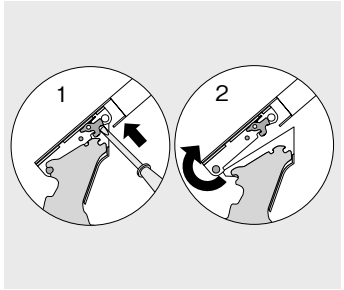

ドライバーを差し込むと
はずれます。

警告!

アームがはね上がり重傷を負ったり、家具を傷つけることがあります。

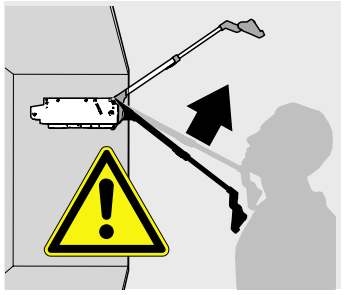

アームを押し下げないでください。

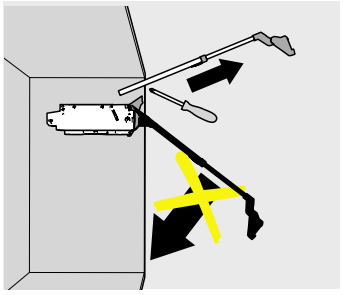

取付・取りはずし作業時は事前に
アームをはずしてください。

角度ストッパー

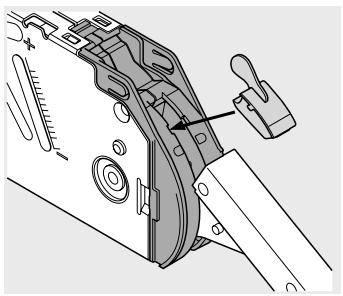

取付

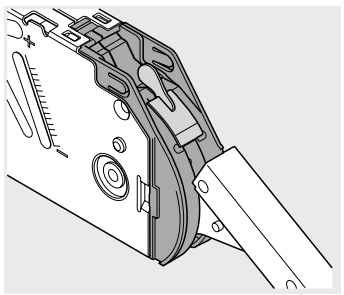

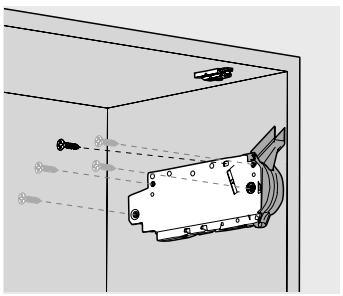

追加でもう1ヶ所ネジ止めして
ください。

アベントスHS

新しいリフトシステム

リフトアップシステムにもすばらしい動きが可能になりました。

ブルムの新しいフラップシステムアベントスHSはウォールキャビネットに新しいデザインの可能性を拓きました。開閉が楽で好きな位置に扉を止めておくことができ、ブルモーションが内蔵されていますので、あなたのお客様を魅了し、感動させることができます。

すばらしい動き　静かで楽々

扉を開ける ―簡単、楽々

アベントスHSを使うと重い扉も楽々開けられ、ブルモーションにより静かに止まります。

扉は好きな位置に開けたままにできるのでいつでもハンドルに手が届きます。

扉を閉める ―ブルモーション内蔵により、静かで楽々

BLUMOTION inside

扉が重くても、扉を強く閉めても
楽に静かに閉まります。

アベントスHSのブルモーションは：

- 扉を閉めると
- 静かにスローダウンし
- 楽に静かに閉めます。

エレガントなデザイン

技術はかくも美しくできました

エレガントでありながらシンプルなデザインによりフラップ金具をキャビネットに取り付けるのは楽になりました。
アベントスHSのカバーキャップはキャビネット内部をモダンにします。

取付と調整
簡単、迅速、楽々

扉の取付・取りはずし簡単

熟練したキッチン取付業者は吊戸を取り付ける時は扉をはずします。それにより扉表面を傷つけることが防げ、キャビネットを軽くできます。
アベントスHSの場合、クリップ技術により簡単迅速に扉をはずすことができます。

このようにしてキャビネットは壁に迅速・簡単に取り付けできます。

リフトメカをネジ止め。
レバーアームの取付に道具はいりません。

最適の側面安定性のため、リフトメカにスタビライザーを取り付ける。

左右共通のブラケットを扉にネジ止めする。

レバーアームと扉はクリップメカにより接合されます。

正確で簡単な調整

扉は3方向に調整できます。左右、上下、傾き調整は現場で迅速・簡単にできます。

3方向調整できるので扉の位置を正確に合わせられます。

扉の重さに応じてバネの力が調整できます。(調整目盛付)

少ない部品点数により大きなメリット

種類が少ないので簡単明瞭

アベントスHSは1つのシリーズでいろいろな幅・高さのフラップ扉をカバーします。9種類のリフトメカと1種類のレバーアームで殆どのフラップ扉に対応できます。リフトメカは左右共通です。部品の種類が少ないので発注、在庫管理が楽です。アベントスHSはキャビネット幅は1800mmまで、キャビネット高さは350～800mmまで対応できます。必ずリフトメカは左右に取り付けます。

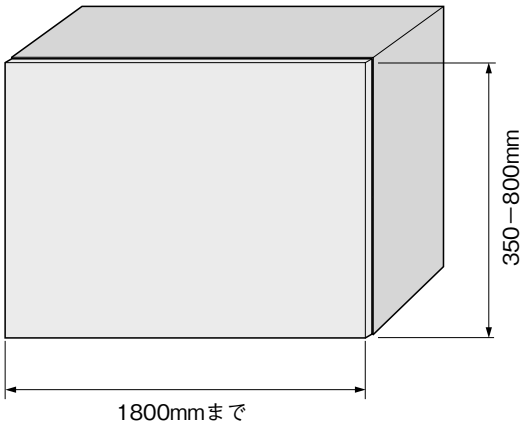

アベントスHSを開発するとき我々は吊戸上に取り付けている照明器具等を計算に入れています。そのためキッチンプランニングの時デザインに幅を持たせることができます。

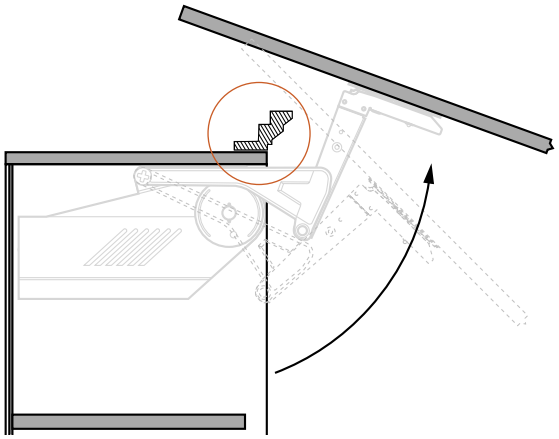

はみ出る物なし

レバーアームは取り外せ、家具を運ぶときキャビネットから突き出る部品がないので運送や取付時便利です。

品質 ―優れた耐久性

ブルムが品質に力を注いでいることはアベントスHSを使うことによりお客様に納得してもらえるでしょう。リフトメカの核となっているのは丈夫なバネセットです。

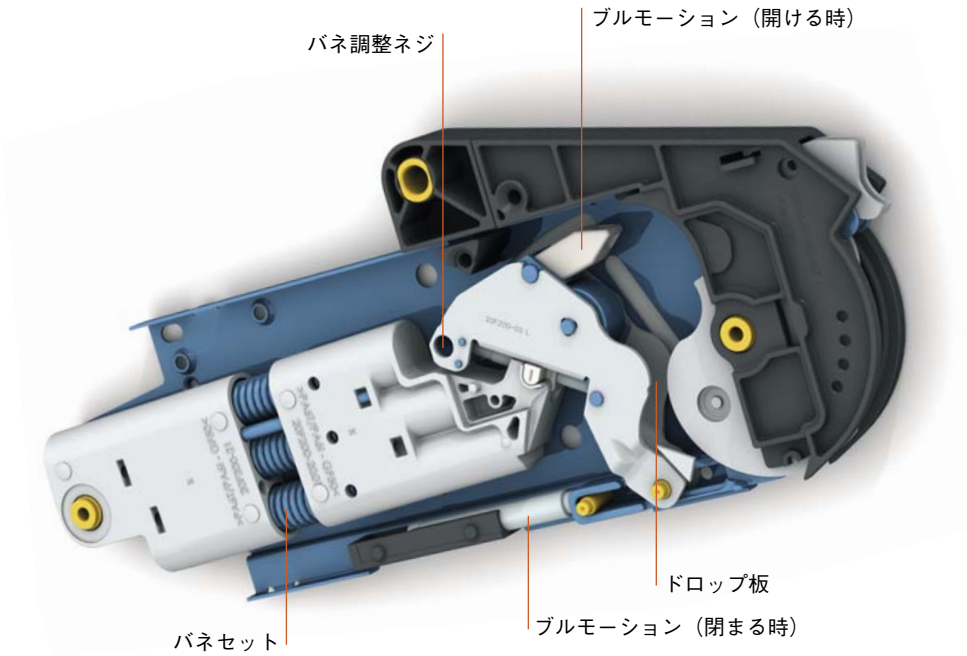

同じ奥行の棚が可能です

アベントスHSを使えば吊り戸の収納スペースを最適化できます。
小さい吊り戸でも金具に接触しないよう通常の棚を設置できます。

キャビネット高さ500mmから前面から22mmのところの中央部に棚を付けられ、キャビネット高さ740mmから棚を2段にできます。

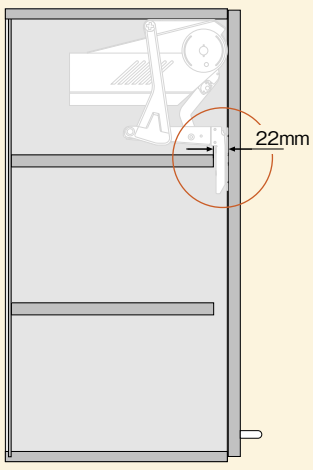

品番一覧

キャビネット高さ	品　番	品　番	品　番
	20S1G00	20S1H00	20S1I00
KH	kg	kg	kg
800	4.00–7.00	6.00–12.25	10.50–20.00
795	4.00–7.00	6.00–12.25	10.50–20.00
790	4.00–7.00	6.00–12.25	10.75–20.00
785	4.00–7.00	6.25–12.50	10.75–20.00
780	4.00–7.00	6.25–12.50	10.75–20.25
775	3.75–7.00	6.25–12.50	11.00–20.25
770	3.75–7.00	6.25–12.50	11.00–20.25
765	3.75–7.25	6.50–12.50	11.00–20.25
760	3.75–7.25	6.50–12.75	11.25–20.25
755	3.75–7.25	6.50–12.75	11.25–20.50
750	3.50–7.25	6.50–12.75	11.50–20.50
745	3.50–7.25	6.50–12.75	11.50–20.50
740	3.50–7.25	6.50–12.75	11.75–20.75
735	3.50–7.50	6.50–13.00	11.75–20.75
730	3.50–7.50	6.75–13.00	11.75–21.00
725	3.50–7.50	6.75–13.00	12.00–21.00
720	3.50–7.50	6.75–13.00	12.00–21.25
715	3.50–7.50	6.75–13.00	12.00–21.25
710	3.50–7.75	6.75–13.25	12.25–21.25
705	3.50–7.75	6.75–13.25	12.25–21.50
700	3.50–7.75	6.75–13.25	12.50–21.50
695	3.50–7.75	6.75–13.25	12.50–21.50
690	3.50–7.75	6.75–13.25	12.75–21.50
685	3.50–8.00	7.00–13.25	12.75–21.50
680	3.50–8.00	7.00–13.50	13.00–21.50
676	3.50–8.00	7.00–13.50	13.00–21.50

	20S1D00	20S1E00	20S1F00
KH	kg	kg	kg
675	3.00–5.25	5.00–11.00	09.75–19.00
670	3.00–5.25	5.00–11.00	09.75–19.00
665	3.00–5.25	5.00–11.00	09.75–19.00
660	3.00–5.50	5.25–11.25	10.00–19.00
655	3.00–5.50	5.25–11.25	10.00–19.00
650	3.00–5.50	5.25–11.25	10.00–19.00
645	3.00–5.50	5.25–11.25	10.00–18.75
640	3.00–5.50	5.25–11.25	10.00–18.75
635	3.00–5.50	5.25–11.50	10.25–18.75
630	3.00–5.75	5.50–11.50	10.25–18.75
625	3.00–5.75	5.50–11.50	10.25–18.75
620	3.00–5.75	5.50–11.50	10.25–18.75
615	3.00–5.75	5.50–11.50	10.25–18.75
610	3.00–6.00	5.50–11.75	10.50–18.50
605	3.00–6.00	5.50–11.75	10.50–18.50
600	3.00–6.00	5.50–11.75	10.50–18.50
595	3.00–6.00	5.50–11.75	10.50–18.50
590	3.00–6.00	5.50–12.00	10.75–18.25
585	3.00–6.25	5.75–12.00	10.75–18.25
580	3.00–6.25	5.75–12.00	11.00–18.00
575	3.00–6.25	5.75–12.00	11.00–18.00
570	3.00–6.25	5.75-12.25	11.25–17.75
565	3.00–6.25	5.75–12.25	11.25–17.75
560	3.00–6.50	6.00–12.25	11.25–17.50
555	3.00–6.50	6.00–12.50	11.50–17.50
550	3.00–6.50	6.00–12.50	11.50–17.25
545	3.00–6.50	6.00–12.50	11.50–17.25
540	3.00–6.50	6.00–12.75	11.75–17.00
535	3.00–6.75	6.25–12.75	11.75–16.75
530	3.00–6.75	6.25–12.75	11.75–16.75
526	3.00–6.75	6.25–13.00	12.00–16.50

キャビネット高さ	品　番	品　番	品　番
	20S1A00	20S1B00	20S1C00
KH	kg	kg	kg
525	2.50–4.00	3.25–7.50	7.25–15.00
520	2.50–4.00	3.50–7.50	7.25–15.00
515	2.50–4.00	3.50–7.50	7.25–14.75
510	2.50–4.00	3.50–7.75	7.50–14.75
505	2.50–4.00	3.50–7.75	7.50–14.75
500	2.50–4.25	3.50–7.75	7.50–14.75
495	2.50–4.25	3.75–7.75	7.50–14.50
490	2.50–4.25	3.75–8.00	7.75–14.50
485	2.50–4.25	3.75–8.00	7.75–14.25
480	2.50–4.25	3.75–8.00	7.75–14.25
475	2.50–4.25	3.75–8.00	7.75–14.00
470	2.50–4.25	4.00–8.25	8.00–14.00
465	2.25–4.25	4.00–8.25	8.00–13.75
460	2.25–4.25	4.00–8.25	8.00–13.75
455	2.25–4.25	4.00–8.50	8.25–13.50
450	2.25–4.25	4.00–8.50	8.25–13.50
445	2.25–4.50	4.25–8.50	8.25–13.25
440	2.25–4.50	4.25–8.50	8.25–13.00
435	2.25–4.50	4.25–8.75	8.50–13.00
430	2.25–4.50	4.25–8.75	8.50–12.75
425	2.25–4.50	4.25–8.75	8.50–12.75
420	2.25–4.50	4.25–8.75	8.50–12.50
415	2.25–4.50	4.25–8.75	8.50–12.50
410	2.25–4.50	4.25–9.00	8.75–12.25
405	2.25–4.50	4.25–9.00	8.75–12.00
400	2.00–4.75	4.25–9.00	8.75–12.00
395	2.00–4.75	4.50–9.00	8.75–11.75
390	2.00–4.75	4.50–9.00	8.75–11.50
385	2.00–4.75	4.50–9.25	9.00–11.50
380	2.00–4.75	4.50–9.25	9.00–11.25
375	2.00–4.75	4.50–9.25	9.00–11.25
370	2.00–4.75	4.50–9.25	9.00–11.00
365	2.00–4.75	4.50–9.25	9.00–11.00
360	2.00–4.75	4.50–9.50	9.25–10.75
355	2.00–4.75	4.50–9.50	9.25–10.50
350	2.00–5.00	4.50–9.50	9.25–10.50

キャビネット高さ、ハンドル（取手）を含む扉の重さに応じたリフトメカを選んでください。

例：
キャビネット高さKH＝600mm
ハンドルを含む扉の重さ＝10kg
リフトメカ＝ 20S1E00

キャビネット高さKH＝602mmの場合KH＝600mm
キャビネット高さKH＝603mmの場合KH＝605mm

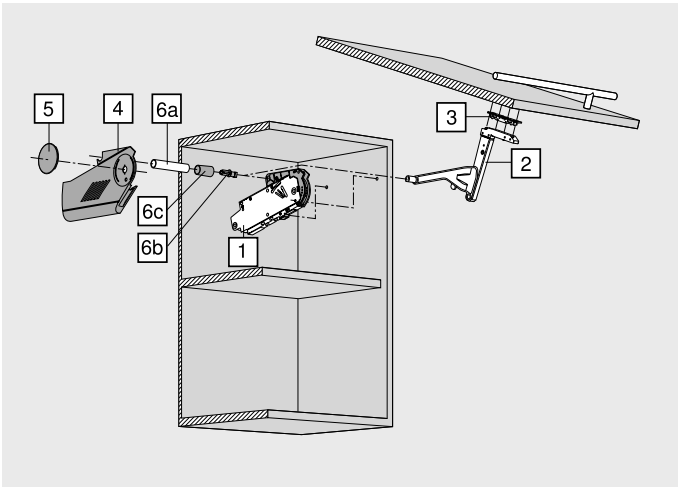

1 アベントスセット

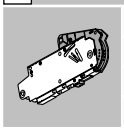

		品番	
	20S1G00	20S1H00	20S1I00
	20S1D00	20S1E00	20S1F00
	20S1A00	20S1B00	20S1C00

セット内容：

1 2×　左右共通リフトメカ
2 2×　レバーアーム左右
4 2×　本体カバー左右
5 2×　丸カバー
6b 2×　スタビライザーアダプター
6c 2×　スタビライザーカバーキャップ

3 左右共通前板取付具

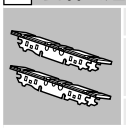

	品番
木製扉用	20S4200
細いアルミフレーム扉用	20S4200A

6a スタビライザーロッド

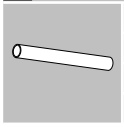

アルミ	品番
Ø16mm	
カットして使用　1061mm	20Q1061U

スタビライザーコネクター

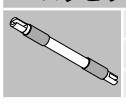

	品番
キャビネット幅1219mmから使用	20Q091Z

取付ジグ

	品番
ジグ	65.5020

取付寸法

ガイド穴位置

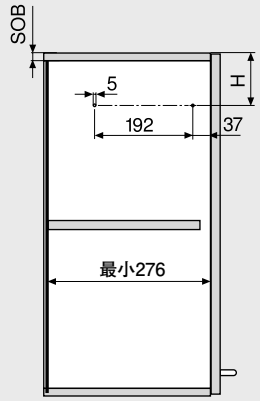

H＝80mm＋SOB（天板厚み）

ネジ止め位置

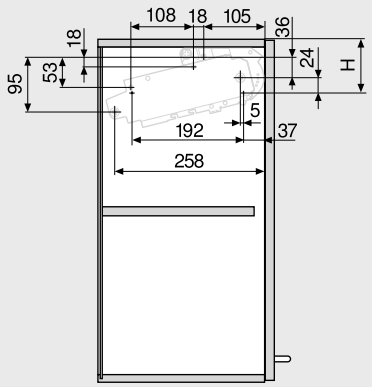

Ø4×35mmのネジ5本で固定

必要最小寸法

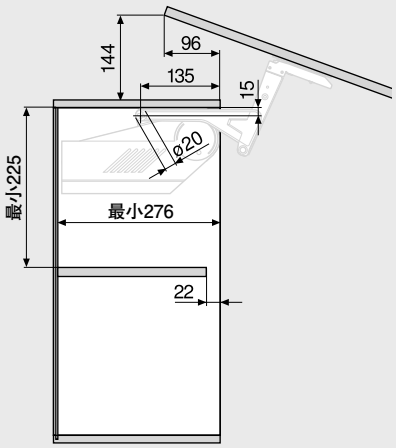

前板取付寸法

細いアルミフレーム扉　　木製扉

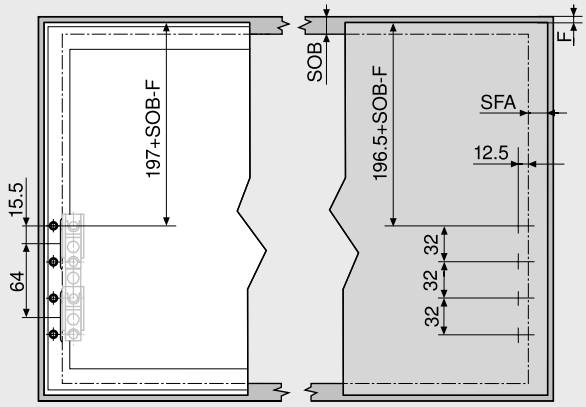

SOB＝天板厚み
F＝すき間
SFA（扉と側板のカブリ）

細いアルミフレーム扉の場合

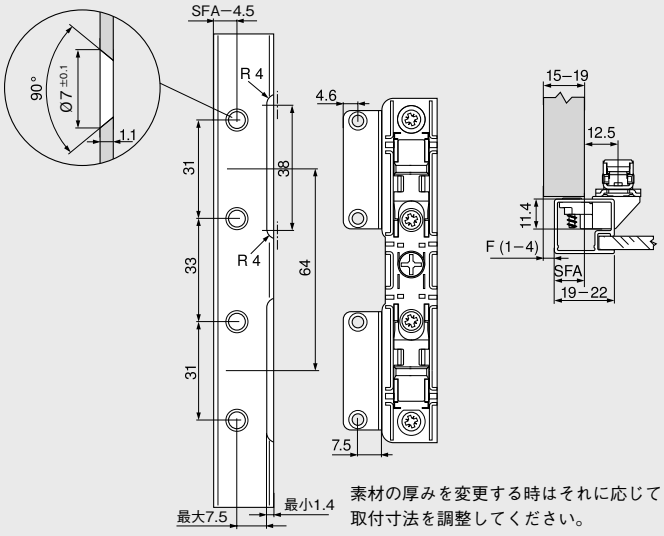

素材の厚みを変更する時はそれに応じて取付寸法を調整してください。

取付寸法参考

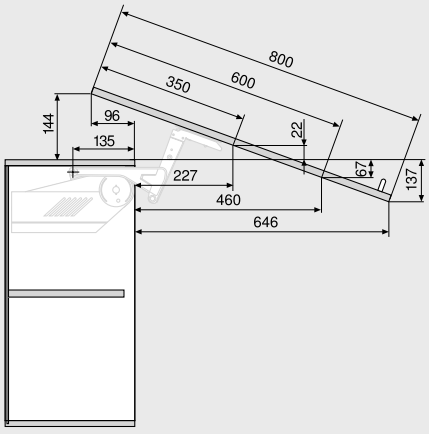

キャビネット上のクリアランス

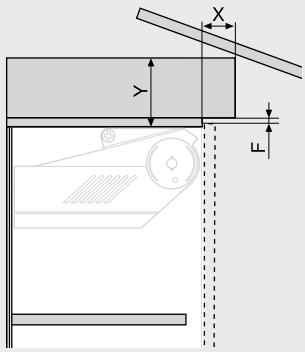

すき間F	X最大	Y最大
3mm	35mm	101mm
2mm	31mm	101mm
1.5mm	28mm	101mm

スタビライザー

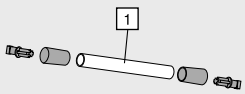

［1］KB（KS側板厚み16～19mm）−158mm
キャビネット内寸−120mm

コネクター

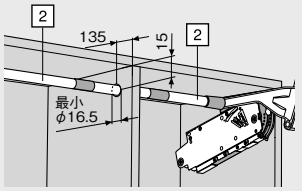

［2］KBの1/2（KS16～19mm）−158mm
KB（キャビネット幅）
KS（キャビネット側板厚み）

アベントスHK

快適な動きを体験してください

感動を呼ぶ品質

アベントスHKを使えばあなたの顧客は楽に開閉でき、アクセスが楽になります。
優れた技術により扉を開けるのが楽で好きな位置で扉を開けたままにでき、ブルモーションにより扉は楽に閉まります。

静かで楽々 — すばらしい動き

楽な開閉

アベントスHKを使うと扉は楽に開閉でき、扉は好きな位置に開けたままにできるので、いつでもハンドルに手が届きます。

ブルモーションにより扉は楽に静かに閉まります。

BLUMOTION inside

扉が重くても静かにゆっくり閉まります。ブルモーションが内蔵されたアベントスHKを使えばあなたの顧客は快適さに満足します。

アベントスHKのブルモーションは：

- 扉を閉めると……
- 静かにスローダウンし……
- 楽に静かに閉まります。

エレガントなデザイン

技術とデザイン

アベントスHKはエレガントで、カバーキャップはキャビネット内部をモダンで調和的なものにします。

取付と調整
簡単、迅速、楽々

迅速な取付

アベントスHKはクリップ技術採用によりフラップ扉の
取付・取りはずしは簡単です。

キャビネットへの取付は簡単です：

リフトメカの取付
リフトメカは左右共通です。

左右共通のブラケットを扉
にネジ止めする。

クリップメカにより扉の取付に
道具はいりません。

正確で簡単な調整

扉は現場で3方向調整ができます。
調整目盛により扉の重さに応じてバネの力を調整できます。

正確な3方向調整

バネの力の調整

いろんなメリット

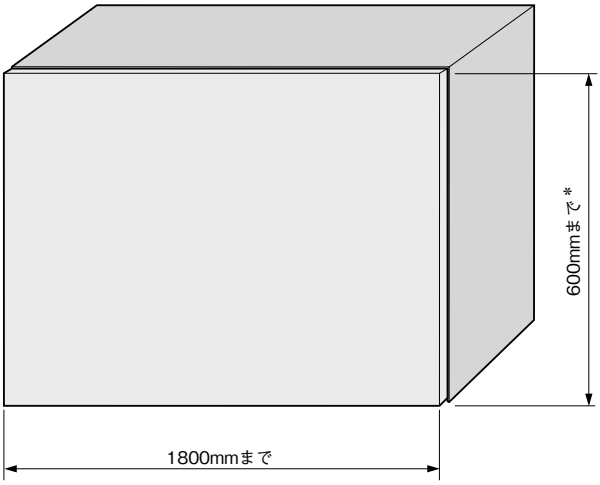

少ない種類で幅広く対応

アベントスHKは少ない部品でいろいろな幅や高さのフラップ扉をカバーします。リフトメカは左右共通です。部品の種類が少ないので発注・在庫管理が楽です。

4種類のリフトメカで幅広く対応

＊キャビネット高さは600mmまでをおすすめします。それ以上になるとブルモーションに影響が出ます。

アベントスHKはいろいろな木製扉やアルミフレーム扉に使えます。

突き出る部品なし

レバーアームは運送時閉じられるので、キャビネットから突き出る部品がなく運送時安全・便利です。

品質 ―優れた耐久性

アベントスHKを使用したあなたの顧客はブルムがフラップ扉の開閉に要求している高い品質に納得することでしょう。
リフトメカの核となっているのはブルモーションと丈夫なバネセットです。

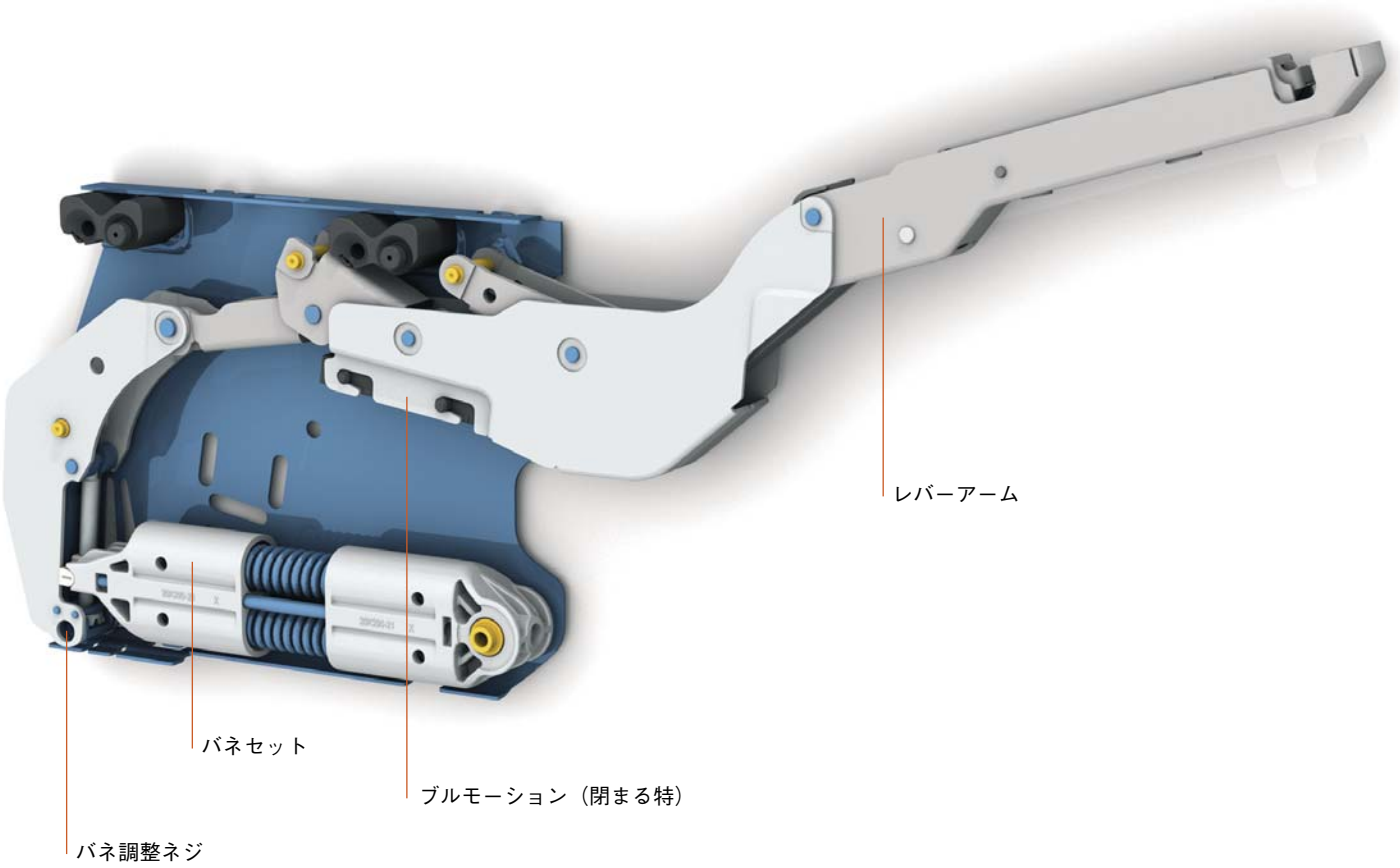

フリーデザイン

アベントスHKを開発する時、我々が考慮したのはコーニス部や扉上部の他の突出部です。その結果、あなたの家具デザインに制限がなくなりました。

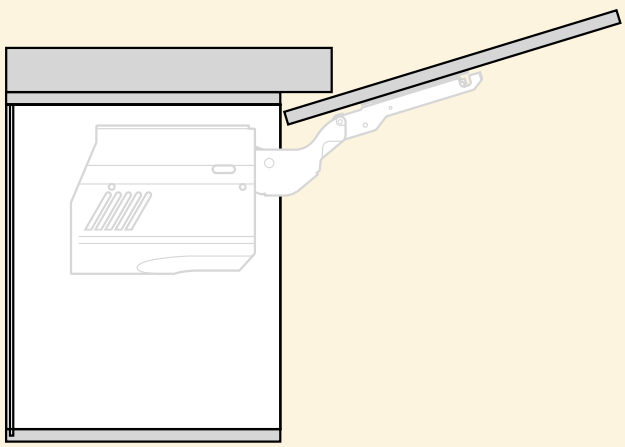

アベントスHK
品番一覧

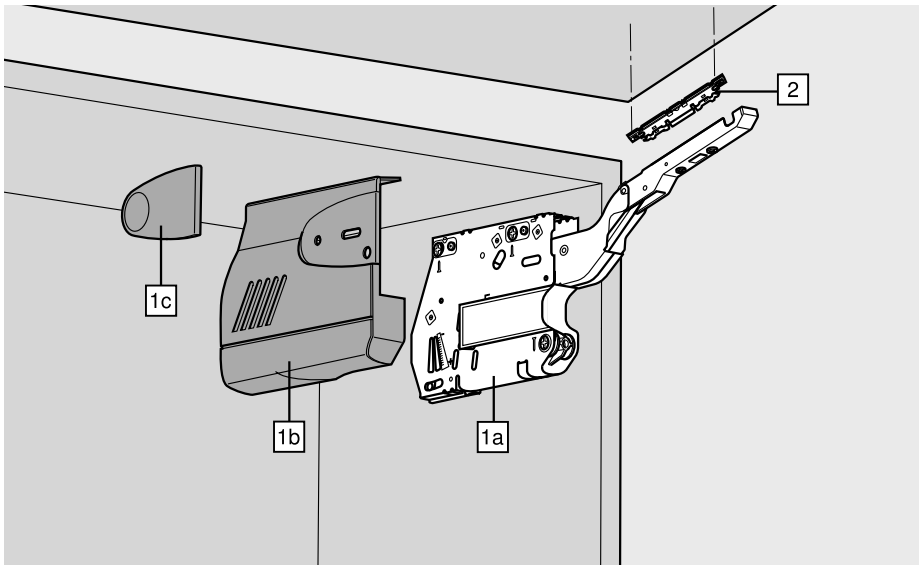

アベントスHKは4種類のリフトメカでいろいろなキャビネットに対応できます。
パワーファクターを計算することにより、適正なリフトメカを選択することができます。パワーファクターはフラップ扉の重さ（ハンドルを含む）×キャビネットの高さです。
リフトメカは通常左右1個ずつ取り付けますが、追加で1個使用することにより、パワーファクターと扉の重さを50%まで増加できます。

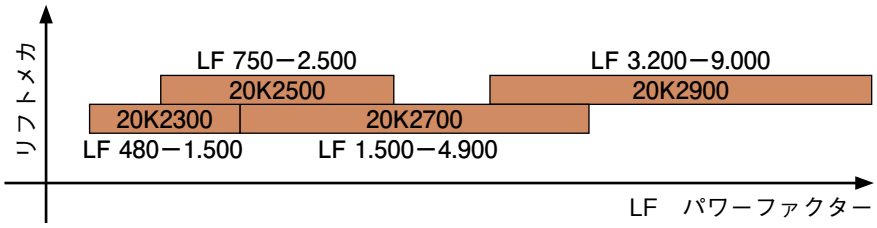

パワーファクターがボーダーライン上にある時は試作してください。

パワーファクター算出方法：キャビネット高さ(mm) ×ハンドルを含む前板の重さ(kg)

1a リフトメカ左右共通

パワーファクター	開き角度	品番
480−1.500	107°	20K2300
750−2.500	107°	20K2500
1.500−4.900	107°	20K2700
3.200−9.000	100°	20K2900

リフトメカ2ヶ使用の場合の扉の最大重さは18kg。

セット内容：

1a 2×　リフトメカ（20K2X01）
1b 2×　本体カバー（20K9001）
1c 2×　Dカバー（20K8001）

2 前板取付具左右共通

ニッケルメッキ	品番
木製扉用	20S4200
細いアルミフレーム扉用	20S4200A

角度ストッパー

ナイロン	品番
100°	☎
75°	☎

注
幅の広いキャビネットの場合は扉がそったりするので、リフトメカを3個使用することをおすすめします。

取付寸法

高さ位置

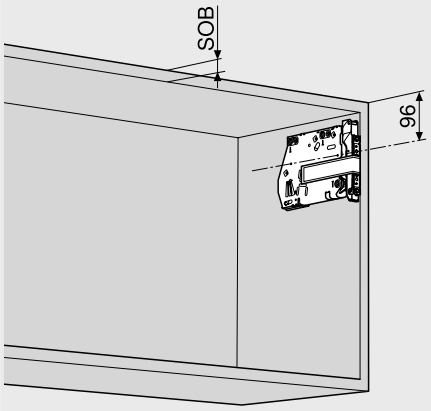

SOB　最大26mm

ガイド穴位置

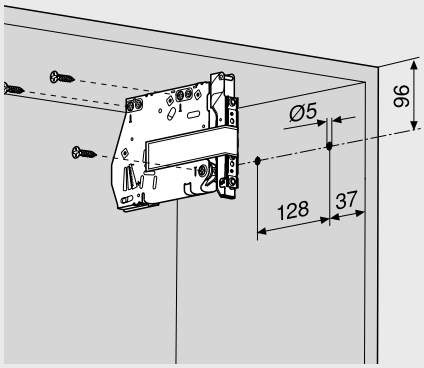

Ø4×35mmのネジで止める。

キャビネット最小寸法

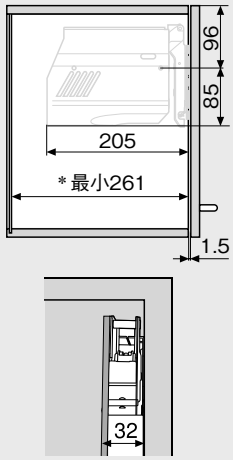

＊ 吊り金具使用の場合は最小261mm

前板取付寸法

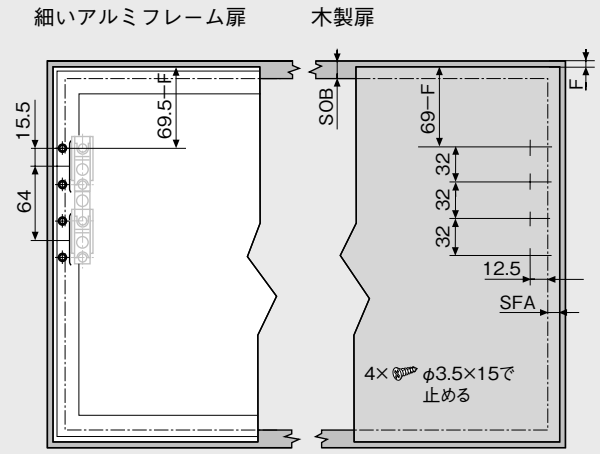

SOB	天板厚み
F	目地
SFA	側板へのカブリ

細いアルミフレーム扉取付寸法

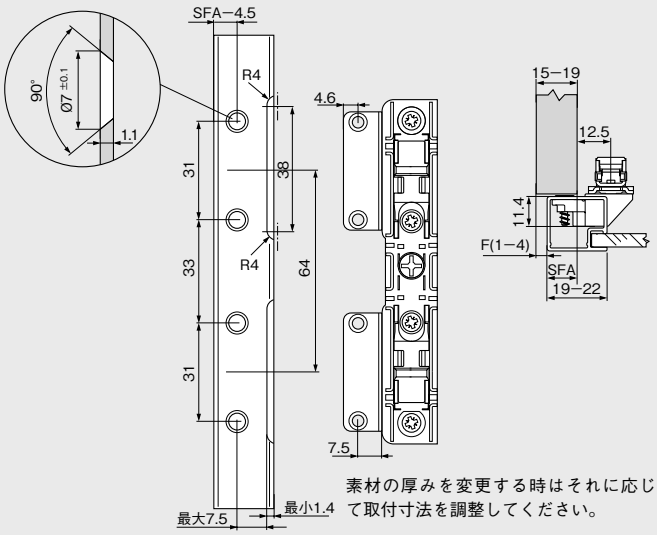

素材の厚みを変更する時はそれに応じて取付寸法を調整してください。

コーニス部クリアランス

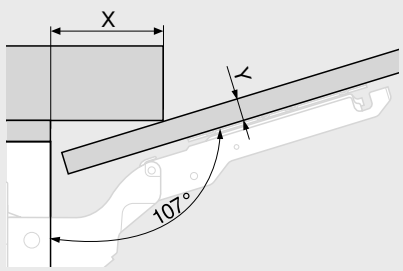

Ymm	16	19	22	26
Xmm	70	59	49	35

最小すき間

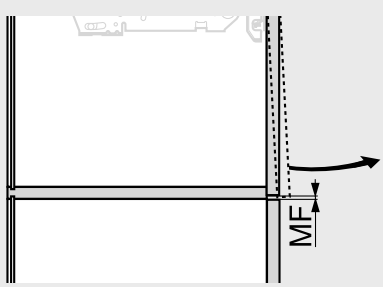

MF　扉を開くのに下の扉・前板と最小2mmのすき間が必要です。

キャビネット取付

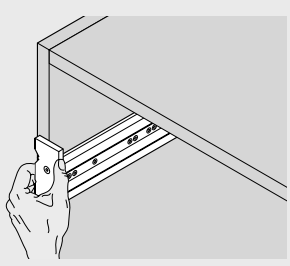

	品番
ドリルジグ	65.5020